ТИПОВЫЕ КОНСТРУКЦИИ, ИЗДЕЛИЯ И УЗЛЫ ЗДАНИЙ И СООРУЖЕНИЙ

СЕРИЯ 1.411.1-3

СВАЙНЫЕ ФУНДАМЕНТЫ СО СБОРНЫМИ ПОДКОЛОННИКАМИ ПОД ЖЕЛЕЗОБЕТОННЫЕ КОЛОННЫ ПРЯМОУГОЛЬНОГО СЕЧЕНИЯ ОДНОЭТАЖНЫХ ПРОИЗВОДСТВЕННЫХ ЗДАНИЙ

ВЫПУСК 1

АРМАТУРНЫЕ ИЗДЕЛИЯ МОНОЛИТНОЙ ЧАСТИ РОСТВЕРКОВ

рабочие чертежи

Утверждены
Главпроектом Госстроя СССР,
техническое задание от 17.05.88 г.
Введены в действие с 01.03.90
ЦНИИпромзданий, приказ
от 25.08.89 N 96

РАЗРАБОТАНЫ
ЦНИИПРОМЗДАНИЙ ГОССТРОЯ СССР

ЗАМ. ДИРЕКТОРА В.В. ГРАНЕВ
НАЧ. ОТДЕЛА СНКОЗ А.Я. РОЗЕНБЛЮМ
ГЛ. ИНЖ. ПРОЕКТА В.А. БАЖАНОВА

ПРИ УЧАСТИИ
НИИЖБ ГОССТРОЯ СССР

ЗАМ. ДИРЕКТОРА Т.И. МАМЕДОВ
РУК. СЕКТОРА Н.Н. КОРОВИН

Обозначение	Наименование	Стр.
1.411.1-3.1-ТТ	Технические требования	3
1.411.1-3.1-1	Сетка 2С... 145×145; 4С... 145×145	4
1.411.1-3.1-2	Сетка 2С... 145×175	4
1.411.1-3.1-3	Сетка 2С... 145×265	5
1.411.1-3.1-4	Сетка 2С... 145×235	5
1.411.1-3.1-5	Сетка 2С... 145×265	6
1.411.1-3.1-6	Сетка 2С... 145×295	7
1.411.1-3.1-7	Сетка 2С... 165×175	7
1.411.1-3.1-8	Сетка 2С... 165×205	8
1.411.1-3.1-9	Сетка 2С... 165×265	8
1.411.1-3.1-10	Сетка 2С... 165×295	9
1.411.1-3.1-11	Сетка 2С... 165×325	10
1.411.1-3.1-12	Сетка 2С... 205×145	10
1.411.1-3.1-13	Сетка 2С... 205×175	11
1.411.1-3.1-14	Сетка 2С... 205×205	11
1.411.1-3.1-15	Сетка 2С... 205×235	12
1.411.1-3.1-16	Сетка 2С... 205×265	13
1.411.1-3.1-17	Сетка 2С... 205×295	13
1.411.1-3.1-18	Сетка 2С... 205×325	14
1.411.1-3.1-19	Сетка 2С... 225×205	14
1.411.1-3.1-20	Сетка 2С... 225×235	15
1.411.1-3.1-21	Сетка 2С... 225×265	15
1.411.1-3.1-22	Сетка 2С... 225×295	16
1.411.1-3.1-23	Сетка 2С... 225×325	16
1.411.1-3.1-24	Сетка 2С... 225×355	17
1.411.1-3.1-25	Сетка 2С... 225×385	18
1.411.1-3.1-26	Сетка 2С... 265×235	19
1.411.1-3.1-27	Сетка 2С... 265×265	19

Инв. № подл. | Подпись и дата | Взам. инв. №

Главный инженер проекта Бажанова

1.411.1-3.1

Стадия	Лист	Листов
Р	1	2

Обозначение	Наименование	
1.411.1-3.1-28	Сетка 2С... 265×295	20
1.411.1-3.1-29	Сетка 2С... 265×325	20
1.411.1-3.1-30	Сетка 2С... 265×385	21
1.411.1-3.1-31	Сетка 2С... 285×295	21
1.411.1-3.1-32	Сетка 2С... 285×325	22
1.411.1-3.1-33	Сетка СК1-1, СК2-1	23
1.411.1-3.1-34	Сетка СК3-1, СК4-1, СК5-1	23
1.411.1-3.1-35	Сетка СТ1-1, СТ1-2	24
1.411.1-3.1-36	Сетка СТ1-3, СТ1-4	24
1.411.1-3.1-37	Сетка СТ2-1, СТ2-2, СТ2-3	25
1.411.1-3.1-38	Сетка СТ2-4, СТ2-5	25
1.411.1-3.1-39	Сетка СТ3-1, СТ3-2, СТ3-3	26
1.411.1-3.1-40	Сетка СТ3-4, СТ3-5, СТ3-6	26

Взам. инв.N | Подпись и дата | Инв.N подл.

1. Выпуск 1 серии 1.411.1-3 содержит рабочие чертежи и спецификации арматуры сварных сеток армирования подошвы ростверков, сеток косвенного армирования дна стакана подколонников и сеток поперечного армирования плитной части ростверков, предназначенных для применения в ростверках свайных фундаментов со сборными подколонниками, разработанных в вып. 0 настоящей серии.

2. Сетки обозначаются марками.

Структура марки сеток армирования подошвы ростверков определена ГОСТ 23279-85

Марки сеток косвенного армирования дна стакана подколонников и сеток поперечного армирования плитной части ростверков состоят из двух буквенно-цифровых групп, разделенных дефиксом.

В первой части марки указывается тип изделия (СК - сетка косвенного армирования, С - сетка поперечного армирования) и цифровой индекс, соответствующий типоразмеру подколонника (только для сеток СК); во второй части марки указывается порядковый номер изделия.

				1.411.1-3.1-ТТ			
Гл.инж.пр.	Баженова			Технические требования	Стадия	Лист	Листов
Разраб.	Баженова				Р	1	2
Исполн.	Николаева				ЦНИИПРОМЗДАНИЙ		
Н.контр.	Святова						

Инв.№ подл. | Подпись и дата | Взам.инв.№

3. Все сетки разработаны с рабочей арматурой в двух направлениях.

4. Продольные и поперечные стержни сварных сеток запроектированы из горячекатаной арматурной стали класса А-III по ГОСТ 5781-82*. Допускается применение термоупрочненной стали класса Ат-IIIС по ГОСТ 10884-81.

5. Соединение стержней сеток в местах их пересечения производится контактной точечной сваркой (соединение К1-КТ) в соответствии с ГОСТ 14098-85, „Соединения сварные арматуры и закладных изделий железобетонных конструкций. Типы, конструкция и размеры".

6. Арматурные сетки должны быть приняты поштучно техническим контролем предприятия-изготовителя в соответствии с требованиями ГОСТ 10922-75.

Каждое готовое изделие должно иметь бирку с указанием его марки.

Инв.№подл.	Подпись и дата	Взам.инв.№

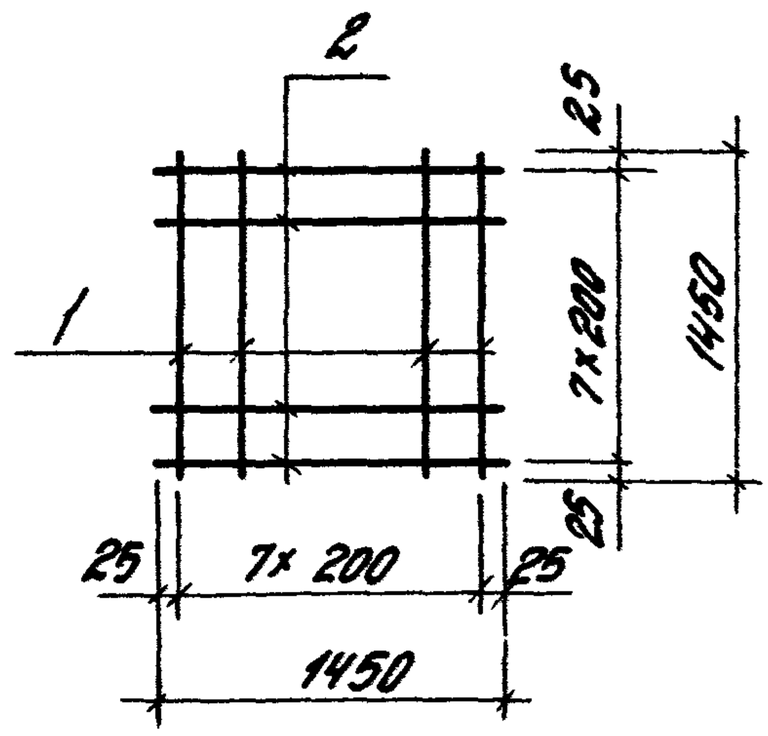

Марка сетки	Поз.	Наименование	Кол.	Масса ед., кг	Масса сетки, кг
4С $\frac{10А\text{III}-200}{10А\text{III}-200}$ 145×145	1	Ф10А III, ℓ=1450	8	0,89	14,2
	2	Ф10А III, ℓ=1450	8	0,89	
2С $\frac{12А\text{III}}{12А\text{III}}$ 145×145	1	Ф12А III, ℓ=1450	8	1,29	20,6
	2	Ф12А III, ℓ=1450	8	1,29	
2С $\frac{14А\text{III}}{14А\text{III}}$ 145×145	1	Ф14А III, ℓ=1450	8	1,75	28,0
	2	Ф14А III, ℓ=1450	8	1,75	

Арматура: класса А-III по ГОСТ 5781-82.*

Взам. инв. №

Подпись и дата

Гл. инж. пр.	Бажанова		
Разраб.	Святова		
Исполн.	Николаева		
Провер.	Старостина		
Н. контр.	Святова		

1.411.1-3.1-1.

Сетка 2С... 145×145,
4С... 145×145

Стадия	Лист	Листов
Р		1

ЦНИИПРОМЗДАНИЙ

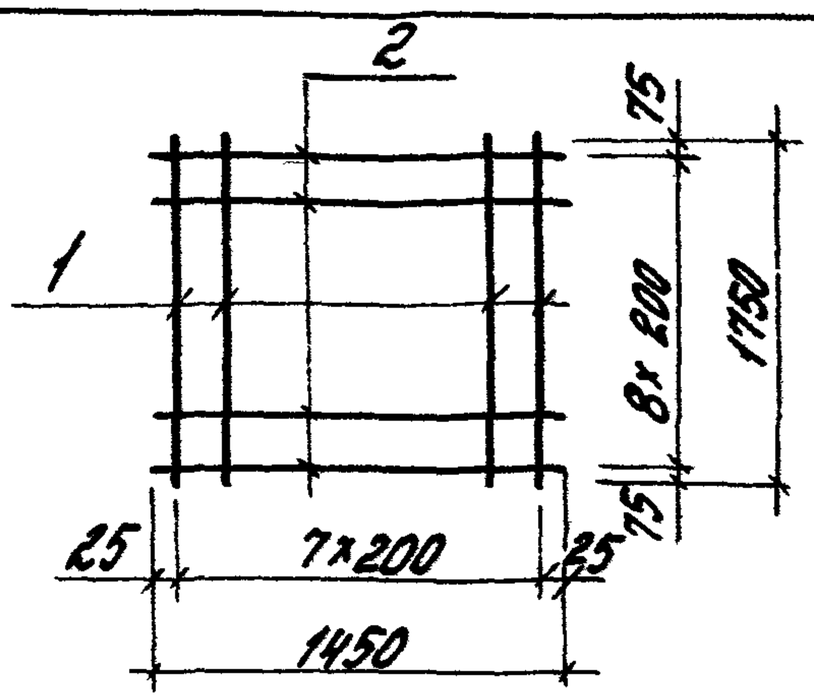

Марка сетки	Поз.	Наименование	Кол.	Масса ед., кг	Масса сетки, кг
2С $\frac{12А\,III}{10А\,III}$ 145x175 $\frac{75}{25}$	1	Ф12А III, ℓ = 1750	8	1,55	20,4
	2	Ф10А III, ℓ=1450	9	0,89	
2С $\frac{14А\,III}{10А\,III}$ 145x175 $\frac{75}{25}$	1	Ф14А III, ℓ=1750	8	2,12	25,0
	2	Ф10А III, ℓ=1450	9	0,89	
2С $\frac{16А\,III}{10А\,III}$ 145x175 $\frac{75}{25}$	1	Ф16А III, ℓ=1750	8	2,76	30,1
	2	Ф10А III, ℓ=1450	9	0,89	
2С $\frac{12А\,III}{12А\,III}$ 145x175 $\frac{75}{25}$	1	Ф12А III, ℓ=1750	8	1,55	24,0
	2	Ф12А III, ℓ=1450	9	1,29	
2С $\frac{14А\,III}{12А\,III}$ 145x175 $\frac{75}{25}$	1	Ф14А III, ℓ=1750	8	2,12	28,6
	2	Ф12А III, ℓ=1450	9	1,29	
2С $\frac{16А\,III}{12А\,III}$ 145x175 $\frac{75}{25}$	1	Ф16А III, ℓ=1750	8	2,76	33,7
	2	Ф12А III, ℓ=1450	9	1,29	

Арматура: класса А-III по ГОСТ 5781-82*

Взам. инв. №

Подпись и дата

Инв. № подл.

Гл. инж. пр.	Божанова		
Разраб.	Святова		
Исполн.	Николаева		
Провер.	Старостина		
Н. контр.	Святова		

1.411.1-3.1-2

Сетка 2С... 145x175

Стадия	Лист	Листов
Р		1

ЦНИИПРОМЗДАНИЙ

Формат А4

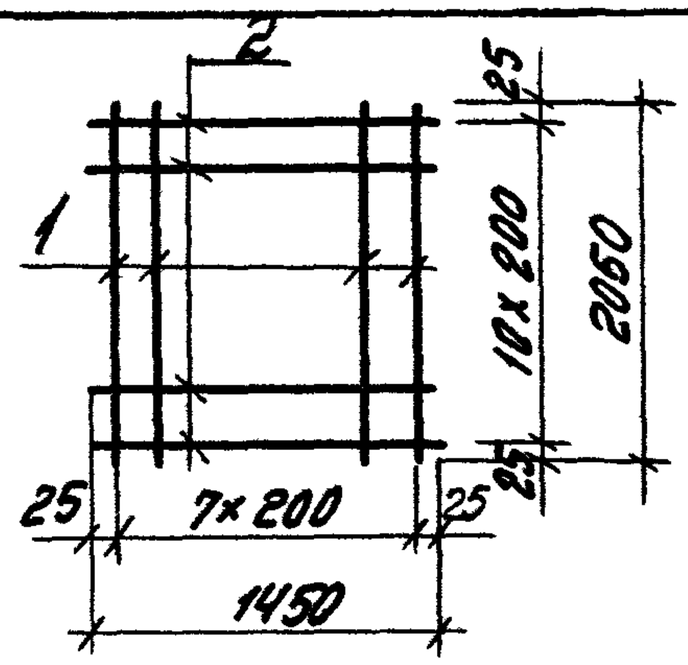

Марка сетки	Поз.	Наименование	Кол.	Масса ед., кг.	Масса сетки, кг
2С $\frac{14А\overline{III}}{10А\overline{III}}$ 145×205	1	Ф14А$\overline{III}$, ℓ=2050	8	24,8	29,6
	2	Ф10А$\overline{III}$, ℓ=1450	11	0,89	
2С $\frac{16А\overline{III}}{10А\overline{III}}$ 145×205	1	Ф16А$\overline{III}$, ℓ=2050	8	3,24	35,7
	2	Ф10А$\overline{III}$, ℓ=1450	11	0,89	
2С $\frac{18А\overline{III}}{10А\overline{III}}$ 145×205	1	Ф18А$\overline{III}$, ℓ=2050	8	4,1	42,6
	2	Ф10А$\overline{III}$, ℓ=1450	11	0,89	
2С $\frac{12А\overline{III}}{12А\overline{III}}$ 145×205	1	Ф12А$\overline{III}$, ℓ=2050	8	1,82	28,8
	2	Ф12А$\overline{III}$, ℓ=1450	11	1,29	
2С $\frac{14А\overline{III}}{12А\overline{III}}$ 145×205	1	Ф14А$\overline{III}$, ℓ=2050	8	2,48	34,0
	2	Ф12А$\overline{III}$, ℓ=1450	11	1,29	
2С $\frac{16А\overline{III}}{12А\overline{III}}$ 145×205	1	Ф16А$\overline{III}$, ℓ=2050	8	3,24	40,1
	2	Ф12А$\overline{III}$, ℓ=1450	11	1,29	
2С $\frac{18А\overline{III}}{12А\overline{III}}$ 145×205	1	Ф18А$\overline{III}$, ℓ=2050	8	4,1	47,0
	2	Ф12А$\overline{III}$, ℓ=1450	11	1,29	

Арматура: класса А-$\overline{III}$ по ГОСТ5781-82*

Гл. инж. пр.	Бажанова		
Разраб.	Святова		
Исполн.	Николаева		
Провер.	Старостина		

1.411.1-3.1-3

Сетка 2С... 145×205

Стадия	Лист	Листов
Р		1

ЦНИИПромзданий

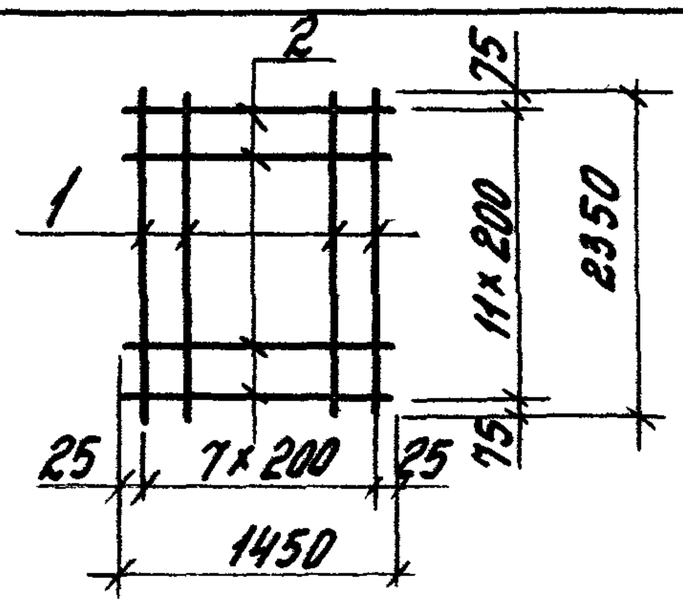

Марка сетки	Поз.	Наименование	Кол.	Масса ед., кг	Масса сетки, кг
2С $\frac{12А\,III}{10А\,III}$ 145×235 $\frac{75}{25}$	1	Ф12А III, ℓ=2350	8	2,09	27,4
	2	Ф10А III, ℓ=1450	12	0,89	
2С $\frac{14А\,III}{10А\,III}$ 145×235 $\frac{75}{25}$	1	Ф14А III, ℓ=2350	8	2,84	33,4
	2	Ф10А III, ℓ=1450	12	0,89	
2С $\frac{16А\,III}{10А\,III}$ 145×235 $\frac{75}{25}$	1	Ф16А III, ℓ=2350	8	3,71	40,4
	2	Ф10А III, ℓ=1450	12	0,89	
2С $\frac{18А\,III}{10А\,III}$ 145×235 $\frac{75}{25}$	1	18А III, ℓ=2350	8	4,69	48,2
	2	10А III, ℓ=1450	12	0,89	
2С $\frac{20А\,III}{10А\,III}$ 145×235 $\frac{75}{25}$	1	20А III, ℓ=2350	8	5,8	57,1
	2	10А III, ℓ=1450	12	0,89	
2С $\frac{14А\,III}{12А\,III}$ 145×235 $\frac{75}{25}$	1	14А III, ℓ=2350	8	2,84	38,2
	2	12А III, ℓ=1450	12	1,29	
2С $\frac{16А\,III}{12А\,III}$ 145×235 $\frac{75}{25}$	1	16А III, ℓ=2350	8	3,71	45,2
	2	12А III, ℓ=1450	12	1,29	
2С $\frac{18А\,III}{12А\,III}$ 145×235 $\frac{75}{25}$	1	18А III, ℓ=2350	8	4,69	53,0
	2	12А III, ℓ=1450	12	1,29	
2С $\frac{20А\,III}{12А\,III}$ 145×235 $\frac{75}{25}$	1	20А III, ℓ=2350	8	5,8	61,9
	2	12А III, ℓ=1450	12	1,29	

Арматура: класса А-III по ГОСТ 5781-82*

Взам. инв. № | Подпись и дата | Инв. № подл.

Гл. инж. пр.	Бажанова		
Разраб.	Святова		
Исполн.	Николаева		
Провер.	Столяренко		

1.411.1-3.1-4

Сетка 2С... 145×235

Стадия	Лист	Листов
Р		1

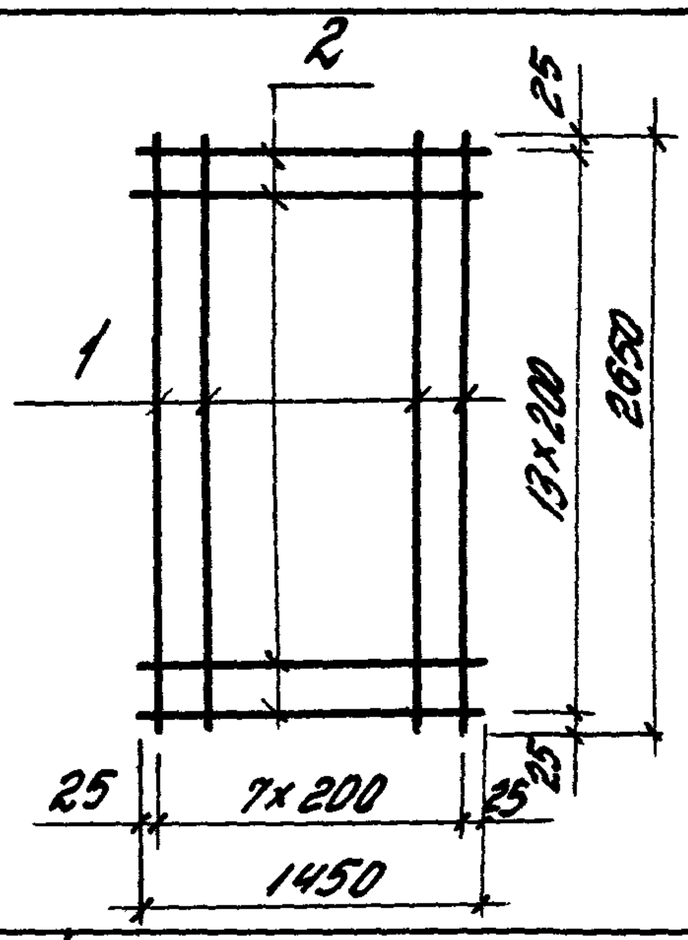

Марка сетки	Поз.	Наименование	Кол.	Масса ед. кг	Масса сетки, кг
2С $\frac{16А\underline{III}}{10А\underline{III}}$ 145×265	1	Ф16А$\underline{III}$, ℓ = 2650	8	4,18	45,9
	2	Ф10А$\underline{III}$, ℓ = 1450	14	0,89	
2С $\frac{18А\underline{III}}{10А\underline{III}}$ 145×265	1	Ф18А$\underline{III}$, ℓ = 2650	8	5,29	54,9
	2	Ф10А$\underline{III}$, ℓ = 1450	14	0,89	
2С $\frac{20А\underline{III}}{10А\underline{III}}$ 145×265	1	Ф20А$\underline{III}$, ℓ = 2650	8	6,53	64,7
	2	Ф10А$\underline{III}$, ℓ = 1450	14	0,89	
2С $\frac{22А\underline{III}}{10А\underline{III}}$ 145×265	1	Ф22А$\underline{III}$, ℓ = 2650	8	7,91	75,7
	2	Ф10А$\underline{III}$, ℓ = 1450	14	0,89	
2С $\frac{25А\underline{III}}{10А\underline{III}}$ 145×265	1	Ф25А$\underline{III}$, ℓ = 2650	8	10,18	93,9
	2	Ф10А$\underline{III}$, ℓ = 1450	14	0,89	
2С $\frac{14А\underline{III}}{12А\underline{III}}$ 145×265	1	Ф14А$\underline{III}$, ℓ = 2650	8	3,20	43,7
	2	Ф12А$\underline{III}$, ℓ = 1450	14	1,29	
2С $\frac{16А\underline{III}}{12А\underline{III}}$ 145×265	1	Ф16А$\underline{III}$, ℓ = 2650	8	4,18	51,5
	2	Ф12А$\underline{III}$, ℓ = 1450	14	1,29	
2С $\frac{20А\underline{III}}{12А\underline{III}}$ 145×265	1	Ф20А$\underline{III}$, ℓ = 2650	8	6,53	70,3
	2	Ф12А$\underline{III}$, ℓ = 1450	14	1,29	

Инв.№ подл. | Подпись и дата | Взам.инв.№

Гл.инж.пр.	Бажонова		
Разраб.	Святова		
Исполн.	Николаева		

1.411.1-3.1-5

Сетка 2С... 145×265

Стадия	Лист	Листов
Р	1	2

ПИШПРОМСТРОЙПРОЕКТ

Марка сетки	Поз.	Наименование	Кол.	Масса ед, кг	Масса сетки, кг
2С $\frac{16А\overline{III}}{14А\overline{III}}$ 145×265	1	Ф 16А$\overline{III}$, ℓ=2650	8	4,18	57,9
	2	Ф 14А$\overline{III}$, ℓ=1450	14	1,75	
2С $\frac{18А\overline{III}}{14А\overline{III}}$ 145×265	1	Ф 18А$\overline{III}$, ℓ=2650	8	5,29	66,8
	2	Ф 14А$\overline{III}$, ℓ=1450	14	1,75	
2С $\frac{20А\overline{III}}{14А\overline{III}}$ 145×265	1	Ф 20А$\overline{III}$, ℓ=2650	8	6,53	76,7
	2	Ф 14А$\overline{III}$, ℓ=1450	14	1,75	
2С $\frac{18А\overline{III}}{16А\overline{III}}$ 145×265	1	Ф 18А$\overline{III}$, ℓ=2650	8	5,29	74,4
	2	Ф 16А$\overline{III}$, ℓ=1450	14	2,29	
2С $\frac{20А\overline{III}}{16А\overline{III}}$ 145×265	1	Ф 20А$\overline{III}$, ℓ=2650	8	6,53	84,3
	2	Ф 16А$\overline{III}$, ℓ=1450	14	2,29	
2С $\frac{22А\overline{III}}{16А\overline{III}}$ 145×265	1	Ф 22А$\overline{III}$, ℓ=2650	8	7,91	95,3
	2	Ф 16А$\overline{III}$, ℓ=1450	14	2,29	

Арматура: класса А-$\overline{III}$ по ГОСТ 5781-82*.

Взам. инв. №

Подпись и дата

Инв. № подл.

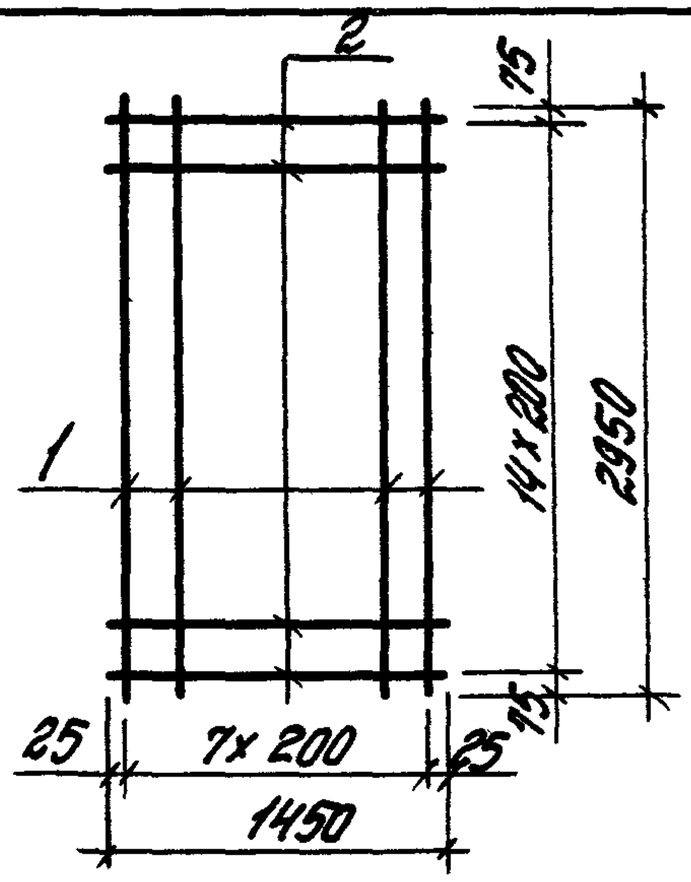

Марка сетки	Поз.	Наименование	Кол.	Масса ед., кг	Масса сетки, кг
2С $\frac{20А\overline{III}}{10А\overline{III}}$ 145×295 $\frac{75}{25}$	1	Ф20А$\overline{III}$, ℓ=2950	8	7,27	71,5
	2	Ф10А$\overline{III}$, ℓ=1450	15	0,89	
2С $\frac{22А\overline{III}}{10А\overline{III}}$ 145×295 $\frac{75}{25}$	1	Ф22А$\overline{III}$, ℓ=2950	8	8,80	83,8
	2	Ф10А$\overline{III}$, ℓ=1450	15	0,89	
2С $\frac{25А\overline{III}}{10А\overline{III}}$ 145×295 $\frac{75}{25}$	1	Ф25А$\overline{III}$, ℓ=2950	8	11,36	104,2
	2	Ф10А$\overline{III}$, ℓ=1450	15	0,89	
2С $\frac{20А\overline{III}}{12А\overline{III}}$ 145×295 $\frac{75}{25}$	1	Ф20А$\overline{III}$, ℓ=2950	8	7,27	77,5
	2	Ф12А$\overline{III}$, ℓ=1450	15	1,29	
2С $\frac{22А\overline{III}}{12А\overline{III}}$ 145×295 $\frac{75}{25}$	1	Ф22А$\overline{III}$, ℓ=2950	8	8,80	89,8
	2	Ф12А$\overline{III}$, ℓ=1450	15	1,29	
2С $\frac{22А\overline{III}}{14А\overline{III}}$ 145×295 $\frac{75}{25}$	1	Ф22А$\overline{III}$, ℓ=2950	8	8,80	96,7
	2	Ф14А$\overline{III}$, ℓ=1450	15	1,75	

Арматура: класса А-$\overline{III}$ по ГОСТ 5781-82*

Взам. инв.№ | Подпись и дата | Инв.№ подл.

1.411.1-3.1-6

Гл.инж.пр.	Бажанова		
Разраб.	Святова		
Исполн.	Николаева		
Провер.	Старостина		
Н.контр.	Святова		

Сетка 2С... 145×295

Стадия	Лист	Листов
Р		1

ЦНИИПРОМЗДАНИЙ

Формат А4

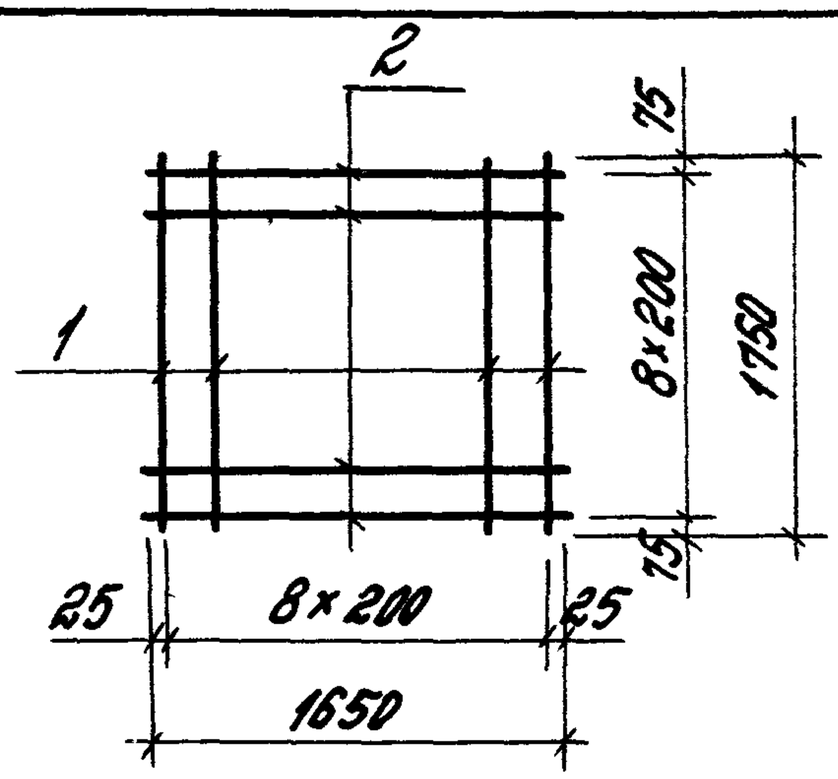

Марка сетки	Поз.	Наименование	Кол.	Масса ед., кг	Масса сетки, кг
4С $\frac{10АIII-200}{10АIII-200}$ 165×175 $\frac{75}{25}$	1	Ф10АIII, ℓ=1750	9	1,08	18,9
	2	Ф10АIII, ℓ=1650	9	1,02	
2С $\frac{12АIII}{12АIII}$ 165×175 $\frac{75}{25}$	1	Ф12АIII, ℓ=1750	9	1,55	27,1
	2	Ф12АIII, ℓ=1650	9	1,46	
2С $\frac{14АIII}{14АIII}$ 165×175 $\frac{75}{25}$	1	Ф14АIII, ℓ=1750	9	2,12	37,1
	2	Ф14АIII, ℓ=1650	9	2,0	
2С $\frac{16АIII}{16АIII}$ 165×175 $\frac{75}{25}$	1	Ф16АIII, ℓ=1750	9	2,76	48,3
	2	Ф16АIII, ℓ=1650	9	2,61	

Арматура: класса А-III по ГОСТ5781-82*

Инв.№подл. | Подпись и дата | Взам.инв.№

Гл.инж.пр.	Бажанова		
Разраб.	Святова		
Исполн.	Николаева		
Провер.	Старостина		
Н.контр.	Святова		

1.411.1-3.1-7

Сетка 2С... 165×175

Стадия	Лист	Листов
Р		1

ЦНИИПРОМЗДАНИЙ

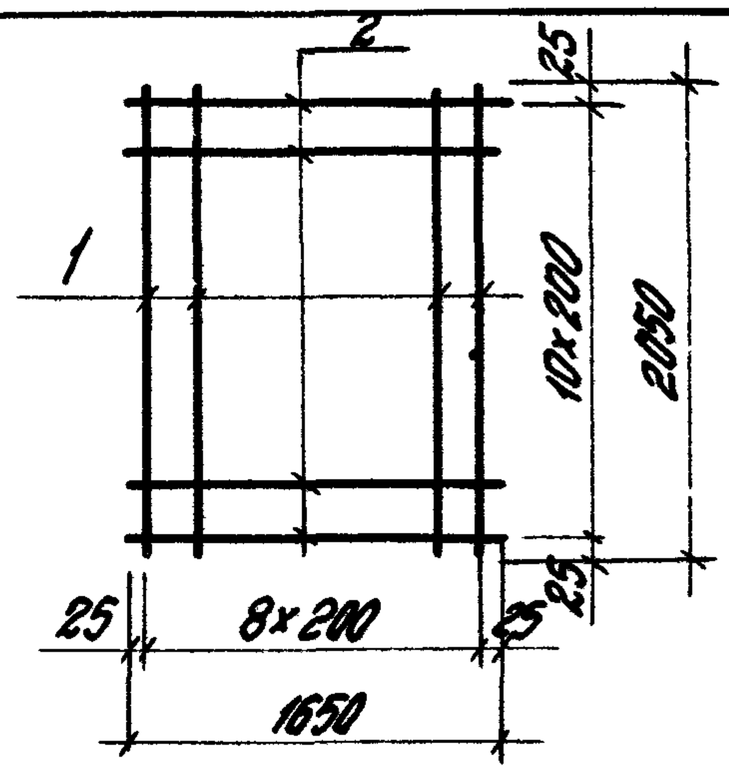

Марка сетки	Поз.	Наименование	Кол.	Масса ед., кг	Масса сетки, кг
2С $\frac{14А\overline{III}}{12А\overline{III}}$ 165×205	1	Ф14А$\overline{III}$, ℓ=2050	9	2,48	38,4
	2	Ф12А$\overline{III}$, ℓ=1650	11	1,46	
2С $\frac{14А\overline{III}}{14А\overline{III}}$ 165×205	1	Ф14А$\overline{III}$, ℓ=2050	9	2,48	44,3
	2	Ф14А$\overline{III}$, ℓ=1650	11	2,0	
2С $\frac{16А\overline{III}}{14А\overline{III}}$ 165×205	1	Ф16А$\overline{III}$, ℓ=2050	9	3,23	51,1
	2	Ф14А$\overline{III}$, ℓ=1650	11	2,0	
2С $\frac{18А\overline{III}}{14А\overline{III}}$ 165×205	1	Ф18А$\overline{III}$, ℓ=2050	9	4,1	58,9
	2	Ф14А$\overline{III}$, ℓ=1650	11	2,0	

Арматура: класса А-$\overline{III}$ по ГОСТ 5781-82*

Гл. инж. пр.	Бажанова		
Разраб.	Святова		
Исполн.	Николаева		
Провер.	Старостина		
Н. контр.	Святова		

1.411.1-3.1-8.

Сетка 2С... 165×205

Стадия	Лист	Листов
Р		1

ЦНИИПРОМЗДАНИЙ

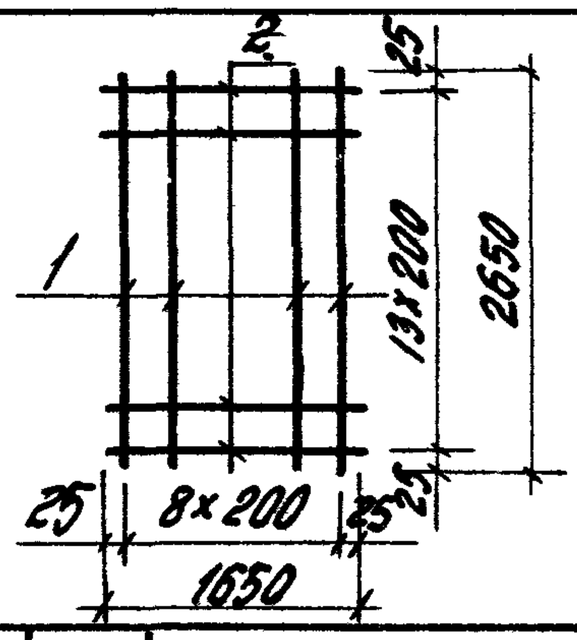

Марка сетки	Поз.	Наименование	Кол.	Масса ед., кг	Масса сетки, кг
2С $\frac{14А\overline{III}}{10А\overline{III}}$ 165×265	1	Ф14А$\overline{III}$, ℓ=2650	9	3,2	43,1
	2	Ф10А$\overline{III}$, ℓ=1650	14	1,02	
2С $\frac{14А\overline{III}}{12А\overline{III}}$ 165×265	1	Ф14А$\overline{III}$, ℓ=2650	9	3,2	49,2
	2	Ф12А$\overline{III}$, ℓ=1650	14	1,46	
2С $\frac{16А\overline{III}}{12А\overline{III}}$ 165×265	1	Ф16А$\overline{III}$, ℓ=2650	9	4,18	58,1
	2	Ф12А$\overline{III}$, ℓ=1650	14	1,46	
2С $\frac{20А\overline{III}}{12А\overline{III}}$ 165×265	1	Ф20А$\overline{III}$, ℓ=2650	9	6,53	79,2
	2	Ф12А$\overline{III}$, ℓ=1650	14	1,46	
2С $\frac{22А\overline{III}}{12А\overline{III}}$ 165×265	1	Ф22А$\overline{III}$, ℓ=2650	9	7,91	91,6
	2	Ф12А$\overline{III}$, ℓ=1650	14	1,46	
2С $\frac{16А\overline{III}}{14А\overline{III}}$ 165×265	1	Ф16А$\overline{III}$, ℓ=2650	9	4,18	65,6
	2	Ф14А$\overline{III}$, ℓ=1650	14	2,0	
2С $\frac{18А\overline{III}}{14А\overline{III}}$ 165×265	1	Ф18А$\overline{III}$, ℓ=2650	9	5,29	75,6
	2	Ф14А$\overline{III}$, ℓ=1650	14	2,0	
2С $\frac{20А\overline{III}}{14А\overline{III}}$ 165×265	1	Ф20А$\overline{III}$, ℓ=2650	9	6,53	86,8
	2	Ф14А$\overline{III}$, ℓ=1650	14	2,0	
2С $\frac{18А\overline{III}}{16А\overline{III}}$ 165×265	1	Ф18А$\overline{III}$, ℓ=2650	9	5,29	84,2
	2	Ф16А$\overline{III}$, ℓ=1650	14	2,61	

Арматура: класса А-$\overline{III}$ по ГОСТ 5781-82*

Инв. № подл. | Подпись и дата | Взам. инв. №

Гл.инж.пр.	Бажанова		
Разраб.	Святова		
Исполн.	Николаева		
Провер.	Старостина		
Н.контр.	Святова		

1.411.1-3.1-9

Сетка 2С... 165×265

Стадия	Лист	Листов
Р		1

ЦНИИПРОМЗДАНИЙ

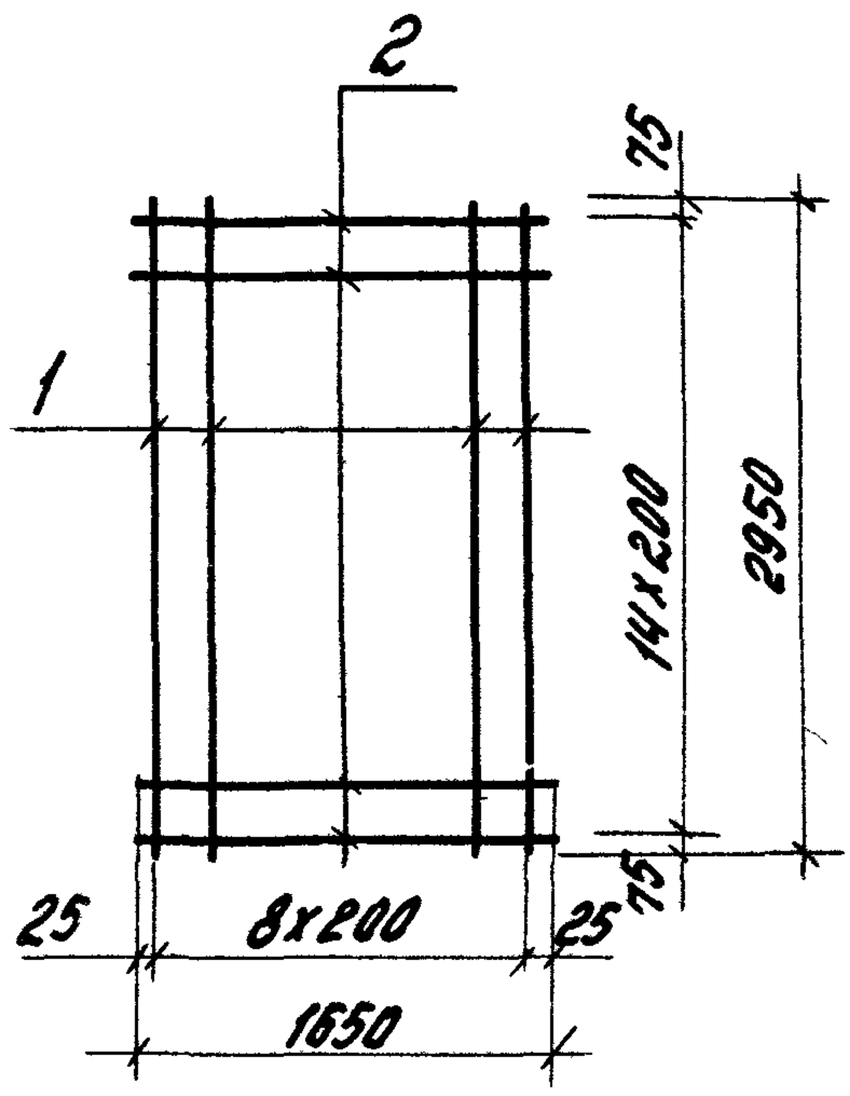

Марка сетки	Поз.	Наименование	Кол.	Масса ед., кг	Масса сетки, кг
2С $\frac{14АIII}{10АIII}$ 165x295 $\frac{75}{25}$	1	Ф14АIII, ℓ=2950	9	35 6	47,3
	2	Ф 10АIII, ℓ=1650	15	1,02	
2С $\frac{16АIII}{10АIII}$ 165x295 $\frac{75}{25}$	1	Ф16АIII, ℓ=2950	9	4,66	57,2
	2	Ф 10АIII, ℓ=1650	15	1,02	
2С $\frac{18АIII}{10АIII}$ 165x295 $\frac{75}{25}$	1	Ф 18АIII, ℓ=2950	9	5,89	68,3
	2	Ф 10АIII, ℓ=1650	15	1,02	
2С $\frac{20АIII}{10АIII}$ 165x295 $\frac{75}{25}$	1	Ф 20АIII, ℓ=2950	9	7,27	80,7
	2	Ф 10АIII, ℓ=1650	15	1,02	
2С $\frac{16АIII}{12АIII}$ 165x295 $\frac{75}{25}$	1	Ф 16АIII, ℓ=2950	9	4,66	63,8
	2	Ф 12АIII, ℓ=1650	15	1,46	

Гл. инж. пр.	Бажанова		
Разраб.	Святова		
Исполн.	Николаева		
Провер.	Старостина		
Н. контр.	Святова		

1.411.1-3.1-10

Сетка 2С... 165x295

Стадия	Лист	Листов
Р	1	2

ЦНИИПРОМЗДАНИЙ

Формат А4

Марка сетки	Поз.	Наименование	Кол.	Масса ед., кг	Масса сетки, кг
2С $\frac{18А\text{III}}{12А\text{III}}$ 165×295 $\frac{75}{25}$	1	ф18А III, ℓ=2950	9	5.89	74.9
	2	ф12А III, ℓ=1650	15	1,46	
2С $\frac{20А\text{III}}{12А\text{III}}$ 165×295 $\frac{75}{25}$	1	ф20А III, ℓ=2950	9	7,27	87.3
	2	ф12А III, ℓ=1650	15	1,46	
2С $\frac{22А\text{III}}{12А\text{III}}$ 165×295 $\frac{75}{25}$	1	ф22А III, ℓ=2950	9	8,80	101,1
	2	ф12А III, ℓ=1650	15	1.46	
2С $\frac{18А\text{III}}{14А\text{III}}$ 165×295 $\frac{75}{25}$	1	ф18А III, ℓ=2950	9	5,89	83,0
	2	ф14А III, ℓ=1650	15	2,0	
2С $\frac{20А\text{III}}{14А\text{III}}$ 165×295 $\frac{75}{25}$	1	ф20А III, ℓ=2950	9	7,27	95,4
	2	ф14А III, ℓ=1650	15	2,0	
2С $\frac{22А\text{III}}{14А\text{III}}$ 165×295 $\frac{75}{25}$	1	ф22А III, ℓ=2950	9	8,80	109,2
	2	ф14А III, ℓ=1650	15	2,0	

Арматура: класса А-III по ГОСТ5781-82*

Инв.№подл. | Подпись и дата | Взам.инв.№

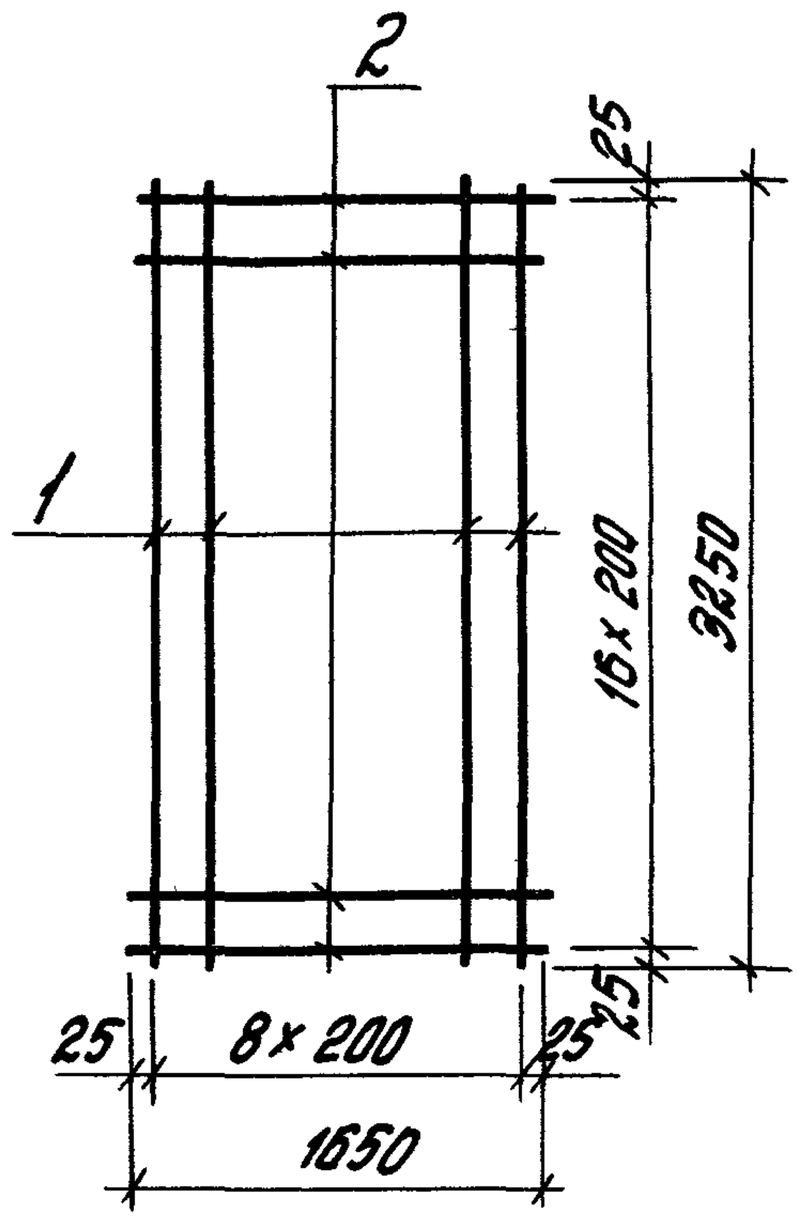

Марка сетки	Поз.	Наименование	Кол.	Масса ед., кг	Масса сетки, кг
2С $\frac{18A\overline{III}}{10A\overline{III}}$ 165×325	1	Ф18А$\overline{III}$, ℓ=3250	9	6,5	75,8
	2	Ф10А$\overline{III}$, ℓ=1650	17	1,02	
2С $\frac{20A\overline{III}}{12A\overline{III}}$ 165×325	1	Ф20А$\overline{III}$, ℓ=3250	9	8,03	97,1
	2	Ф12А$\overline{III}$, ℓ=1650	17	1,46	
2С $\frac{22A\overline{III}}{12A\overline{III}}$ 165×325	1	Ф22А$\overline{III}$, ℓ=3250	9	9,68	112,0
	2	Ф12А$\overline{III}$, ℓ=1650	17	1,46	
2С $\frac{25A\overline{III}}{14A\overline{III}}$ 165×325	1	Ф25А$\overline{III}$, ℓ=3250	9	12,51	146,6
	2	Ф14А$\overline{III}$, ℓ=1650	17	2,0	

Арматура: класса А-$\overline{III}$ по ГОСТ5781-82*

Гл.инж.пр.	Бажанова		
Разраб.	Святова		
Исполн.	Николаева		
Провер.	Старостина		
Н.контр.	Святова		

1.411.1-3.1-11

Сетка 2С... 165×325

Стадия	Лист	Листов
Р		1

ЦНИИПРОМЗДАНИЙ

Формат А4

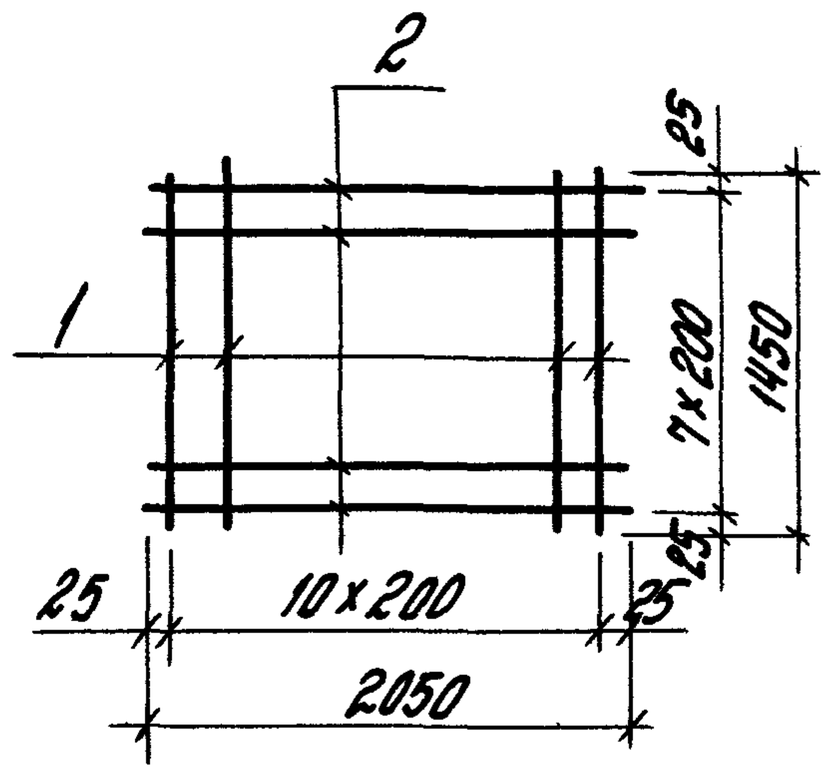

Марка сетки	Поз.	Наименование	Кол.	Масса ед., кг	Масса сетки, кг
2С $\frac{12А\overline{III}}{10А\overline{III}}$ 205×145	1	Ф12А$\overline{III}$, ℓ=1450	11	1,29	24,3
	2	Ф10А$\overline{III}$, ℓ=2050	8	1,26	
2С $\frac{12А\overline{III}}{12А\overline{III}}$ 205×145	1	Ф12А$\overline{III}$, ℓ=1450	11	1,29	28,8
	2	Ф12А$\overline{III}$, ℓ=2050	8	1,82	
2С $\frac{14А\overline{III}}{12А\overline{III}}$ 205×145	1	Ф14А$\overline{III}$, ℓ=1450	11	1,75	33,9
	2	Ф12А$\overline{III}$, ℓ=2050	8	1,82	

Арматура: класса А-$\overline{III}$ по ГОСТ5781-82*

Взам.инв.№ | Подпись и дата | Инв.№подл.

1.411.1-3.1-12

Гл.инж.пр.	Бажанова	
Разраб.	Святова	
Исполн.	Николаева	
Провер.	Старостина	
Н.контр.	Святова	

Сетка 2С... 205×145

Стадия	Лист	Листов
Р		1

ЦНИИПРОМЗДАНИЙ

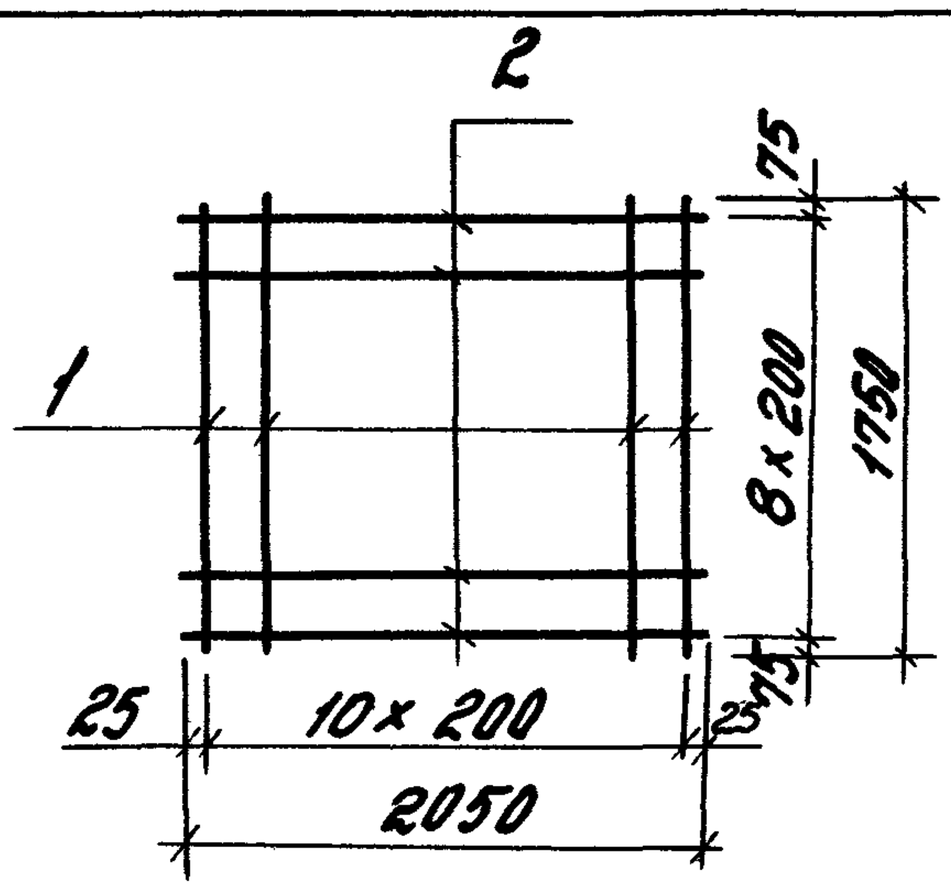

Марка сетки	Поз.	Наименование	Кол.	Масса ед., кг	Масса сетки, кг
2С $\frac{12А\overline{III}}{10А\overline{III}}$ 205×175 $\frac{75}{25}$	1	Ф12А$\overline{III}$, ℓ=1750	11	1,55	18,4
	2	Ф10А$\overline{III}$, ℓ=2050	9	1.26	
2С $\frac{14А\overline{III}}{10А\overline{III}}$ 205×175 $\frac{75}{25}$	1	Ф14А$\overline{III}$, ℓ=1750	11	2,12	34,6
	2	Ф10А$\overline{III}$, ℓ=2050	9	1,26	
2С $\frac{12А\overline{III}}{12А\overline{III}}$ 205×175 $\frac{75}{25}$	1	Ф12А$\overline{III}$, ℓ=1750	11	1,55	33,4
	2	Ф12А$\overline{III}$, ℓ=2050	9	1,82	
2С $\frac{14А\overline{III}}{12А\overline{III}}$ 205×175 $\frac{75}{25}$	1	Ф14А$\overline{III}$, ℓ=1750	11	2,12	39,7
	2	Ф12А$\overline{III}$, ℓ=2050	9	1,82	
2С $\frac{16А\overline{III}}{12А\overline{III}}$ 205×175 $\frac{75}{25}$	1	Ф16А$\overline{III}$, ℓ=1750	11	2.76	46,7
	2	Ф12А$\overline{III}$, ℓ=2050	9	1,82	

Арматура: класса А-$\overline{III}$ по ГОСТ5781-82.*

Гл.инж.пр.	Бажанова		
Разраб.	Святова		
Исполн.	Николаева		
Провер.	Старостина		
Н.контр.	Святова		

1.411.1-3.1-13

Сетка 2С... 205×175

Стадия	Лист	Листов
Р		1

ЦНИИПРОМЗДАНИЙ

Формат А4

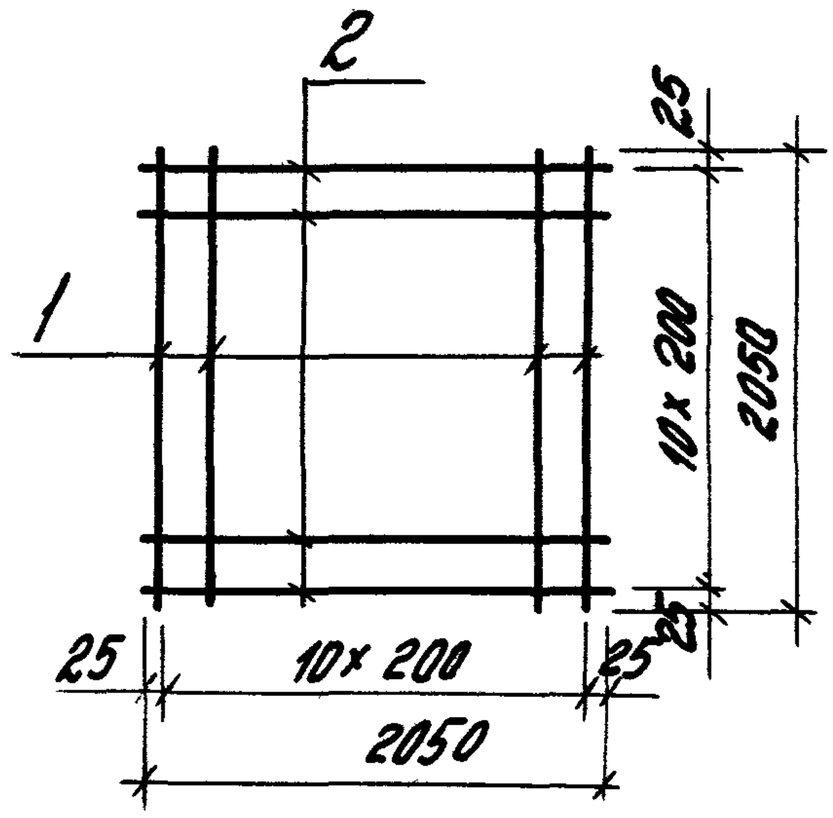

Марка сетки	Поз.	Наименование	Кол.	Масса ед., кг	Масса сетки, кг
2С $\frac{16А\overline{III}}{10А\overline{III}}$ 205×205	1	Ф16А$\overline{III}$, ℓ=2050	11	3.23	49.4
	2	Ф10А$\overline{III}$, ℓ=2050	11	1.26	
2С $\frac{18А\overline{III}}{10А\overline{III}}$ 205×205	1	Ф18А$\overline{III}$, ℓ=2050	11	4.1	59.0
	2	Ф10А$\overline{III}$, ℓ=2050	11	1.26	
2С $\frac{12А\overline{III}}{12А\overline{III}}$ 205×205	1	Ф12А$\overline{III}$, ℓ=2050	11	1.82	40.0
	2	Ф12А$\overline{III}$, ℓ=2050	11	1.82	
2С $\frac{14А\overline{III}}{14А\overline{III}}$ 205×205	1	Ф14А$\overline{III}$, ℓ=2050	11	2.48	54.6
	2	Ф14А$\overline{III}$, ℓ=2050	11	2.48	
2С $\frac{16А\overline{III}}{16А\overline{III}}$ 205×205	1	Ф16А$\overline{III}$, ℓ=2050	11	3.23	71.1
	2	Ф16А$\overline{III}$, ℓ=2050	11	3.23	

Арматура: класса А$\overline{III}$ по ГОСТ 5781-82.*

Гл. инж. пр.	Бажанова		
Разраб.	Святова		
Исполн.	Николаева		
Провер.	Старостина		
Н. контр.	Святова		

1.411.1-3.1-14

Сетка 2С... 205×205

Стадия	Лист	Листов
Р		1

ЦНИИПромзданий

Инв. № подл. | Подпись и дата | Взам. инв. №

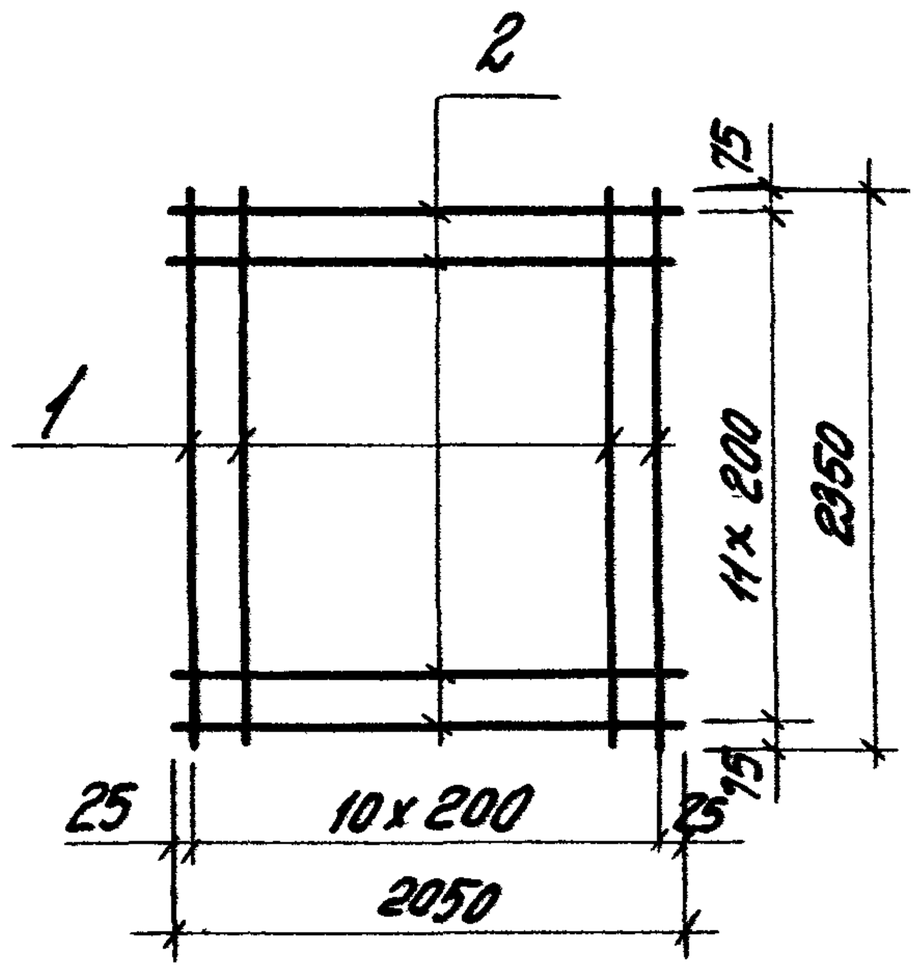

Марка сетки	Поз.	Наименование	Кол.	Масса ед., кг	Масса сетки, кг
2С $\frac{12АIII}{10АIII}$ 205 x 235 $\frac{75}{25}$	1	Ф12АIII, ℓ = 2350	11	2,09	38,1
	2	Ф10АIII, ℓ = 2050	12	1,26	
2С $\frac{14АIII}{10АIII}$ 205 x 235 $\frac{75}{25}$	1	Ф14АIII, ℓ = 2350	11	2,84	46,4
	2	Ф10АIII, ℓ = 2050	12	1,26	
2С $\frac{16АIII}{10АIII}$ 205 x 235 $\frac{75}{25}$	1	Ф16АIII, ℓ = 2350	11	3,71	55,9
	2	Ф10АIII, ℓ = 2050	12	1,26	
2С $\frac{18АIII}{10АIII}$ 205 x 235 $\frac{75}{25}$	1	Ф18АIII, ℓ = 2350	11	4,69	66,7
	2	Ф10АIII, ℓ = 2050	12	1,26	
2С $\frac{12АIII}{12АIII}$ 205 x 235 $\frac{75}{25}$	1	Ф12АIII, ℓ = 2350	11	2,09	44,83
	2	Ф12АIII, ℓ = 2050	12	1,82	
2С $\frac{14АIII}{12АIII}$ 205 x 235 $\frac{75}{25}$	1	Ф14АIII, ℓ = 2350	11	2,84	53,1
	2	Ф12АIII, ℓ = 2050	12	1,82	
2С $\frac{16АIII}{12АIII}$ 205 x 235 $\frac{75}{25}$	1	Ф16АIII, ℓ = 2350	11	3,71	62,7
	2	Ф12АIII, ℓ = 2050	12	1,82	

Гл.инж.пр.	Баженова		
Разраб.	Свяжова		
Исполн.	Николаева		
Провер.	Старостина		
Н.контр.	Светова		

1.411.1-3.1-15

Сетка 2С... 205 x 235

Стадия	Лист	Листов
Р	1	2

ЦНИИПРОМЗДАНИЙ

Формат А4

Марка сетки	Поз.	Наименование	Кол.	Масса ед., кг	Масса сетки, кг
2С $\frac{18А\overline{III}}{12А\overline{III}}$ 205×235 $\frac{75}{25}$	1	Ф18А$\overline{III}$, ℓ = 2350	11	4,69	73,4
	2	Ф12А$\overline{III}$, ℓ = 2050	12	1,82	
2С $\frac{20А\overline{III}}{12А\overline{III}}$ 205×235 $\frac{75}{25}$	1	Ф20А$\overline{III}$, ℓ = 2350	11	5,80	85,6
	2	Ф12А$\overline{III}$, ℓ = 2050	12	1,82	
2С $\frac{12А\overline{III}}{14А\overline{III}}$ 205×235 $\frac{75}{25}$	1	Ф12А$\overline{III}$, ℓ = 2350	11	2,09	52,8
	2	Ф14А$\overline{III}$, ℓ = 2050	12	2,48	
2С $\frac{14А\overline{III}}{14А\overline{III}}$ 205×235 $\frac{75}{25}$	1	Ф14А$\overline{III}$, ℓ = 2350	11	2,84	61,0
	2	Ф14А$\overline{III}$, ℓ = 2050	12	2,48	
2С $\frac{16А\overline{III}}{14А\overline{III}}$ 205×235 $\frac{75}{25}$	1	Ф16А$\overline{III}$, ℓ = 2350	11	3,71	70,6
	2	Ф14А$\overline{III}$, ℓ = 2050	12	2,48	
2С $\frac{18А\overline{III}}{14А\overline{III}}$ 205×235 $\frac{75}{25}$	1	Ф18А$\overline{III}$, ℓ = 2350	11	4,69	81,4
	2	Ф14А$\overline{III}$, ℓ = 2050	12	2,48	
2С $\frac{12А\overline{III}}{16А\overline{III}}$ 205×235 $\frac{75}{25}$	1	Ф12А$\overline{III}$, ℓ = 2350	11	2,09	61,8
	2	Ф16А$\overline{III}$, ℓ = 2050	12	3,23	
2С $\frac{14А\overline{III}}{16А\overline{III}}$ 205×235 $\frac{75}{25}$	1	Ф14А$\overline{III}$, ℓ = 2350	11	2,84	70,0
	2	Ф16А$\overline{III}$, ℓ = 2050	12	3,23	
2С $\frac{16А\overline{III}}{16А\overline{III}}$ 205×235 $\frac{75}{25}$	1	Ф16А$\overline{III}$, ℓ = 2350	11	3,71	79,6
	2	Ф16А$\overline{III}$, ℓ = 2050	12	3,23	

Арматура: класса А-$\overline{III}$ по ГОСТ 5781-82.*

Инв. № подл. | Подпись и дата | Взам. инв. №

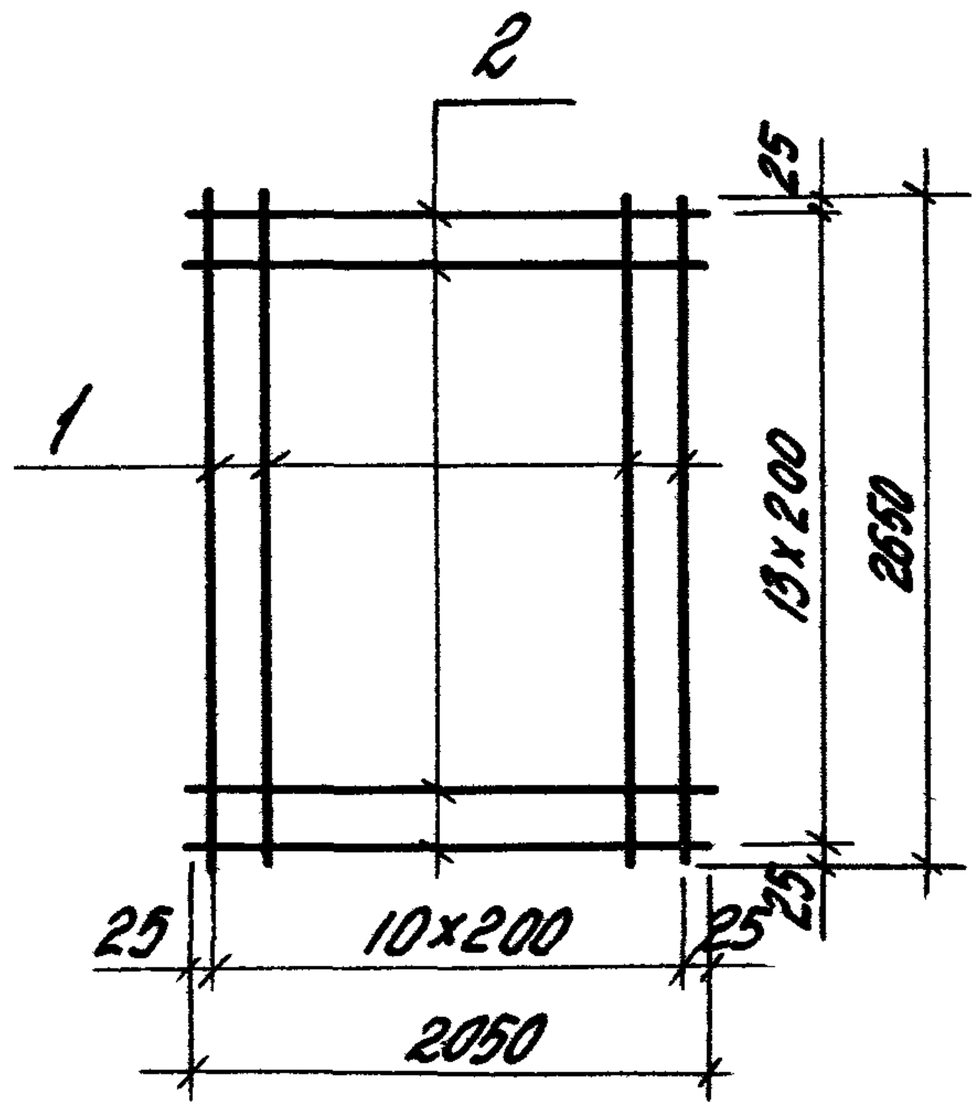

Марка сетки	Поз.	Наименование	Кол.	Масса ед., кг	Масса сетки, кг
2С $\frac{16А\,III}{10А\,III}$ 205×265	1	Ф16А III, ℓ = 2650	11	4,18	63,6
	2	Ф10А III, ℓ = 2050	14	1,26	
2С $\frac{18А\,III}{10А\,III}$ 205×265	1	Ф18А III, ℓ = 2650	11	5,29	75,8
	2	Ф10А III, ℓ = 2050	14	1,26	
2С $\frac{20А\,III}{10А\,III}$ 205×265	1	Ф20А III, ℓ = 2650	11	6,53	89,5
	2	Ф10А III, ℓ = 2050	14	1,26	
2С $\frac{22А\,III}{10А\,III}$ 205×265	1	Ф22А III, ℓ = 2650	11	7,91	104,7
	2	Ф10А III, ℓ = 2050	14	1,26	
2С $\frac{25А\,III}{10А\,III}$ 205×265	1	Ф25А III, ℓ = 2650	11	10,18	129,6
	2	Ф10А III, ℓ = 2050	14	1,26	
2С $\frac{18А\,III}{12А\,III}$ 205×265	1	Ф18А III, ℓ = 2650	11	5,29	83,7
	2	Ф12А III, ℓ = 2050	14	1,82	
2С $\frac{20А\,III}{12А\,III}$ 205×265	1	Ф20А III, ℓ = 2650	11	6,53	97,3
	2	Ф12А III, ℓ = 2050	14	1,82	

Арматура: класса А-III по ГОСТ5781-82*

Гл.инж.пр.	Божанова		
Разраб.	Святова		
Исполн.	Николаева		
Провер.	Старостина		
Н.контр.	Святова		

1.411.1-3.1-16

Сетка 2С... 205 × 265

Стадия	Лист	Листов
Р		1

ЦНИИПРОМЗДАНИЙ

Формат А4

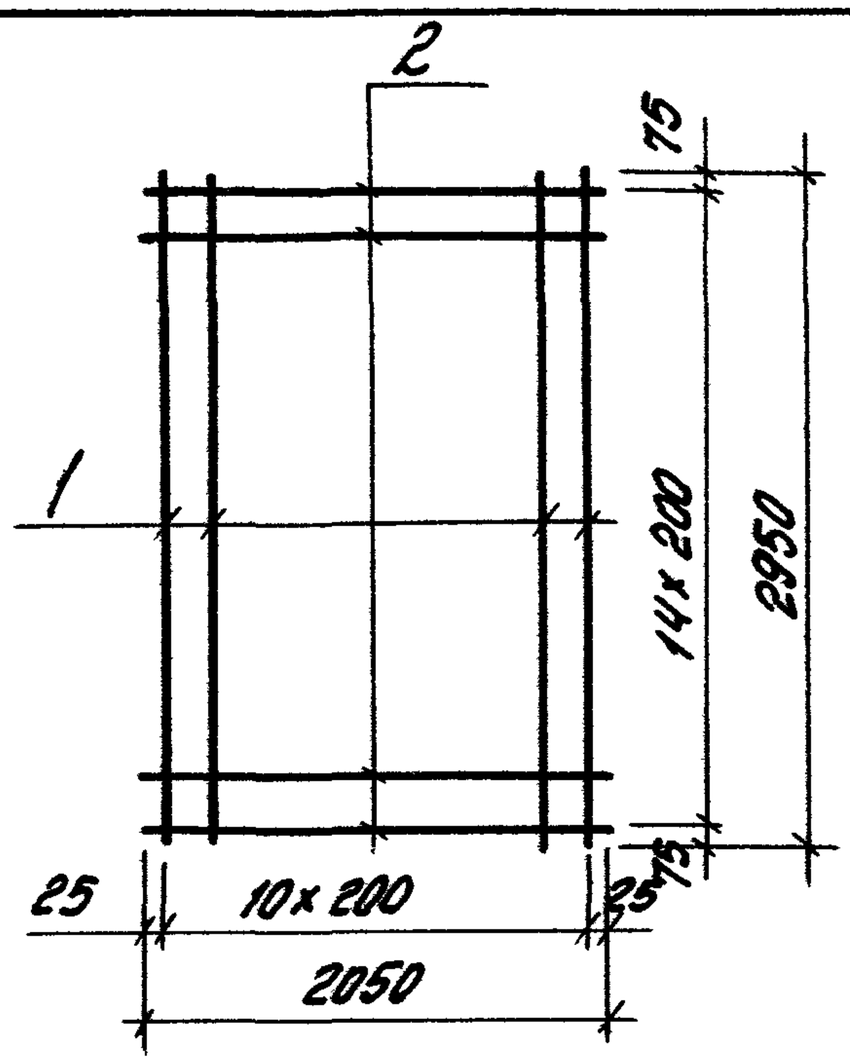

Марка сетки	Поз.	Наименование	Кол.	Масса ед., кг	Масса сетки, кг
2С $\frac{18А\overline{III}}{10А\overline{III}}$ 205 x 295 $\frac{75}{25}$	1	ф18А$\overline{III}$, ℓ = 2950	11	5.89	83.7
	2	ф10А$\overline{III}$, ℓ = 2050	15	1.26	
2С $\frac{20А\overline{III}}{10А\overline{III}}$ 205 x 295 $\frac{75}{25}$	1	ф20А$\overline{III}$, ℓ = 2950	11	7.27	98.9
	2	ф10А$\overline{III}$, ℓ = 2050	15	1.26	
2С $\frac{22А\overline{III}}{10А\overline{III}}$ 205 x 295 $\frac{75}{25}$	1	ф22А$\overline{III}$, ℓ = 2950	11	8.80	115.7
	2	ф10А$\overline{III}$, ℓ = 2050	15	1.26	
2С $\frac{25А\overline{III}}{10А\overline{III}}$ 205 x 295 $\frac{75}{25}$	1	ф25А$\overline{III}$, ℓ = 2950	11	11.33	143.5
	2	ф10А$\overline{III}$, ℓ = 2050	15	1.26	
2С $\frac{20А\overline{III}}{12А\overline{III}}$ 205 x 295 $\frac{75}{25}$	1	ф20А$\overline{III}$, ℓ = 2950	11	7.27	107.3
	2	ф12А$\overline{III}$, ℓ = 2050	15	1.82	
2С $\frac{22А\overline{III}}{12А\overline{III}}$ 205 x 295 $\frac{75}{25}$	1	ф22А$\overline{III}$, ℓ = 2950	11	8.80	124.1
	2	ф12А$\overline{III}$, ℓ = 2050	15	1.82	

Арматура: класса А-$\overline{III}$ по ГОСТ5781-82*

Гл.инж.пр.	Бажанова		
Разраб.	Святова		
Исполн.	Николаева		
Провер.	Старостина		
Н.контр.	Святова		

1.411.1-3.1-17

Сетка 2С... 205 x 295

Стадия	Лист	Листов
Р		1

ЦНИИПРОМЗДАНИЙ

Инв.№подл. | Подпись и дата | Взам.инв.№

24036-02 14 Формат А4

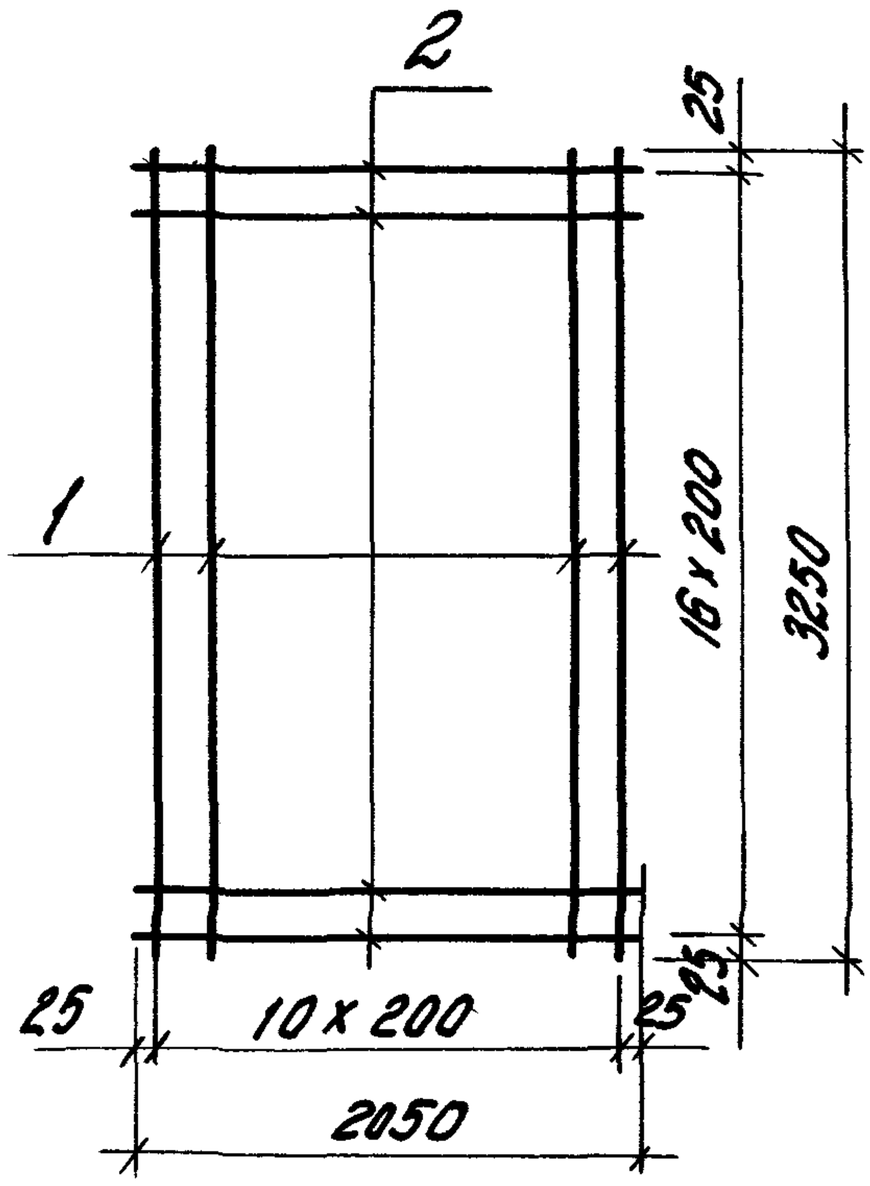

Марка сетки	Поз.	Наименование	Кол.	Масса ед., кг	Масса сетки, кг.
2С $\frac{18A\overline{III}}{10A\overline{III}}$ 205 × 325	1	ф18А$\overline{III}$, ℓ = 3250	11	6,49	92,8
	2	ф10А$\overline{III}$, ℓ = 2050	17	1,26	
2С $\frac{20A\overline{III}}{10A\overline{III}}$ 205×325	1	ф 20А$\overline{III}$, ℓ = 3250	11	8,01	109,5
	2	ф 10А$\overline{III}$, ℓ = 2050	17	1,26	
2С $\frac{22A\overline{III}}{10A\overline{III}}$ 205 × 325	1	ф22А$\overline{III}$, ℓ = 3250	11	9,70	128,1
	2	ф10А$\overline{III}$, ℓ = 2050	17	1,26	
2С $\frac{25A\overline{III}}{10A\overline{III}}$ 205× 325	1	ф 25А$\overline{III}$, ℓ = 3250	11	12,48	158,7
	2	ф10А$\overline{III}$, ℓ = 2050	17	1,26	
2С $\frac{25A\overline{III}}{12A\overline{III}}$ 205× 325	1	ф 25А$\overline{III}$, ℓ = 3250	11	12,48	168,2
	2	ф 12А$\overline{III}$, ℓ = 2050	17	1,82	

Арматура: класса А-$\overline{III}$ по ГОСТ 5781-82*

Гл. инж. пр.	Бажанова		
Разраб.	Святова		
Исполн.	Николаева		
Провер.	Старостина		
Н. контр.	Святова		

1.411.1-3.1-18

Сетка 2С... 205 × 325

Стадия	Лист	Листов
Р		1

ЦНИИПРОМЗДАНИЙ

Формат А4

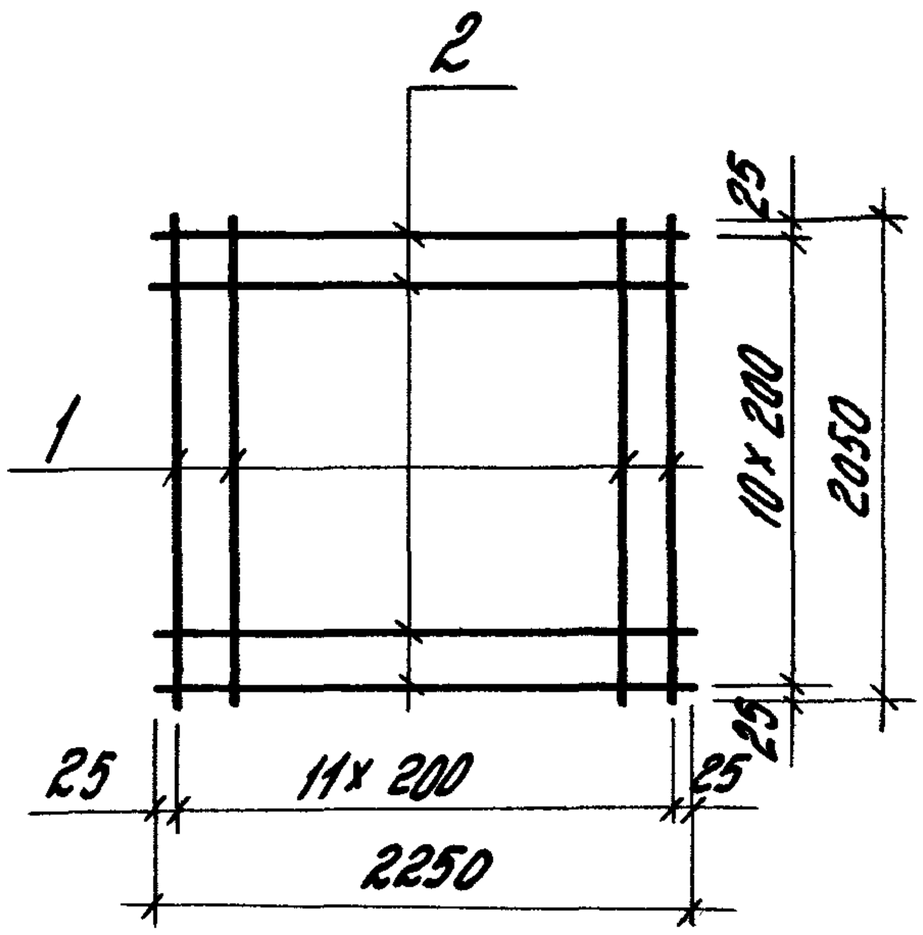

Марка сетки	Поз.	Наименование	Кол.	Масса ед., кг	Масса сетки, кг
2С $\frac{12А\overline{III}}{10А\overline{III}}$ 225 x 205	1	ф12А$\overline{III}$, ℓ = 2050	12	1.82	37.1
	2	ф10А$\overline{III}$, ℓ = 2250	11	1.39	
2С $\frac{14А\overline{III}}{10А\overline{III}}$ 225 x 205	1	ф14А$\overline{III}$, ℓ = 2050	12	2.48	45.1
	2	ф10А$\overline{III}$, ℓ = 2250	11	1.39	
2С $\frac{16А\overline{III}}{10А\overline{III}}$ 225 x 205	1	ф16А$\overline{III}$, ℓ = 2050	12	3.23	54.1
	2	ф10А$\overline{III}$, ℓ = 2250	11	1.39	
2С $\frac{18А\overline{III}}{12А\overline{III}}$ 225 x 205	1	ф18А$\overline{III}$, ℓ = 2050	12	4.10	71.2
	2	ф12А$\overline{III}$, ℓ = 2250	11	2.00	
2С $\frac{18А\overline{III}}{14А\overline{III}}$ 225 x 205	1	ф18А$\overline{III}$, ℓ = 2050	12	4.10	79.1
	2	ф14А$\overline{III}$, ℓ = 2250	11	2.72	

Арматура: класса А-$\overline{III}$ по ГОСТ 5781-82*

Инв. № подл. | Подпись и дата | Взам. инв. №

1.411.1-3.1-19

Гл. инж. пр.	Бажанова	
Разраб.	Святова	
Исполн.	Николаева	
Провер.	Старостина	
Н. контр.	Святова	

Сетка 2С... 225 x 205

Стадия	Лист	Листов
Р		1

ЦНИИПРОМЗДАНИЙ

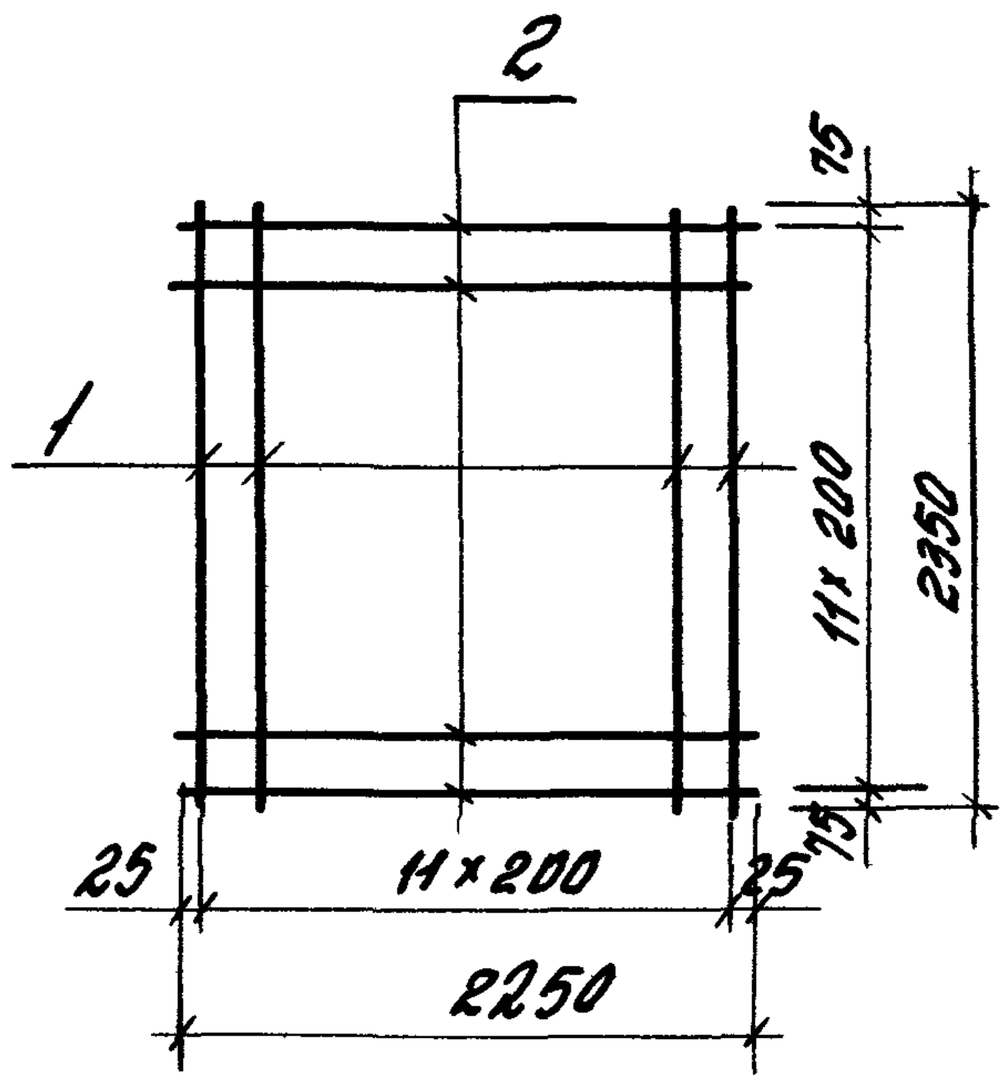

Марка сетки	Поз.	Наименование	Кол.	Масса ед., кг	Масса сетки, кг
2С $\frac{14АIII}{14АIII}$ 225 x 235 $\frac{75}{25}$	1	Ф 14АIII, ℓ=2350	12	2.84	66.7
	2	Ф 14АIII, ℓ=2250	12	2.72	
2С $\frac{16АIII}{16АIII}$ 225 x 235 $\frac{75}{25}$	1	Ф 16АIII, ℓ=2350	12	3.71	87.1
	2	Ф 16АIII, ℓ=2250	12	3.55	

Арматура: класса А-III по ГОСТ 5781-82*

Гл. инж. пр.	Баженова		
Разраб.	Святова		
Испол.	Николаева		
Провер.	Старостина		
Н. контр.	Святова		

1.411.1-3.1-20

Сетка 2С... 225 x 235

Стадия	Лист	Листов
Р		1

ЦНИИПРОМЗДАНИЙ

Формат А4

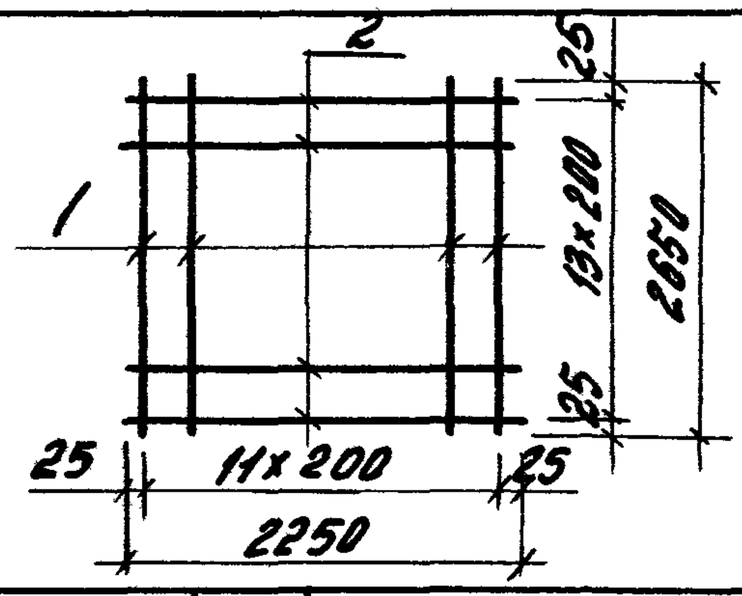

Марка сетки	Поз.	Наименование	Кол.	Масса, ед., кг	Масса, сетки кг
2С $\frac{18А\,III}{10А\,III}$ 225 x 265	1	ф 18А III, ℓ = 2650	12	5,29	82.9
	2	ф 10А III, ℓ = 2250	14	1,39	
2С $\frac{14А\,III}{12А\,III}$ 225 x 265	1	ф 14А III, ℓ = 2650	12	3,20	66.4
	2	ф 12А III, ℓ = 2250	14	2,00	
2С $\frac{16А\,III}{12А\,III}$ 225 x 265	1	ф 16А III, ℓ = 2650	12	4,18	78,2
	2	ф 12А III, ℓ = 2250	14	2,00	
2С $\frac{18А\,III}{12А\,III}$ 225 x 265	1	ф 18А III, ℓ = 2650	12	5,29	91.5
	2	ф 12А III, ℓ = 2250	14	2,00	
2С $\frac{20А\,III}{12А\,III}$ 225 x 265	1	ф 20А III, ℓ = 2650	12	6,53	106.4
	2	ф 12А III, ℓ = 2250	14	2,00	
2С $\frac{10А\,III}{14А\,III}$ 225 x 265	1	ф 10А III, ℓ = 2650	12	1,64	57.8
	2	ф 14А III, ℓ = 2250	14	2,72	
2С $\frac{14А\,III}{14А\,III}$ 225 x 265	1	ф 14А III, ℓ = 2650	12	3,20	76.5
	2	ф 14А III, ℓ = 2250	14	2,72	
2С $\frac{16А\,III}{14А\,III}$ 225 x 265	1	ф 16А III, ℓ = 2650	12	4,18	88.2
	2	ф 14А III, ℓ = 2250	14	2.72	
2С $\frac{12А\,III}{16А\,III}$ 225 x 265	1	ф 12А III, ℓ = 2650	12	2.35	77.9
	2	ф 16А III, ℓ = 2250	14	3,55	
2С $\frac{16А\,III}{16А\,III}$ 225 x 265	1	ф 16А III, ℓ = 2650	12	4,18	99.9
	2	ф 16А III, ℓ = 2250	14	3,55	
2С $\frac{18А\,III}{16А\,III}$ 225 x 265	1	ф 18А III, ℓ = 2650	12	5,29	113.2
	2	ф 16А III, ℓ = 2250	14	3,55	

Арматура: класса А-III по ГОСТ 5781-82*

1.411.1-3.1-21

Гл. инж. пр.	Бажанова		
Разраб.	Святова		
Исполн.	Николаева		
Провер.	Старостина		
Н. контр.	Святова		

Сетка 2С... 225 x 265

Стадия	Лист	Листов
Р		1

ЦНИИПРОМЗДАНИЙ

Инв. № подл. | Подпись и дата | Взам. инв. №

Формат А4

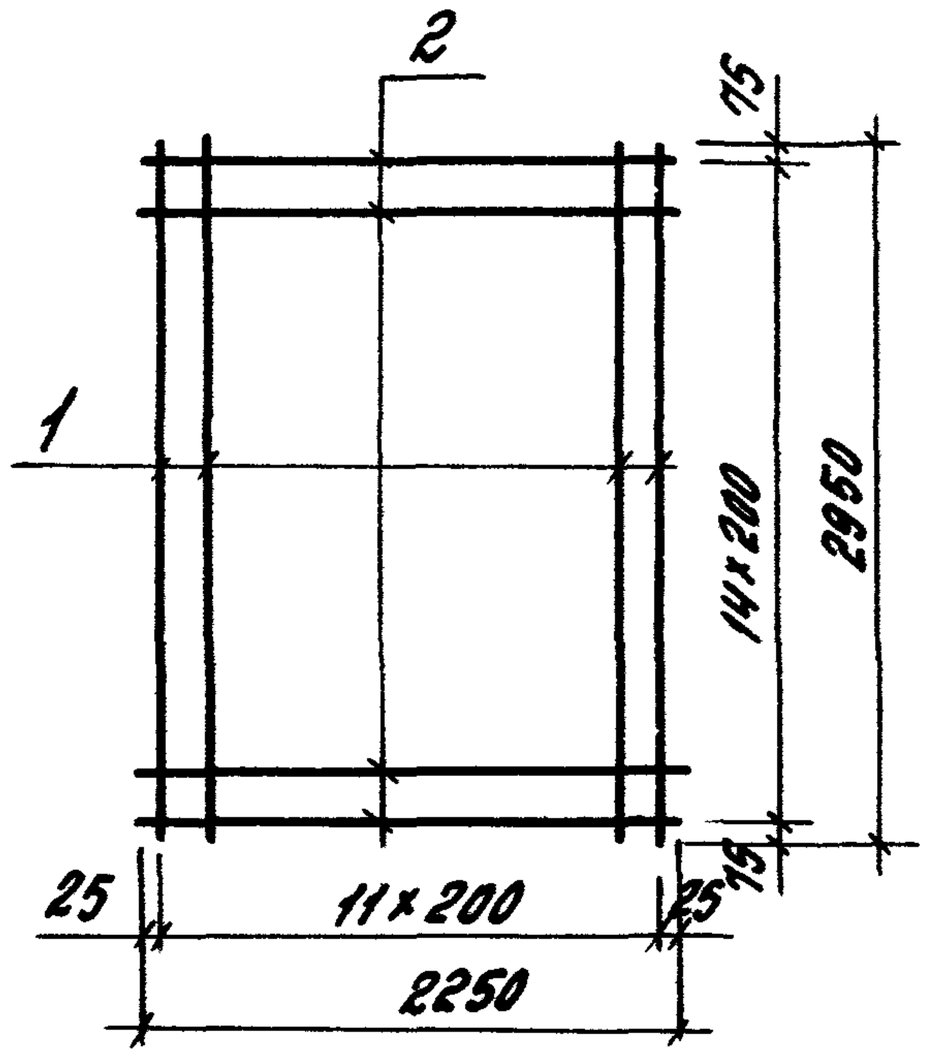

Марка сетки	Поз.	Наименование	Кол.	Масса, ед., кг	Масса сетки, кг
2С $\frac{16А\overline{III}}{10А\overline{III}}$ 225×295 $\frac{75}{25}$	1	Ф16А$\overline{III}$, ℓ = 2950	12	4,66	76,8
	2	Ф10А$\overline{III}$, ℓ = 2250	15	1,39	
2С $\frac{18А\overline{III}}{10А\overline{III}}$ 225×295 $\frac{75}{25}$	1	Ф18А$\overline{III}$, ℓ = 2950	12	5,89	91,5
	2	Ф10А$\overline{III}$, ℓ = 2250	15	1,39	
2С $\frac{20А\overline{III}}{10А\overline{III}}$ 225×295 $\frac{75}{25}$	1	Ф20А$\overline{III}$, ℓ = 2950	12	7,27	108,1
	2	Ф10А$\overline{III}$, ℓ = 2250	15	1,39	
2С $\frac{22А\overline{III}}{10А\overline{III}}$ 225×295 $\frac{75}{25}$	1	Ф22А$\overline{III}$, ℓ = 2950	12	8,80	126,5
	2	Ф10А$\overline{III}$, ℓ = 2250	15	1,39	
2С $\frac{18А\overline{III}}{12А\overline{III}}$ 225×295 $\frac{75}{25}$	1	Ф18А$\overline{III}$, ℓ = 2950	12	5,89	100,7
	2	Ф12А$\overline{III}$, ℓ = 2250	15	2,00	
2С $\frac{20А\overline{III}}{12А\overline{III}}$ 225×295 $\frac{75}{25}$	1	Ф20А$\overline{III}$, ℓ = 2950	12	7,27	117,2
	2	Ф12А$\overline{III}$, ℓ = 2250	15	2,00	
2С $\frac{22А\overline{III}}{12А\overline{III}}$ 225×295 $\frac{75}{25}$	1	Ф22А$\overline{III}$, ℓ = 2950	12	8,80	135,6
	2	Ф12А$\overline{III}$, ℓ = 2250	15	2,00	
Арматура: класса А-$\overline{III}$ по ГОСТ 5781-82*					

			1.411.1-3.1-22
Гл.инж.пр.	Бажанова		Сетка 2С... 225×295
Разраб.	Святова		
Исполн.	Николаева		
Провер.	Старостина		
Н.контр.	Святова		

Стадия	Лист	Листов
Р		1

ЦНИИПРОМЗДАНИЙ

Формат А4

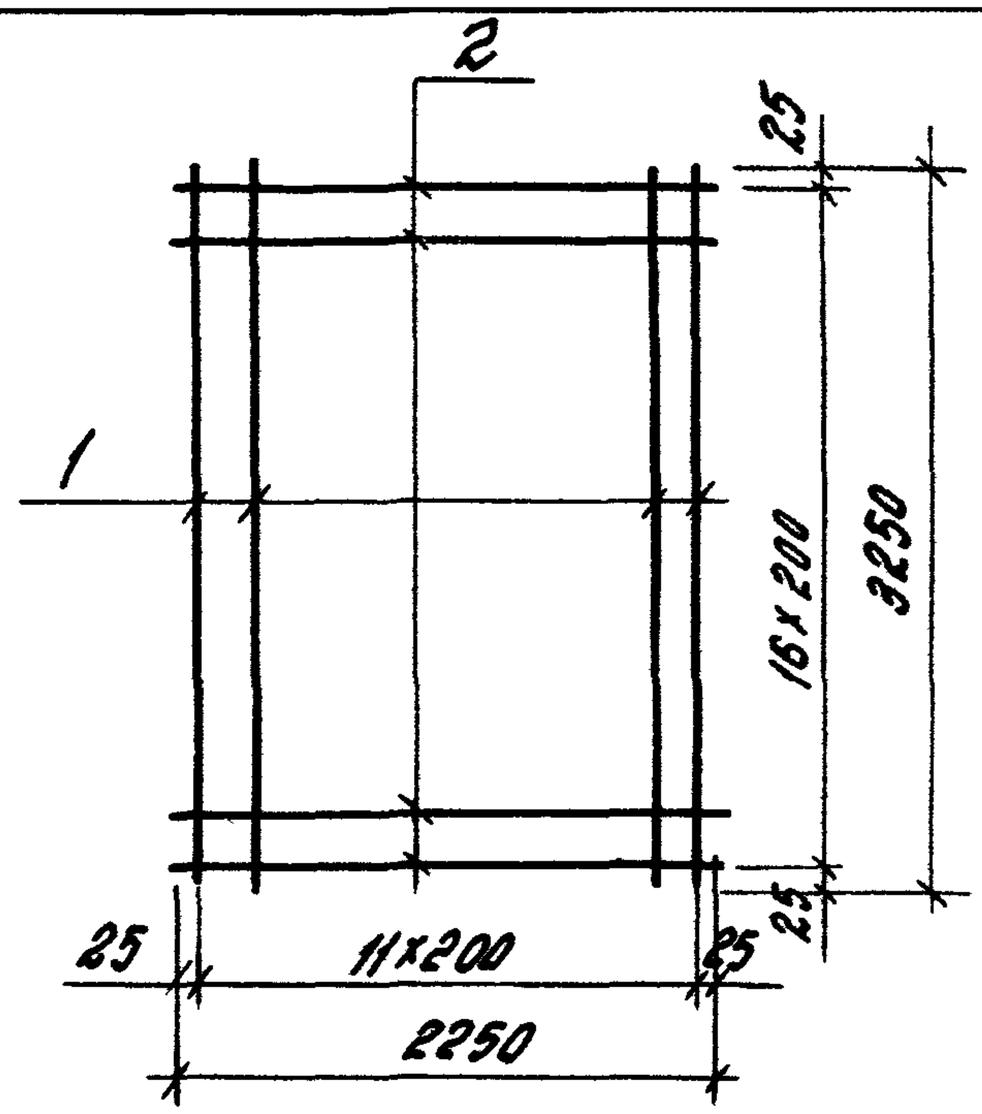

Марка сетки	Поз.	Наименование	Кол.	Масса ед. кг	Масса сетки, кг
2С $\frac{14А\overline{III}}{10А\overline{III}}$ 225×325	1	Ф14А$\overline{III}$, ℓ=3250	12	3.93	70,8
	2	Ф10А$\overline{III}$, ℓ=2250	17	1.39	
2С $\frac{16А\overline{III}}{10А\overline{III}}$ 225×325	1	Ф16А$\overline{III}$, ℓ=3250	12	5.13	85,2
	2	Ф10А$\overline{III}$, ℓ=2250	17	1.39	
2С $\frac{18А\overline{III}}{10А\overline{III}}$ 225×325	1	Ф18А$\overline{III}$, ℓ=3250	12	6.49	101,5
	2	Ф10А$\overline{III}$, ℓ=2250	17	1.39	
2С $\frac{20А\overline{III}}{10А\overline{III}}$ 225×325	1	Ф20А$\overline{III}$, ℓ=3250	12	8,01	119,8
	2	Ф10А$\overline{III}$, ℓ=2250	17	1.39	
2С $\frac{22А\overline{III}}{10А\overline{III}}$ 225×325	1	Ф22А$\overline{III}$, ℓ=3250	12	9.70	140,0
	2	Ф10А$\overline{III}$, ℓ=2250	17	1.39	
2С $\frac{12А\overline{III}}{12А\overline{III}}$ 225×325	1	Ф12А$\overline{III}$, ℓ=3250	12	2,89	68,7
	2	Ф12А$\overline{III}$, ℓ=2250	17	2,00	
2С $\frac{16А\overline{III}}{12А\overline{III}}$ 225×325	1	Ф16А$\overline{III}$, ℓ=3250	12	5.13	95,6
	2	Ф12А$\overline{III}$, ℓ=2250	17	2,00	

Арматура: класса А-$\overline{III}$ по ГОСТ5781-82*

Взам. инв.№ | Подпись и дата | Инв.№подл.

Гл.инж.пр.	Бажанова		
Разраб.	Святова		
Исполн.	Николаева		
Провер.	Старостина		
Н.контр.	Святова		

1.411.1-3.1-23

Сетка 2С... 225×325

Стадия	Лист	Листов
Р	1	2

ЦНИИПРОМЗДАНИЙ

24036-02 17 Формат А4

Марка сетки	Поз.	Наименование	Кол.	Масса ед., кг	Масса сетки, кг
2С $\frac{20А\underline{III}}{12А\underline{III}}$ 225×325	1	Ф20А$\underline{III}$, ℓ=3250	12	8.01	130,1
	2	Ф12А$\underline{III}$, ℓ=2250	17	2,00	
2С $\frac{22А\underline{III}}{12А\underline{III}}$ 225×325	1	Ф22А$\underline{III}$, ℓ=3250	12	9,70	150,4
	2	Ф12А$\underline{III}$, ℓ=2250	17	2,00	
2С $\frac{12А\underline{III}}{14А\underline{III}}$ 225×325	1	Ф12А$\underline{III}$, ℓ=3250	12	2,89	80,9
	2	Ф14А$\underline{III}$, ℓ=2250	17	2,72	
2С $\frac{14А\underline{III}}{14А\underline{III}}$ 225×325	1	Ф14А$\underline{III}$, ℓ=3250	12	3,93	93,4
	2	Ф14А$\underline{III}$, ℓ=2250	17	2,72	
2С $\frac{16А\underline{III}}{14А\underline{III}}$ 225×325	1	Ф16А$\underline{III}$. ℓ=3250	12	5,13	107,8
	2	Ф14А$\underline{III}$, ℓ=2250	17	2,72	
2С $\frac{18А\underline{III}}{14А\underline{III}}$ 225×325	1	Ф18А$\underline{III}$, ℓ=3250	12	6,49	124,1
	2	Ф14А$\underline{III}$, ℓ=2250	17	2,72	
2С $\frac{20А\underline{III}}{14А\underline{III}}$ 225×325	1	Ф20А$\underline{III}$, ℓ=3250	12	8,01	142,4
	2	Ф14А$\underline{III}$, ℓ=2250	17	2,72	
2С $\frac{22А\underline{III}}{14А\underline{III}}$ 225×325	1	Ф22А$\underline{III}$, ℓ=3250	12	9,70	162,6
	2	Ф14А$\underline{III}$, ℓ=2250	17	2,72	
2С $\frac{14А\underline{III}}{16А\underline{III}}$ 225×325	1	Ф14А$\underline{III}$, ℓ=3250	12	3,93	107,5
	2	Ф16А$\underline{III}$, ℓ=2250	17	3,55	
2С $\frac{16А\underline{III}}{16А\underline{III}}$ 225×325	1	Ф16А$\underline{III}$, ℓ=3250	12	5,13	121,9
	2	Ф16А$\underline{III}$, ℓ=2250	17	3,55	
2С $\frac{18А\underline{III}}{16А\underline{III}}$ 225×325	1	Ф18А$\underline{III}$, ℓ=3250	12	6,49	138,2
	2	Ф16А$\underline{III}$, ℓ=2250	17	3,55	
2С $\frac{22А\underline{III}}{16А\underline{III}}$ 225×325	1	Ф22А$\underline{III}$, ℓ=3250	12	9,70	176,8
	2	Ф16А$\underline{III}$, ℓ=2250	17	3,55	

Арматура: класса А-$\underline{III}$ по ГОСТ 5781-82*

Формат А4

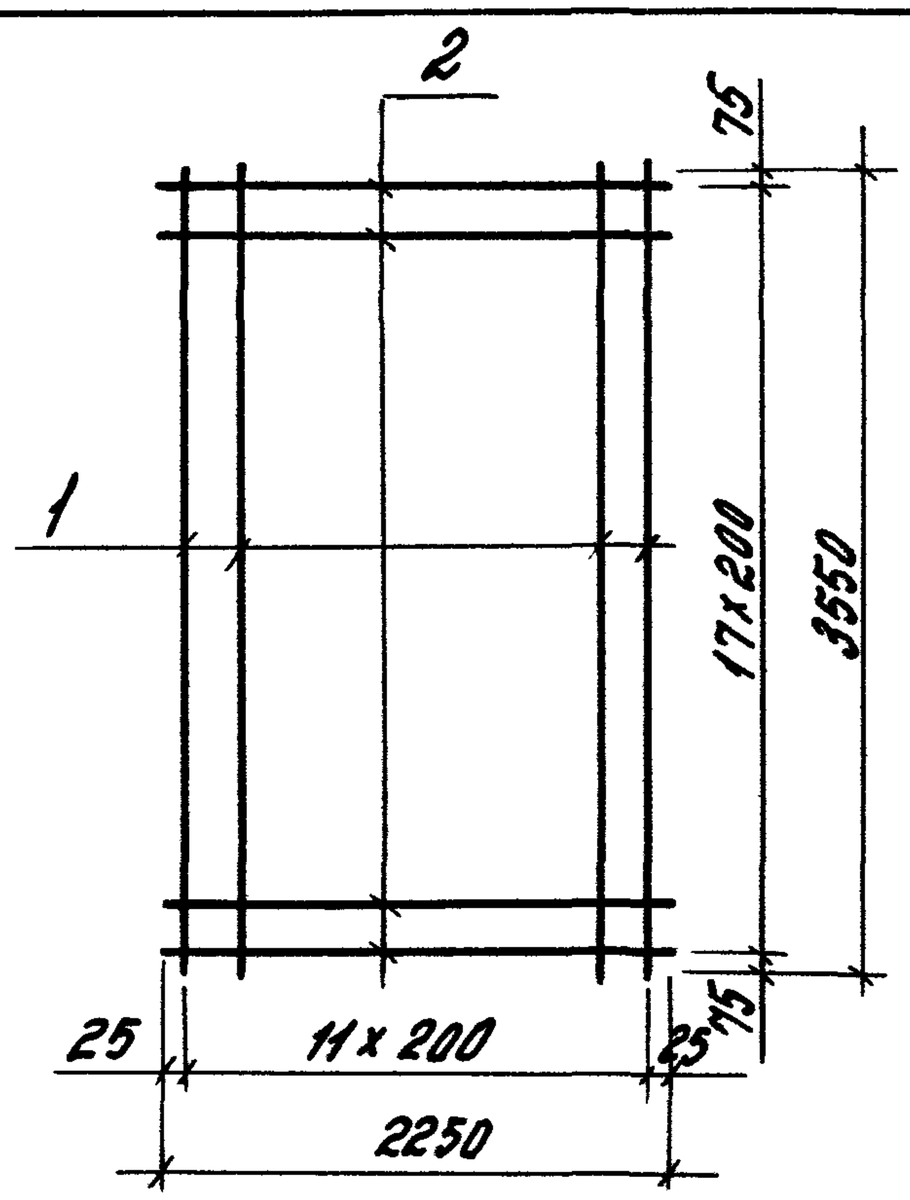

Марка сетки	Поз.	Наименование	Кол.	Масса ед., кг	Масса сетки, кг
2С $\frac{20A\overline{III}}{10A\overline{III}}$ 225×355 $\frac{75}{25}$	1	Ф20А$\overline{III}$, ℓ=3550	12	8.75	130,0
	2	Ф10А$\overline{III}$, ℓ=2250	18	1.39	
2С $\frac{22A\overline{III}}{10A\overline{III}}$ 225×355 $\frac{75}{25}$	1	Ф22А$\overline{III}$, ℓ=3550	12	10,59	152,1
	2	Ф10А$\overline{III}$, ℓ=2250	18	1,39	
2С $\frac{25A\overline{III}}{10A\overline{III}}$ 225×355 $\frac{75}{25}$	1	Ф25А$\overline{III}$, ℓ=3550	12	13,63	188,6
	2	Ф10А$\overline{III}$, ℓ=2250	18	1,39	
2С $\frac{14A\overline{III}}{12A\overline{III}}$ 225×355 $\frac{75}{25}$	1	Ф14А$\overline{III}$, ℓ=3550	12	4,29	87,5
	2	Ф12А$\overline{III}$, ℓ=2250	18	2,00	
2С $\frac{20A\overline{III}}{12A\overline{III}}$ 225×355 $\frac{75}{25}$	1	Ф20А$\overline{III}$, ℓ=3550	12	8,75	141,0
	2	Ф12А$\overline{III}$, ℓ=2250	18	2,00	
2С $\frac{16A\overline{III}}{14A\overline{III}}$ 225×355 $\frac{75}{25}$	1	Ф16А$\overline{III}$, ℓ=3550	12	5,60	116,2
	2	Ф14А$\overline{III}$, ℓ=2250	18	2,72	

Инв. № подл. | Подпись и дата | Взам. инв. №

1.411.1-3.1-24

Гл. инж. пр.	Бажанова	
Разраб.	Святова	
Исполн.	Николаева	
Провер.	Старостина	
Н. контр.	Святова	

Сетка 2С... 225×355

Стадия	Лист	Листов
Р	1	2

ЦНИИПРОМЗДАНИЙ

Марка сетки	Поз.	Наименование	Кол.	Масса ед., кг	Масса сетки, кг
2С $\frac{18А\underline{III}}{14А\underline{III}}$ 225×355 $\frac{75}{25}$	1	Ф18А$\underline{III}$, ℓ=3550	12	7.09	134.0
	2	Ф14А$\underline{III}$, ℓ=2250	18	2.72	
2С $\frac{20А\underline{III}}{14А\underline{III}}$ 225×355 $\frac{75}{25}$	1	Ф20А$\underline{III}$, ℓ=3550	12	8.75	154.0
	2	Ф14А$\underline{III}$, ℓ=2250	18	2.72	
2С $\frac{22А\underline{III}}{14А\underline{III}}$ 225×355 $\frac{75}{25}$	1	Ф22А$\underline{III}$, ℓ=3550	12	10.59	176.0
	2	Ф14А$\underline{III}$, ℓ=2250	18	2.72	
2С $\frac{18А\underline{III}}{16А\underline{III}}$ 225×355 $\frac{75}{25}$	1	Ф18А$\underline{III}$, ℓ=3550	12	7.09	149.0
	2	Ф16А$\underline{III}$, ℓ=2250	18	3.55	
2С $\frac{20А\underline{III}}{16А\underline{III}}$ 225×355 $\frac{75}{25}$	1	Ф20А$\underline{III}$, ℓ=3550	12	8.75	168.9
	2	Ф16А$\underline{III}$, ℓ=2250	18	3.55	
2С $\frac{22А\underline{III}}{16А\underline{III}}$ 225×355 $\frac{75}{25}$	1	Ф22А$\underline{III}$, ℓ=3550	12	10.59	191.0
	2	Ф16А$\underline{III}$, ℓ=2250	18	3.55	
2С $\frac{25А\underline{III}}{16А\underline{III}}$ 225×355 $\frac{75}{25}$	1	Ф25А$\underline{III}$, ℓ=3550	12	13.63	227.5
	2	Ф16А$\underline{III}$, ℓ=2250	18	3.55	

Арматура: класса А-$\underline{III}$ по ГОСТ5781-82*

Формат А4

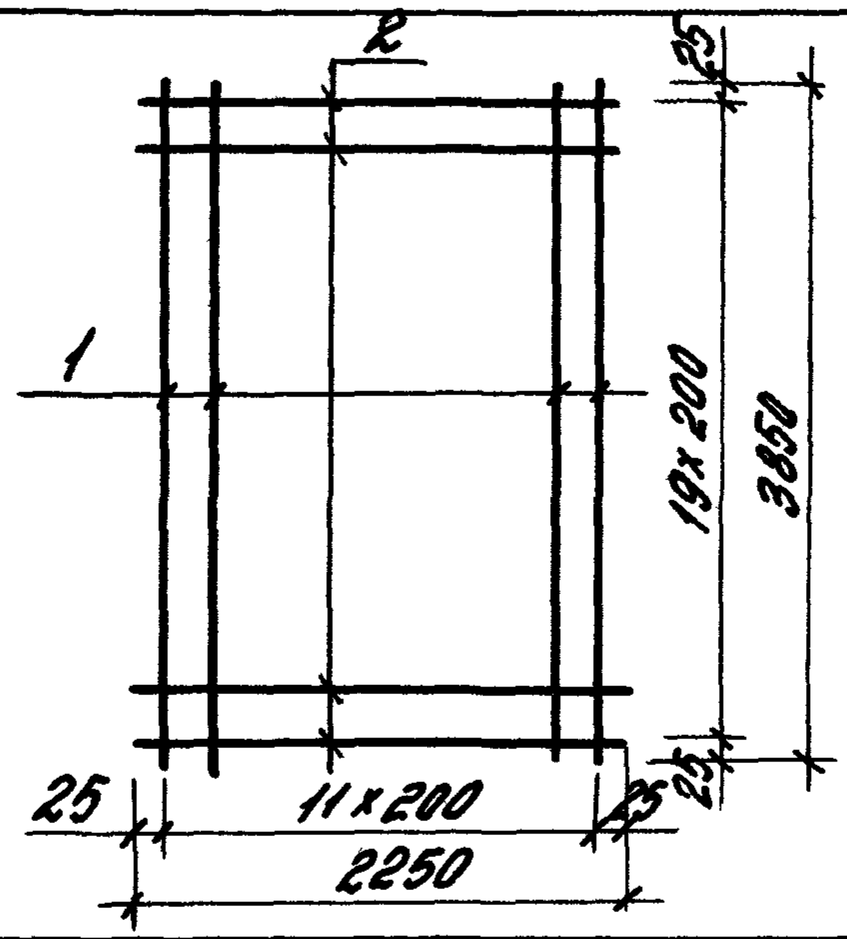

Марка сетки	Поз.	Наименование	Кол.	Масса ед., кг	Масса сетки, кг
2С $\frac{18A\underline{III}}{12A\underline{III}}$ 225×385	1	Ф18А$\underline{III}$, ℓ=3850	12	7.69	132.3
	2	Ф12А$\underline{III}$, ℓ=2250	20	2.00	
2С $\frac{20A\underline{III}}{12A\underline{III}}$ 225×385	1	Ф20А$\underline{III}$, ℓ=3850	12	9.49	153.9
	2	Ф12А$\underline{III}$, ℓ=2250	20	2.00	
2С $\frac{22A\underline{III}}{12A\underline{III}}$ 225×385	1	Ф22А$\underline{III}$, ℓ=3850	12	11.49	177.9
	2	Ф12А$\underline{III}$, ℓ=2250	20	2.00	
2С $\frac{25A\underline{III}}{12A\underline{III}}$ 225×385	1	Ф25А$\underline{III}$, ℓ=3850	12	14.78	217.4
	2	Ф12А$\underline{III}$, ℓ=2250	20	2.00	
2С $\frac{18A\underline{III}}{14A\underline{III}}$ 225×385	1	Ф18А$\underline{III}$, ℓ=3850	12	7.69	146.7
	2	Ф14А$\underline{III}$, ℓ=2250	20	2.72	
2С $\frac{20A\underline{III}}{14A\underline{III}}$ 225×385	1	Ф20А$\underline{III}$, ℓ=3850	12	9.49	168.3
	2	Ф14А$\underline{III}$, ℓ=2250	20	2.72	
2С $\frac{22A\underline{III}}{14A\underline{III}}$ 225×385	1	Ф22А$\underline{III}$, ℓ=3850	12	11.49	192.3
	2	Ф14А$\underline{III}$, ℓ=2250	20	2.72	
2С $\frac{25A\underline{III}}{16A\underline{III}}$ 225×385	1	Ф25А$\underline{III}$, ℓ=3850	12	14.78	248.4
	2	Ф16А$\underline{III}$, ℓ=2250	20	3.55	

Арматура: класса А-$\underline{III}$ по ГОСТ 5781-82*

Гл.инж.пр.	Бажанова		1.411.1-3.1-25	
Разраб.	Святова		Сетка 2С... 225×385	Стадия: Р; Лист: ; Листов: 1
Исполн.	Николаева			ЦНИИПРОМЗДАНИЙ
Провер.	Старостина			
Н.контр.	Святова			

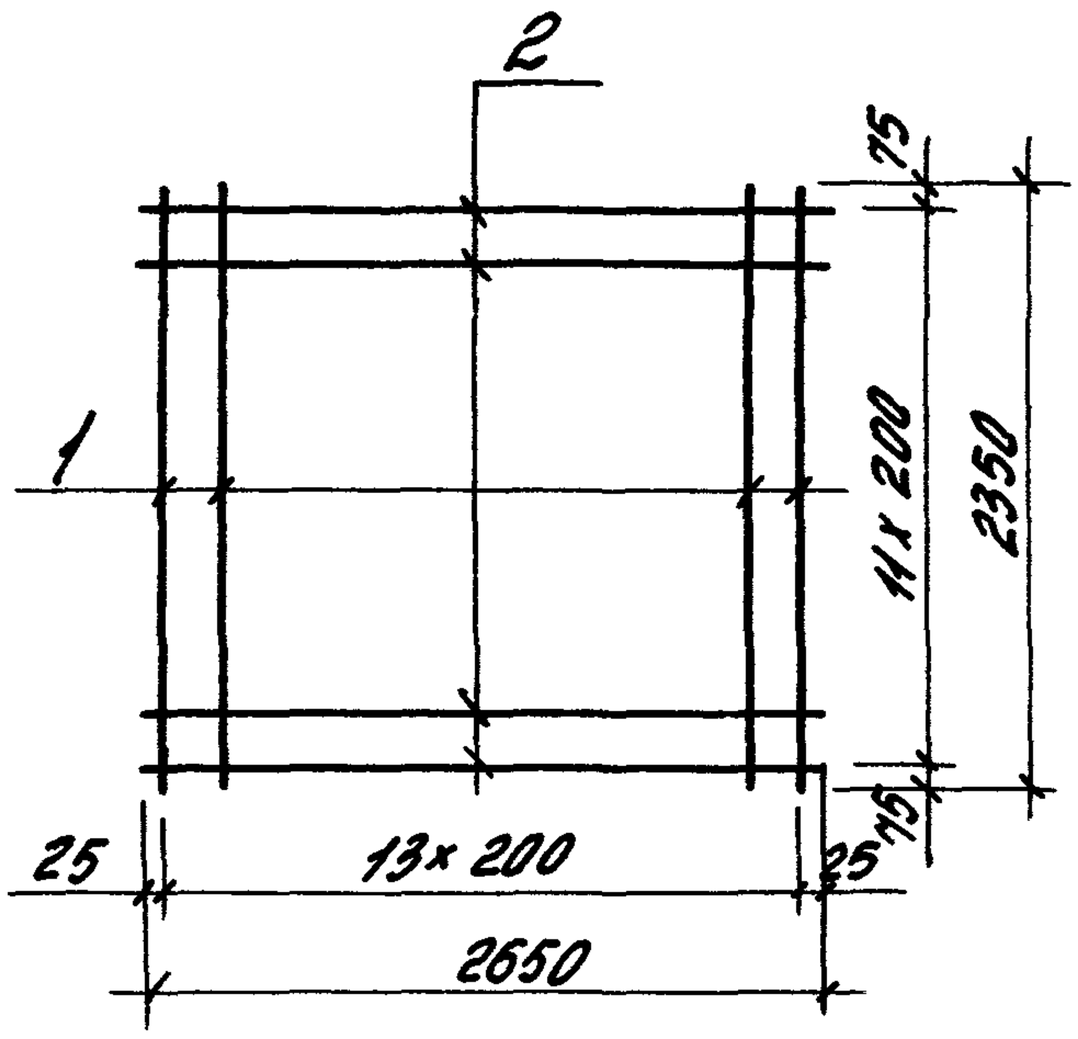

Марка сетки	Поз.	Наименование	Кол.	Масса ед., кг	Масса сетки, кг
2С $\frac{14А\underline{III}}{10А\underline{III}}$ 265x235 $\frac{75}{25}$	1	Ф14А$\underline{III}$, ℓ = 2350	14	2,84	59,5
	2	Ф10А$\underline{III}$, ℓ = 2650	12	1,64	
2С $\frac{18А\underline{III}}{14А\underline{III}}$ 265x235 $\frac{75}{25}$	1	Ф18А$\underline{III}$, ℓ = 2350	14	4,70	104,2
	2	Ф14А$\underline{III}$, ℓ = 2650	12	3.20	
2С $\frac{20А\underline{III}}{16А\underline{III}}$ 265x235 $\frac{75}{25}$	1	Ф20А$\underline{III}$, ℓ = 2350	14	5.80	131,4
	2	Ф16А$\underline{III}$, ℓ = 2650	12	4,18	

Арматура: класса А-$\underline{III}$ по ГОСТ 5781-82*

Гл.инж.пр.	Бажанова		
Разраб.	Святова		
Исполн.	Николаева		
Провер.	Старостина		
Н.контр.	Святова		

1.411.1-3.1-26

Сетка 2С... 265x235

Стадия	Лист	Листов
Р		1

ЦНИИПРОМЗДАНИЙ

Формат А4

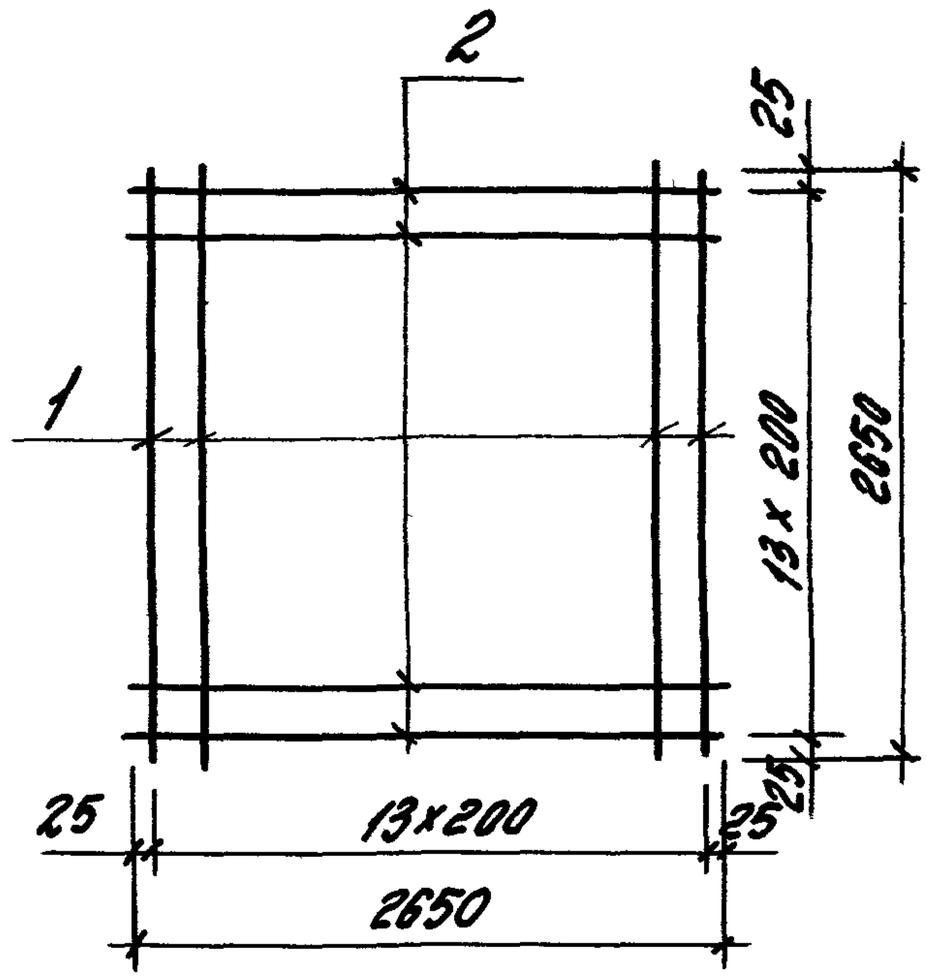

Марка сетки	Поз.	Наименование	Кол.	Масса ед., кг	Масса сетки, кг
2С $\frac{16А\,III}{12А\,III}$ 265x265	1	Ф16А III, ℓ=2650	14	4.18	91.4
	2	Ф12А III, ℓ=2650	14	2.35	
2С $\frac{18А\,III}{12А\,III}$ 265x265	1	Ф18А III, ℓ=2650	14	5.29	107.0
	2	Ф12А III, ℓ=2650	14	2.35	
2С $\frac{18А\,III}{14А\,III}$ 265x265	1	Ф18А III, ℓ=2650	14	5.29	118.9
	2	Ф14А III, ℓ=2650	14	3.20	
2С $\frac{20А\,III}{14А\,III}$ 265x265	1	Ф20А III, ℓ=2650	14	6.53	136.2
	2	Ф14А III, ℓ=2650	14	3.20	

Арматура: класса А-III по ГОСТ5781-82*

Взам. инв. № | Подпись и дата | Инв. № подл.

1.411.1-3.1-27

Гл. инж. пр.	Божанова	
Разраб.	Святова	
Исполн.	Николаева	
Провер.	Старостина	
Н. контр.	Светова	

Сетка 2С... 265x265

Стадия	Лист	Листов
Р		1

ЦНИИПРОМЗДАНИЙ

24036-02 20 Формат А4

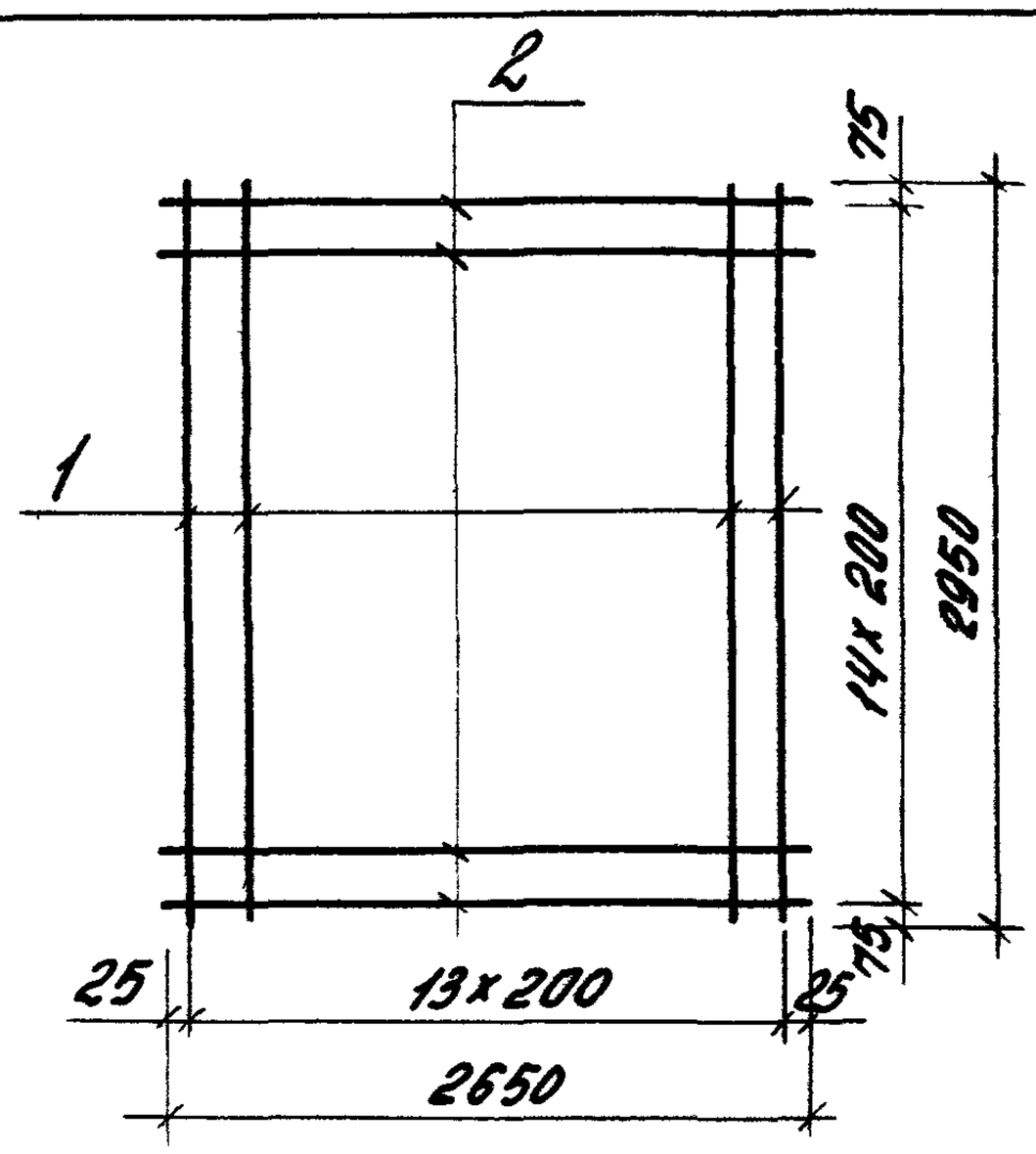

Марка сетки	Поз.	Наименование	Кол.	Масса ед., кг	Масса сетки, кг
2С $\frac{16А\text{III}}{10А\text{III}}$ 265х295 $\frac{75}{25}$	1	Ф16А III, ℓ = 2950	14	4,66	89,8
	2	Ф10А III, ℓ = 2650	15	1,64	
2С $\frac{18А\text{III}}{10А\text{III}}$ 265х295 $\frac{75}{25}$	1	Ф18А III, ℓ = 2950	14	5,89	107,1
	2	Ф10А III, ℓ = 2650	15	1,64	
2С $\frac{14А\text{III}}{12А\text{III}}$ 265х295 $\frac{75}{25}$	1	Ф14А III, ℓ = 2950	14	3,56	85,1
	2	Ф12А III, ℓ = 2650	15	2,35	
2С $\frac{16А\text{III}}{12А\text{III}}$ 265х295 $\frac{75}{25}$	1	Ф16А III, ℓ = 2950	14	4,66	100,5
	2	Ф12А III, ℓ = 2650	15	2,35	
2С $\frac{18А\text{III}}{12А\text{III}}$ 265х295 $\frac{75}{25}$	1	Ф18А III, ℓ = 2950	14	5,89	117,7
	2	Ф12А III, ℓ = 2650	15	2,35	
2С $\frac{20А\text{III}}{12А\text{III}}$ 265х295 $\frac{75}{25}$	1	Ф20А III, ℓ = 2950	14	7,27	137,0
	2	Ф12А III, ℓ = 2650	15	2,35	
2С $\frac{22А\text{III}}{12А\text{III}}$ 265х295 $\frac{75}{25}$	1	Ф22А III, ℓ = 2950	14	8,80	158,5
	2	Ф12А III, ℓ = 2650	15	2,35	
Арматура: класса А-III по ГОСТ 5781-82*					

Гл. инж. пр.	Бажанова		
Разраб.	Святова		
Исполн.	Николаева		
Провер.	Старостина		
Н. контр.	Святова		

1.411.1-3.1-28

Сетка 2С... 265х295

Стадия	Лист	Листов
Р		1

ЦНИИПРОМЗДАНИЙ

Формат А4

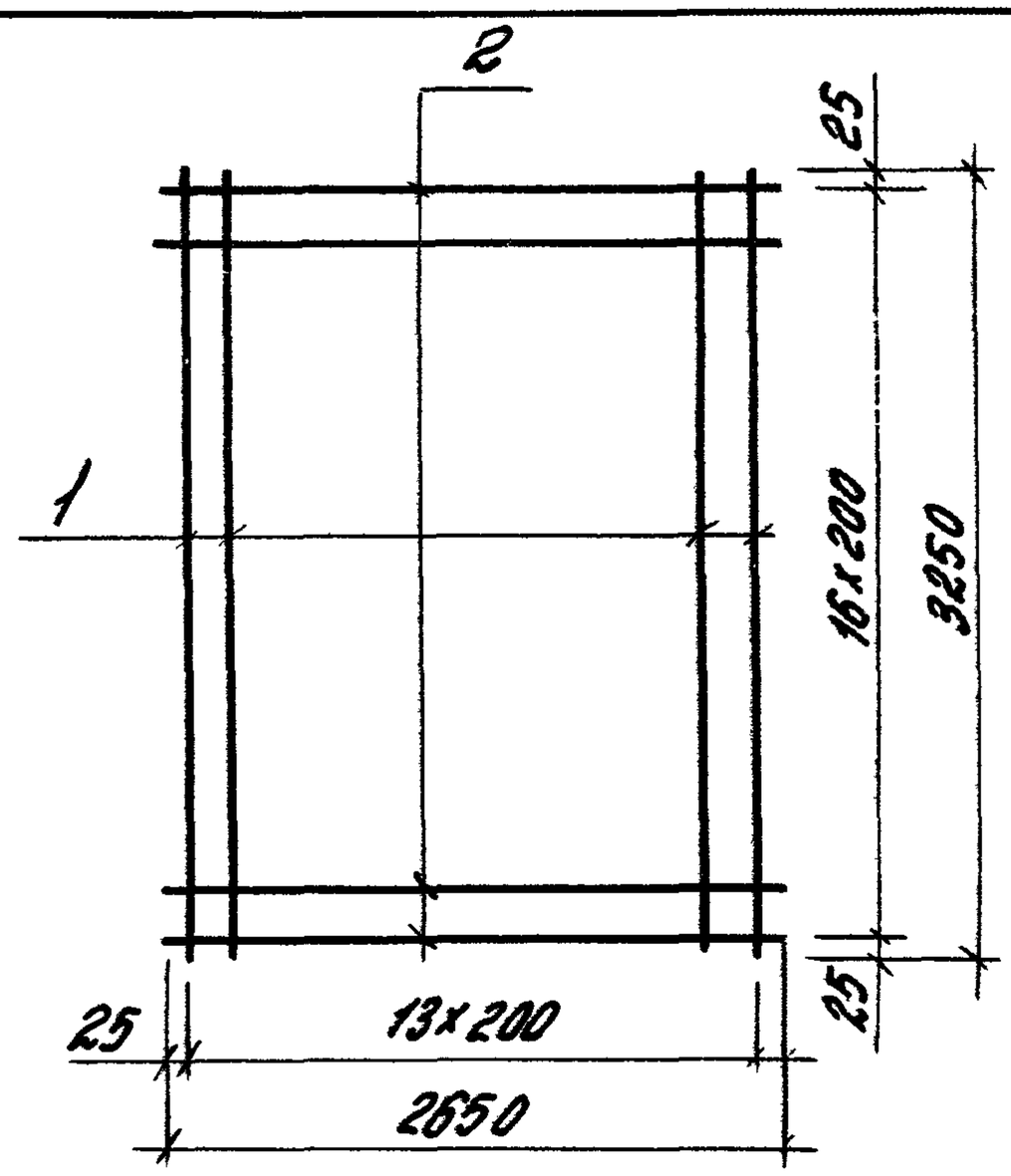

Марка сетки	Поз.	Наименование	Кол.	Масса ед., кг	Масса сетки, кг
2С $\frac{16А\overline{III}}{12А\overline{III}}$ 265×325	1	Ф16А$\overline{III}$, ℓ=3250	14	5.13	111.8
	2	Ф12А$\overline{III}$, ℓ=2650	17	2.35	
2С $\frac{18А\overline{III}}{12А\overline{III}}$ 265×325	1	Ф18А$\overline{III}$, ℓ=3250	14	6.49	130.8
	2	Ф12А$\overline{III}$, ℓ=2650	17	2.35	
2С $\frac{20А\overline{III}}{12А\overline{III}}$ 265×325	1	Ф20А$\overline{III}$, ℓ=3250	14	8.01	152.1
	2	Ф12А$\overline{III}$, ℓ=2650	17	2.35	
2С $\frac{22А\overline{III}}{12А\overline{III}}$ 265×325	1	Ф22А$\overline{III}$, ℓ=3250	14	9.70	175.8
	2	Ф12А$\overline{III}$, ℓ=2650	17	2.35	
2С $\frac{25А\overline{III}}{12А\overline{III}}$ 265×325	1	Ф25А$\overline{III}$, ℓ=3250	14	12.5	215.0
	2	Ф12А$\overline{III}$, ℓ=2650	17	2.35	
2С $\frac{16А\overline{III}}{16А\overline{III}}$ 265×325	1	Ф16А$\overline{III}$, ℓ=3250	14	5.13	142.9
	2	Ф16А$\overline{III}$, ℓ=2650	17	4.18	
2С $\frac{18А\overline{III}}{16А\overline{III}}$ 265×325	1	Ф18А$\overline{III}$, ℓ=3250	14	6.49	161.9
	2	Ф16А$\overline{III}$, ℓ=2650	17	4.18	

Арматура: класса А-$\overline{III}$ по ГОСТ 5781-82*

Гл.инж.пр.	Бажанова		1.411.1-3.1-29	
Разраб.	Святова			
Исполн.	Николаева		Сетка 2С... 265×325	ЦНИИПРОМЗДАНИЙ
Провер.	Старостина			
Н.контр.	Святова			

Стадия	Лист	Листов
Р		1

Инв.№подл. | Подпись и дата | Взам.инв.№

Формат А4

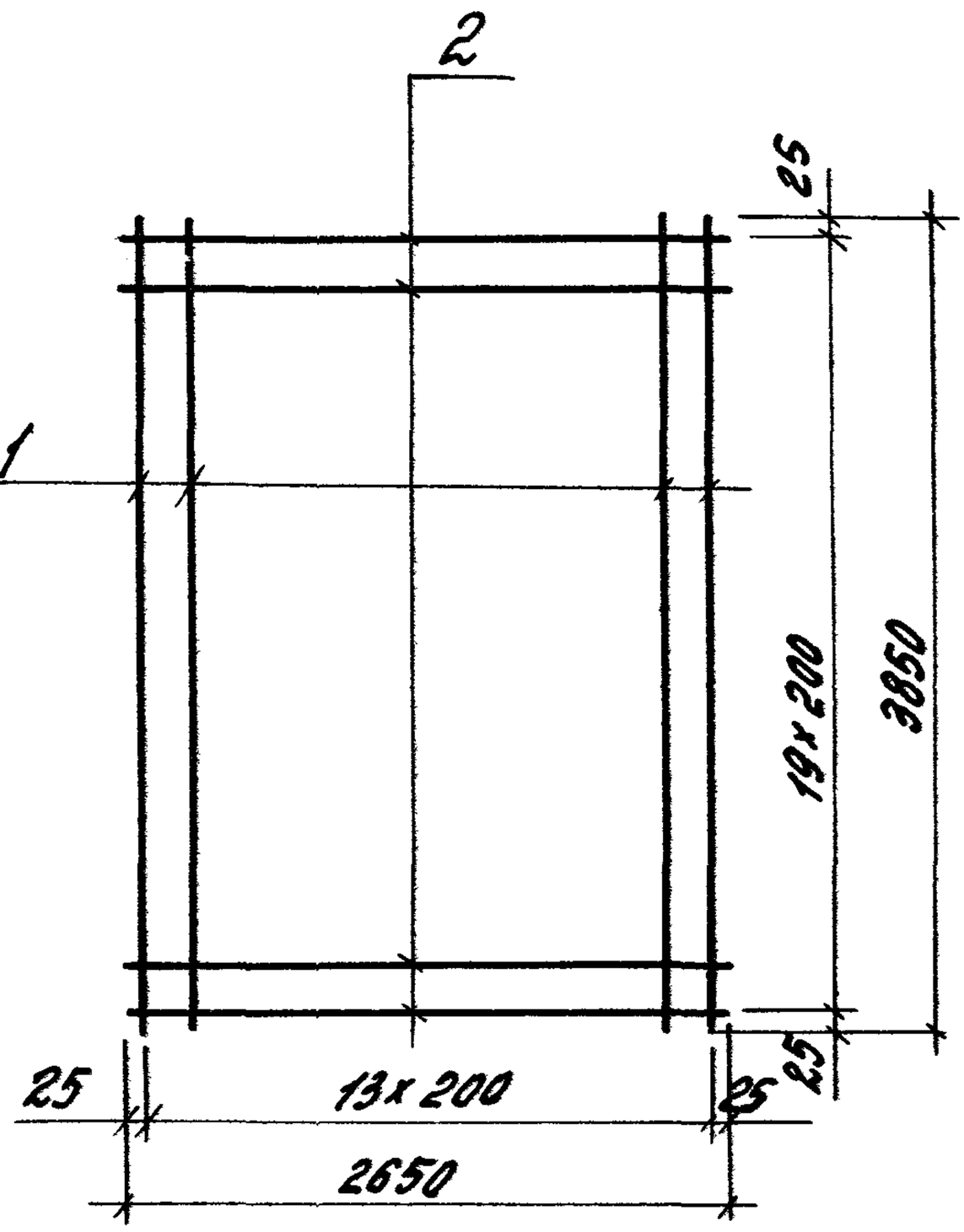

Марка сетки	Поз.	Наименование	Кол.	Масса ед. кг.	Масса сетки, кг
2С $\frac{20A\,III}{12A\,III}$ 265x385	1	Ф20А III, ℓ=3850	14	9,49	179,9
	2	Ф12А III, ℓ=2650	20	2,35	
2С $\frac{22A\,III}{12A\,III}$ 265x385	1	Ф22А III, ℓ=3850	14	11,49	207,9
	2	Ф12А III, ℓ=2650	20	2,35	
2С $\frac{25A\,III}{12A\,III}$ 265x385	1	Ф25А III, ℓ=3850	14	14,78	253,9
	2	Ф12А III, ℓ=2650	20	2,35	

Арматура: класса А-III по ГОСТ 5781-82*

Гл.инж.пр.	Бажанова		
Разраб.	Святова		
Исполн.	Николаева		
Провер.	Старостина		
Н.контр.	Святова		

1.411.1-3.1-30

Сетка 2С... 265x385

Стадия	Лист	Листов
Р		1

ЦНИИПРОМЗДАНИЙ

Формат А4

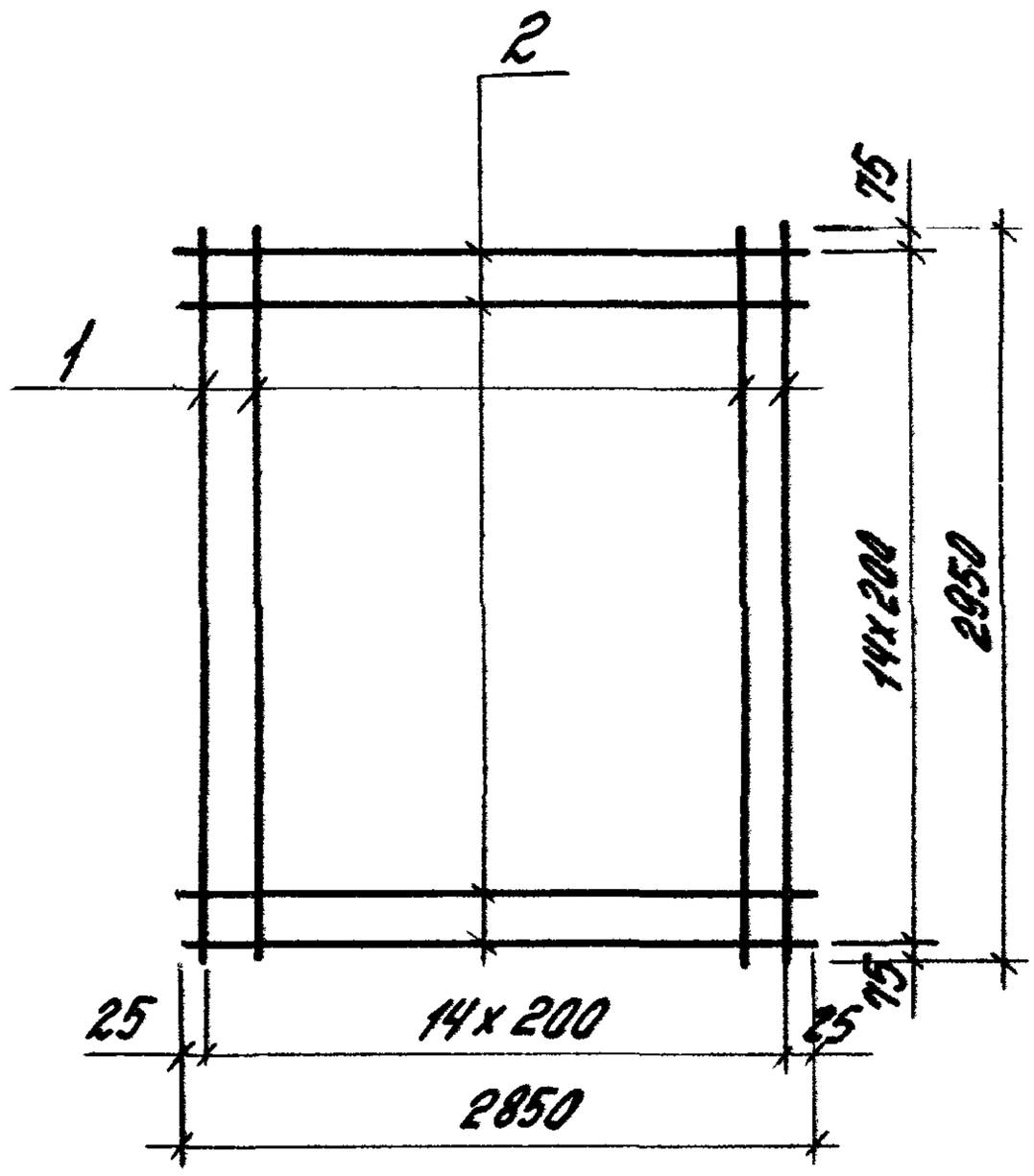

Марка сетки	Поз.	Наименование	Кол.	Масса ед., кг	Масса сетки, кг
2С $\frac{22A\overline{III}}{14A\overline{III}}$ 285x295 $\frac{75}{25}$	1	ф22А$\overline{III}$, ℓ=2950	15	8.80	183,6
	2	ф14А$\overline{III}$, ℓ=2850	15	3,44	
2С $\frac{25A\overline{III}}{14A\overline{III}}$ 285x295 $\frac{75}{25}$	1	ф25А$\overline{III}$, ℓ=2950	15	11,33	221,6
	2	ф14А$\overline{III}$, ℓ=2850	15	3,44	

Арматура: класса А-$\overline{III}$ по ГОСТ5781-82*

Гл.инж.пр.	Божонова		
Разраб.	Святова		
Исполн.	Николаева		
Провер.	Старостина		
Н.контр.	Светова		

1.411.1-3.1-31

Сетка 2С... 285x295

Стадия	Лист	Листов
Р		1

ЦНИИПРОМЗДАНИЙ

Инв.№ подл. | Подпись и дата | Взам.инв.№

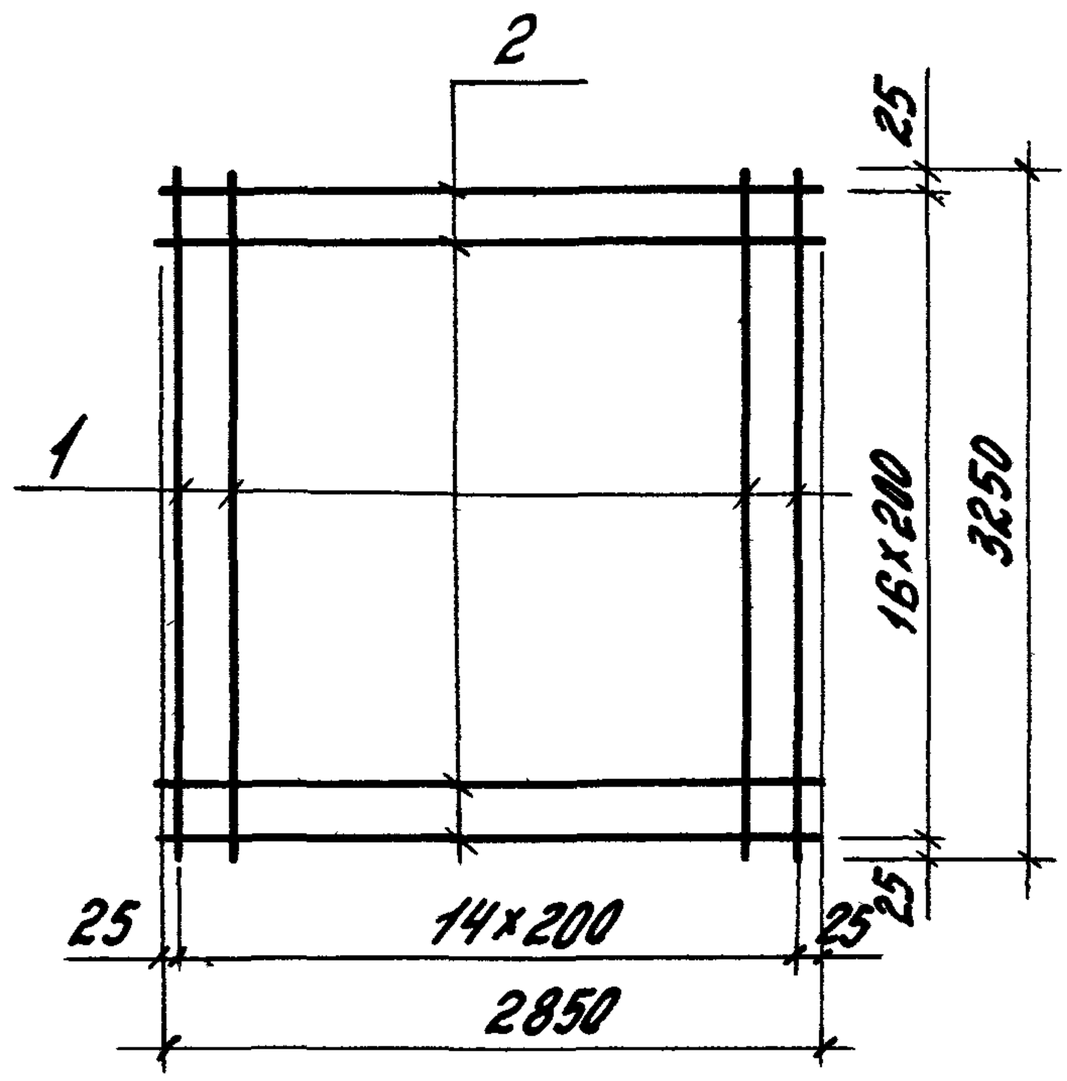

Марка сетки	поз.	Наименование	кол.	Масса ед., кг	Масса сетки, кг
2С $\frac{18А\overline{III}}{14А\overline{III}}$ 285×325	1	Ф18А$\overline{III}$, ℓ=3250	15	6,49	155,8
	2	Ф14А$\overline{III}$, ℓ=2850	17	3,44	
2С $\frac{20А\overline{III}}{14А\overline{III}}$ 285×325	1	Ф20А$\overline{III}$, ℓ=3250	15	8,01	178,6
	2	Ф14А$\overline{III}$, ℓ=2850	17	3,44	

Арматура класса А-$\overline{III}$ по ГОСТ 5781-82.*

Гл.инж.пр.	Бажанова		
Разраб.	Святова		
Исполн.	Николаева		
Провер.	Старостина		
Н.контр.	Светова		

1.411.1-3.1-32

Сетка 2С... 285×325

Стадия	Лист	Листов
Р		1

ЦНИИПРОМЗДАНИЙ

Формат А4

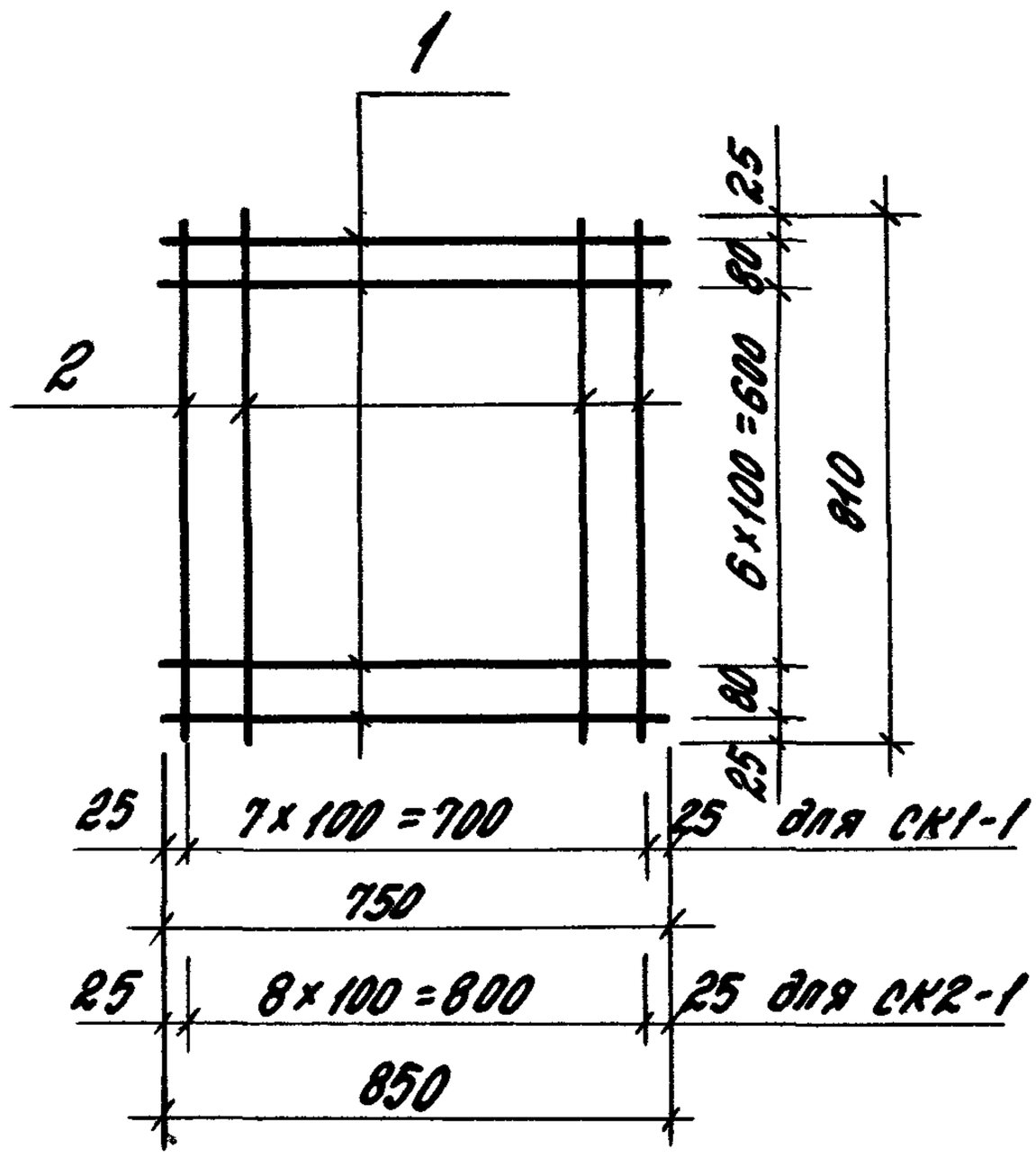

Марка сетки	Поз.	Наименование	Кол.	Масса ед., кг	Масса сетки, кг
СК1-1	1	ФБАI, ℓ=750	9	0,17	3,0
	2	ФБАI, ℓ=810	8	0,18	
СК2-1	1	ФБАI, ℓ=850	9	0,19	3,3
	2	ФБАI, ℓ=810	9	0,18	

Арматура: класса А-I по ГОСТ5781-82*

Гл.инж.пр.	Бажанова		
Разраб.	Святова		
Исполн.	Николаева		
Провер.	Старостина		
Н.контр.	Светова		

1.411.1-3.1-33.

Сетка СК1-1, СК2-1

Стадия	Лист	Листов
Р		1

ЦНИИПРОМЗДАНИЙ

Формат А4

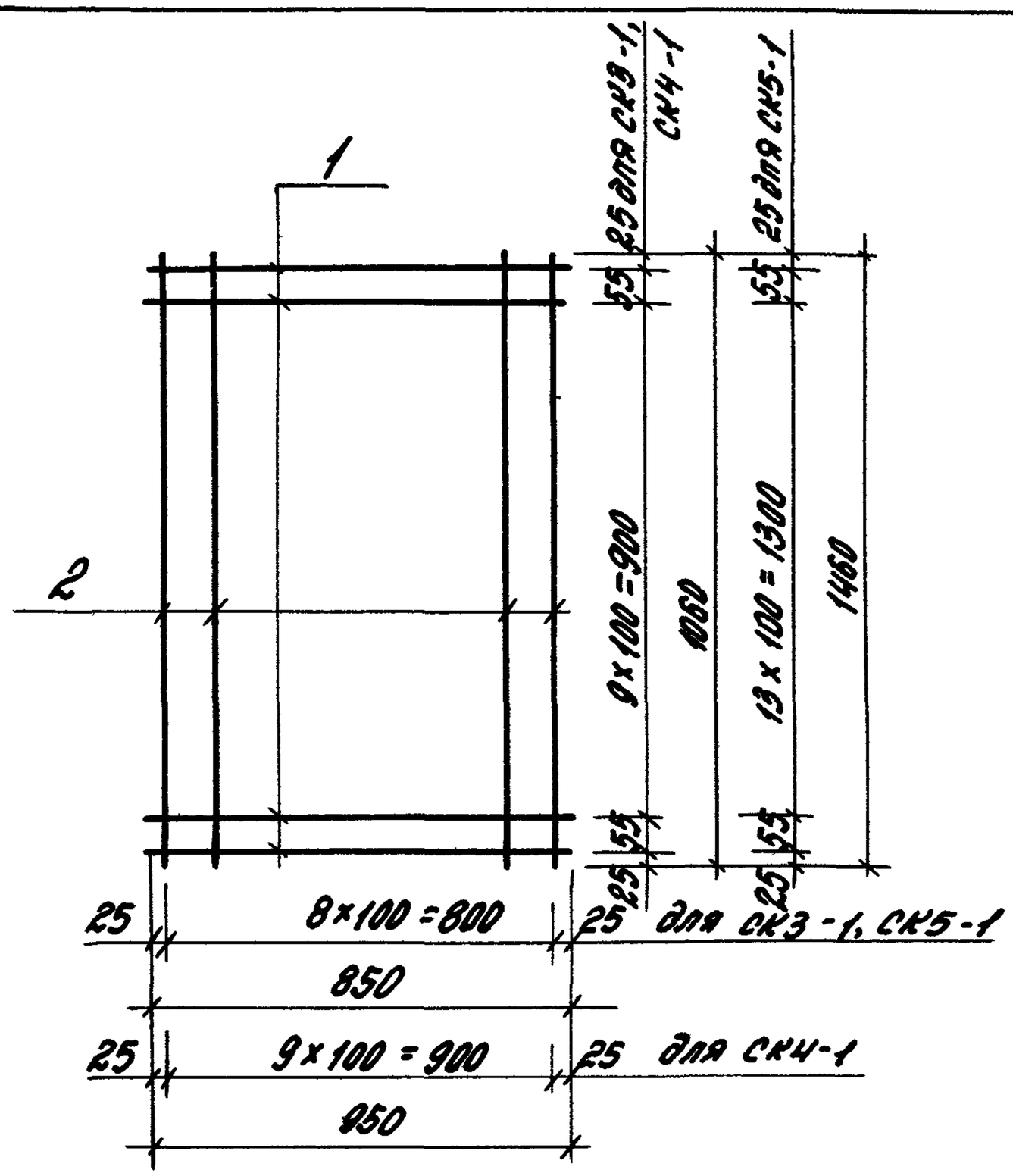

Марка сетки	Поз.	Наименование	Кол.	Масса ед., кг	Масса сетки, кг
СК3-1	1	⌀6АI, ℓ=850	12	0,19	4,4
	2	⌀6АI, ℓ=1060	9	0,24	
СК4-1	1	⌀6АI, ℓ=950	12	0,21	4,9
	2	⌀6АI, ℓ=1060	10	0,24	
СК5-1	1	⌀6АI, ℓ=850	16	0,19	5,9
	2	⌀6АI, ℓ=1460	9	0,32	

Арматура: класса А-I по ГОСТ5781-82*

Гл.инж.пр.	Бажанова		1.411.1-3.1-34	
Разраб.	Святова			
Исполн.	Николаева		Сетка СК3-1, СК4-1, СК5-1	
Провер.	Старостина			
Н.контр.	Святова			

Стадия	Лист	Листов
Р		1

ЦНИИПРОМЗДАНИЙ

Инв.№подл. | Подпись и дата | Взам.инв.№

24036-02 24 Формат А4

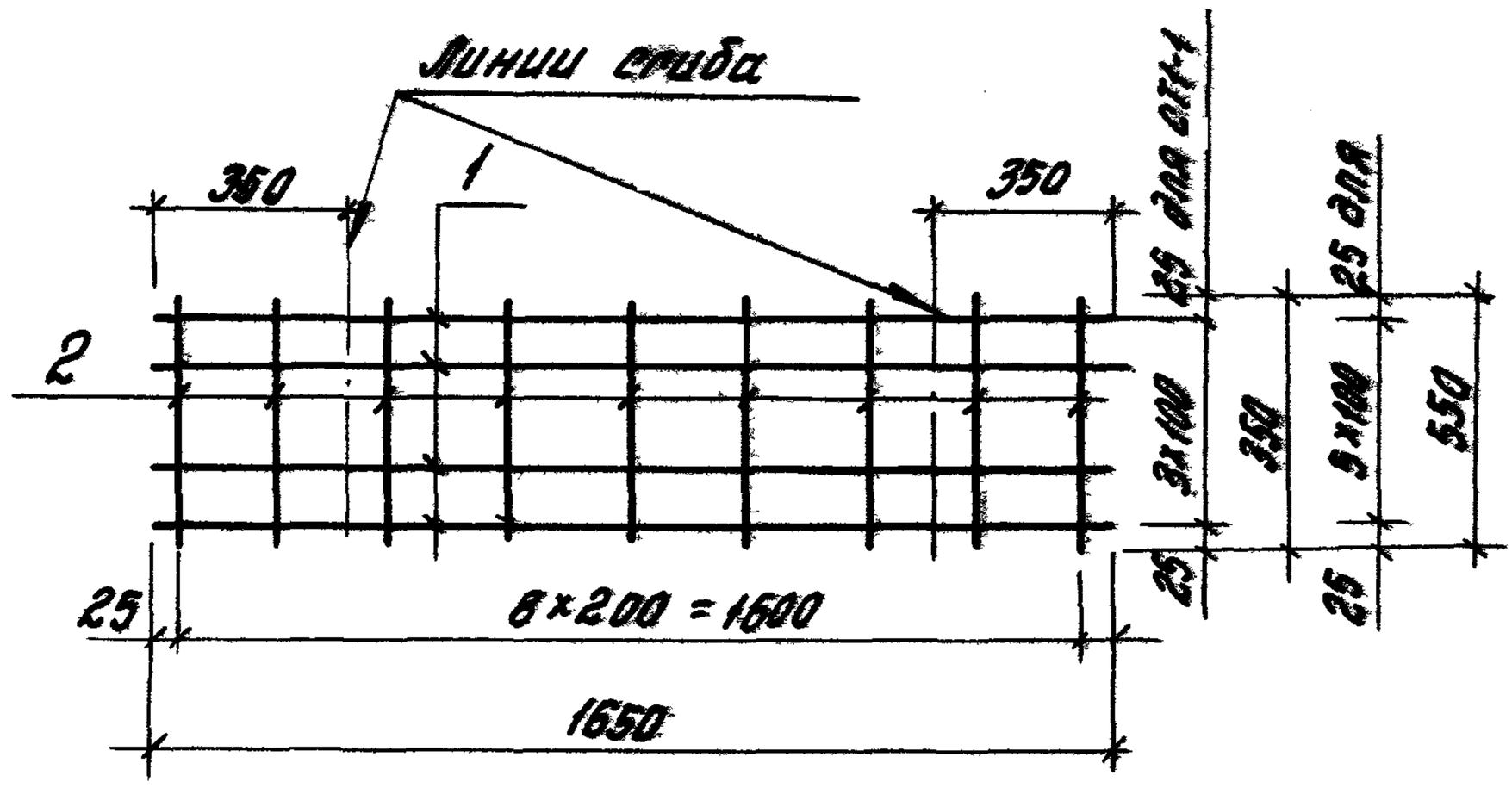

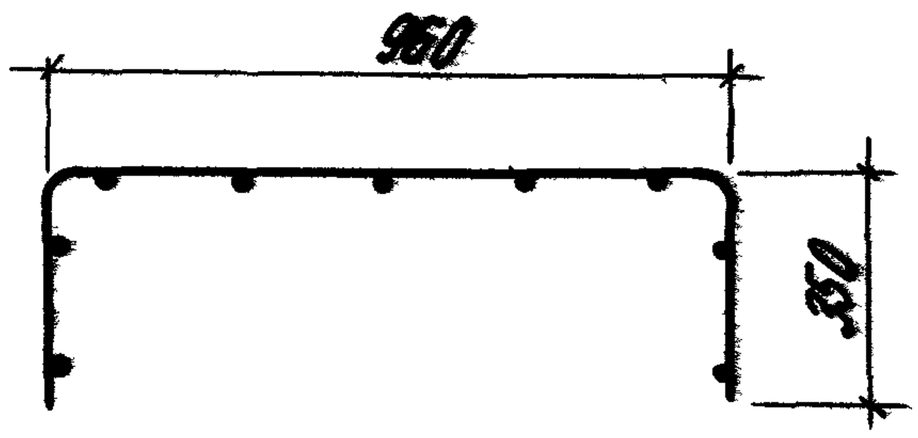

Марка сетки	Поз.	Наименование	Кол.	Масса ед., кг	Масса сетки, кг
СТ1-1	1	Ф8А III, ℓ=1650	4	0,65	3,9
	2	Ф8А III, ℓ=350	9	0,14	
СТ1-2	1	Ф8А III, ℓ=1650	6	0,65	5,9
	2	Ф8А III, ℓ=550	9	0,22	

Арматура: класса А-III по ГОСТ5781-82*

Гл.инж.пр.	Бажанова		
Разраб.	Бажанова		
Исполн.	Николаева		
Провер.	Старостина		
Н.контр.	Светова		

1.411.1-3.1-35

Сетка СТ1-1, СТ1-2

Стадия	Лист	Листов
Р		1

ЦНИИПРОМЗДАНИЙ

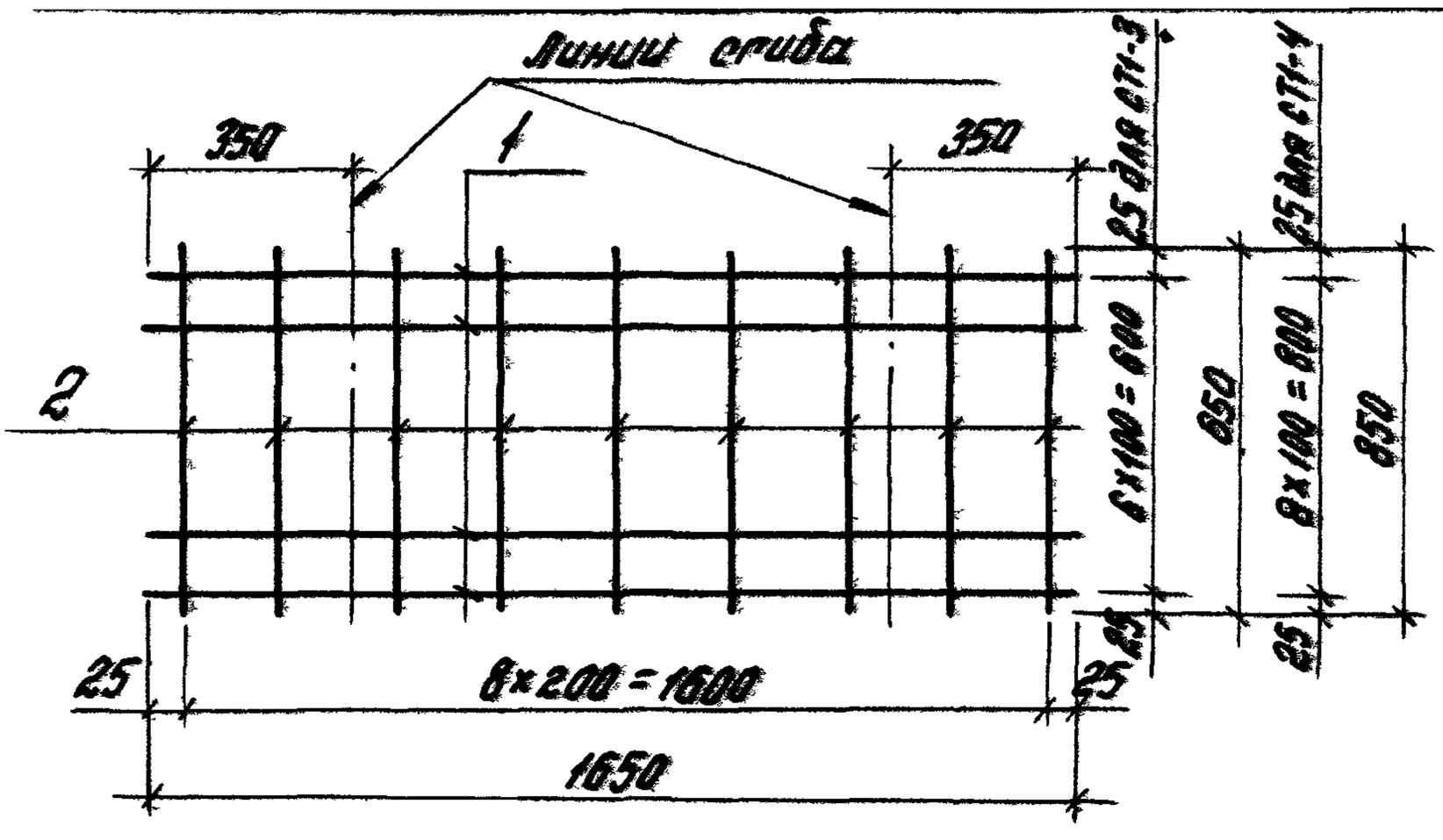

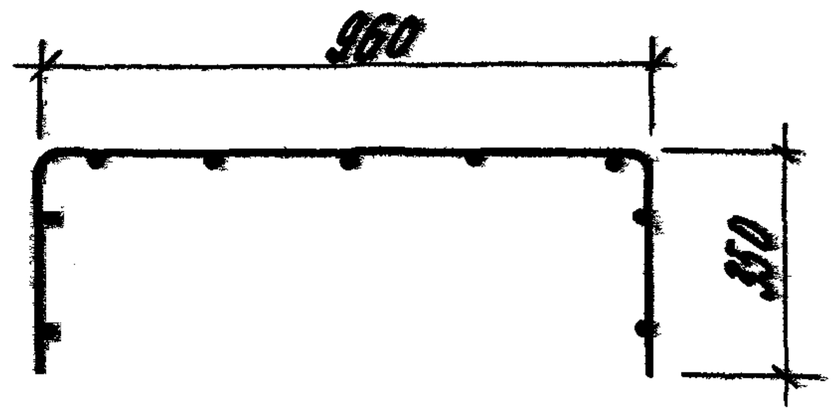

Марка сетки		Наименование	Кол.	Масса ед., кг	Масса сетки, кг
СТ1-3	1	ф 8А III, ℓ=1650	7	0,65	6,9
	2	ф 8А III, ℓ=650	9	0,26	
СТ1-4	1	ф 8А III, ℓ=1650	9	0,65	8,8
	2	ф 8А III, ℓ=850	9	0,33	

Арматура: класса А-III по ГОСТ 5781-82*

Гл. инж. пр.	Бажанова		1.411.1-3.1-36	
Разраб.	Бажанова			
Исполн.	Николаева		Сетка СТ1-3; СТ1-4	ЦНИИПРОМЗДАНИЙ
Провер.	Старостина			
Н. контр.	Светова			

Инв. № подл. | Подпись и дата | Взам. инв. №

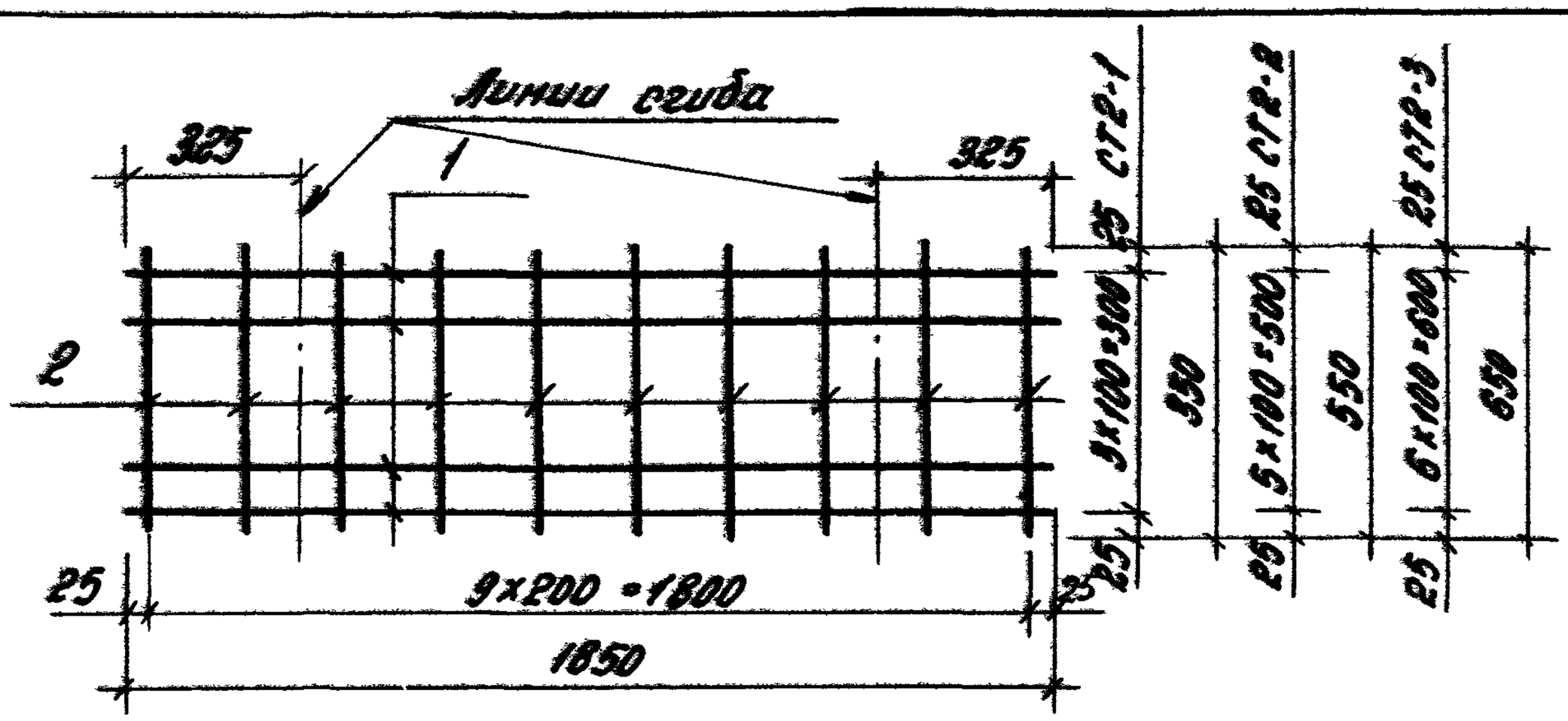

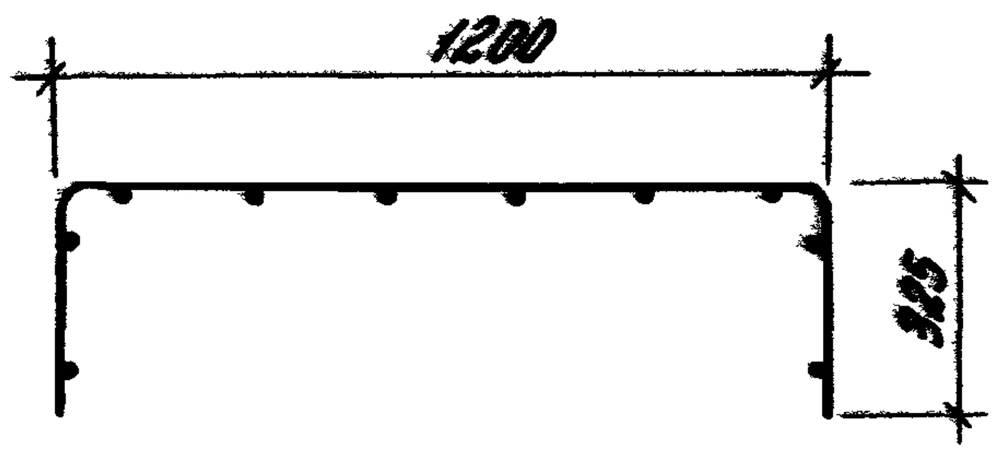

Марка сетки	Поз.	Наименование	Кол	Масса, ед., кг	Масса сетки, кг
СТ2-1	1	ФВАIII, ℓ=1850	4	0,73	4,3
	2	ФВАIII, ℓ=350	10	0,14	
СТ2-2	1	ФВАIII, ℓ=1850	6	0,73	6,6
	2	ФВАIII, ℓ=550	10	0,22	
СТ2-3	1	ФВАIII, ℓ=1850	7	0,73	7,7
	2	ФВАIII, ℓ=650	10	0,26	

Арматура: класса А-III по ГОСТ5781-82.*

Гл. инж. пр.	Борисова		
Разраб.	Борисова		
Исполн.	Николаева		
Провер.	Старостина		
Н. контр.	Святова		

1.411.1-3.1-37

Сетка СТ2-1, СТ2-2, СТ2-3

Стадия	Лист	Листов
Р		1

ЦНИИПРОМЗДАНИЙ

Формат А4

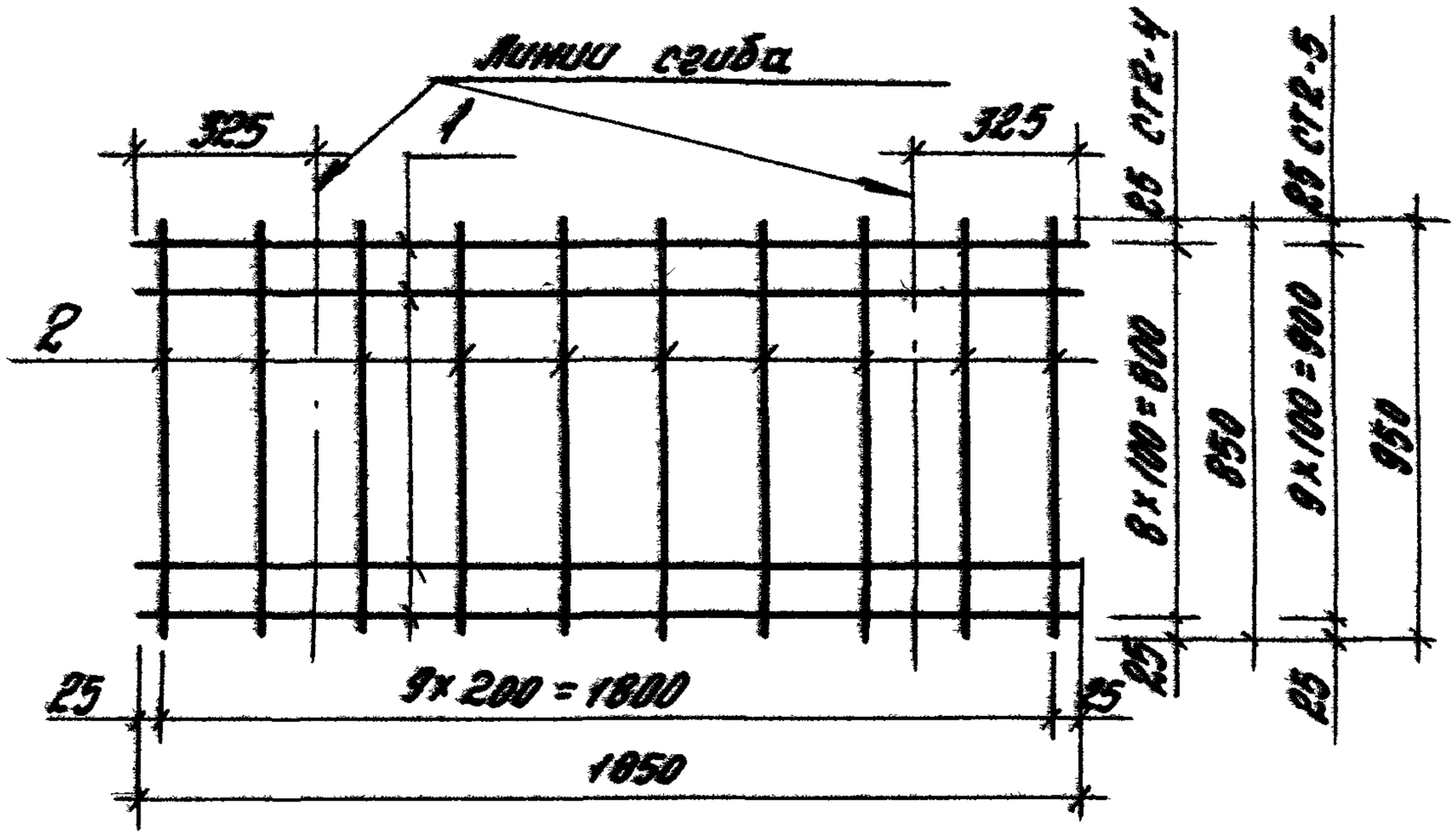

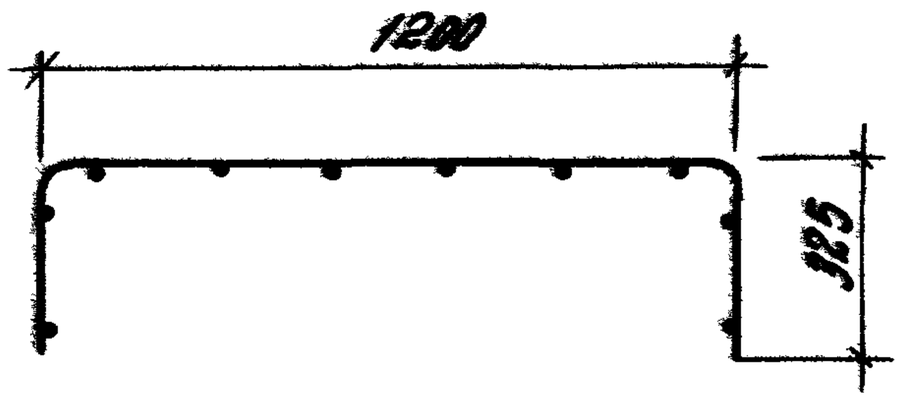

Марка сетки	Поз.	Наименование	Кол.	Масса ед., кг	Масса сетки, кг
СТ2-4	1	⌀8А III, ℓ=1850	9	0,73	10,0
	2	⌀8А III, ℓ=850	10	0,34	
СТ2-5	1	⌀8А III, ℓ=1850	10	0,73	11,1
	2	⌀8А III, ℓ=950	10	0,38	

Арматура: класса А-III по ГОСТ 5781-82.*

Гл.инж.пр.	Бажанова		
Разраб.	Бажанова		
Исполн.	Николаева		
Провер.	Старостина		
Н.контр.	Светова		

1.411.1-3.1-38

Сетка СТ2-4, СТ2-5

Стадия	Лист	Листов
Р		1

ЦНИИПРОМЗДАНИЙ

Инв.№ подл. | Подпись и дата | Взам. инв.№

24036-02 26 Формат А4

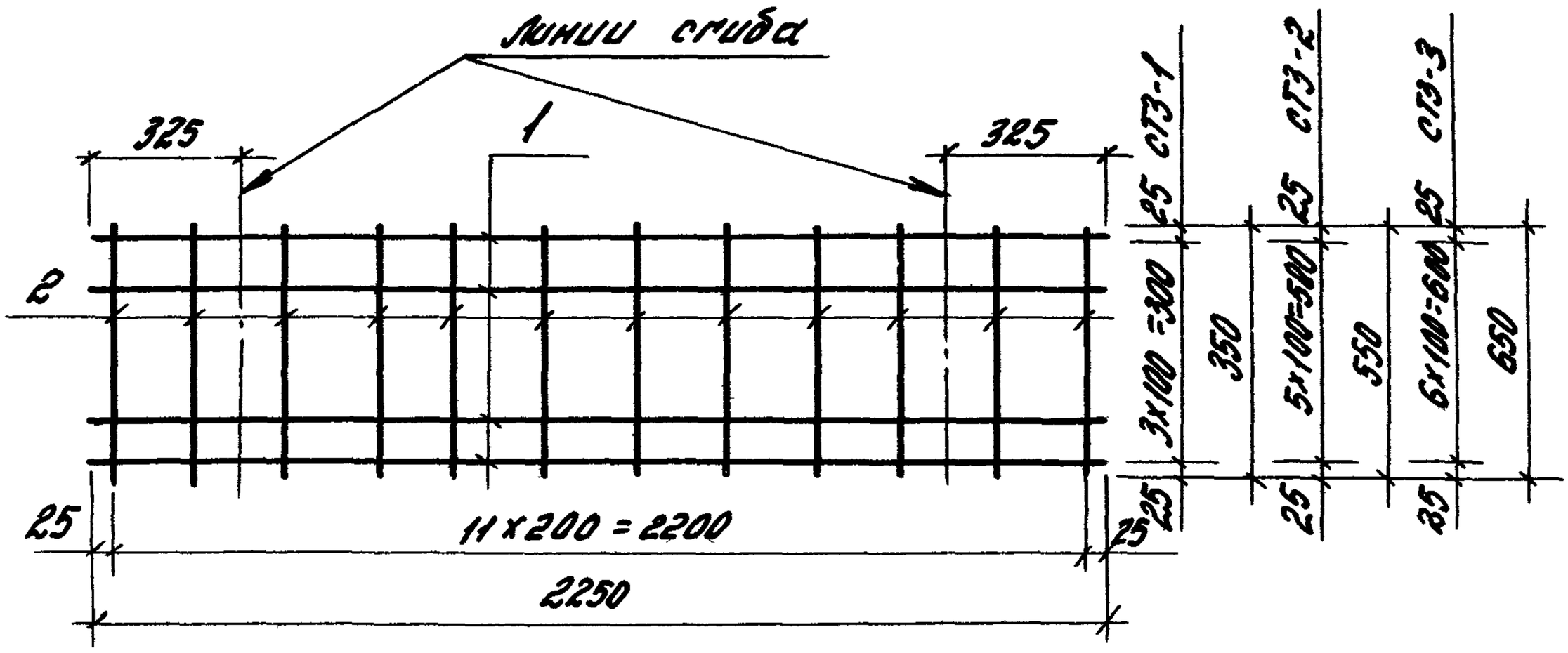

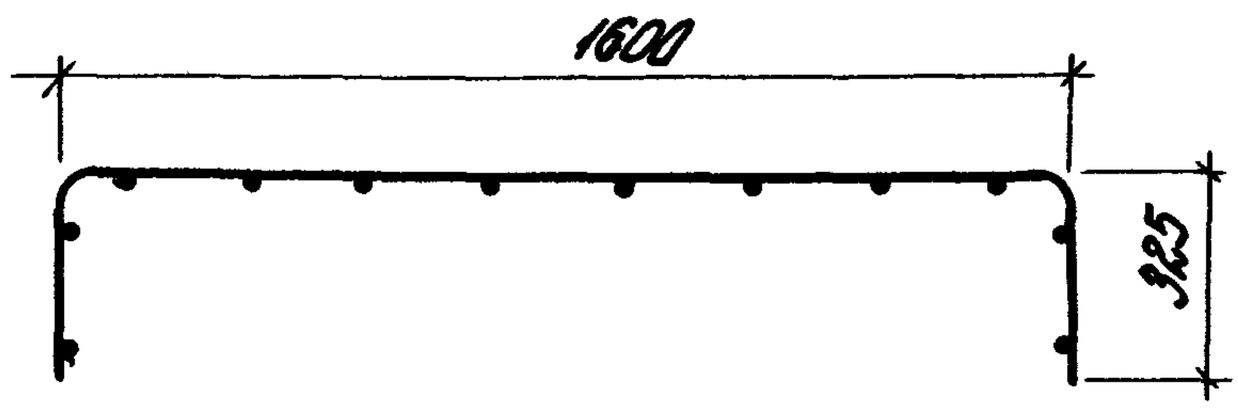

Марка сетки	Поз	Наименование	Кол.	Масса ед., кг	Масса, кг
СТЗ-1	1	⌀8АIII, ℓ = 2250	4	0,89	5,2
	2	⌀8АIII, ℓ = 350	12	0,14	
СТЗ-2	1	⌀8АIII, ℓ = 2250	6	0,89	8,0
	2	⌀8АIII, ℓ = 550	12	0,22	
СТЗ-3	1	⌀8АIII, ℓ = 2250	7	0,89	9,4
	2	⌀8АIII, ℓ = 650	12	0,26	

Арматура: класса АIII по ГОСТ 5781-82*

Гл.инж.пр.	Бажанова		
Разраб.	Бажанова		
Исполн.	Николаева		
Провер.	Старостина		
Н.контр.	Святова		

1.411.1-3.1-39

Сетка СТЗ-1, СТЗ-2, СТЗ-3

Стадия	Лист	Листов
Р		1

ЦНИИПРОМЗДАНИЙ

Формат А4

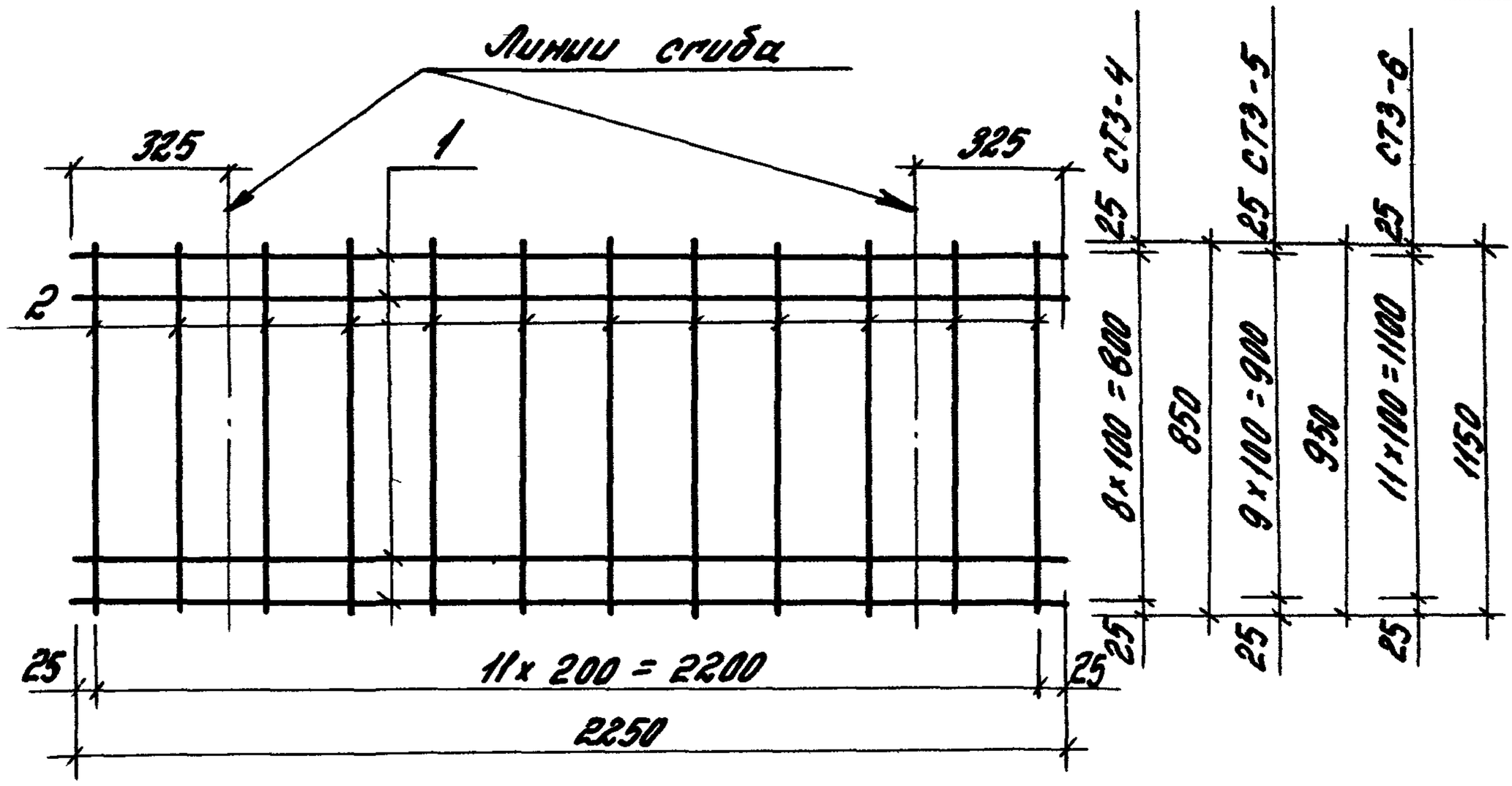

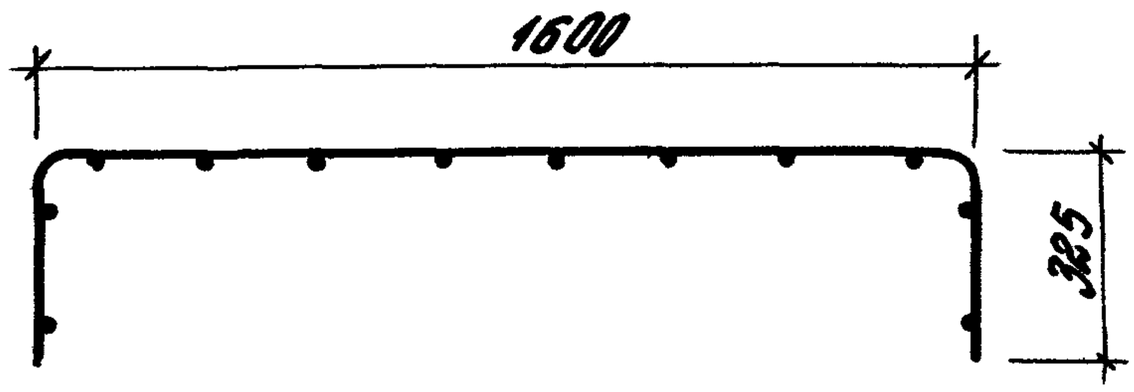

Марка сетки	Поз.	Наименование	Кол.	Масса, ед., кг	Масса сетки, кг
СТЗ-4	1	Ф8А III, ℓ = 2250	9	0,89	12,1
	2	Ф8А III, ℓ = 850	12	0,34	
СТЗ-5	1	Ф 8А III, ℓ = 2250	10	0,89	13,5
	2	Ф8А III, ℓ = 950	12	0,38	
СТЗ-6	1	Ф 8А III, ℓ = 2250	12	0,89	16,1
	2	Ф 8А III, ℓ = 1150	12	0,45	

Арматура: класса А-III по ГОСТ 5781-82*

Взам. инв. № | Подпись и дата | Инв. № подл.

1.411.1-3.1-40

Гл. инж. пр.	Бажанова		
Разраб.	Бажанова		
Исполн.	Николаева		
Провер.	Старостина		
Н. контр.	Светова		

Сетка СТЗ-4, СТЗ-5, СТЗ-6

Стадия	Лист	Листов
Р		1

ЦНИИПРОМЗДАНИЙ