ПРАВИТЕЛЬСТВО МОСКВЫ
КОМИТЕТ ПО АРХИТЕКТУРЕ И ГРАДОСТРОИТЕЛЬСТВУ Г. МОСКВЫ

МОСКОВСКИЙ НАУЧНО-ИССЛЕДОВАТЕЛЬСКИЙ И ПРОЕКТНЫЙ ИНСТИТУТ
ТИПОЛОГИИ, ЭКСПЕРИМЕНТАЛЬНОГО ПРОЕКТИРОВАНИЯ

МНИИТЭП

ИЗДЕЛИЯ ОСТЕКЛЕНИЯ ЛОДЖИЙ И БАЛКОНОВ С ПРИМЕНЕНИЕМ АЛЮМИНИЕВЫХ ПРОФИЛЕЙ ДЛЯ ЖИЛЫХ ДОМОВ СЕРИИ П55М

РМ-2923-04

2004г.

ПРАВИТЕЛЬСТВО МОСКВЫ
КОМИТЕТ ПО АРХИТЕКТУРЕ И ГРАДОСТРОИТЕЛЬСТВУ Г. МОСКВЫ

МОСКОВСКИЙ НАУЧНО-ИССЛЕДОВАТЕЛЬСКИЙ И ПРОЕКТНЫЙ ИНСТИТУТ
ТИПОЛОГИИ, ЭКСПЕРИМЕНТАЛЬНОГО ПРОЕКТИРОВАНИЯ

МНИИТЭП

ИЗДЕЛИЯ ОСТЕКЛЕНИЯ ЛОДЖИЙ И БАЛКОНОВ С ПРИМЕНЕНИЕМ АЛЮМИНИЕВЫХ ПРОФИЛЕЙ ДЛЯ ЖИЛЫХ ДОМОВ СЕРИИ П55М

РМ-2923-04

Главный инженер Е.Е.Никитин

Начальник МТО С.Г.Гуров

Главный специалист МТО Т.И.Бочкарева

СОГЛАСОВАНО

Первый заместитель Руководителя
Дивизиона алюминиевых строительных
конструкций РУСАЛ

А.В.Майборода

Общество с ограниченной ответственностью «РусАлюмСтрой» г. Москва

Договор № 1-2/М4

2004г.

СОДЕРЖАНИЕ

Стр.

1. Пояснительная записка и номенклатура конструкций остекления 4, 5

2. Монтажные схемы 6, 13, 20, 27, 34, 41, 48, 55, 62

3. Марки конструкций остекления 7, 9, 11, 14, 16, 18, 21, 23, 25, 28, 30, 32, 35, 37, 39, 42, 44, 46, 49, 51, 53, 56, 58, 60, 63, 65, 67

4. Спецификации на марки 8, 10, 12, 15, 17, 19, 22, 24, 26, 29, 31, 33, 36, 38, 40, 43, 45, 47, 50, 52, 54, 57, 59, 61, 64, 66, 68

5. Узлы I – X 69...75

ПОЯСНИТЕЛЬНАЯ ЗАПИСКА

В соответствии с Распоряжением Правительства Москвы от 09.09.2002 г. № 1328 - рп ГУП г. Москвы МНИИТЭПом по заданию Управления экономической политики в строительной отрасли разработаны альбомы оконных конструкций, узлов и деталей для жилых домов массовых серий П3М, П44Т, П46М, П55М с применением алюминиевых прессованных профилей в следующем составе:

1. РМ – 2923 – 01, 02, 03, 04 – изделия остекления лоджий и балконов с применением алюминиевых профилей.
2. РМ – 2924 – 01, 02, 03, 04 – изделия остекления лоджий и балконов с применением тонкостенных стальных гнутых профилей.

Изделия остекления лоджий и балконов с применением алюминиевых профилей для жилых домов массовых серий:

1. РМ – 2923 – 01 – жилые дома П3М;
2. РМ – 2923 – 02 – жилые дома П44Т;
3. РМ – 2923 – 03 – жилые дома П46М
4. РМ – 2923 – 03 – жилые дома П55М.

До середины 1999 г . остекление лоджий и балконов жилых домов П46М было официально не разрешено, поэтому конструкция и рисунок его выбирался произвольно, что не только ухудшало архитектуру фасадов зданий, но и повышало опасность эксплуатации так называемых выносных конструкций остекления лоджий и балконов.

Постановлением Правительства Москвы от 13.07.1999 г. № 625 и далее № 415 от 07.06.2000 г. были утверждены изменения к МГСН 3.01.96 разрешающие остекление лоджий и балконов.

В соответствии с Распоряжением Премьера Правительства Москвы от 25.01.2000 г. № 44 РП ГУП г. Москвы МНИИТЭПом и ОАО «Моспроект» были разработаны варианты остекления лоджий и балконов жилых домов массовых серий с применением выпускаемых промышленностью (завода «Мосметаллоконструкция» г. Видное) алюминиевых профилей.

КОНСТРУКТИВНЫЕ РЕШЕНИЯ

Конструкции остекления лоджий и балконов для жилых домов серии П55М выполнены из алюминиевых профилей, которые изготавливаются методом прессования из специального алюминиевого сплава АД 31 и дополнительно окрашивают в заводских условиях.

В конструкции остекления входят прямоугольные рамы с раздвижными створками заводской сборки, которые комплектуются наружными и внутренними нащельниками, верхними и нижними сливами. Нижняя часть рамы заполнена облицовочным алюминиевым профилем и оконным стеклом.

Ограждения устанавливаются в строительный проем и должны иметь правильную геометрическую форму, а разность длин диагоналей створок и рам не должны превышать 2 – 3 мм.

Фурнитура (замки, регулируемые ролики), ограничители, фиксирующие защелки, щеточные уплотнители устанавливаются на заводе – изготовителе.

Конструкция ограждения изготовлена из негорючего материала и выполнена в соответствии с принятыми противопожарными нормами (СниП 21-01-97* «Пожарная безопасность зданий и сооружений»).

В качестве уплотнителей стекол створок используются специальные П – образные резиновые профили. Открытая часть створочного профиля закрывается специальным профилем, который выполняет функции вертикального ограничения от нежелательного снятия створки из рамного проема, а также для запирания створок с помощью специального замка.

Остекление раздвижных створок ограждений проводится до их установки в раму (S стекла = 5 мм, ГОСТ 111 –90).

Алюминиевые профиля окрашиваются порошковыми эмалями на заводе-изготовителе в цвет, указанный авторами привязками типового проекта жилого дома. Окрашиваются длинномерные профильные заготовки, из которых в дальнейшем изготавливаются детали для сборки конструкций.

МОНТАЖ КОНСТРУКЦИЙ

Монтаж конструкций ограждений должен производиться организацией, имеющей государственную лицензию на проведение монтажных строительных работ.

Для опирания конструкций остекления используется поручень ограждения из стальной трубы с заделкой оцинкованным листом пространства между поручнем и железобетонным ограждением.

Рама конструкций фиксируется в строительном проеме связанными между собой в обвязку нащельниками и сливами, выставляется по уровню и отвесу и крепится к строительным конструкциям с помощью крепежных элементов (винты, шурупы).

Установка остекленных раздвижных створок осуществляется после монтажа рамы ограждения в стеновом проеме.

С помощью ролика производится регулировка оптимального вертикального зазора между створкой и рамой ограждения.

Верхний слив и боковые нащельники имеют специальную конфигурацию для прокладки самоклеющейся герметизирующей ленты «Герлен – Д», что исключает возможность протечек в местах примыкания их к плитам. В случаях дефектов поверхности проема и недостаточном примыкании элементов обвязки, допускается дополнительное крепление их винтами или шурупами через отверстия в профиле рамы.

Для отвода попавшей на раму ограждения воды и конденсата в нижнем профиле рамы предусмотрены дренажные отверстия, а также углубления в наружной части профиля, через которые влага отводится на слив.

После монтажа конструкций ограждения, со стороны улицы сопряжение обвязки с плитами обрабатывается силиконовым герметиком для наружных работ.

Резку погонажных изделий, сверление, установку заклепок и винтов производят ручным электромеханическим инструментом.

						РМ-2923-04			ПЗ
						Изделия остекления лоджий и балконов с применением алюминиевых профилей для жилых домов серии П55М			
Изм.	Кол.у	Лист	N док	Подп.	Дата				
Разраб		Бочкарева					Стадия	Лист	Листов
Пров		Деев						1	72
Н.контр.						ПОЯСНИТЕЛЬНАЯ ЗАПИСКА	МНИИТЭП МТО		
Утв.		Гуров							

Инв.N подл. | Подп. и дата | Взам инв.N

Подсчет массы конструкций показывает, что масса всех монтажных элементов не превышает 100 кг. Это позволяет вести монтажные работы без применения специальных подъемных механизмов, т.е. вручную.

При выполнении монтажных работ попадание строительного раствора, цемента, извести на поверхность не допускается.

ЭКСПЛУАТАЦИЯ КОНСТРУКЦИЙ

Эксплуатация конструкций ограждений и уход за ними должны осуществляться в сроки и способами обеспечивающими:

1. требуемую долговечность ограждений и его отдельных элементов;
2. надежную работу приборов и механизмов открывания – закрывания створок ограждений в течение всего заданного срока службы;
3. герметичность остекления створных элементов должны обеспечиваться своевременной (по мере износа и старения) заменой герметизирующих и уплотнительных материалов и изделий;
4. конструкции не реже 2-х раз в год и обязательно перед заморозками и в начале весны должны очищаться от пыли и грязи.

Очистка раздвижных застекленных створок с наружной стороны осуществляется после их демонтажа из рамы в соответствии с инструкцией по монтажу и эксплуатации.

Установка очищенных створок в раму производится в обратном порядке с обязательной установкой фиксаторов – заглушек.

При нарушении целостности стекла, откатная створка снимается с направляющих рамы и частично разбирается (снимается нижний ригель створки). После установки нового стекла действия производятся в обратном порядке.

НОМЕНКЛАТУРА КОНСТРУКЦИЙ ОСТЕКЛЕНИЯ ЛОДЖИЙ И БАЛКОНОВ

Марки конструкций остекления лоджий и балконов, масса их изделий и расход алюминия представлены в таблице 1.

№№ п/п	Марка конструкций остекления	Масса (кг)		Примечание
		Общая	Алюминия	
1	ОЛ – П55М – 3п/3пл – 1	65,83/65,83*	63,0/63,0	См. лист 4
2	ОЛ – П55М – 3п/3пл – 2	67,85/67,85*	65,0/65,0	См. лист 6
3	ОЛ – П55М – 3п/3пл – 3	78,73/78,73*	73,0/73,0	См. лист 8
4	ОЛ – П55М – 6п – 1	66,83*	64,0	См. лист 11
5	ОЛ – П55М – 6п – 2	66,83*	64,0	См. лист 13
6	ОЛ – П55М – 6п – 3	79,7*	66,0	См. лист 15
7	ОЛ – П55М – 5п – 1	57,83*	55,0	См. лист 18
8	ОЛ – П55М – 5п – 2	57,83*	57,0	См. лист 20
9	ОЛ – П55М – 5п – 3	69,7*	64,0	См. лист 22
10	ОЛ – П55М – 4п/4пл – 1	65,83/65,83*	63,0/63,0	См. лист 25
11	ОЛ – П55М – 4п/4пл – 2	67,83/67,83*	65,0/65,0	См. лист 27
12	ОЛ – П55М – 4п /4пл– 3	78,7/78,7*	73,0/73,0	См. лист 29
13	ОЛ – П55М – 1п/1пл – 1	74,24/74,24*	70,0/70,0	См. лист 32
14	ОЛ – П55М – 1п/1пл – 2	76,24/76,24*	72,0/72,0	См. лист 34
15	ОЛ – П55М – 1п /1пл– 3	90,48/90,48*	82,0/82,0	См. лист 36
16	ОЛ – П55М – 2п /2пл– 1	72,24/72,24*	68,0/68,0	См. лист 39
17	ОЛ – П55М – 2п/2пл – 2	72,24/72,24*	70,0/70,0	См. лист 41
18	ОЛ – П55М – 2п /2пл– 3	87,48/87,48*	79,0/79,0	См. лист 43
19	ОЛ – П55М – 7п – 1	63,83*	61,0	См. лист 46
20	ОЛ – П55М – 7п – 2	65,83*	63,0	См. лист 48
21	ОЛ – П55М – 7п – 3	77,7*	72,0	См. лист 50
22	ОЛ – П55М – 8п /8пл– 1	74,24/74,24*	70,0/70,0	См. лист 53
23	ОЛ – П55М – 8п /8пл– 2	76,24/76,24*	72,0/72,0	См. лист 55
24	ОЛ – П55М – 8п /8пл– 3	86,7/86,7*	81,0/81,0	См. лист 57
25	ОЛ – П55М – 9п – 1	157,26*	150,0	См. лист 60
26	ОЛ – П55М – 9п – 2	135,26*	128,0	См. лист 62
27	ОЛ – П55М – 9п – 3	161,46*	152,0	См. лист 64
				* масса дана
				без учета
				стекла

РЕКОМЕНДАЦИИ ПО ПРИМЕНЕНИЮ УНИФИЦИРОВАННЫХ ИЗДЕЛИЙ ПРИ ПРОЕКТИРОВАНИИ ИНДИВИДУАЛЬНЫХ КОНСТРУКЦИЙ.

В остеклении лоджий и балконов применен рамный принцип заполнения проемов. Конструкции рам для всех типов ограждения выполнены из унифицированных профилей, деталей и узлов. Створки рам, в зависимости от их расположения, также унифицированы для всех конструкций.

Верхние и нижние сливы, боковые нащельники выполнены также из унифицированых профилей.

Для разработки конструкций остекления лоджий и балконов по индивидуальным проектам необходимо и достаточно определить размеры рам, створок, сливов и нащельников.

Согласовано:

Взам инв.N

Подп. и дата

Инв.N подл.

Изм.	Кол.у	Лист	N док	Подп.	Дата	РМ-2923-04 ПЗ		
Разраб		Бочкарева				Изделия остекления лоджий и балконов с применением алюминиевых профилей для жилых домов серии П55М		
Пров		Деев					Стадия	Лист	Листов
								2	72
Н.контр.						ПОЯСНИТЕЛЬНАЯ ЗАПИСКА	МНИИТЭП МТО	
Утв.		Гуров						

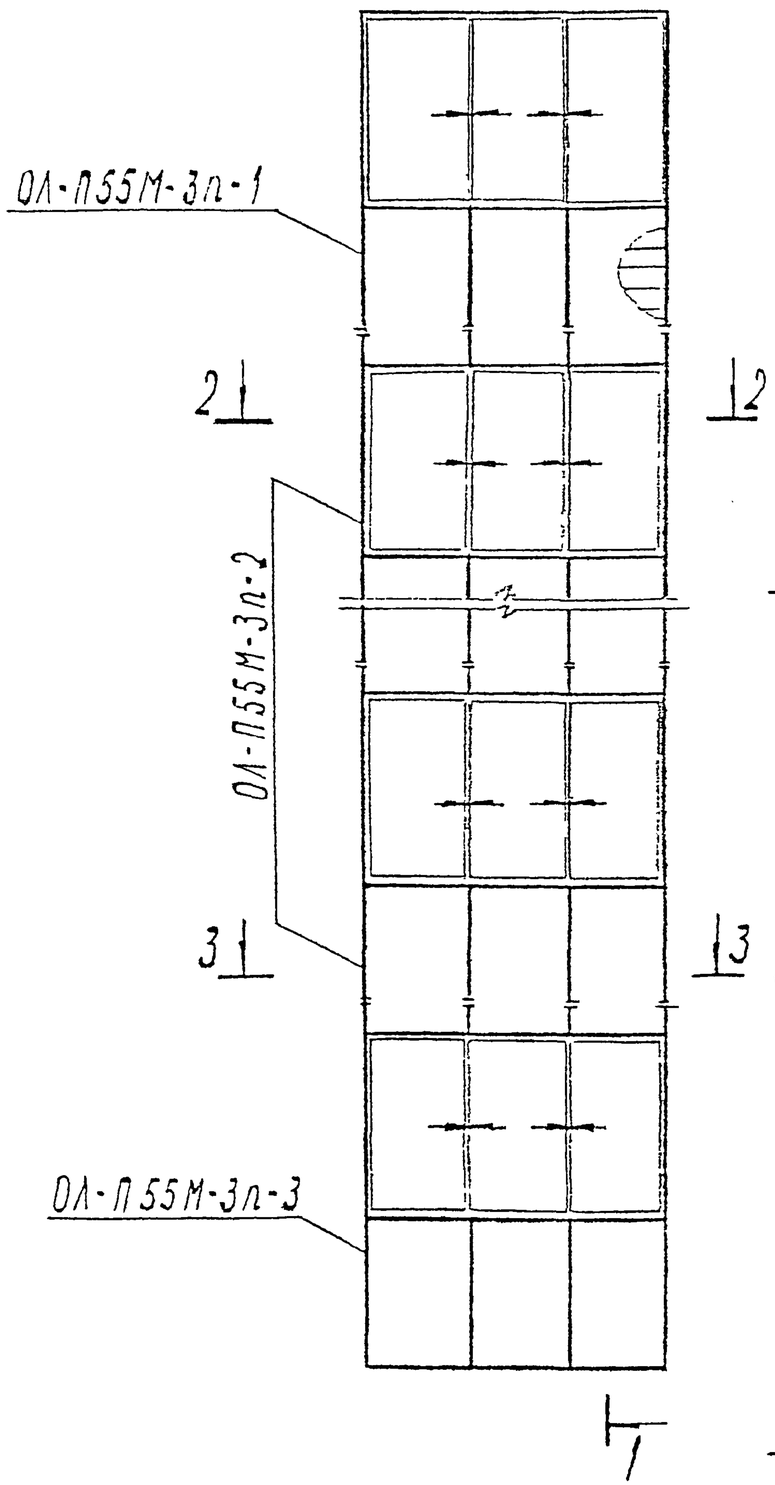

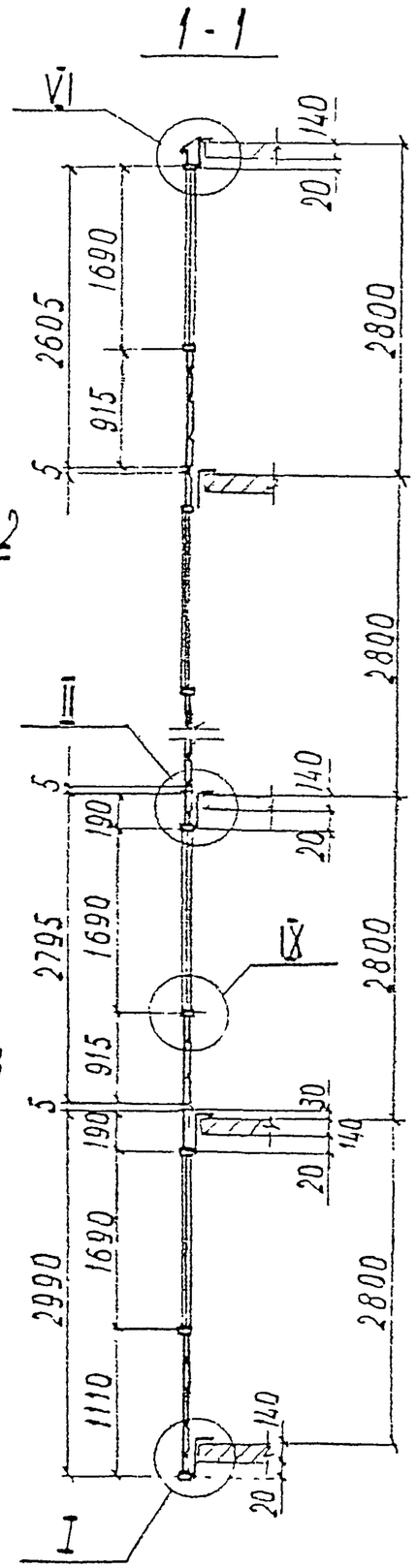

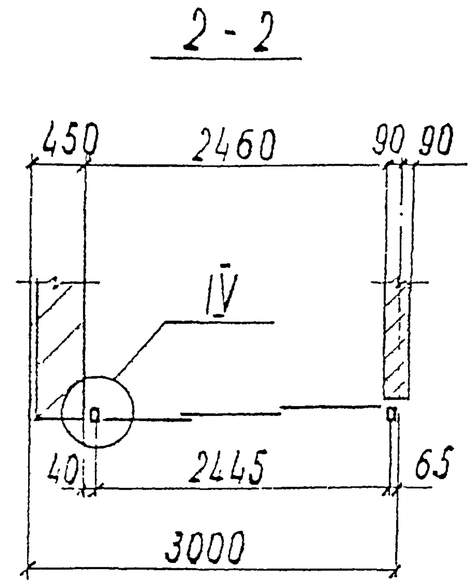

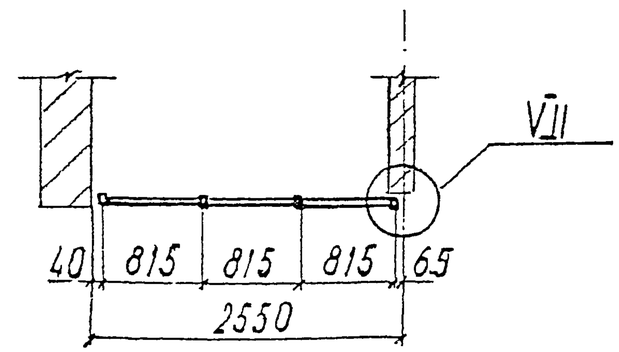

Монтажная схема ОЛ-П55М-3пл зеркальна ОЛ-П55М-3п

						РМ-2923-04		
						Изделия остекления лоджий и балконов с применением алюминиевых профилей для жилых домов серии П55М		
Изм.	Кол.у	Лист	N док	Подп.	Дата			
Разраб		Бочкарева				ОЛ-П55М-3п, ОЛ-П55М-3пл	Стадия	Лист 3 / Листов 72
Пров		Деев						
Н.контр.						Монтажная схема	МНИИТЭП МТО	
Утв								

Согласовано:

Взам инв N

Подп. и дата

Инв.N подл.

ОЛ-П55М-3п-1

М 1:20

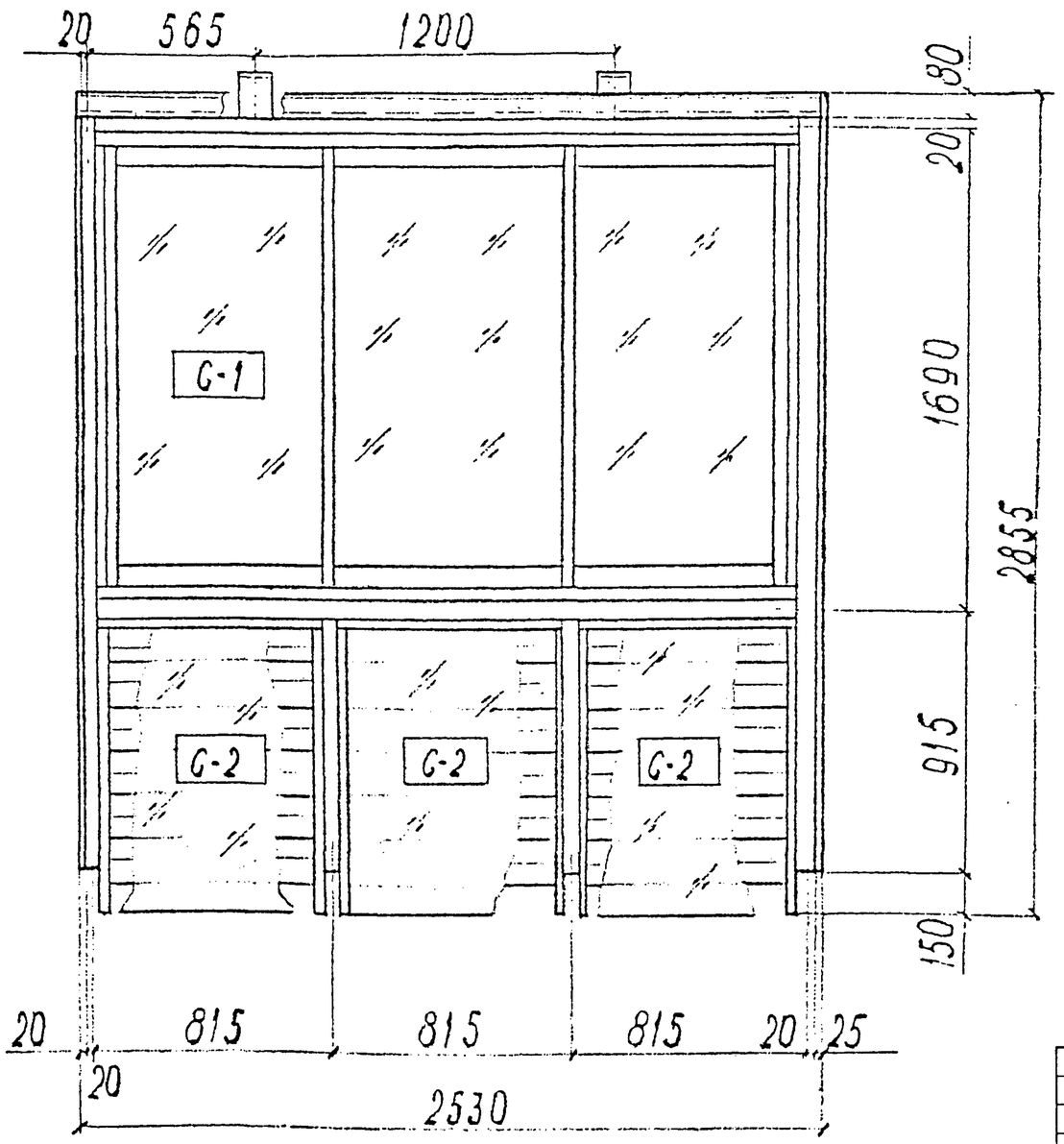

ОЛ-П55М-3пл-1

М 1:50

зеркальное отраж. ОЛ-П55М-3п-1

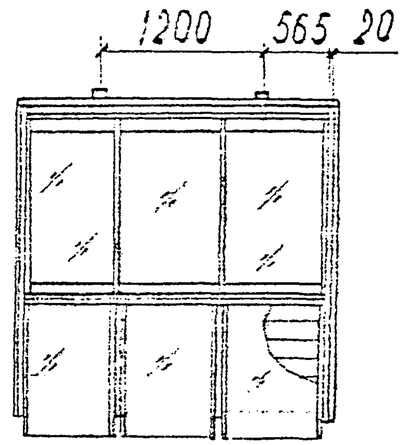

Согласовано.

Взам инв.N

Подп. и дата

Инв.N подл.

						РМ-2923-04		
						Изделия остекления лоджий и балконов с применением алюминиевых профилей для жилых домов серии П55М		
Изм.	Кол.у	Лист	N док	Подп.	Дата			
Разраб		Бочкарева					Стадия	Лист	Листов
Пров		Деев						4	72
Н.контр.						ОЛ-П55М-3п-1, ОЛ-П55М-3пл-1	МНИИТЭП МТО	
Утв								

Спецификация алюминиевых профилей (материал: АД31Т)

№ пп	Наименование	Кол-во	Масса, кг 1 пм	Масса, кг всех	Примеч.
1	СПА-03-001				
2	СПА-03-002				
3	СПА-01-223				
4	СПА-03-204				
5	СПА-03-205				
6	СПА-07-001				
7	СПА-07-202				
8	СПА-07-203				
9	СПА-07-204				
10	СПА-07-205				
11	СПА-07-206				
12	СПА-2279-8				
13	СПА-8-3119				
14	СПА-3029				
15	СПА-01-218				
16	СПА-3147-3				
17	алюминиевые заглушки				
18	СПА-0064-8				
	Итого			63,0	

Спецификация прочих материалов

№ пп	Обозначение	Наименование	Кол-во	Масса, кг	Примеч.
1	С421.00.00.00	Ролик	6	0,78	ММК

Спецификация стекла

стекло оконное $\delta = 5$ мм

Марка	Размеры, мм	Кол-во	Площадь, м² 1 шт	Площадь, м² всех	Примеч.
С-1	757 × 1496	3	1,13	3,39	
С-2	1060 × 765	3	0,81	2,43	

Согласовано:

Взам инв.N

Подп. и дата

Инв.N подл.

Изм.	Кол.у	Лист	N док	Подп.	Дата
Разраб		Бочкарева			
Пров		Деев			
Н.контр.					
Утв					

РМ-2923-04

Изделия остекления лоджий и балконов с применением алюминиевых профилей для жилых домов серии П55М

Стадия	Лист	Листов
	5	72

ОЛ-П55М-3п-1
Спецификация

МНИИТЭП
МТО

ОЛ-П55М-3п-2
М 1:20

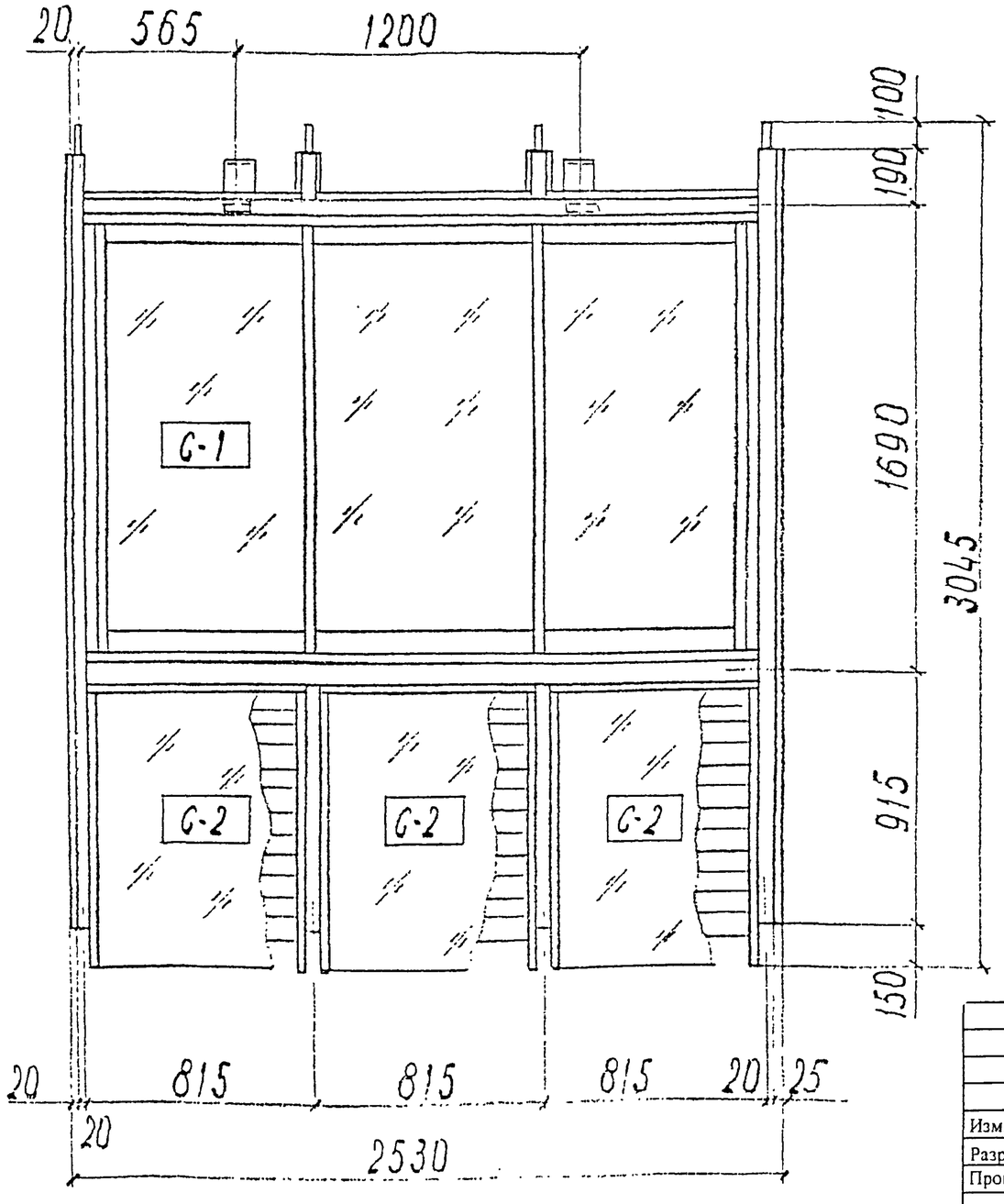

ОЛ-П55М-3пл-2
М 1:50

зеркальное отражение ОЛ-П55М-3п-2

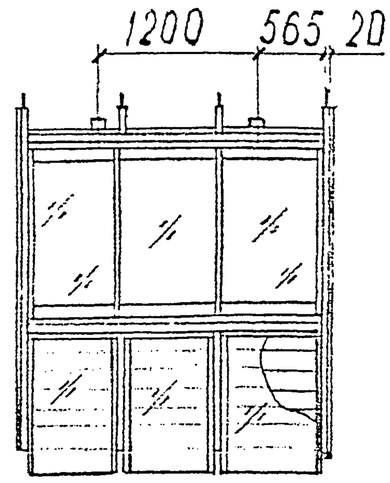

Согласовано:

Взам инв.N

Подп. и дата

Инв.N подл.

						РМ-2923-04		
						Изделия остекления лоджий и балконов с применением алюминиевых профилей для жилых домов серии П55М		
Изм.	Кол.у	Лист	N док	Подп.	Дата			
Разраб		Бочкарева					Стадия	Лист	Листов
Пров		Деев						6	72
Н.контр.						ОЛ-П55М-3п-2, ОЛ-П55М-3пл-2	МНИИТЭП МТО	
Утв								

РМ-2923-04

Спецификация алюминиевых профилей (материал АД31Т)

N пп	Наименование	Кол-во	Масса, кг 1пм	Масса, кг всех	Примеч.
1	СПА-03-001				
2	СПА-03-002				
3	СПА-01-223				
4	СПА-03-204				
5	СПА-03-205				
6	СПА-07-001				
7	СПА-07-202				
8	СПА-07-203				
9	СПА-07-204				
10	СПА-07-205				
11	СПА-07-206				
12	СПА-2279-8				
13	СПА-8-3119				
14	СПА-01-218				
15	СПА-3147-3				
16	СПА-0064-8				
17	алюминиевые вкладыши				
	Итого			65,0	

Спецификация прочих материалов

N пп	Обозначение	Наименование	Кол-во	Масса, кг	Примеч.
1	С421.00.00.00	Ролик	6	0,78	ММК

Спецификация стекла

стекло оконное $\delta = 5$ мм

Марка	Размеры, мм	Кол-во	Площадь, м² 1шт	Площадь, м² всех	Примеч.
С-1	757 × 1496	3	1,13	3,39	
С-2	1060 × 765	3	0,81	2,43	

Согласовано:

Взам инв.N

Подп. и дата

Инв.N подл.

Изм.	Кол.у	Лист	N док	Подп.	Дата
Разраб		Бочкарева			
Пров		Деев			
Н.контр.					
Утв					

РМ-2923-04

Изделия остекления лоджий и балконов с применением алюминиевых профилей для жилых домов серии П55М

Стадия	Лист	Листов
	7	72

ОЛ-П55М-3п-2
Спецификация

МНИИТЭП
МТО

ОЛ-П55М-3п-3

М 1:20

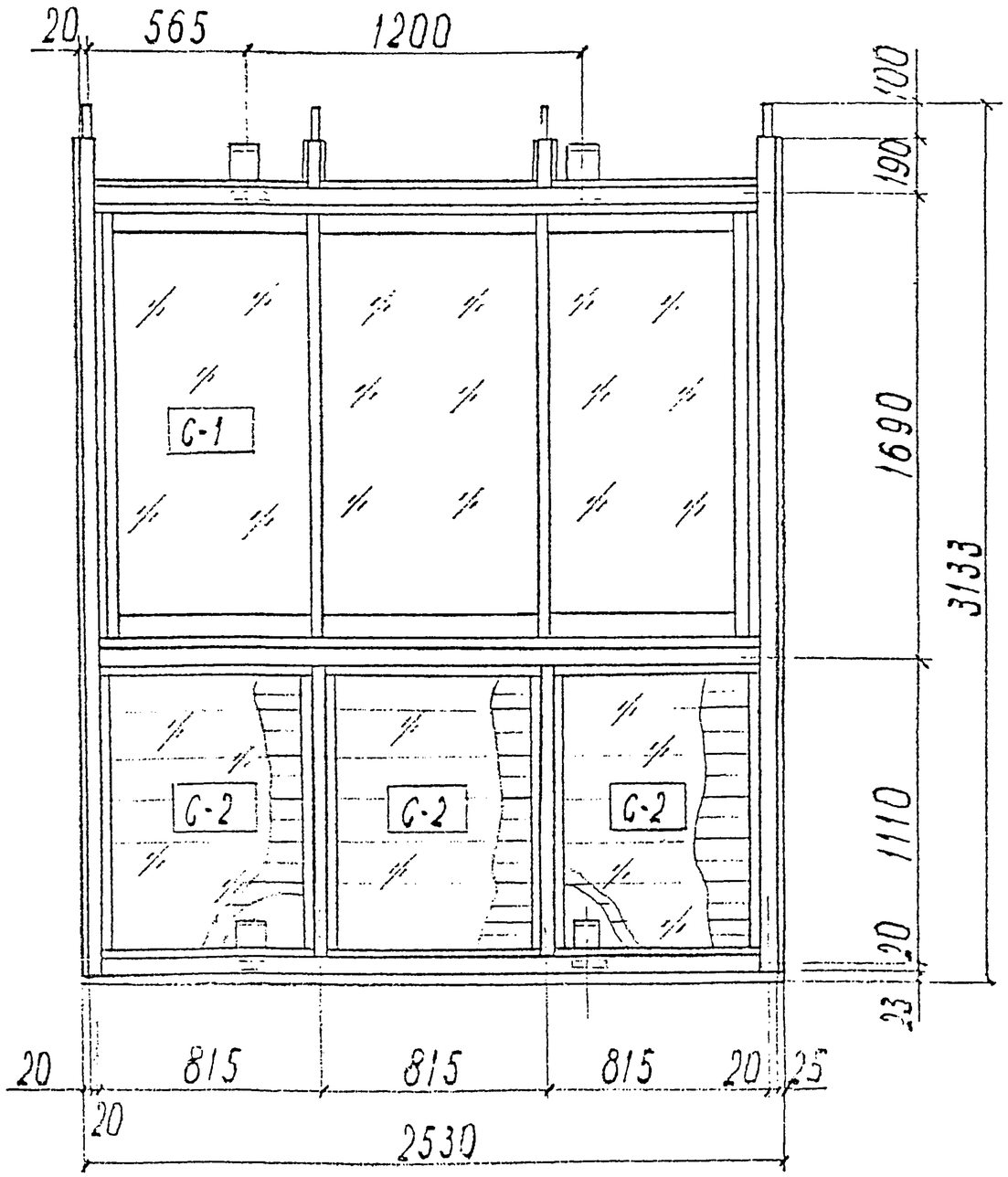

ОЛ-П55М-3пл-3

М 1:50

зеркальное отраж. ОЛ-П55М-3п-3

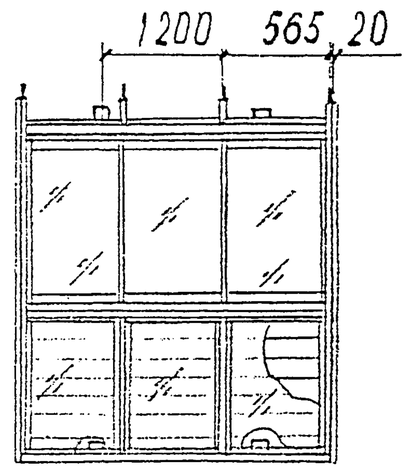

Согласовано:

Взам инв.N

Подп. и дата

Инв.N подл.

						РМ-2923-04		
						Изделия остекления лоджий и балконов с применением алюминиевых профилей для жилых домов серии П55М		
Изм.	Кол.у	Лист	N док	Подп.	Дата			
Разраб		Бочкарева					Стадия	Лист	Листов
Пров		Деев						8	72
Н.контр.						ОЛ-П55М-3п-3, ОЛ-П55М-3пл-3	МНИИТЭП МТО	
Утв								

Спецификация алюминиевых профилей (материал АД31Т)

N пп	Наименование	Кол-во	Масса, кг 1 пм	Масса, кг всех	Примеч.
1	СПА-03-001				
2	СПА-03-002				
3	СПА-01-223				
4	СПА-03-204				
5	СПА-03-205				
6	СПА-07-001				
7	СПА-07-202				
8	СПА-07-203				
9	СПА-07-204				
10	СПА-07-205				
11	СПА-07-206				
12	СПА-2279-8				
13	СПА-8-3119				
14	СПА-01-218				
15	СПА-01-225				
16	СПА-3147-3				
17	СПА-0064-8				
18	алюминиевые вкладыши				
	Итого			73,0	

Спецификация прочих материалов

N° пп	Обозначение	Наименование	Кол-во	Масса, кг	Примеч.
1	С421.00.00.00	Ролик	6	0,78	ММК

Спецификация стекла

стекло оконное $\delta = 5$ мм

Марка	Размеры, мм	Кол-во	Площадь, м² 1 шт	Площадь, м² всех	Примеч.
С-1	757 × 1496	3	1,13	3,39	
С-2	1060 × 765	3	0,81	2,43	

Согласовано.

Взам инв.N

Подп. и дата

Инв N подл

Изм.	Кол.у	Лист	N док	Подп.	Дата				
Разраб		Бочкарева				РМ-2923-04			
Пров		Деев				Изделия остекления лоджий и балконов с применением алюминиевых профилей для жилых домов серии П55М			
							Стадия	Лист	Листов
								9	72
Н.контр.						ОЛ-П55М-3п-3 Спецификация	МНИИТЭП МТО		
Утв									

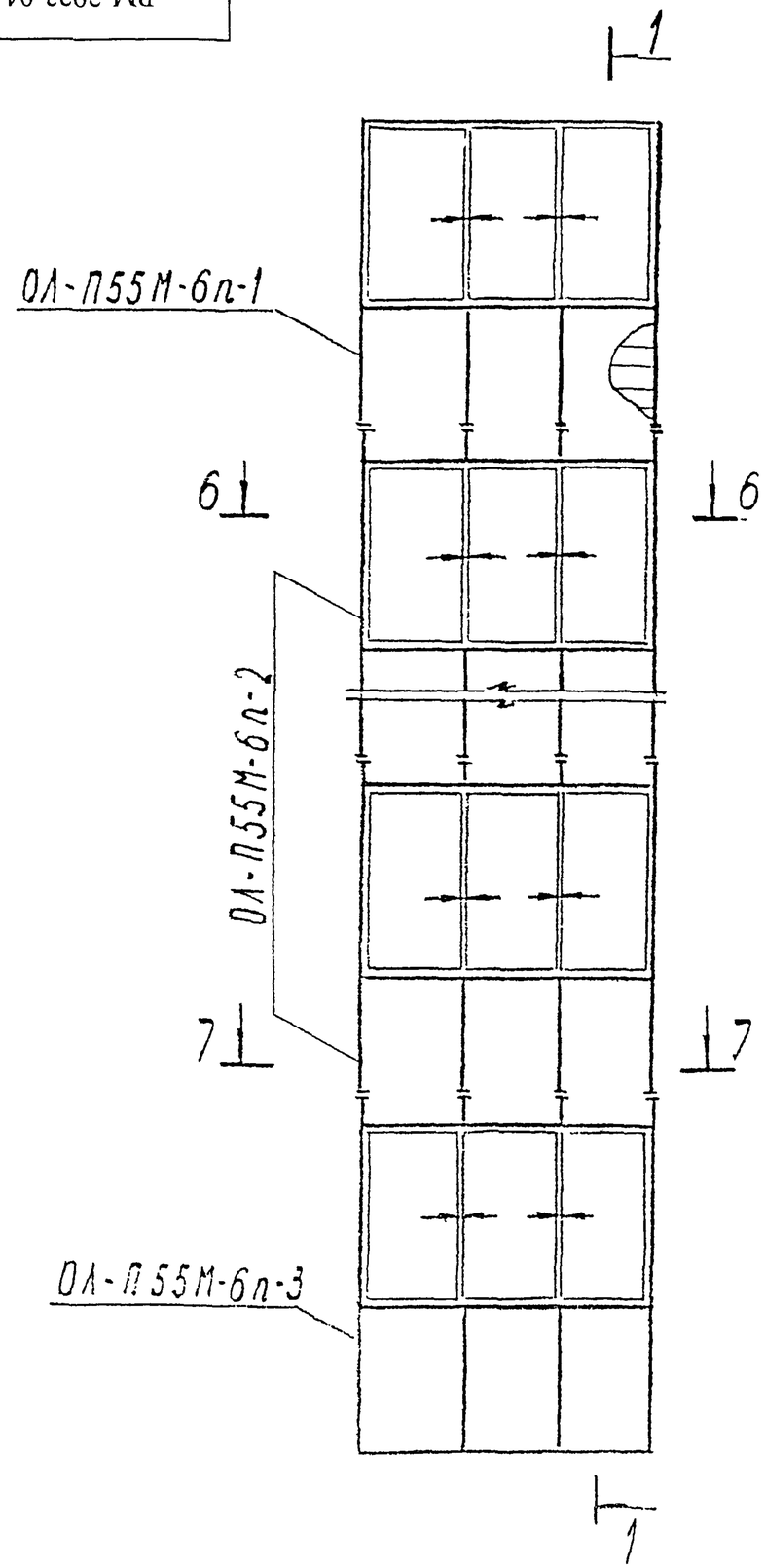

6 - 6

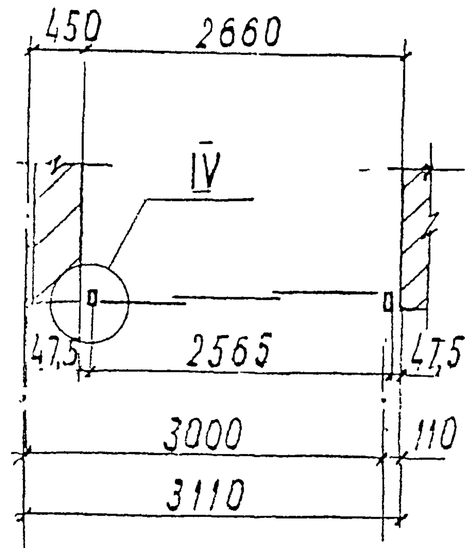

7 - 7

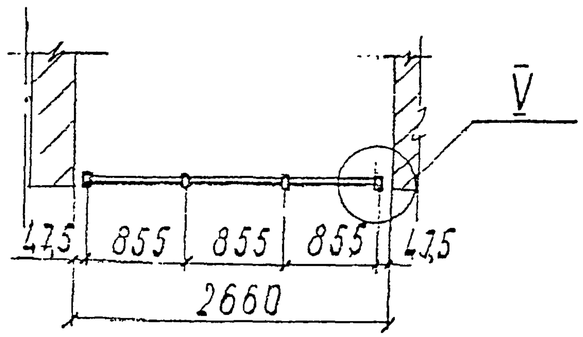

Разрез 1-1 см. лист

						РМ-2923-04		
						Изделия остекления лоджий и балконов с применением алюминиевых профилей для жилых домов серии П55М		
Изм.	Кол.у	Лист	N док	Подп.	Дата			
Разраб		Бочкарева				ОЛ-П55М-6п	Стадия	Лист 10 / Листов 72
Пров		Деев						
Н.контр.						Монтажная схема	МНИИТЭП МТО	
Утв								

Согласовано.

Взам инв.N

Подп. и дата

Инв.N подл.

ОЛ-П55М-6п-1

М 1:20

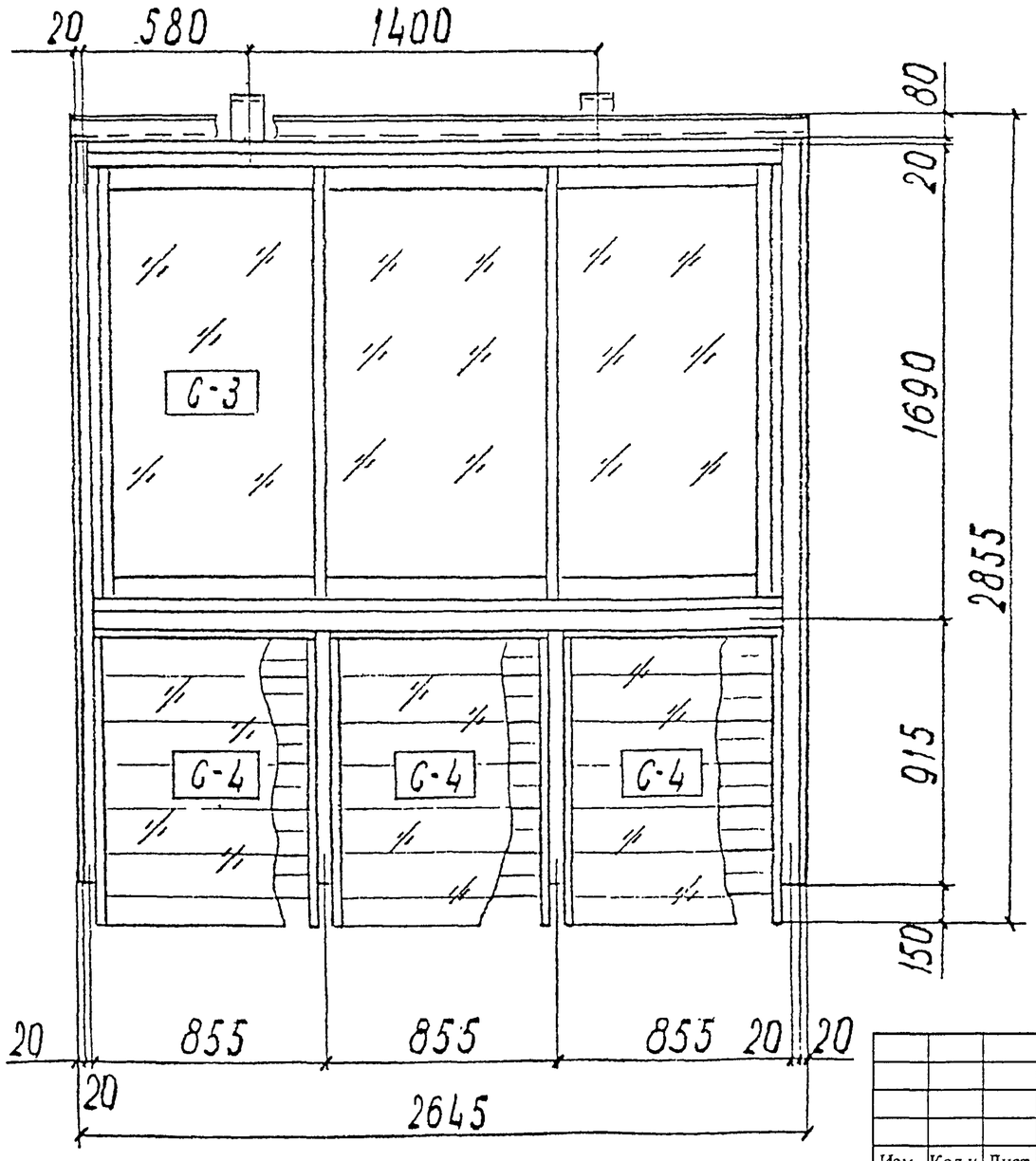

Согласовано:

Взам инв.N

Подп. и дата

Инв.N подл.

						РМ-2923-04		
						Изделия остекления лоджий и балконов с применением алюминиевых профилей для жилых домов серии П55М		
Изм.	Кол.у	Лист	N док	Подп	Дата			
Разраб		Бочкарева					Стадия	Лист	Листов
Пров		Деев						11	72
Н.контр.						ОЛ-П55М-6п-1	МНИИТЭП МТО	
Утв								

Спецификация алюминиевых профилей (материал АД31Т)

N пп	Наименование	Кол-во	Масса, кг 1пм	Масса, кг всех	Примеч.
1	СПЛ-03-001				
2	СПЛ-03-002				
3	СПЛ-01-223				
4	СПЛ-03-204				
5	СПЛ-03-205				
6	СПЛ-07-001				
7	СПЛ-07-202				
8	СПЛ-07-203				
9	СПЛ-07-204				
10	СПЛ-07-205				
11	СПЛ-07-206				
12	СПА-2279-8				
13	СПА-3029				
14	СПЛ-01-218				
15	СПА-3147-3				
16	СПА-0064-8				
17	Алюминиевые вкладыши				
	Итого			64,0	

Спецификация прочих материалов

N пп	Обозначение	Наименование	Кол-во	Масса, кг	Примеч.
1	С421.00.00.00	Ролик	6	0,78	ММК

Спецификация стекла

стекло оконное $\delta = 5$ мм

Марка	Размеры, мм	Кол-во	Площадь, м² 1 шт	Площадь, м² всех	Примеч.
С-3	797 × 1496	3	1,19	3,57	
С-4	1060 × 805	3	0,85	2,55	

Взам инв.N

Подп. и дата

Инв.N подл.

Изм.	Кол.у	Лист	N док	Подп.	Дата
Разраб		Бочкарева			
Пров		Деев			
Н.контр.					
Утв					

РМ-2923-04

Изделия остекления лоджий и балконов с применением алюминиевых профилей для жилых домов серии П55М

Стадия	Лист	Листов
	12	72

ОЛ-П55М-6п-1
Спецификация

МНИИТЭП
МТО

РМ-2923-04

ОЛ-П55М-6п-2

М 1:20

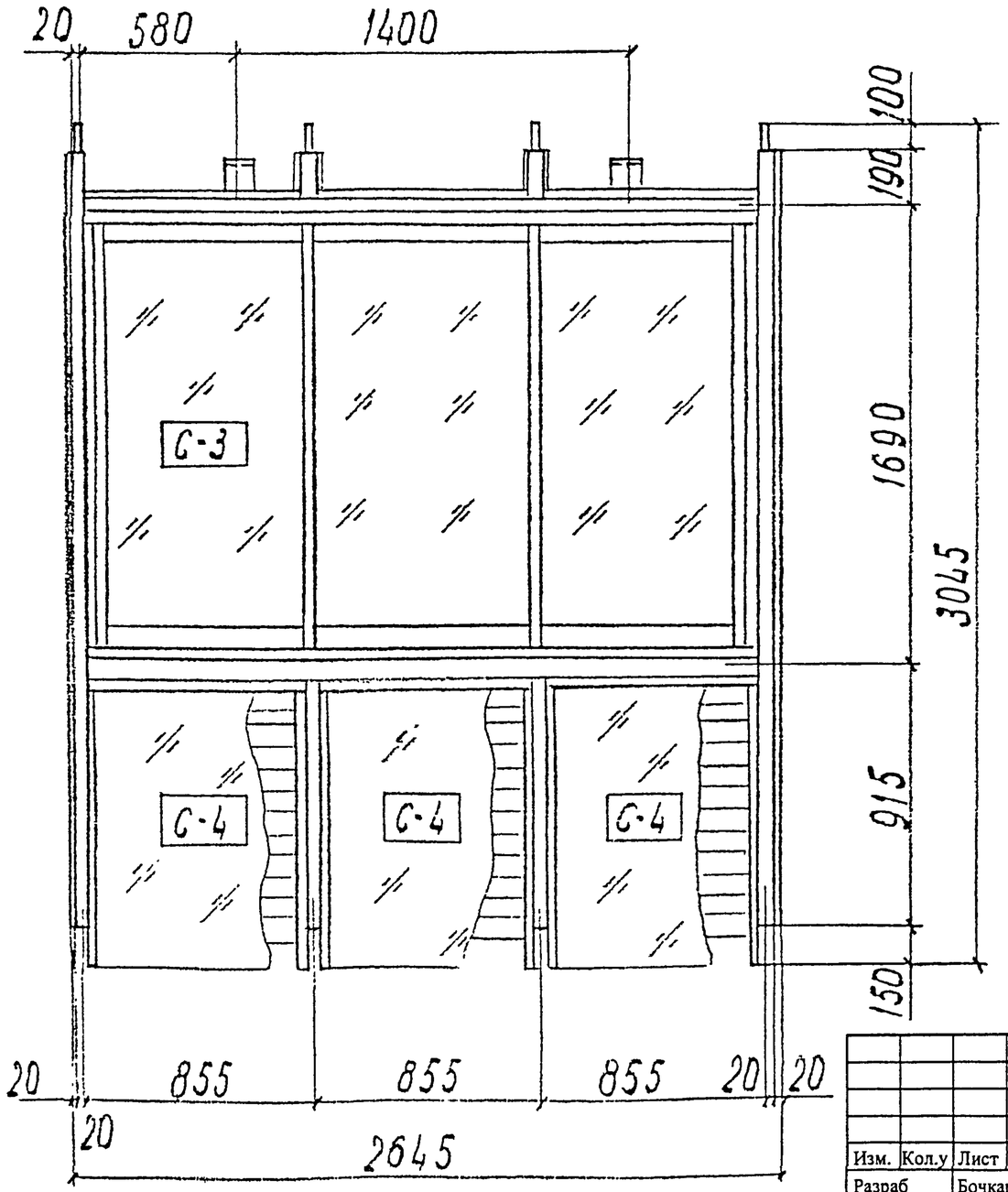

						РМ-2923-04		
						Изделия остекления лоджий и балконов с применением алюминиевых профилей для жилых домов серии П55М		
Изм.	Кол.у	Лист	N док	Подп.	Дата			
Разраб		Бочкарева					Стадия	Лист	Листов
Пров		Деев						13	72
Н.контр.						ОЛ-П55М-6п-2	МНИИТЭП МТО		
Утв									

Согласовано:

Взам инв.N

Подп. и дата

Инв.N подл.

Спецификация алюминиевых профилей (материал АД31Т)

N пп	Наименование	Кол-во	Масса, кг 1пм	Масса, кг Всех	Примеч.
1	СПА-03-001				
2	СПА-03-002				
3	СПА-01-223				
4	СПА-03-204				
5	СПА-03-205				
6	СПА-07-001				
7	СПА-07-202				
8	СПА-07-203				
9	СПА-07-204				
10	СПА-07-205				
11	СПА-07-206				
12	СПА-2279-8				
13	СПА-01-218				
14	СПА-3147-3				
15	СПА-0064-8				
16	алюминиевые вкладыши				
	Итого			66,0	

Спецификация прочих материалов

N пп	Обозначение	Наименование	Кол-во	Масса, кг	Примеч.
1	С421.00.00.00	Ролик	6	0,78	ММК

Спецификация стекла

стекло оконное $\delta = 5$ мм

Марка	Размеры, мм	Кол-во	Площадь, м² 1шт	Площадь, м² Всех	Примеч.
С-3	797 × 1496	3	1,19	3,57	
С-4	1060 × 805	3	0,85	2,55	

Согласовано:

Взам инв.N

Подп. и дата

Инв.N подл.

Изм.	Кол.у	Лист	N док	Подп.	Дата
Разраб		Бочкарева			
Пров		Деев			
Н.контр.					
Утв					

РМ-2923-04

Изделия остекления лоджий и балконов с применением алюминиевых профилей для жилых домов серии П55М

Стадия	Лист	Листов
	14	72

ОЛ-П55М-6п-2
Спецификация

МНИИТЭП
МТО

РМ-2923-04

ОЛ-П55М-6п-3

М 1:20

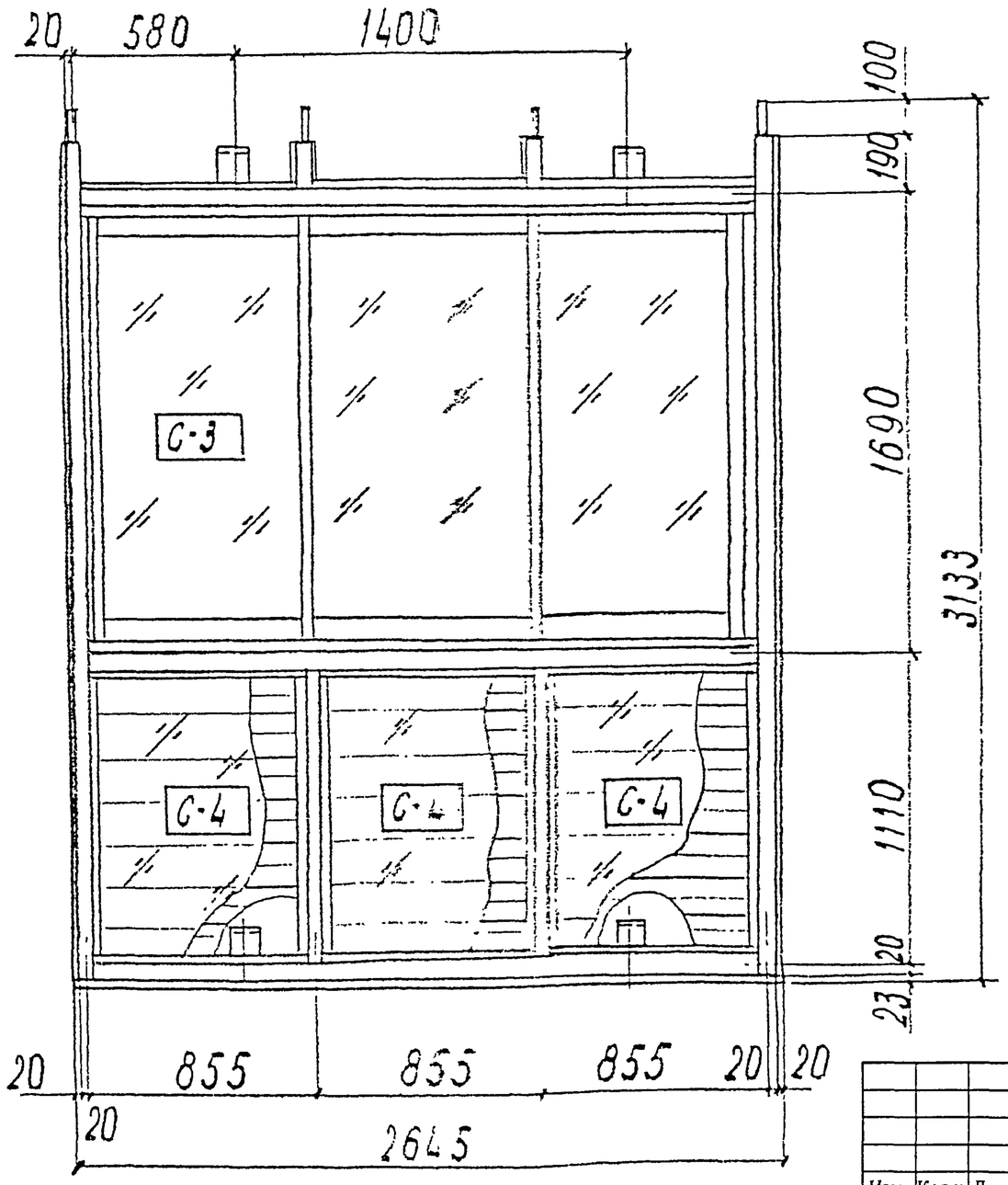

						РМ-2923-04		
						Изделия остекления лоджий и балконов с применением алюминиевых профилей для жилых домов серии П55М		
Изм.	Кол.у	Лист	N док	Подп.	Дата			
Разраб		Бочкарева					Стадия	Лист	Листов
Пров		Деев						15	72
Н.контр.						ОЛ-П55М-6п-3	МНИИТЭП МТО	
Утв								

Согласовано:

Взам инв.N

Подп. и дата

Инв.N подл.

Спецификация алюминиевых профилей (материал АД31Т)

№ пп	Наименование	Кол-во	Масса, кг 1пм	Масса, кг всех	Примеч.
1	СПЛ-03-001				
2	СПЛ-03-002				
3	СПЛ-01-223				
4	СПЛ-03-204				
5	СПЛ-03-205				
6	СПЛ-07-001				
7	СПЛ-07-202				
8	СПЛ-07-203				
9	СПЛ-07-204				
10	СПЛ-07-205				
11	СПЛ-07-206				
12	СПА-2279-8				
13	СПЛ-01-218				
14	СПЛ-01-225				
15	СПА-3147-3				
16	СПА-0064-8				
17	алюминиевые вкладыши				
	Итого			74,0	

Спецификация прочих материалов

№ пп	Обозначение	Наименование	Кол-во	Масса, кг	Примеч.
1	С 421.00.00.00	Ролик	6	0,78	ММК

Спецификация стекла

стекло оконное $\delta = 5$ мм

Марка	Размеры, мм	Кол-во	Площадь, м² 1шт	Площадь, м² всех	Примеч.
С-3	797 × 1496	3	1,19	3,57	
С-4	1060 × 805	3	0,85	2,55	

Согласовано

Взам инв.N

Подп. и дата

Инв.N подл.

Изм.	Кол.у	Лист	N док	Подп.	Дата
Разраб		Бочкарева			
Пров		Деев			
Н.контр.					
Утв					

РМ-2923-04

Изделия остекления лоджий и балконов с применением алюминиевых профилей для жилых домов серии П55М

Стадия	Лист	Листов
	16	72

ОЛ-П55М-6п-3
Спецификация

МНИИТЭП
МТО

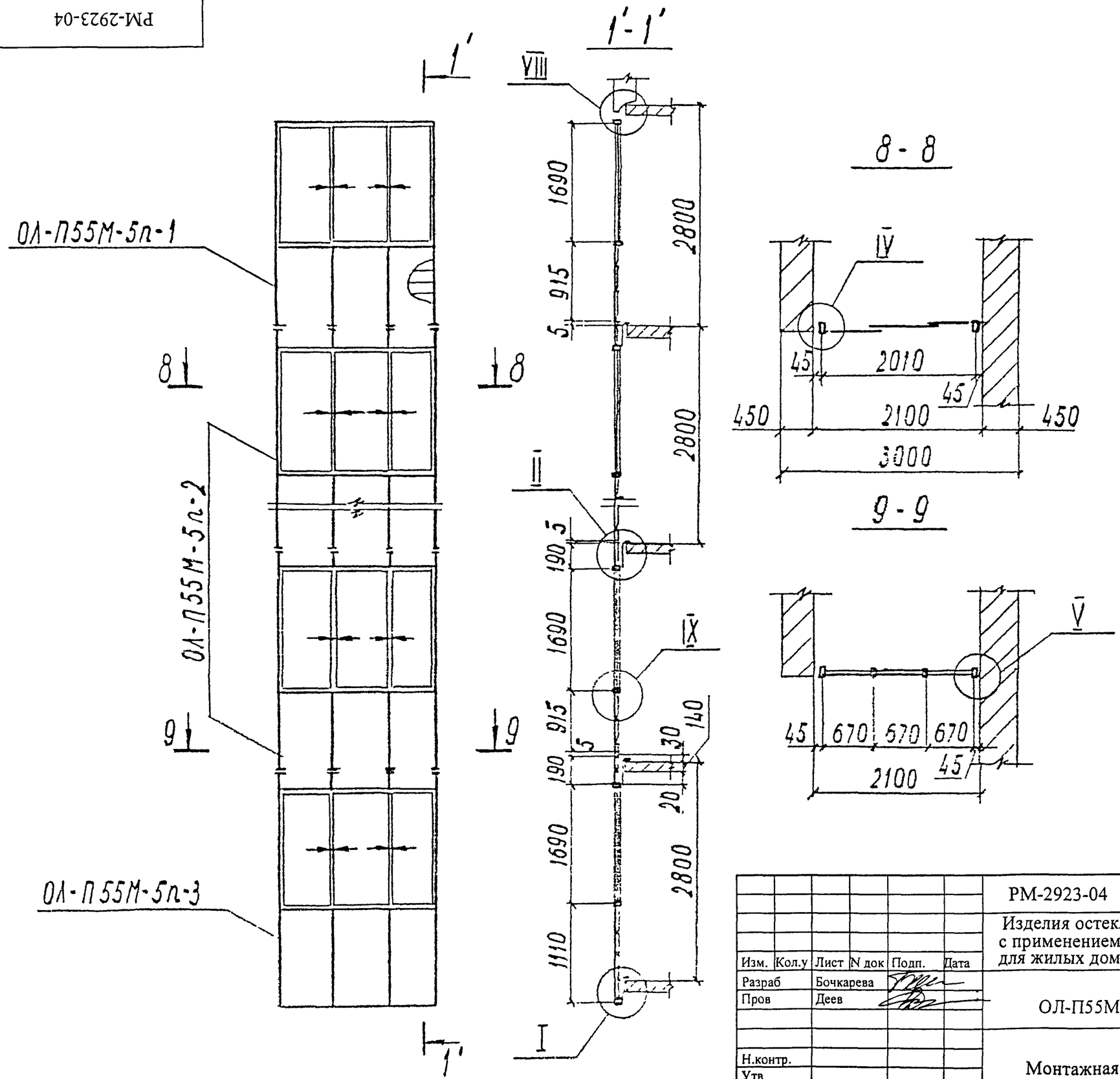

						РМ-2923-04		
						Изделия остекления лоджий и балконов с применением алюминиевых профилей для жилых домов серии П55М		
Изм.	Кол.у	Лист	N док	Подп.	Дата			
Разраб		Бочкарева				ОЛ-П55М-5п	Стадия	Лист 17 / Листов 72
Пров		Деев						
Н.контр.						Монтажная схема	МНИИТЭП МТО	
Утв								

Согласовано

Взам инв.N

Подп. и дата

Инв.N подл.

РМ-2923-04

ОЛ-П55М-5п-1

М 1:20

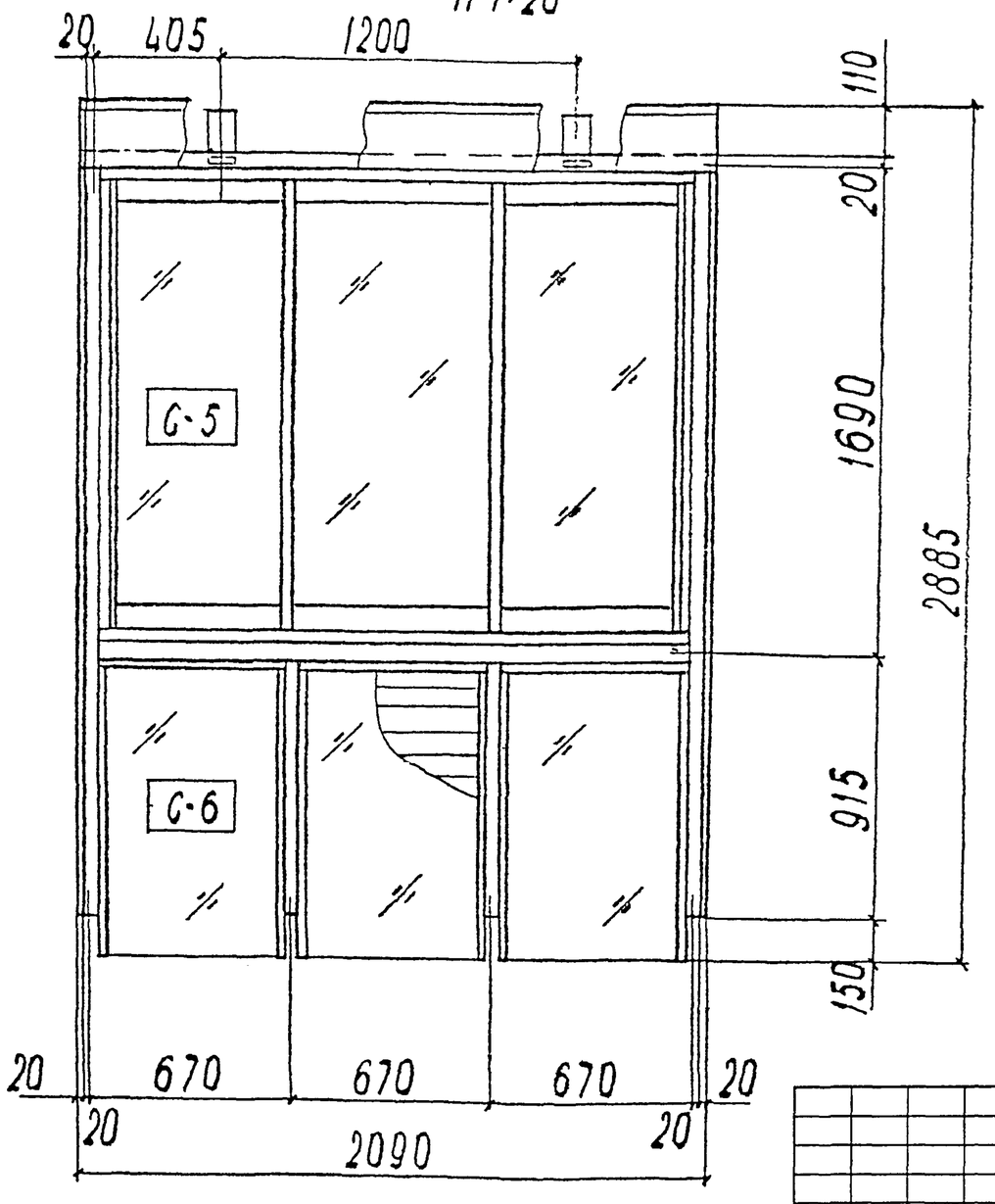

						РМ-2923-04		
						Изделия остекления лоджий и балконов с применением алюминиевых профилей для жилых домов серии П55М		
Изм.	Кол.у	Лист	N док	Подп.	Дата			
Разраб		Бочкарева					Стадия	Лист	Листов
Пров		Деев						18	72
Н.контр.						ОЛ-П55М-5п-1	МНИИТЭП МТО	
Утв								

Согласовано:

Взам инв.N

Подп. и дата

Инв.N подл.

РМ-2923-04

Спецификация алюминиевых профилей (материал АД31Т)

N пп	Наименование	Кол-во	Масса, кг 1пм	Масса, кг всех	Примеч.
1	СПЛ-03-001				
2	СПЛ-03-002				
3	СПЛ-01-223				
4	СПЛ-03-204				
5	СПЛ-03-205				
6	СПЛ-07-001				
7	СПЛ-07-202				
8	СПЛ-07-203				
9	СПЛ-07-204				
10	СПЛ-07-205				
11	СПЛ-07-206				
12	СПА-2279-8				
13	СПЛ-01-218				
14	СПА-3147-3				
15	СПА-0064-8				
16	алюминиевые вкладыши				
17	алюминиевый лист δ=2мм				
	Итого			55,0	

Спецификация прочих материалов

N° пп	Обозначение	Наименование	Кол-во	Масса, кг	Примеч.
1	С421.00.00.00	Ролик	6	0,78	ММК

Спецификация стекла

стекло оконное δ=5 мм

Марка	Размеры, мм	Кол-во	Площадь, м² 1шт	Площадь, м² всех	Примеч.
С-5	612×1496	3	0,92	2,76	
С-6	1060×620	3	0,66	1,98	

Согласовано

Взам инв N

Подп. и дата

Инв N подл.

Изм.	Кол.у	Лист	N док	Подп.	Дата
Разраб		Бочкарева			
Пров		Деев			
Н.контр.					
Утв					

РМ-2923-04

Изделия остекления лоджий и балконов с применением алюминиевых профилей для жилых домов серии П55М

Стадия	Лист	Листов
	19	72

ОЛ-П55М-5п-1
Спецификация

МНИИТЭП
МТО

РМ-2923-04

ОЛ-П55М-5п-2

М 1:20

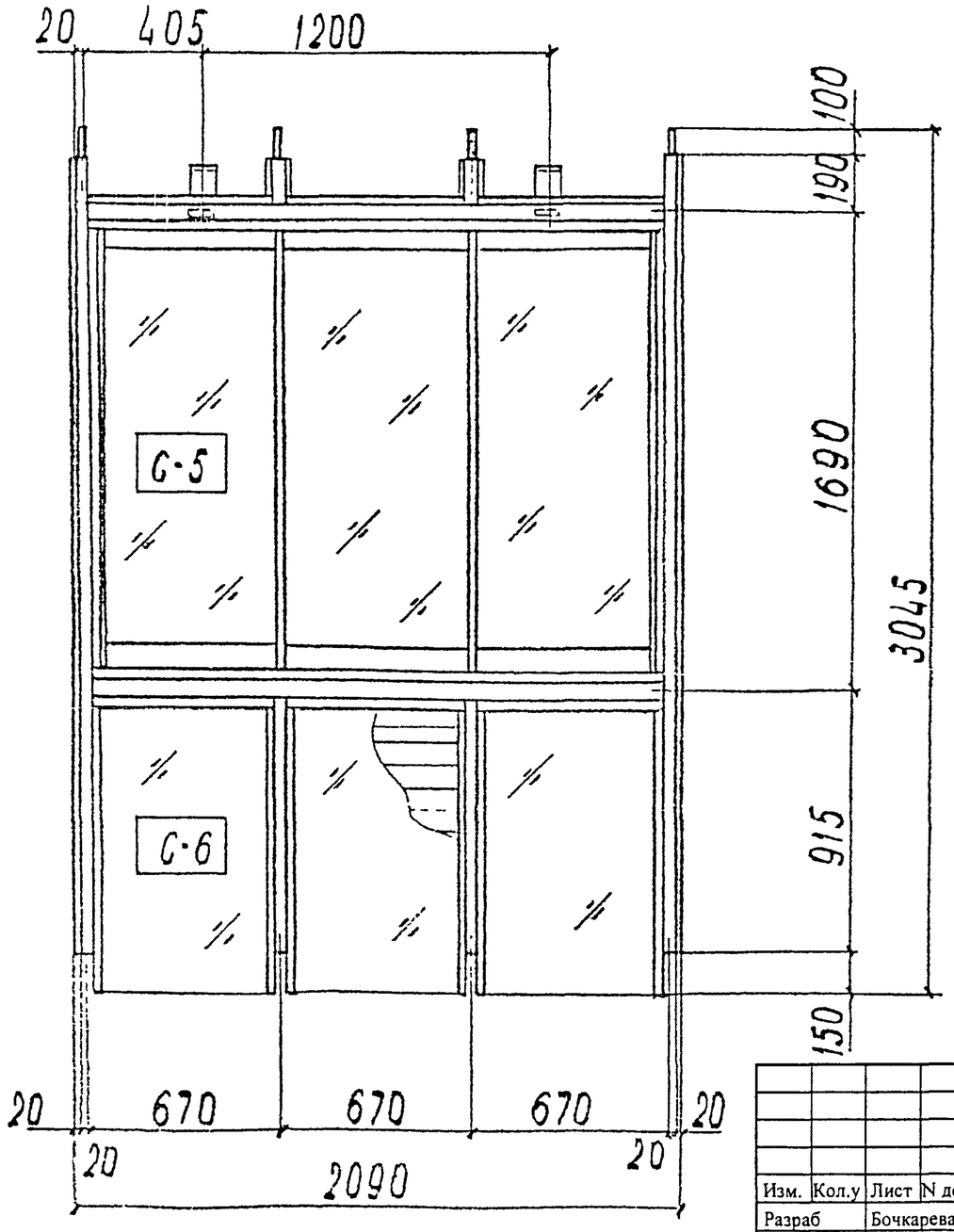

						РМ-2923-04
						Изделия остекления лоджий и балконов с применением алюминиевых профилей для жилых домов серии П55М
Изм.	Кол.у	Лист	N док	Подп.	Дата	
Разраб		Бочкарева				Стадия / Лист 20 / Листов 72
Пров		Деев				
Н.контр.						ОЛ-П55М-5п-2
Утв						МНИИТЭП МТО

Согласовано:

Взам инв.N

Подп. и дата

Инв.N подл.

РМ-2923-04

Спецификация алюминиевых профилей (материал АД31Т)

N пп	Наименование	Кол-во	Масса, кг 1пм	Масса, кг всех	Примеч.
1	СПЛ-03-001				
2	СПЛ-03-002				
3	СПЛ-01-223				
4	СПЛ-03-204				
5	СПЛ-03-205				
6	СПЛ-07-001				
7	СПЛ-07-202				
8	СПЛ-07-203				
9	СПЛ-07-204				
10	СПЛ-07-205				
11	СПЛ-07-206				
12	СПА-2279-8				
13	СПЛ-01-218				
14	СПА-3147-3				
15	СПА-0064-8				
16	алюминиевые вкладыши				
	Итого			57,0	

Спецификация прочих материалов

N° пп	Обозначение	Наименование	Кол-во	Масса, кг	Примеч.
1	С421.00.00.00	Ролик	6	0,78	ММК

Спецификация стекла

стекло оконное $\delta = 5$ мм

Марка	Размеры, мм	Кол-во	Площадь, м² 1шт	Площадь, м² всех	Примеч.
С-5	612 × 1496	3	0,92	2,76	
С-6	1060 × 620	3	0,66	1,98	

Согласовано:

Взам инв.N

Подп. и дата

Инв.N подл.

Изм	Кол у	Лист	N док	Подп	Дата
Разраб		Бочкарева			
Пров		Деев			
Н.контр					
Утв					

РМ-2923-04

Изделия остекления лоджий и балконов с применением алюминиевых профилей для жилых домов серии П55М

Стадия	Лист	Листов
	21	72

ОЛ-П55М-5п-2
Спецификация

МНИИТЭП
МТО

РМ-2923-04

ОЛ-П55М-5п-3

М 1:20

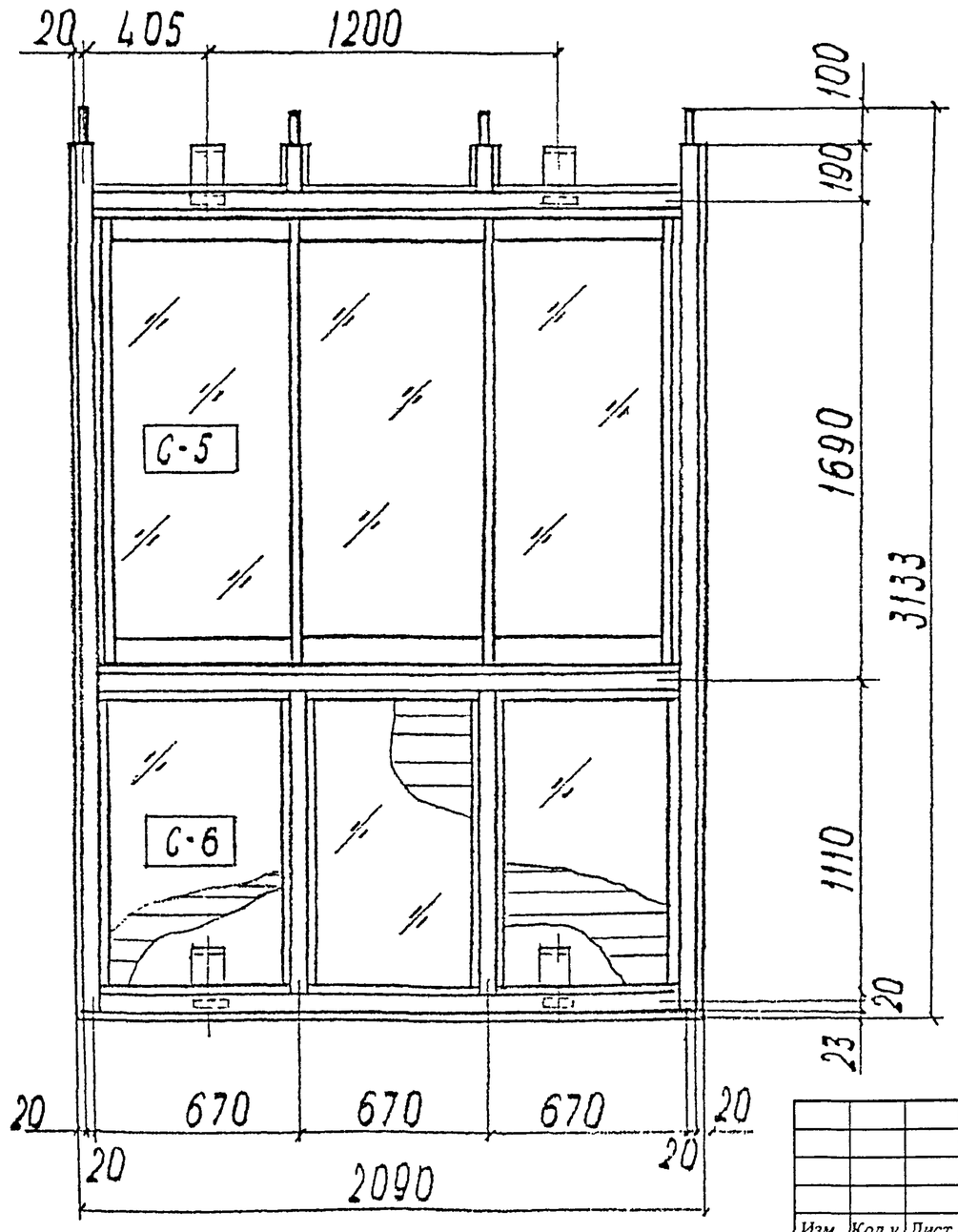

						РМ-2923-04		
						Изделия остекления лоджий и балконов с применением алюминиевых профилей для жилых домов серии П55М		
Изм.	Кол.у	Лист	N док	Подп.	Дата			
Разраб		Бочкарева					Стадия	Лист	Листов
Пров		Деев						22	72
Н.контр.						ОЛ-П55М-5п-3	МНИИТЭП МТО		
Утв									

Согласовано:

Взам инв.N

Подп. и дата

Инв.N подл.

Спецификация алюминиевых профилей (материал АД31Т)

N пп	Наименование	Кол-во	Масса, кг 1пм	Масса, кг Всех	Примеч.
1	СПЛ-03-001				
2	СПЛ-03-002				
3	СПЛ-01-223				
4	СПЛ-03-204				
5	СПЛ-03-205				
6	СПЛ-07-001				
7	СПЛ-07-202				
8	СПЛ-07-203				
9	СПЛ-07-204				
10	СПЛ-07-205				
11	СПЛ-07-206				
12	СПА-2279-8				
13	СПЛ-01-218				
14	СПЛ-01-225				
15	СПА-3147-3				
16	СПА-0064-8				
17	алюминиевые вкладыши				
	Итого			64,0	

Спецификация прочих материалов

N пп	Обозначение	Наименование	Кол-во	Масса, кг	Примеч.
1	С421.00.00.00	Ролик	6	0,78	ММК

Спецификация стекла

стекло оконное $\delta = 5$ мм

Марка	Размеры, мм	Кол-во	Площадь, м² 1 шт	Площадь, м² Всех	Примеч.
С-5	612 × 1496	3	0,92	2,76	
С-6	1060 × 620	3	0,66	1,98	

Согласовано:

Взам инв.N

Подп. и дата

Инв.N подл.

Изм.	Кол.у	Лист	N док	Подп.	Дата
Разраб		Бочкарева			
Пров		Деев			
Н.контр.					
Утв					

РМ-2923-04

Изделия остекления лоджий и балконов с применением алюминиевых профилей для жилых домов серии П55М

Стадия	Лист	Листов
	23	72

ОЛ-П55М-5п-3
Спецификация

МНИИТЭП
МТО

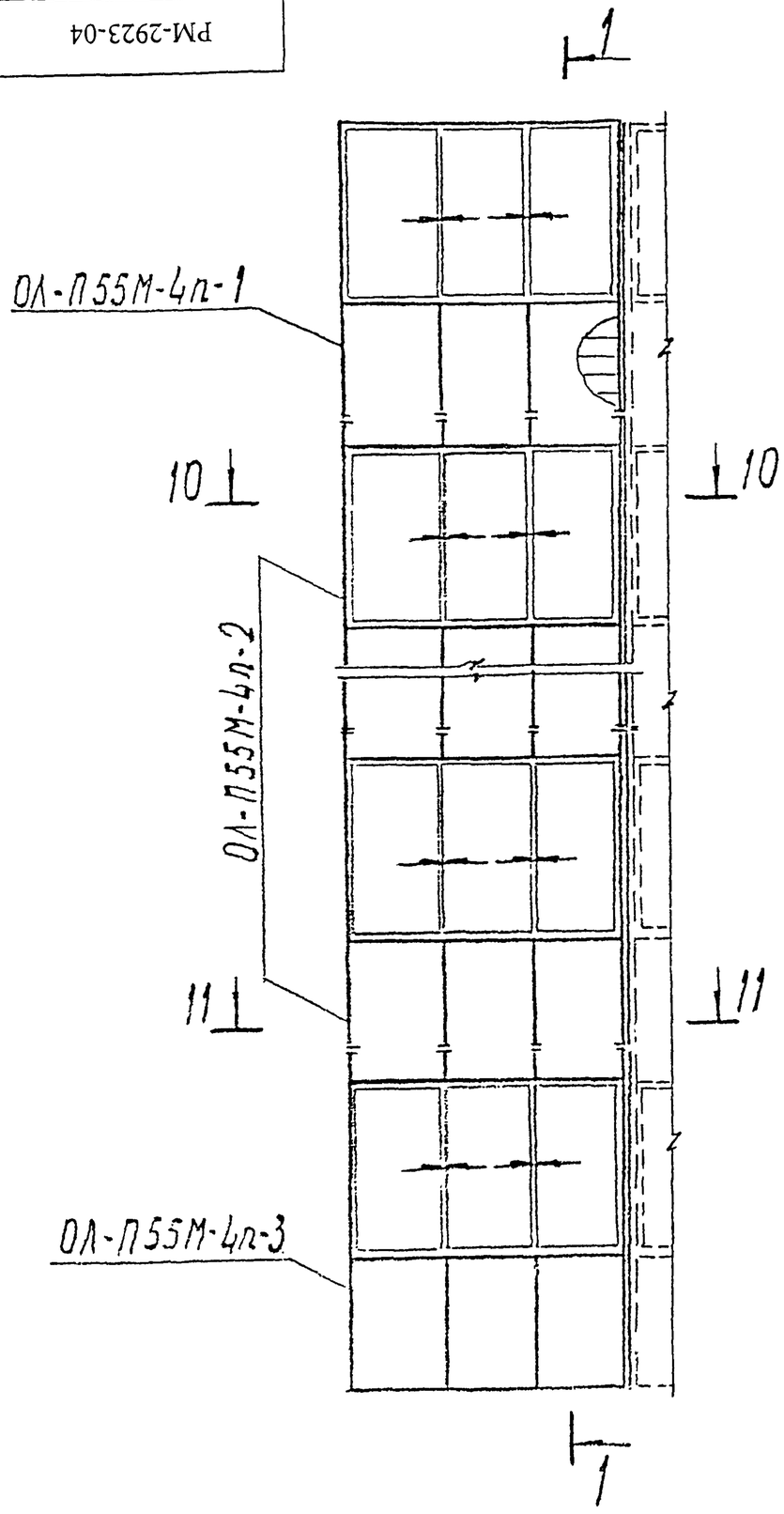

10-10

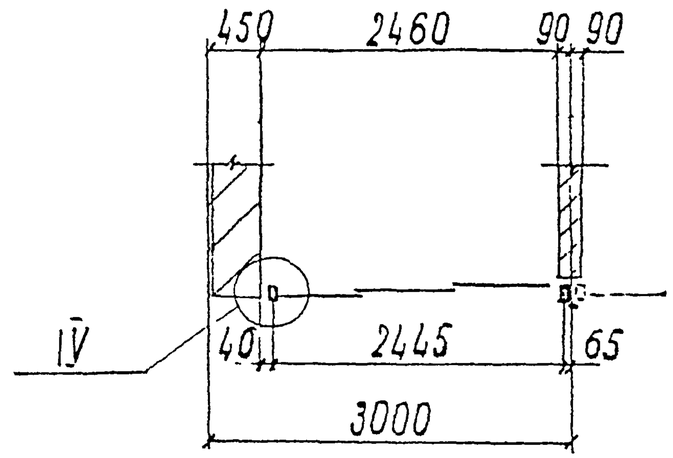

11-11

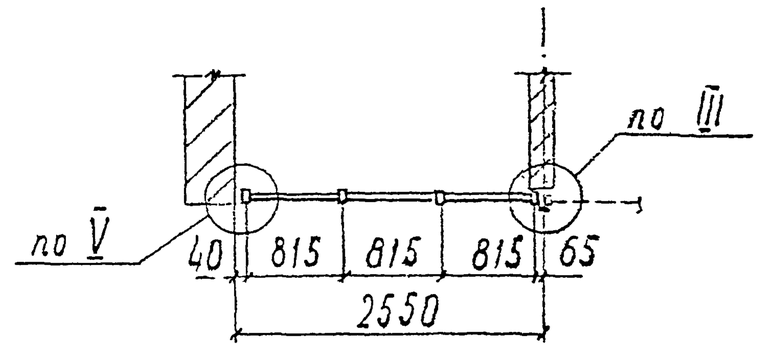

Монтажная схема ОЛ-П55М-4пл зеркальна ОЛ-П55М-4п

Разрез 1-1 см. лист

						РМ-2923-04		
						Изделия остекления лоджий и балконов с применением алюминиевых профилей для жилых домов серии П55М		
Изм.	Кол.у	Лист	N док	Подп	Дата			
Разраб		Бочкарева				ОЛ-П55М-4п, ОЛ-П55М-4пл	Стадия	Лист 24 / Листов 72
Пров		Деев						
Н.контр.						Монтажная схема	МНИИТЭП МТО	
Утв								

Согласовано:

Взам инв.N

Подп. и дата

Инв.N подл.

ОЛ-П55М-4п-1
М 1:20

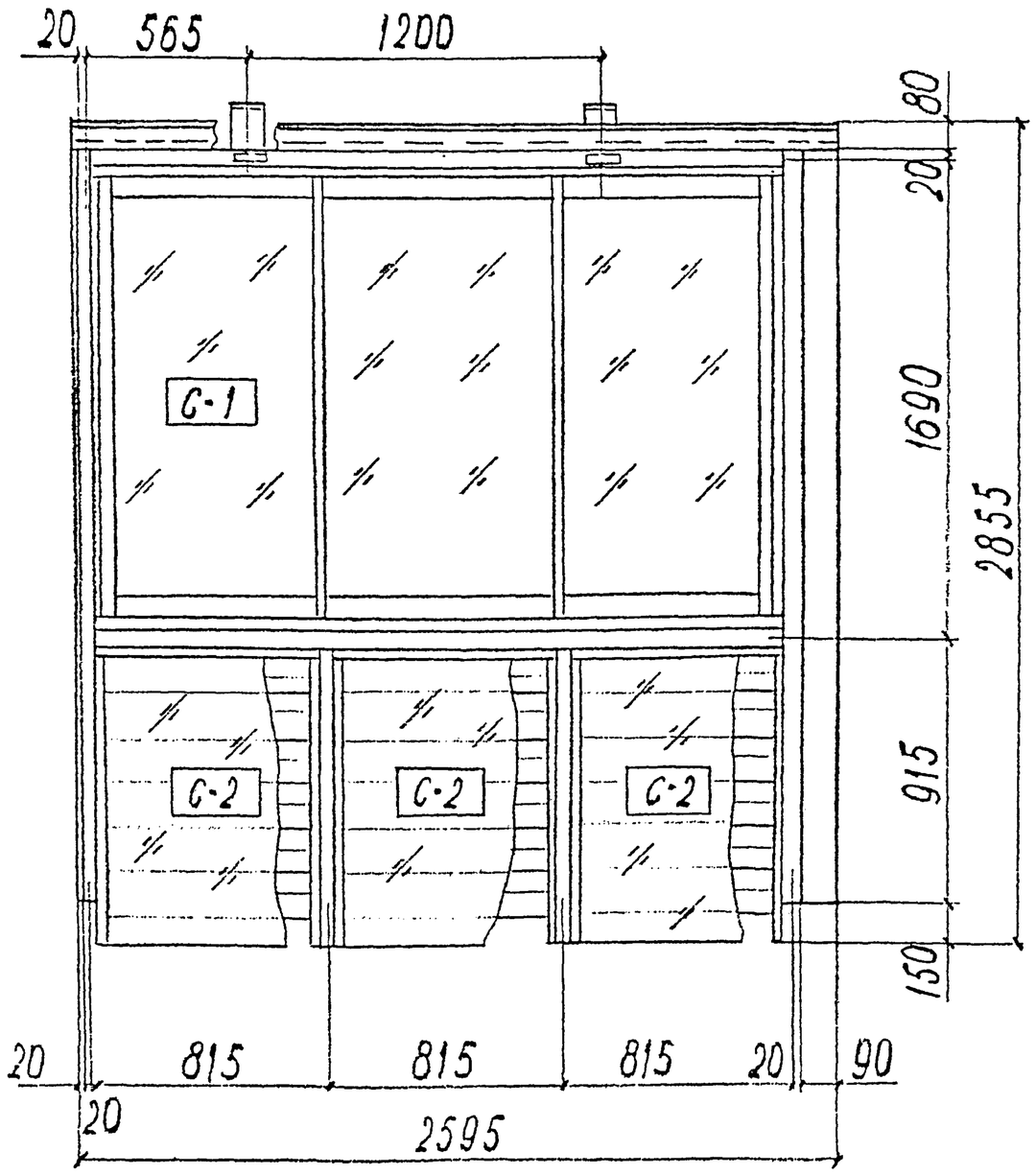

ОЛ-П55М-4пл-1
М 1:50
зеркальное отраж. ОЛ-П55М-4п-1

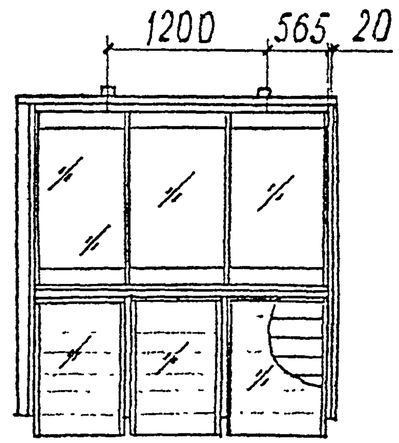

Согласовано:

Взам инв.N

Подп. и дата

Инв.N подл.

						РМ-2923-04		
Изм.	Кол.у	Лист	N док	Подп.	Дата	Изделия остекления лоджий и балконов с применением алюминиевых профилей для жилых домов серии П55М		
Разраб		Бочкарева					Стадия	Лист	Листов
Пров		Деев						25	72
Н.контр						ОЛ-П55М-4п-1, ОЛ-П55М-4пл-1	МНИИТЭП МТО	
Утв								

Спецификация алюминиевых профилей (материал АД31Т)

N п.п	Наименование	Кол-во	Масса, кг 1 п м	Масса, кг всех	Примеч.
1	СПЛ-03-001				
2	СПЛ-03-002				
3	СПЛ-01-223				
4	СПЛ-03-204				
5	СПЛ-03-205				
6	СПЛ-07-001				
7	СПЛ-07-202				
8	СПЛ-07-203				
9	СПЛ-07-204				
10	СПЛ-07-205				
11	СПЛ-07-206				
12	СПА-2279-8				
13	СПЛ-01-218				
14	СПЛ-01-225				
15	СПА-3147-3				
16	СПА-0064-8				
17	алюминиевые вкладыши				
	Итого			63,0	

Спецификация прочих материалов

N° пп	Обозначение	Наименование	Кол-во	Масса, кг	Примеч.
1	С421.00.00.00	Ролик	6	0,78	ММК

Спецификация стекла

стекло оконное $\delta = 5$ мм

Марка	Размеры, мм	Кол-во	Площадь, м² 1 шт	Площадь, м² всех	Примеч.
С-1	757 × 1496	3	1,13	3,39	
С-2	1060 × 765	3	0,81	2,43	

Согласовано:

Взам инв.N

Подп. и дата

Инв.N подл.

Изм.	Кол.у	Лист	N док	Подп.	Дата
Разраб		Бочкарева			
Пров		Деев			
Н.контр.					
Утв					

РМ-2923-04

Изделия остекления лоджий и балконов с применением алюминиевых профилей для жилых домов серии П55М

Стадия	Лист	Листов
	26	72

ОЛ-П55М-4п-1
Спецификация

МНИИТЭП
МТО

ОЛ-П55М-4п-2
М 1:20

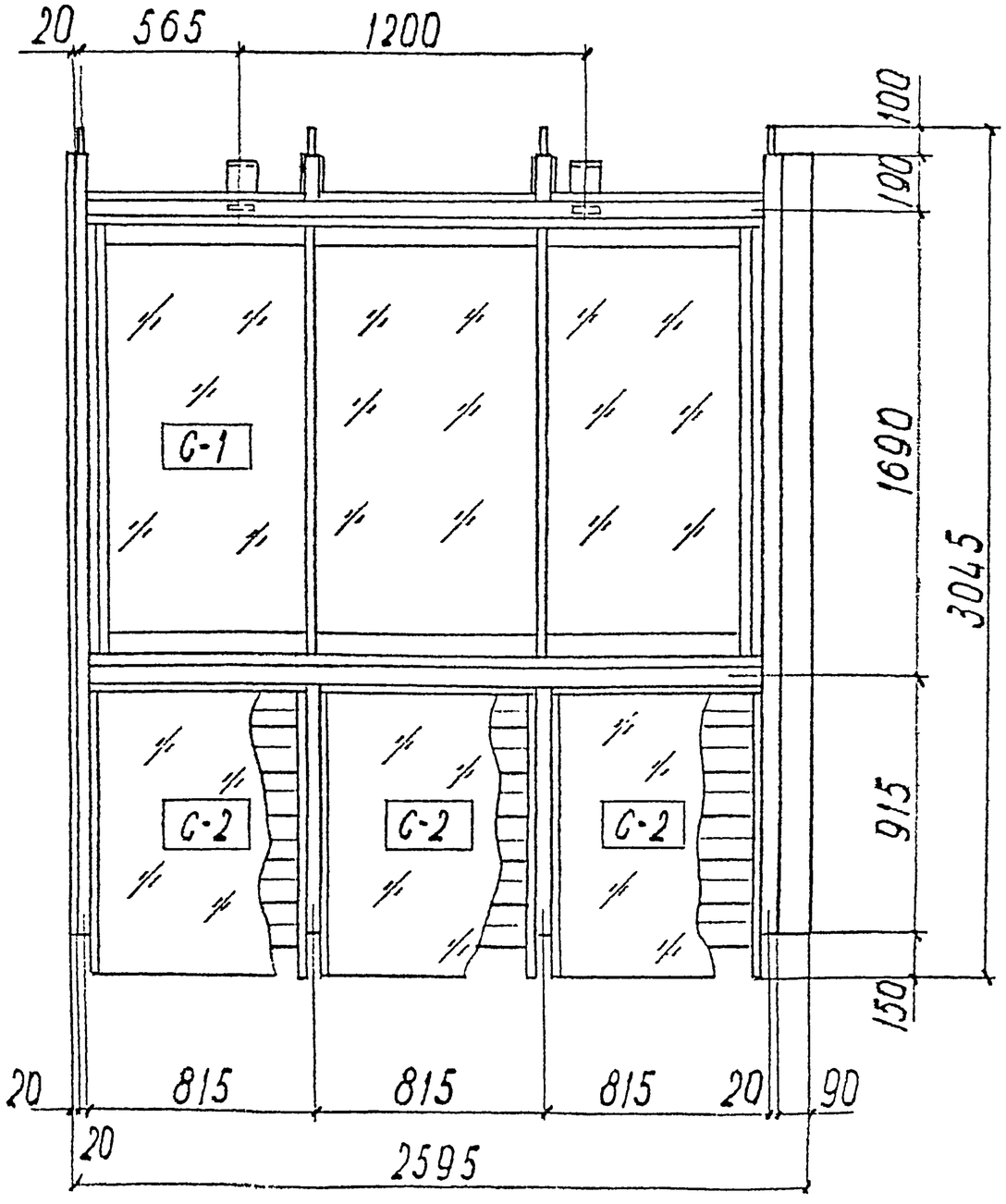

ОЛ-П55М-4пл-2
М 1:50
зеркальное отражение ОЛ-П55М-4п-2

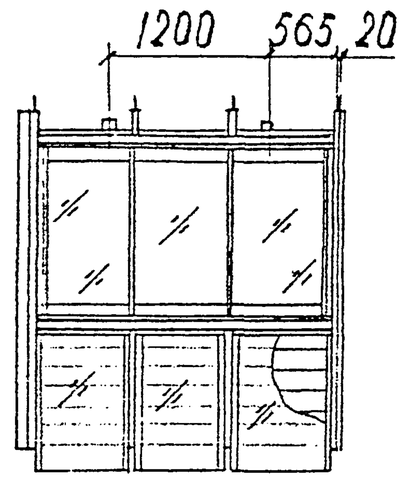

Согласовано:

Взам инв.N

Подп. и дата

Инв.N подл

						РМ-2923-04		
						Изделия остекления лоджий и балконов с применением алюминиевых профилей для жилых домов серии П55М		
Изм	Кол у	Лист	N док	Подп.	Дата			
Разраб		Бочкарева					Стадия	Лист	Листов
Пров		Деев						27	72
Н контр						ОЛ-П55М-4п-2, ОЛ-П55М-4пл-2	МНИИТЭП МТО	
Утв								

РМ-2923-04

Спецификация алюминиевых профилей (материал АД31Т)

N пп	Наименование	Кол-во	Масса, кг 1пм	Масса, кг всех	Примеч.
1	СПЛ-03-001				
2	СПЛ-03-002				
3	СПЛ-01-223				
4	СПЛ-03-204				
5	СПЛ-03-205				
6	СПЛ-07-001				
7	СПЛ-07-202				
8	СПЛ-07-203				
9	СПЛ-07-204				
10	СПЛ-07-205				
11	СПЛ-07-206				
12	СПА-2279-8				
13	СПЛ-01-218				
14	СПЛ-01-225				
15	СПА-3147-3				
16	СПА-0064-8				
17	алюминиевые вкладыши				
	Итого			65,0	

Спецификация прочих материалов

N пп	Обозначение	Наименование	Кол-во	Масса, кг	Примеч.
1	С421.00.00.00	Ролик	6	0,78	ММК

Спецификация стекла

стекло оконное $\delta = 5$ мм

Марка	Размеры, мм	Кол-во	Площадь, м² 1шт	Площадь, м² всех	Примеч.
С-1	757 × 1496	3	1,13	3,39	
С-2	1060 × 765	3	0,81	2,43	

Согласовано:

Взам инв.N

Подп. и дата

Инв.N подл.

Изм.	Кол.у	Лист	N док	Подп.	Дата
Разраб		Бочкарева			
Пров		Деев			
Н.контр.					
Утв					

РМ-2923-04

Изделия остекления лоджий и балконов с применением алюминиевых профилей для жилых домов серии П55М

Стадия	Лист	Листов
	28	72

ОЛ-П55М-4п-2
Спецификация

МНИИТЭП
МТО

ОЛ-П55М-4п-3

М 1:20

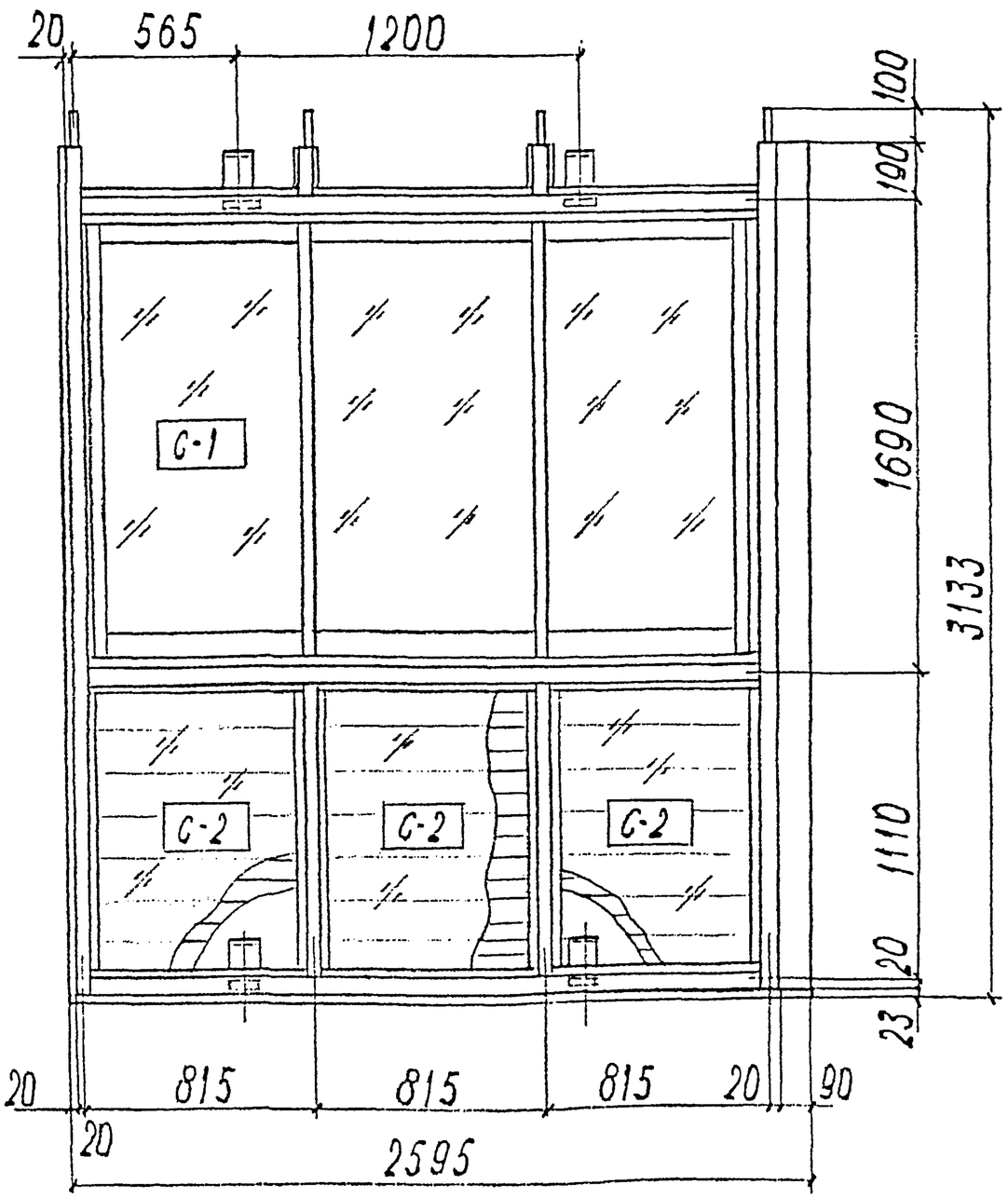

ОЛ-П55М-4пл-3

М 1:50

зеркальное отраж. ОЛ-П55М-4п-3

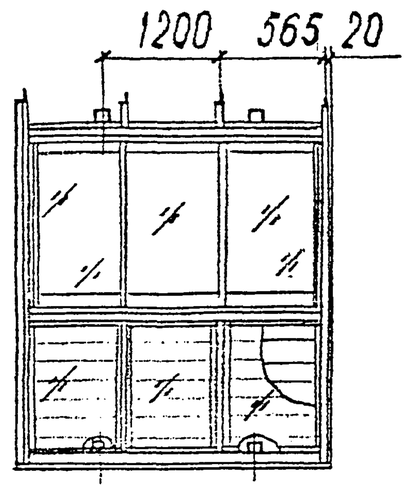

Согласовано:

Взам инв.N

Подп. и дата

Инв.N подл.

Изм.	Кол.у	Лист	N док	Подп.	Дата	РМ-2923-04		
						Изделия остекления лоджий и балконов с применением алюминиевых профилей для жилых домов серии П55М		
Разраб		Бочкарева					Стадия	Лист	Листов
Пров		Деев						29	72
Н.контр.						ОЛ-П55М-4п-3, ОЛ-П55М-4пл-3	МНИИТЭП МТО	
Утв								

Спецификация алюминиевых профилей (материал АД31Т)

N пп	Наименование	Кол-во	Масса, кг		Примеч.
			1 пм	всех	
1	СПА-03-001				
2	СПА-03-002				
3	СПА-01-223				
4	СПА-03-204				
5	СПА-03-205				
6	СПА-07-001				
7	СПА-07-202				
8	СПА-07-203				
9	СПА-07-204				
10	СПА-07-205				
11	СПА-07-206				
12	СПА-2279-8				
13	СПА-01-218				
14	СПА-01-225				
15	СПА-3147-3				
16	СПА-0064-8				
17	алюминиевые вкладыши				
	Итого			73,0	

Спецификация прочих материалов

N° пп	Обозначение	Наименование	Кол-во	Масса, кг	Примеч.
1	С421.00.00.00	Ролик	6	0,78	ММК

Спецификация стекла

стекло оконное $\delta = 5$ мм

Марка	Размеры, мм	Кол-во	Площадь, м²		Примеч.
			1 шт	всех	
С-1	757 × 1496	3	1,13	3,39	
С-2	1060 × 765	3	0,81	2,43	

Согласовано

Взам инв N

Подп. и дата

Инв.N подл.

Изм.	Кол.у	Лист	N док	Подп.	Дата
Разраб		Бочкарева			
Пров		Деев			
Н.контр.					
Утв					

РМ-2923-04

Изделия остекления лоджий и балконов с применением алюминиевых профилей для жилых домов серии П55М

Стадия	Лист	Листов
	30	72

ОЛ-П55М-4п-3
Спецификация

МНИИТЭП
МТО

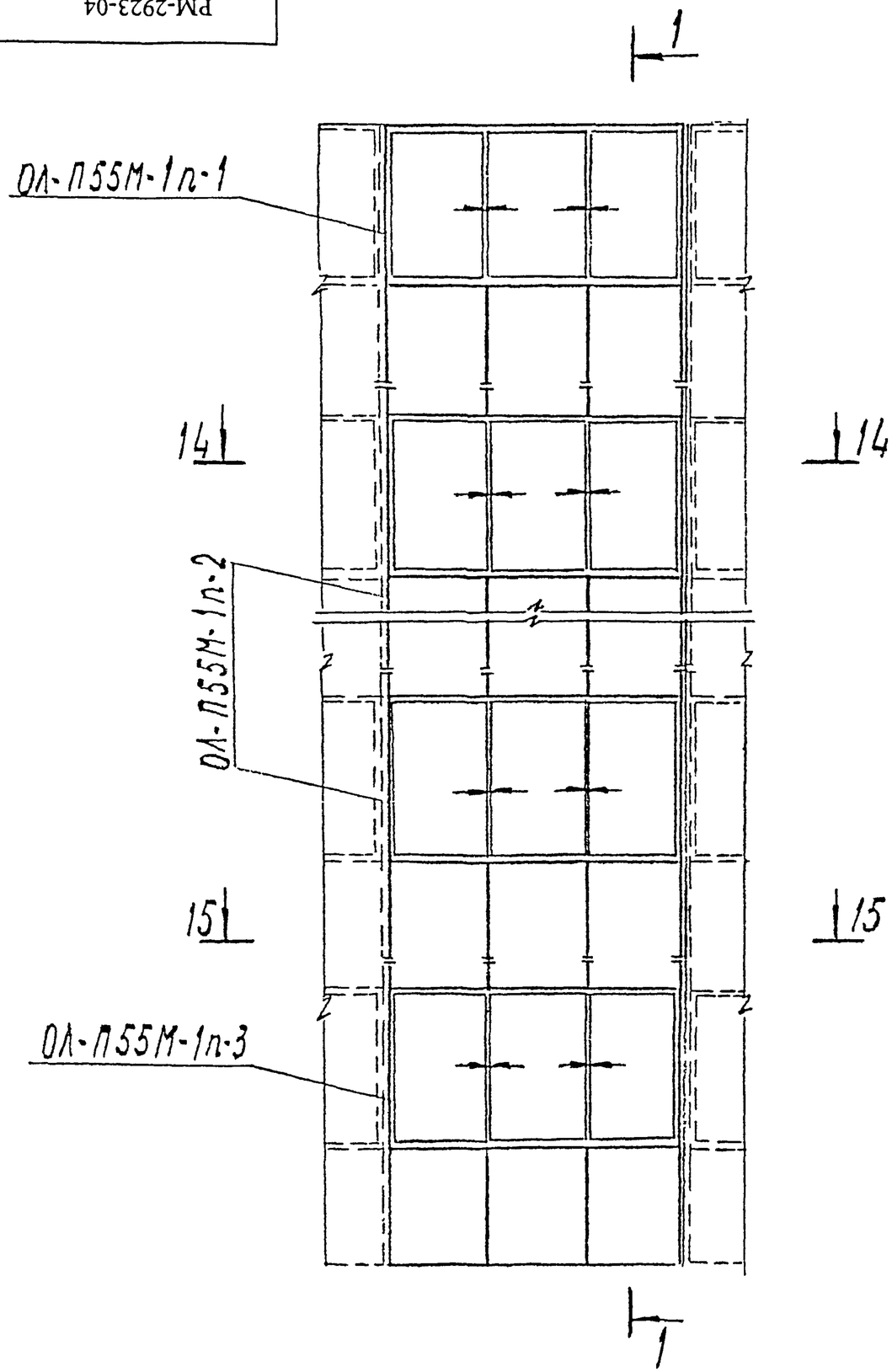

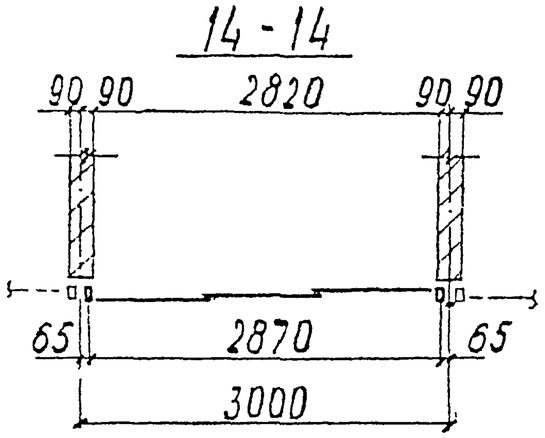

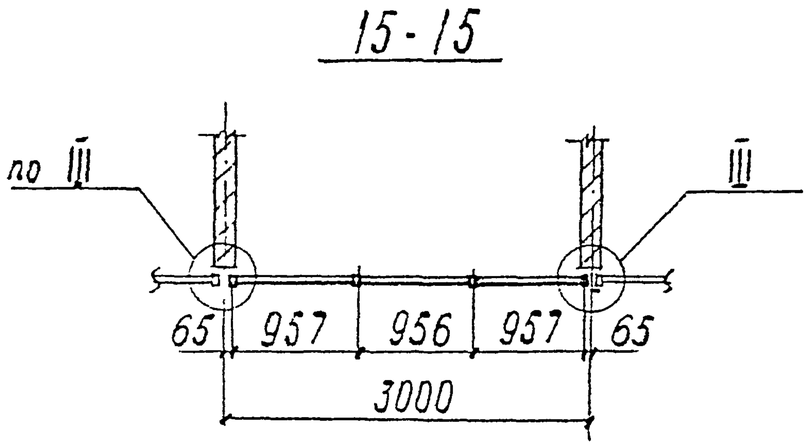

Монтажная схема ОЛ-П55М-1пл зеркальна ОЛ-П55М-1п

Разрез 1-1 см. лист

						РМ-2923-04		
						Изделия остекления лоджий и балконов с применением алюминиевых профилей для жилых домов серии П55М		
Изм.	Кол.у	Лист	N док	Подп.	Дата			
Разраб		Бочкарева				ОЛ-П55М-4п, ОЛ-П55М-4пл	Стадия	Лист	Листов
Пров		Деев						31	72
Н.контр.						Монтажная схема	МНИИТЭП МТО		
Утв									

Согласовано:

Взам инв.N

Подп. и дата

Инв.N подл.

РМ-2923-04

ОЛ-П55М-1п-1

М 1:20

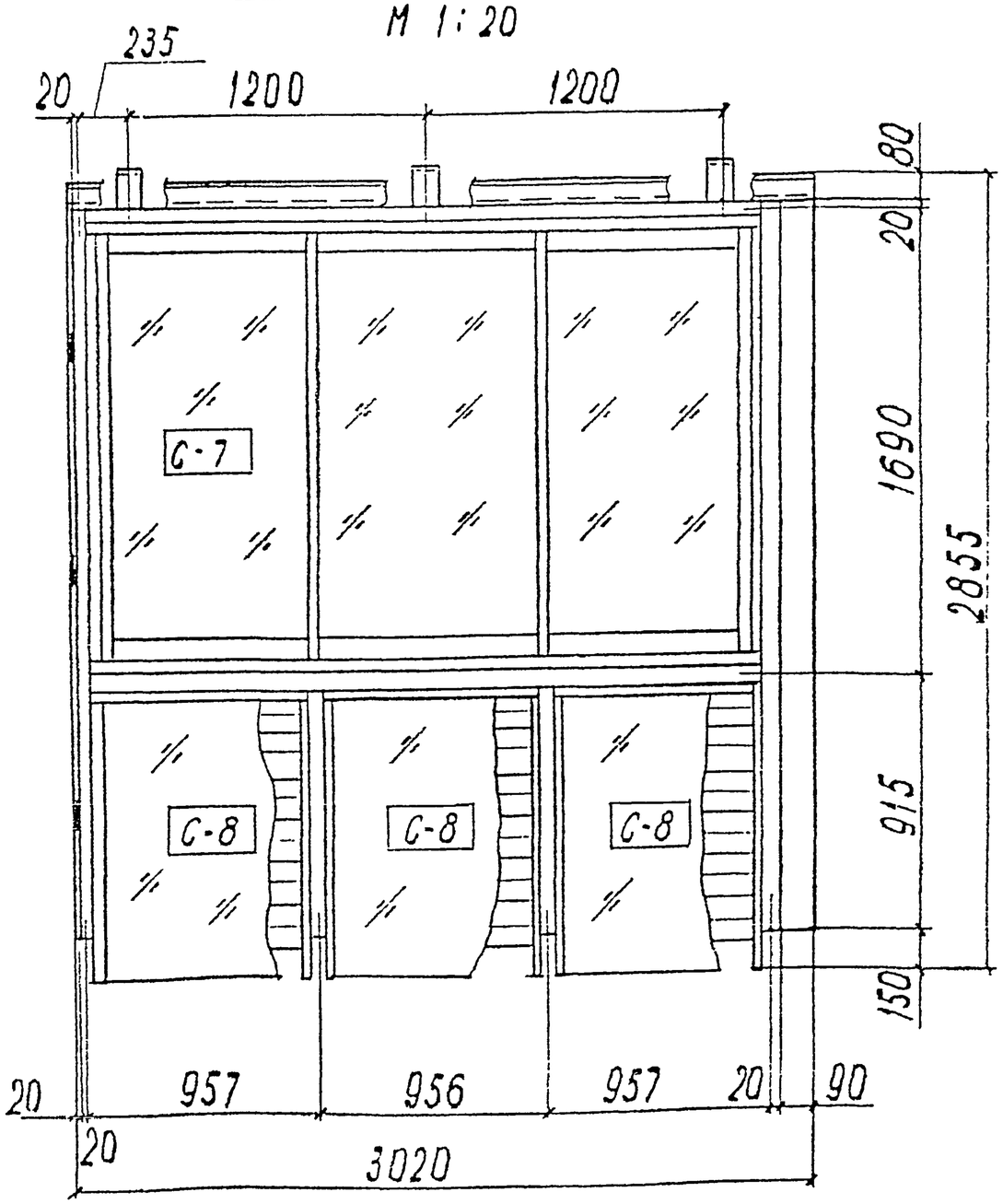

ОЛ-П55М-1пл-1

М 1:50

зеркальное отраж. ОЛ-П55М-1п-1

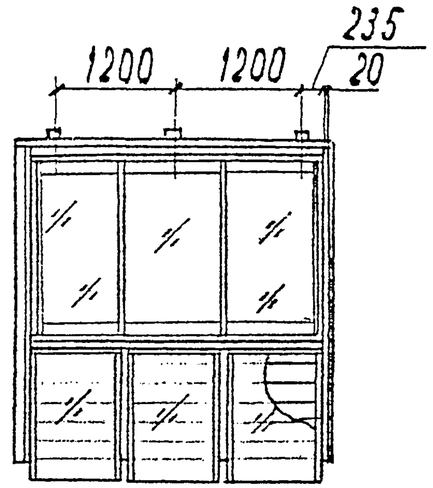

Согласовано:

Взам инв.N

Подп. и дата

Инв.N подл.

						РМ-2923-04		
						Изделия остекления лоджий и балконов с применением алюминиевых профилей для жилых домов серии П55М		
Изм.	Кол.у	Лист	N док	Подп.	Дата			
Разраб		Бочкарева					Стадия	Лист	Листов
Пров		Деев						32	72
Н.контр.						ОЛ-П55М-1п-1, ОЛ-П55М-1пл-1	МНИИТЭП МТО	
Утв								

РМ-2923-04

Спецификация алюминиевых профилей (материал АД31Т)

N пп	Наименование	Кол-во	Масса, кг 1пм	Масса, кг всех	Примеч.
1	СПА-03-001				
2	СПА-03-002				
3	СПА-01-223				
4	СПА-03-204				
5	СПА-03-205				
6	СПА-07-001				
7	СПА-07-202				
8	СПА-07-203				
9	СПА-07-204				
10	СПА-07-205				
11	СПА-07-206				
12	СПА-2279-8				
13	СПА-01-225				
14	СПА-3147-3				
15	СПА-0064-8				
16	алюминиевые вкладыши				
	Итого			70,0	

Спецификация прочих материалов

N° пп	Обозначение	Наименование	Кол-во	Масса, кг	Примеч.
1	С421.00.00.00	Ролик.	6	0,78	ММК

Спецификация стекла

стекло оконное $\delta = 5$ мм

Марка	Размеры, мм	Кол-во	Площадь, м² 1шт	Площадь, м² всех	Примеч.
С-7	898 × 1496	3	1,34	4,02	
С-8	1060 × 906	3	0,96	2,88	

Согласовано:

Взам инв.N

Подп. и дата

Инв.N подл.

Изм.	Кол.у	Лист	N док	Подп	Дата
Разраб		Бочкарева			
Пров		Деев			
Н.контр.					
Утв					

РМ-2923-04

Изделия остекления лоджий и балконов с применением алюминиевых профилей для жилых домов серии П55М

Стадия	Лист	Листов
	33	72

ОЛ-П55М-1п-1
Спецификация

МНИИТЭП
МТО

ОЛ-П55М-1п-2
М 1:20

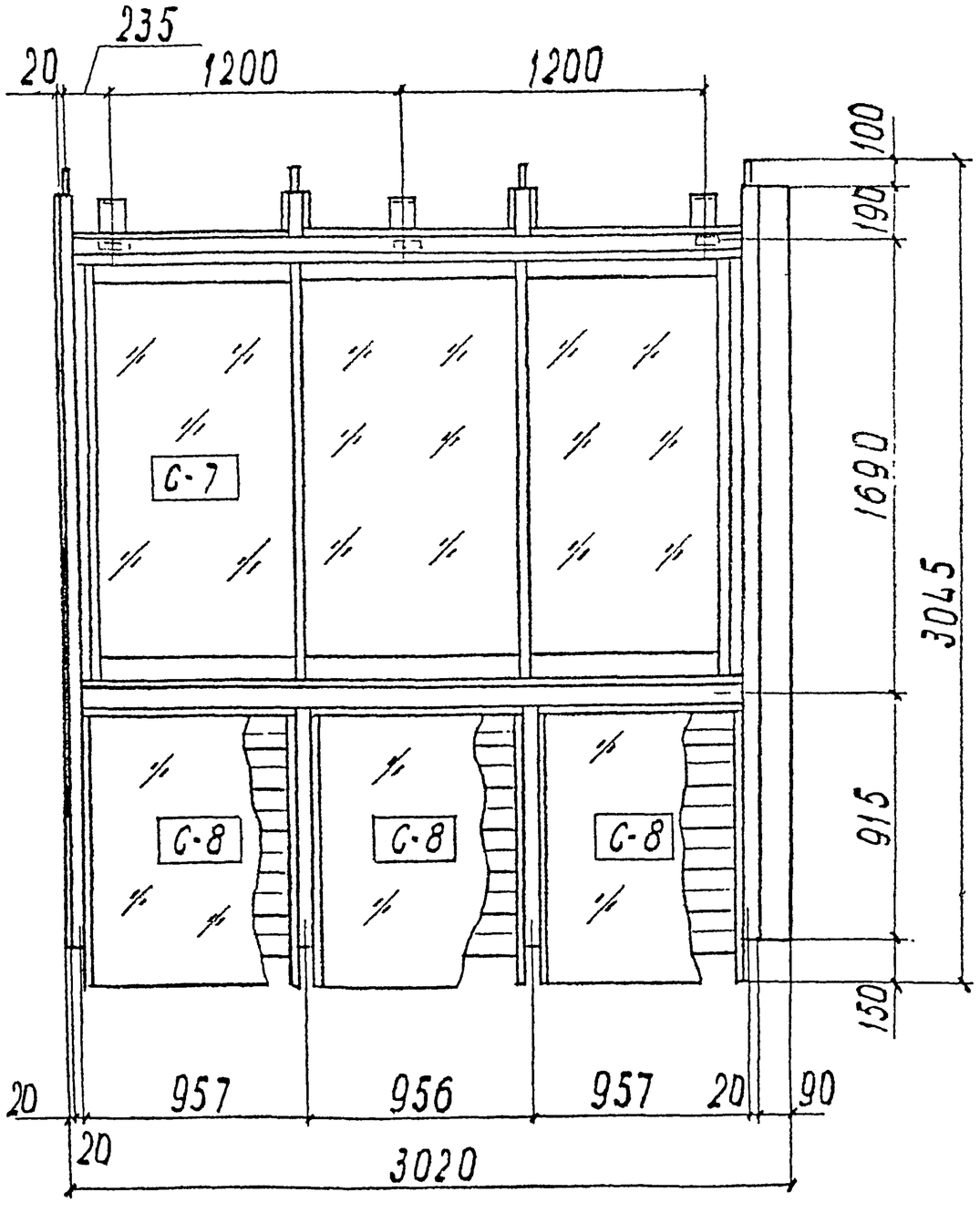

ОЛ-П55М-1пл-2
М 1:50
зеркальное отражение ОЛ-П55М-1п-2

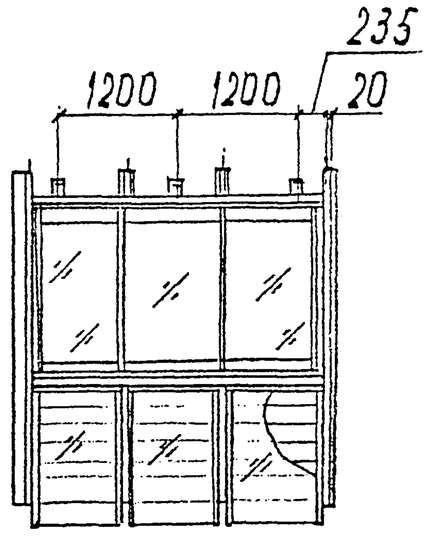

Согласовано:

Взам инв N

Подп. и дата

Инв N подл.

						РМ-2923-04		
						Изделия остекления лоджий и балконов с применением алюминиевых профилей для жилых домов серии П55М		
Изм.	Кол.у	Лист	N док	Подп.	Дата			
Разраб		Бочкарева					Стадия	Лист	Листов
Пров		Деев						34	72
Н.контр.						ОЛ-П55М-1п-2, ОЛ-П55М-1пл-2	МНИИТЭП МТО	
Утв								

РМ-2923-04

Спецификация алюминиевых профилей (материал АД31Т)

N пп	Наименование	Кол-во	Масса, кг 1пм	Масса, кг всех	Примеч.
1	СПЛ-03-001				
2	СПЛ-03-002				
3	СПЛ-01-223				
4	СПЛ-03-204				
5	СПЛ-03-205				
6	СПЛ-07-001				
7	СПЛ-07-202				
8	СПЛ-07-203				
9	СПЛ-07-204				
10	СПЛ-07-205				
11	СПЛ-07-206				
12	СПА-2279-8				
13	СПЛ-01-225				
14	СПА-3147-3				
15	СПА-0064-8				
16	алюминиевые вкладыши				
	Итого			72,0	

Спецификация прочих материалов

N пп	Обозначение	Наименование	Кол-во	Масса, кг	Примеч.
1	С 421.00.00.00	Ролик	6	0,78	ММК

Спецификация стекла

стекло оконное $\delta = 5$ мм

Марка	Размеры, мм	Кол-во	Площадь, м² 1шт	Площадь, м² всех	Примеч.
С-7	898 × 1496	3	1,34	4,02	
С-8	1060 × 906	3	0,96	2,88	

Взам инв.N

Подп. и дата

Инв.N подл.

Изм.	Кол.у	Лист	N док	Подп.	Дата
Разраб		Бочкарева			
Пров		Деев			
Н.контр.					
Утв					

РМ-2923-04

Изделия остекления лоджий и балконов с применением алюминиевых профилей для жилых домов серии П55М

Стадия	Лист	Листов
	35	72

ОЛ-П55М-1п-2
Спецификация

МНИИТЭП
МТО

РМ-2923-04

ОЛ-П55М-1п-3
М 1:20

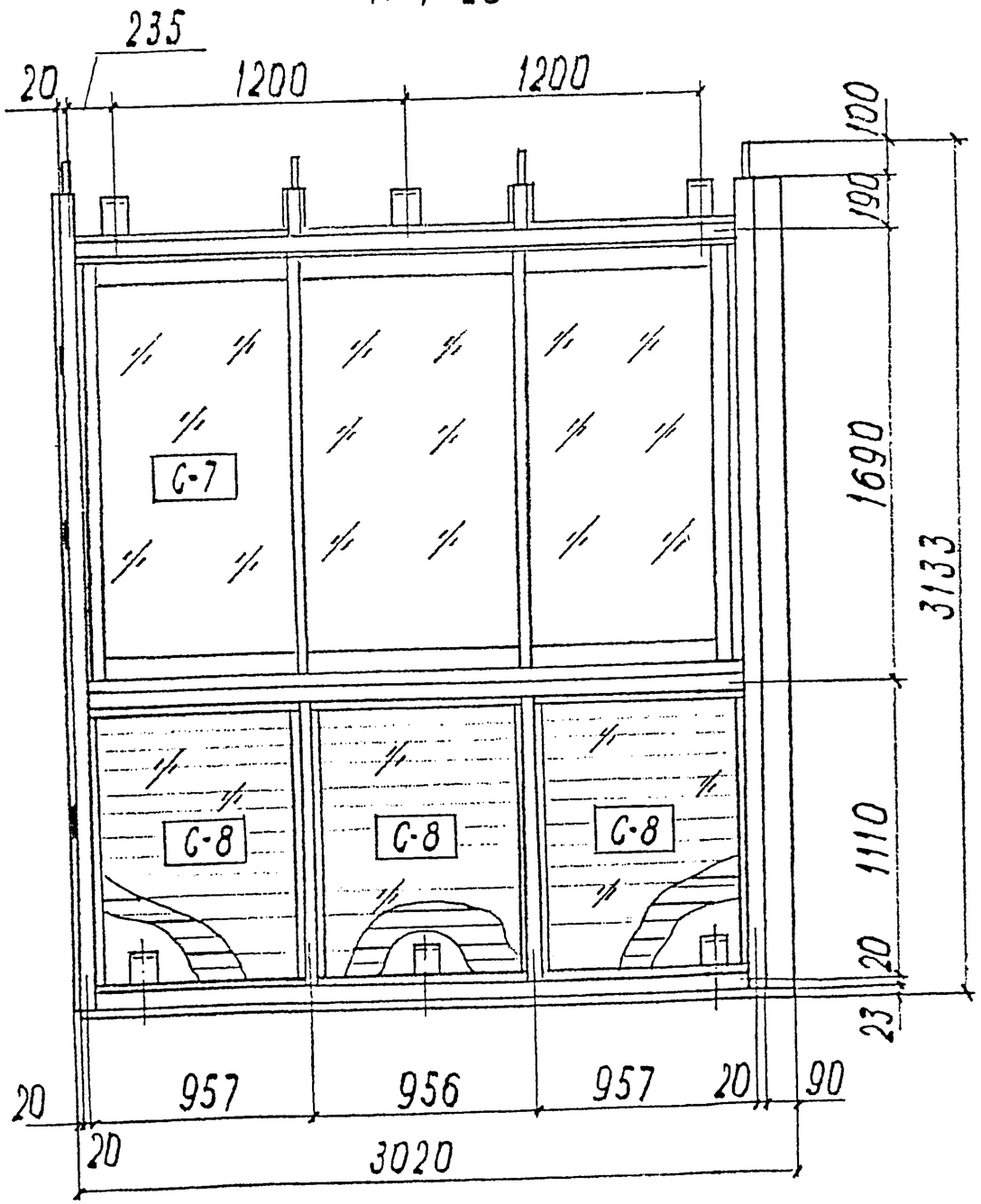

ОЛ-П55М-1пл-3
М 1:50
зеркальное отраж. ОЛ-П55М-1п-3

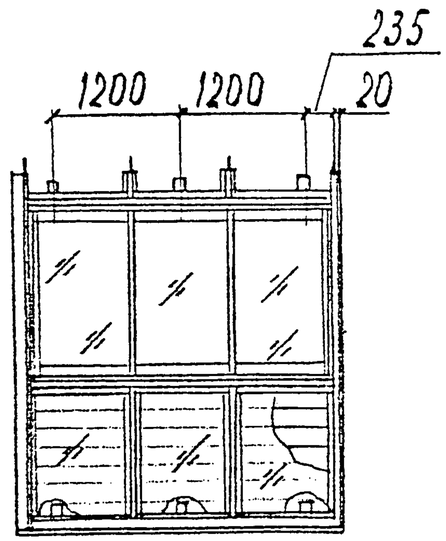

Согласовано.

Взам инв.N

Подп. и дата

Инв.N подл.

						РМ-2923-04		
						Изделия остекления лоджий и балконов с применением алюминиевых профилей для жилых домов серии П55М		
Изм.	Кол.у	Лист	N док	Подп.	Дата			
Разраб		Бочкарева					Стадия	Лист	Листов
Пров		Деев						36	72
Н.контр.						ОЛ-П55М-1п-3, ОЛ-П55М-1пл-3	МНИИТЭП МТО	
Утв								

РМ-2923-04

Спецификация алюминиевых профилей (материал АД31Т)

N пп	Наименование	Кол-во	Масса, кг 1пм	Масса, кг всех	Примеч.
1	СПЛ-03-001				
2	СПЛ-03-002				
3	СПЛ-01-223				
4	СПЛ-03-204				
5	СПЛ-03-205				
6	СПЛ-07-001				
7	СПЛ-07-202				
8	СПЛ-07-203				
9	СПЛ-07-204				
10	СПЛ-07-205				
11	СПЛ-07-206				
12	СПА-2279-8				
13	СПЛ-01-225				
14	СПА-3147-3				
15	СПА-0064-8				
16	алюминиевые вкладыши				
	Итого			82,0	

Спецификация прочих материалов

N° пп	Обозначение	Наименование	Кол-во	Масса, кг	Примеч.
1	С 421.00.00.00	Ролик.	6	0,78	ММК

Спецификация стекла

стекло оконное $\delta = 5$ мм

Марка	Размеры, мм	Кол-во	Площадь, м² 1 шт	Площадь, м² всех	Примеч.
С-7	898 × 1496	3	1,34	4,02	
С-8	1060 × 906	3	0,96	2,88	

Согласовано.

Взам инв.N

Подп. и дата

Инв.N подп.

Изм.	Кол.у	Лист	N док	Подп	Дата
Разраб		Бочкарева			
Пров		Деев			
Н.контр.					
Утв					

РМ-2923-04

Изделия остекления лоджий и балконов с применением алюминиевых профилей для жилых домов серии П55М

Стадия	Лист	Листов
	37	72

ОЛ-П55М-1п-3
Спецификация

МНИИТЭП
МТО

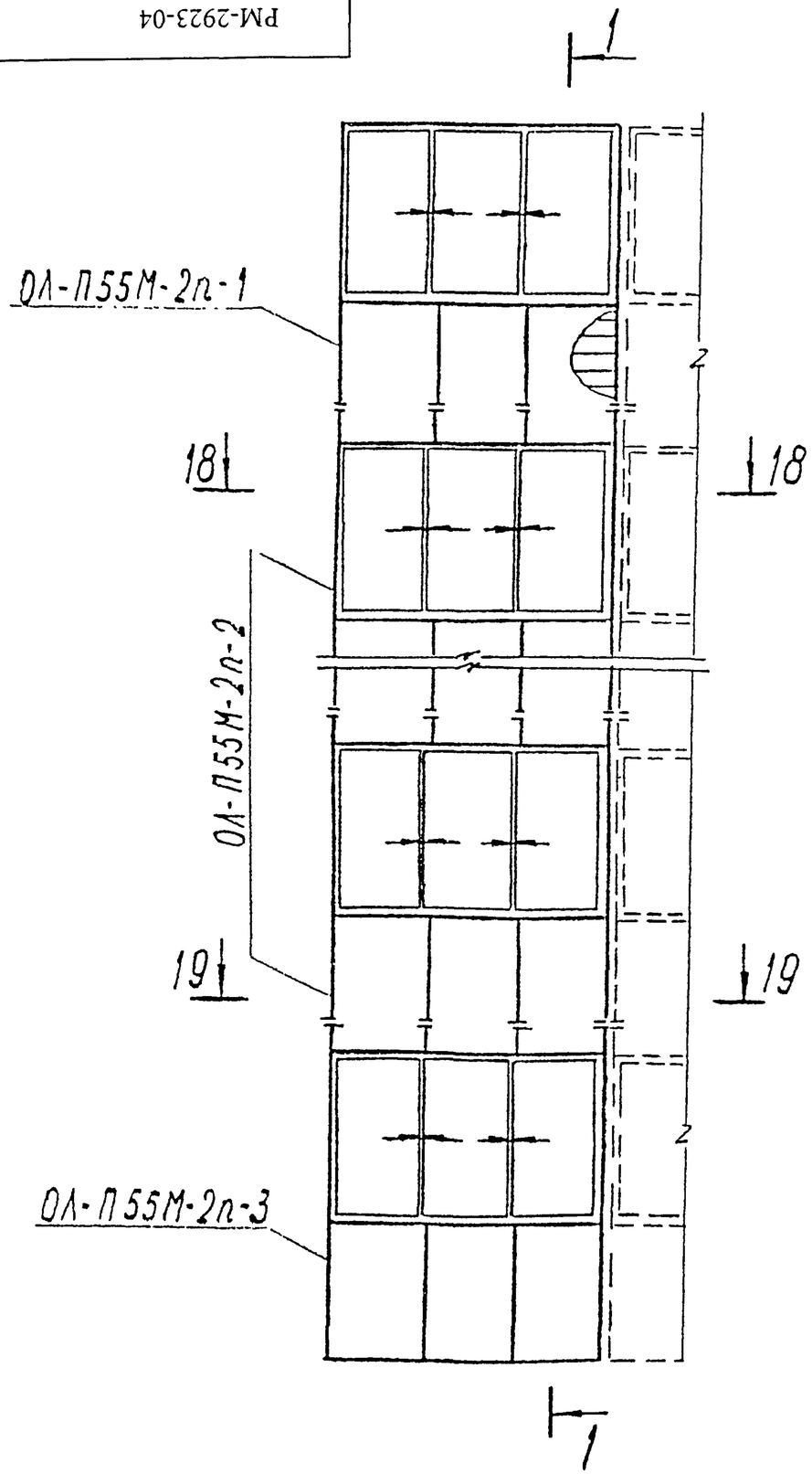

18 - 18

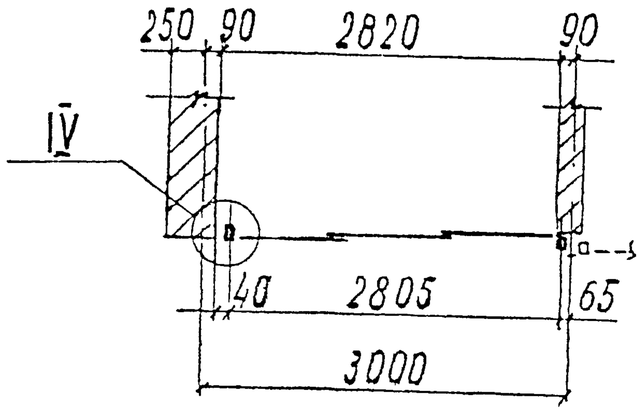

19 - 19

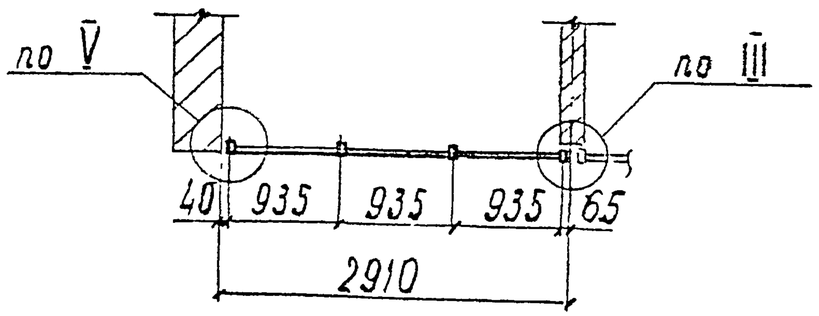

Монтажная схема ОЛ-П55М-2пл зеркальна ОЛ-П55М-2п

Разрез 1-1 см. лист

						РМ-2923-04		
						Изделия остекления лоджий и балконов с применением алюминиевых профилей для жилых домов серии П55М		
Изм.	Кол.у	Лист	N док	Подп.	Дата			
Разраб		Бочкарева				ОЛ-П55М-2п, ОЛ-П55М-2пл	Стадия	Лист 38 / Листов 72
Пров		Деев						
Н.контр.						Монтажная схема	МНИИТЭП МТО	
Утв								

Согласовано:

Взам инв.N

Подп. и дата

Инв.N подл.

ОЛ-П55М-2п-1

М 1:20

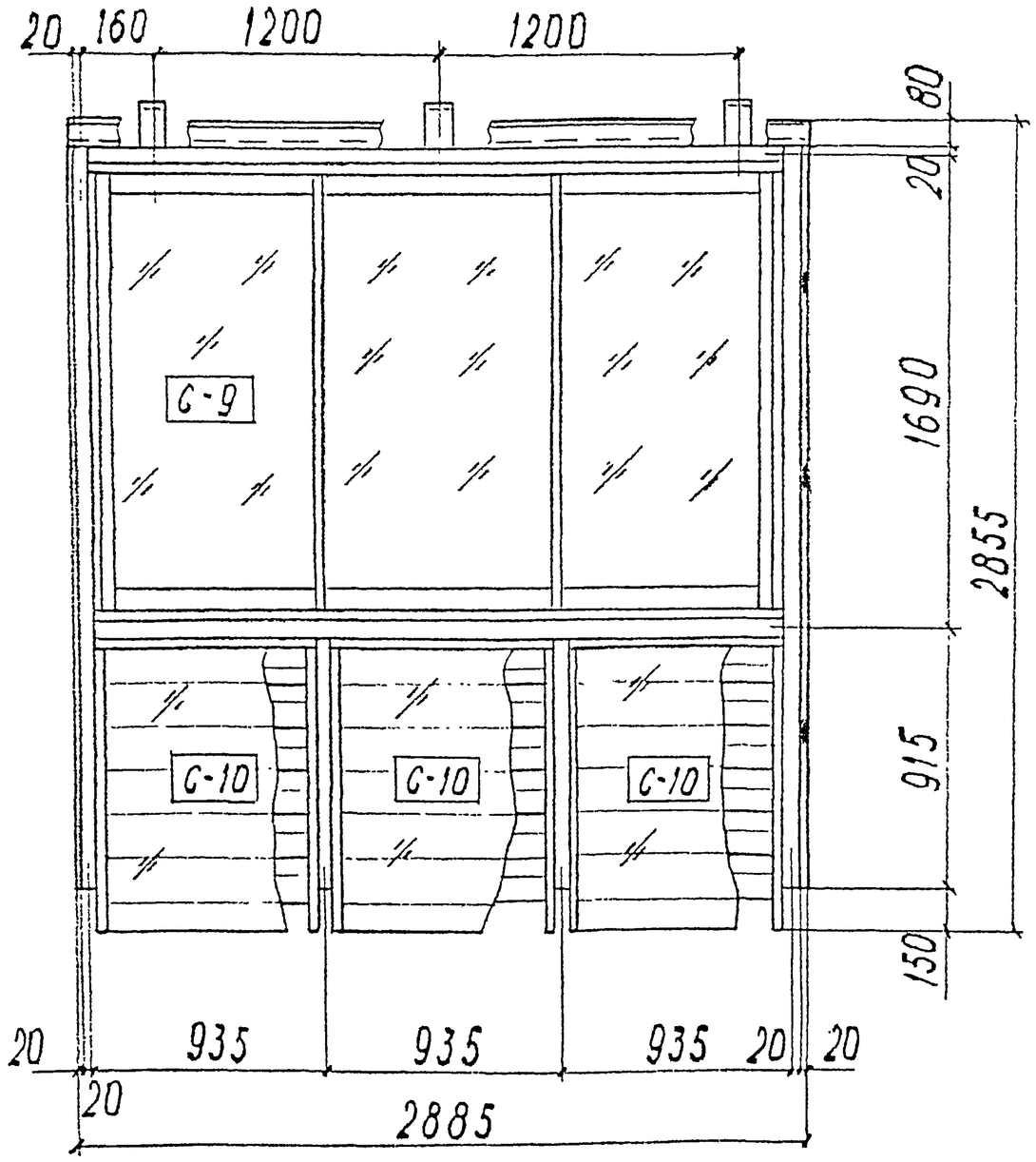

ОЛ-П55М-2пл-1

М 1:50

зеркальное отраж. ОЛ-П55М-2п-1

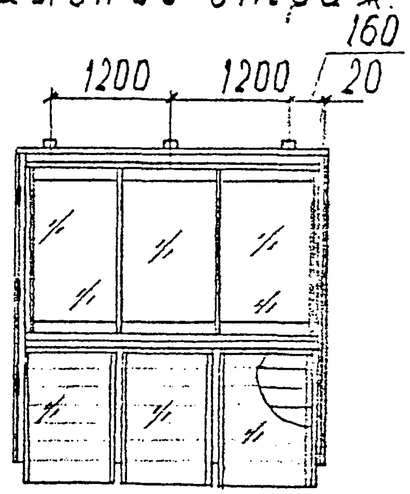

Согласовано:

Взам инв.N

Подп. и дата

Инв.N подл.

						РМ-2923-04		
						Изделия остекления лоджий и балконов с применением алюминиевых профилей для жилых домов серии П55М		
Изм.	Кол.у	Лист	N док	Подп.	Дата			
Разраб		Бочкарева					Стадия	Лист	Листов
Пров		Деев						39	72
Н.контр.						ОЛ-П55М-2п-1, ОЛ-П55М-2пл-1	МНИИТЭП МТО	
Утв								

Спецификация алюминиевых профилей (материал АД31Т)

N пп	Наименование	Кол-во	Масса, кг 1пм	Масса, кг всех	Примеч.
1	СПЛ-03-001				
2	СПЛ-03-002				
3	СПЛ-01-223				
4	СПЛ-03-204				
5	СПЛ-03-205				
6	СПЛ-07-001				
7	СПЛ-07-202				
8	СПЛ-07-203				
9	СПЛ-07-204				
10	СПЛ-07-205				
11	СПЛ-07-206				
12	СПА-2279-8				
13	СПА-3147-3				
14	СПА-0064-8				
15	СПЛ-01-218				
16	алюминиевые вкладыши				
17	СПА-3029				
	Итого			68,0	

Спецификация прочих материалов

N° пп	Обозначение	Наименование	Кол-во	Масса, кг	Примеч.
1	С421.00.00.00	Ролик	6	0,78	ММК

Спецификация стекла

стекло оконное $\delta = 5$ мм

Марка	Размеры, мм	Кол-во	Площадь, м² 1шт	Площадь, м² всех	Примеч.
С-9	877 × 1496	3	1,31	3,93	
С-10	1060 × 885	3	0,94	2,82	

Согласовано:

Взам инв.N

Подп. и дата

Инв.N подл.

Изм.	Кол.у	Лист	N док	Подп.	Дата
Разраб		Бочкарева			
Пров		Деев			
Н.контр.					
Утв					

РМ-2923-04

Изделия остекления лоджий и балконов с применением алюминиевых профилей для жилых домов серии П55М

Стадия	Лист	Листов
	40	72

ОЛ-П55М-2п-1
Спецификация

МНИИТЭП
МТО

ОЛ-П55М-2п-2

М 1:20

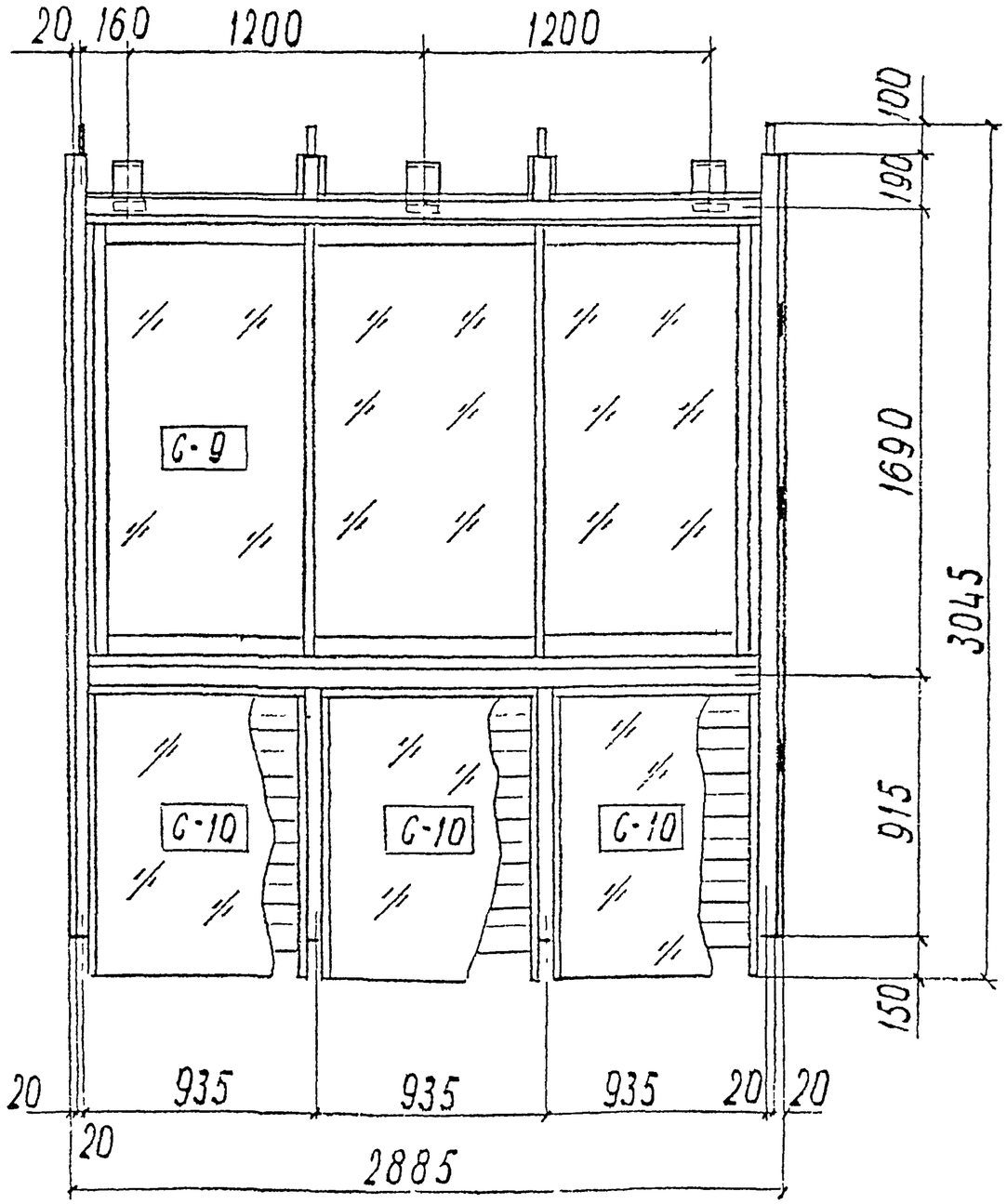

ОЛ-П55М-2пл-2

М 1:50

зеркальное отражение ОЛ-П55М-2п-2

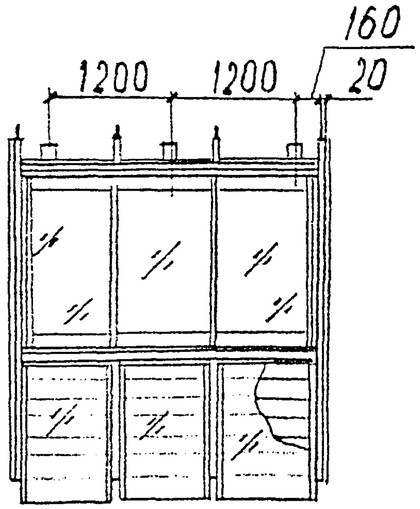

Согласовано:

Взам инв N

Подп. и дата

Инв N подл.

						РМ-2923-04		
						Изделия остекления лоджий и балконов с применением алюминиевых профилей для жилых домов серии П55М		
Изм.	Кол.у	Лист	N док	Подп.	Дата			
Разраб		Бочкарева					Стадия	Лист	Листов
Пров		Деев						41	72
Н контр.						ОЛ-П55М-2п-2, ОЛ-П55М-2пл-2	МНИИТЭП МТО	
Утв								

Спецификация алюминиевых профилей (материал АД31Т)

№ пп	Наименование	Кол-во	Масса, кг 1пм	Масса, кг всех	Примеч.
1	СПЛ-03-001				
2	СПЛ-03-002				
3	СПЛ-01-223				
4	СПЛ-03-204				
5	СПЛ-03-205				
6	СПЛ-07-001				
7	СПЛ-07-202				
8	СПЛ-07-203				
9	СПЛ-07-204				
10	СПЛ-07-205				
11	СПЛ-07-206				
12	СПА-2279-8				
13	СПА-3147-3				
14	СПЛ-01-218				
15	СПА-0064-8				
16	алюминиевые вкладыши				
	Итого			70,0	

Спецификация прочих материалов

№ пп	Обозначение	Наименование	Кол-во	Масса, кг	Примеч.
1	С421.00.00.00	Ролик	6	0,78	ММК

Спецификация стекла

стекло оконное $\delta = 5$ мм

Марка	Размеры, мм	Кол-во	Площадь, м² 1шт	Площадь, м² всех	Примеч.
С-9	877 × 1496	3	1,31	3,93	
С-10	1060 × 885	3	0,94	2,82	

Взам инв.N | Подп. и дата | Инв.N подл.

Изм.	Кол.у	Лист	N док	Подп.	Дата
Разраб		Бочкарева			
Пров		Деев			
Н.контр.					
Утв					

РМ-2923-04

Изделия остекления лоджий и балконов с применением алюминиевых профилей для жилых домов серии П55М

Стадия	Лист	Листов
	42	72

ОЛ-П55М-2п-2
Спецификация

МНИИТЭП
МТО

ОЛ-П55М-2п-3

М 1:20

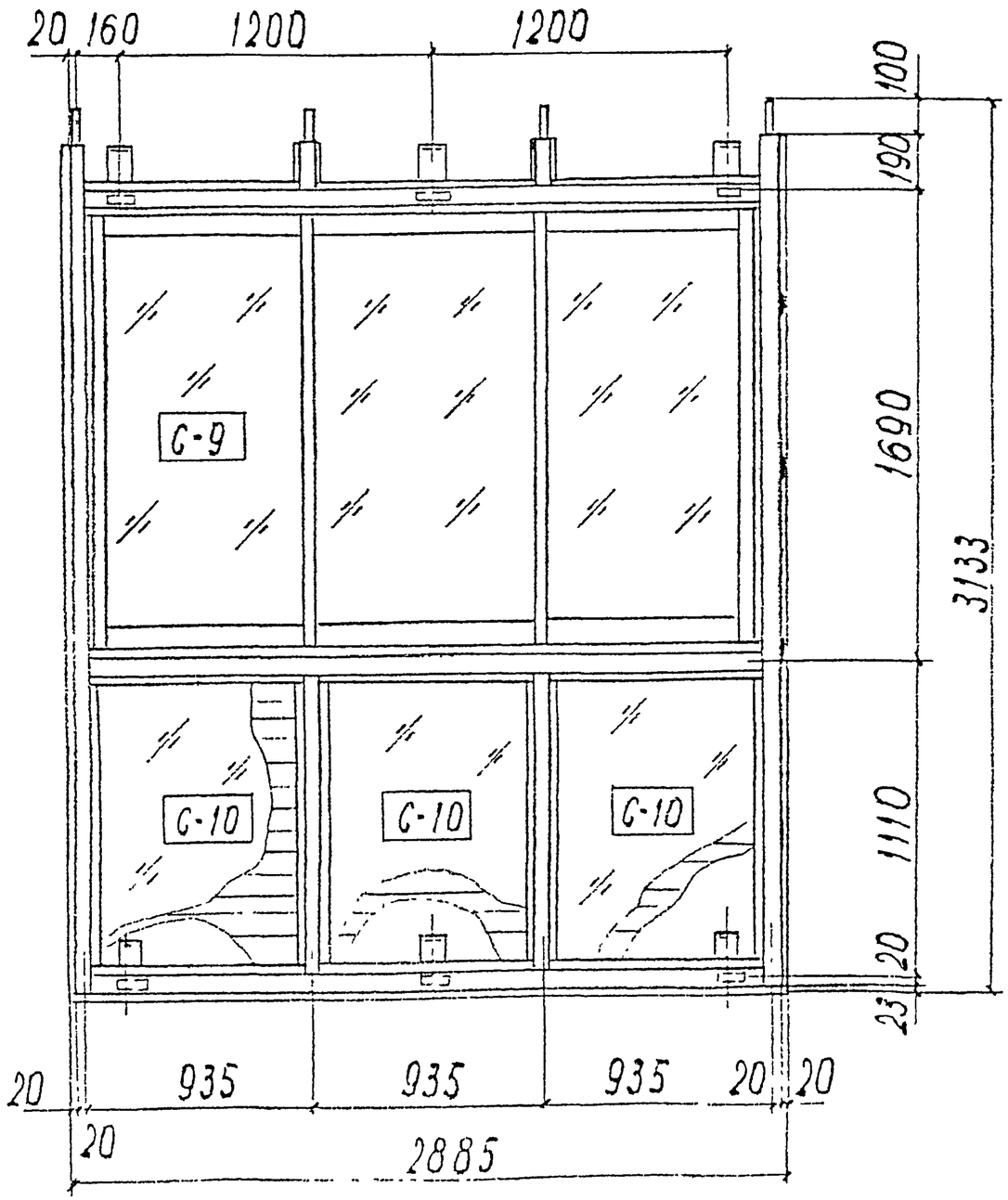

ОЛ-П55М-2пл-3

М 1:50

зеркальное отраж. ОЛ-П55М-2п-3

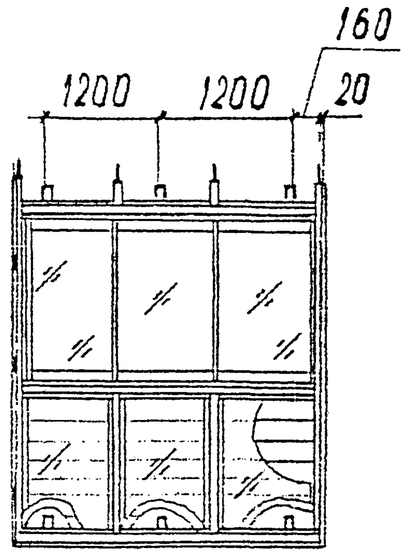

Согласовано.

Взам инв N

Подп. и дата

Инв.N подл.

						РМ-2923-04		
						Изделия остекления лоджий и балконов с применением алюминиевых профилей для жилых домов серии П55М		
Изм.	Кол.у	Лист	N док	Подп.	Дата			
Разраб		Бочкарева					Стадия	Лист	Листов
Пров		Деев						43	72
Н.контр.						ОЛ-П55М-2п-3, ОЛ-П55М-2пл-3	МНИИТЭП МТО	
Утв								

Спецификация алюминиевых профилей (материал АД31Т)

N п.п	Наименование	Кол-во	Масса, кг 1 п м	Масса, кг всех	Примеч.
1	СПЛ-03-001				
2	СПЛ-03-002				
3	СПЛ-01-223				
4	СПЛ-03-204				
5	СПЛ-03-205				
6	СПЛ-07-001				
7	СПЛ-07-202				
8	СПЛ-07-203				
9	СПЛ-07-204				
10	СПЛ-07-205				
11	СПЛ-07-206				
12	СПА-2279-8				
13	СПА-3147-3				
14	СПЛ-01-218				
15	СПЛ-01-225				
16	СПА-0064-8				
17	алюминиевые вкладыши				
	Итого			79,0	

Спецификация прочих материалов

N° пп	Обозначение	Наименование	Кол-во	Масса, кг	Примеч.
1	С 421.00.00.00	Ролик.	6	0,78	ММК

Спецификация стекла

стекло оконное $\delta = 5$ мм

Марка	Размеры, мм	Кол-во	Площадь, м² 1 шт	Площадь, м² всех	Примеч.
С-9	877 × 1496	3	1,31	3,93	
С-10	1060 × 885	3	0,94	2,82	

Согласовано:

Взам инв.N

Подп. и дата

Инв.N подл

Изм.	Кол.у	Лист	N док	Подп	Дата
Разраб		Бочкарева			
Пров		Деев			
Н.контр.					
Утв					

РМ-2923-04

Изделия остекления лоджий и балконов с применением алюминиевых профилей для жилых домов серии П55М

Стадия	Лист	Листов
	44	72

ОЛ-П55М-2п-3
Спецификация

МНИИТЭП
МТО

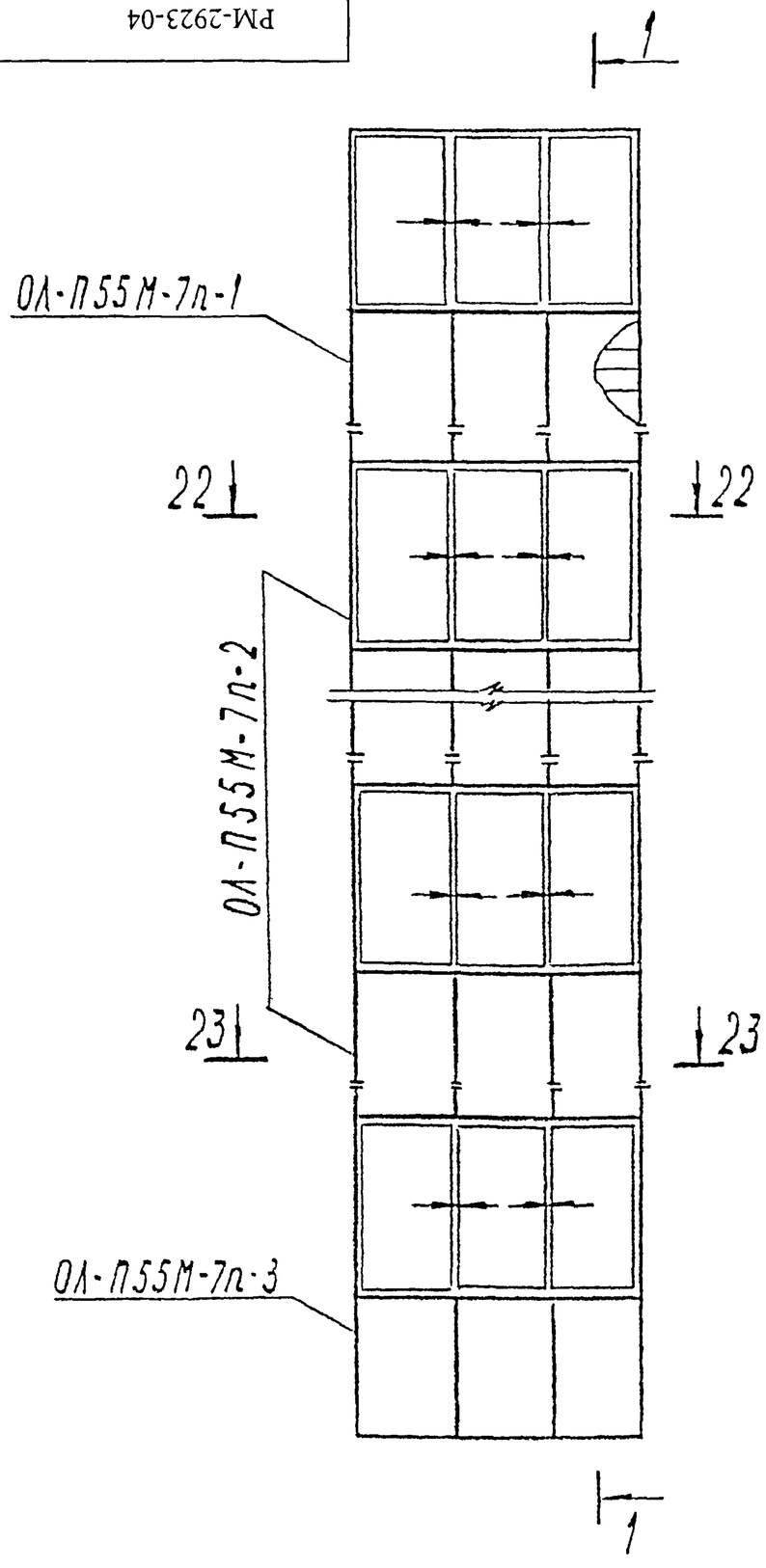

22 - 22

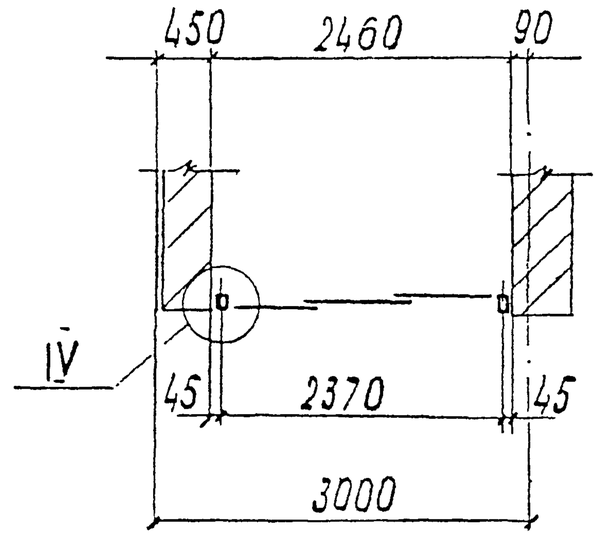

23 - 23

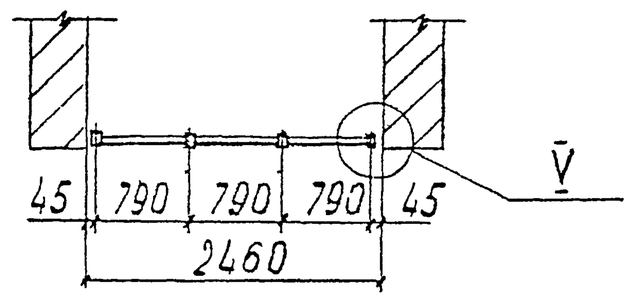

Разрез 1-1 см. лист

						РМ-2923-04		
						Изделия остекления лоджий и балконов с применением алюминиевых профилей для жилых домов серии П55М		
Изм	Кол.у	Лист	N док	Подп	Дата			
Разраб		Бочкарева				ОЛ-П55М-7п	Стадия	Лист 45 / Листов 72
Пров		Деев						
Н.контр.						Монтажная схема	МНИИТЭП МТО	
Утв								

Согласовано:

Взам инв.N

Подп. и дата

Инв N подл.

РМ-2923-04

ОЛ-П55М-7п-1

М 1:20

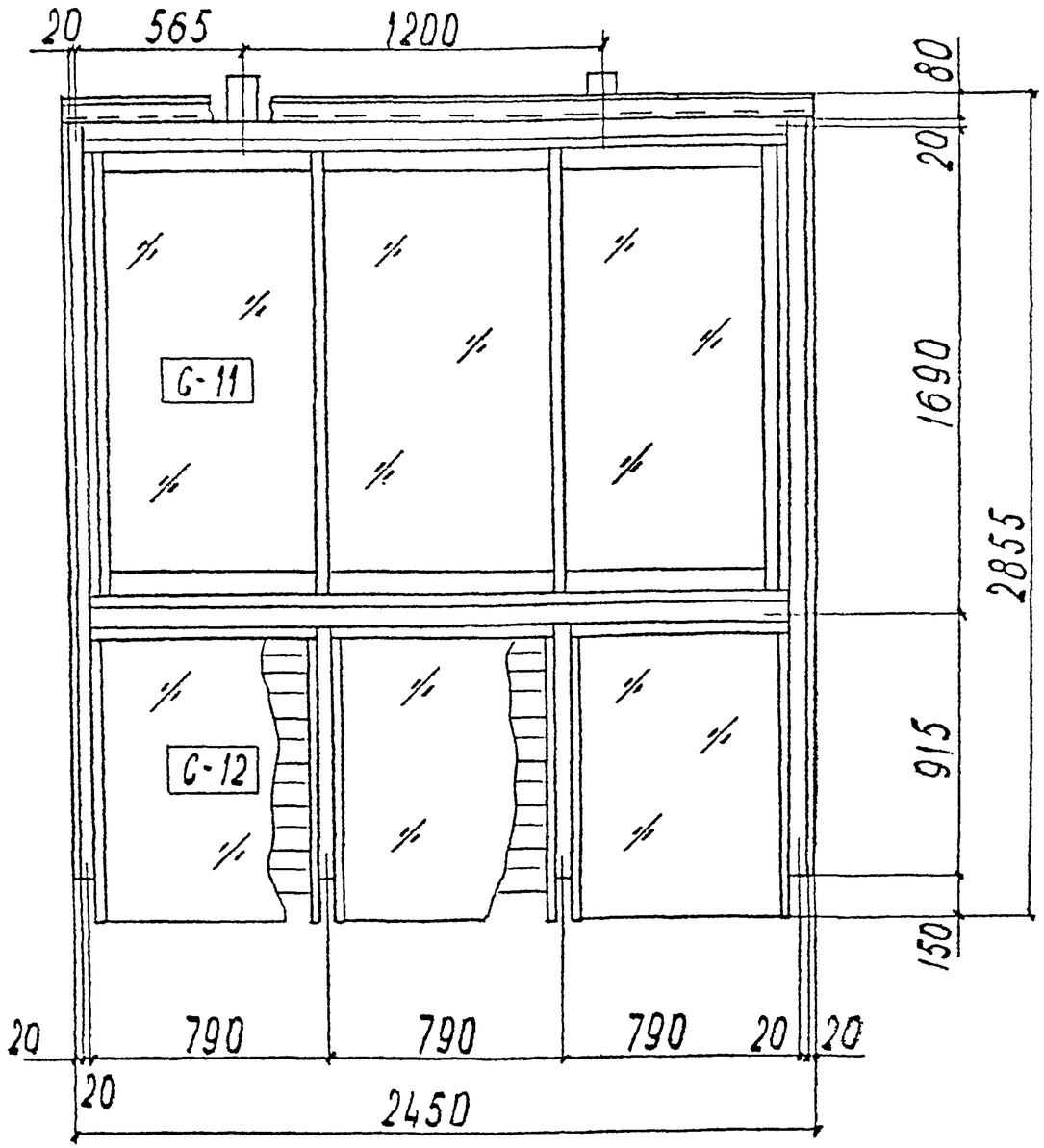

Согласовано:

Взам инв.N

Подп. и дата

Инв.N подл.

						РМ-2923-04		
						Изделия остекления лоджий и балконов с применением алюминиевых профилей для жилых домов серии П55М		
Изм.	Кол.у	Лист	N док	Подп.	Дата			
Разраб		Бочкарева					Стадия	Лист	Листов
Пров		Деев						46	72
Н.контр.						ОЛ-П55М-7п-1	МНИИТЭП МТО	
Утв								

Спецификация алюминиевых профилей (материал АД31Т)

N пп	Наименование	Кол-во	Масса, кг 1пм	Масса, кг всех	Примеч.
1	СПЛ-03-001				
2	СПЛ-03-002				
3	СПЛ-01-223				
4	СПЛ-03-204				
5	СПЛ-03-205				
6	СПЛ-07-001				
7	СПЛ-07-202				
8	СПЛ-07-203				
9	СПЛ-07-204				
10	СПЛ-07-205				
11	СПЛ-07-206				
12	СПА-2279-8				
13	СПА-3029				
14	СПЛ-01-218				
15	СПА-3147-3				
16	СПА-0064-8				
17	алюминиевые вкладыши				
	Итого			61,0	

Спецификация прочих материалов

N пп	Обозначение	Наименование	Кол-во	Масса, кг	Примеч.
1	С421.00.00.00	Ролик	6	0,78	ММК

Спецификация стекла

стекло оконное $\delta = 5$ мм

Марка	Размеры, мм	Кол-во	Площадь, м² 1 шт	Площадь, м² всех	Примеч.
С-11	732 × 1496	3	1,1	3,3	
С-12	1060 × 740	3	0,78	2,34	

Согласовано:

Взам инв N

Подп. и дата

Инв.N подл

Изм.	Кол.у	Лист	N док	Подп	Дата
Разраб		Бочкарева			
Пров		Деев			
Н.контр.					
Утв					

РМ-2923-04

Изделия остекления лоджий и балконов с применением алюминиевых профилей для жилых домов серии П55М

Стадия	Лист	Листов
	47	72

ОЛ-П55М-7п-1
Спецификация

МНИИТЭП
МТО

РМ-2923-04

ОЛ-П55М-7п-2

М 1:20

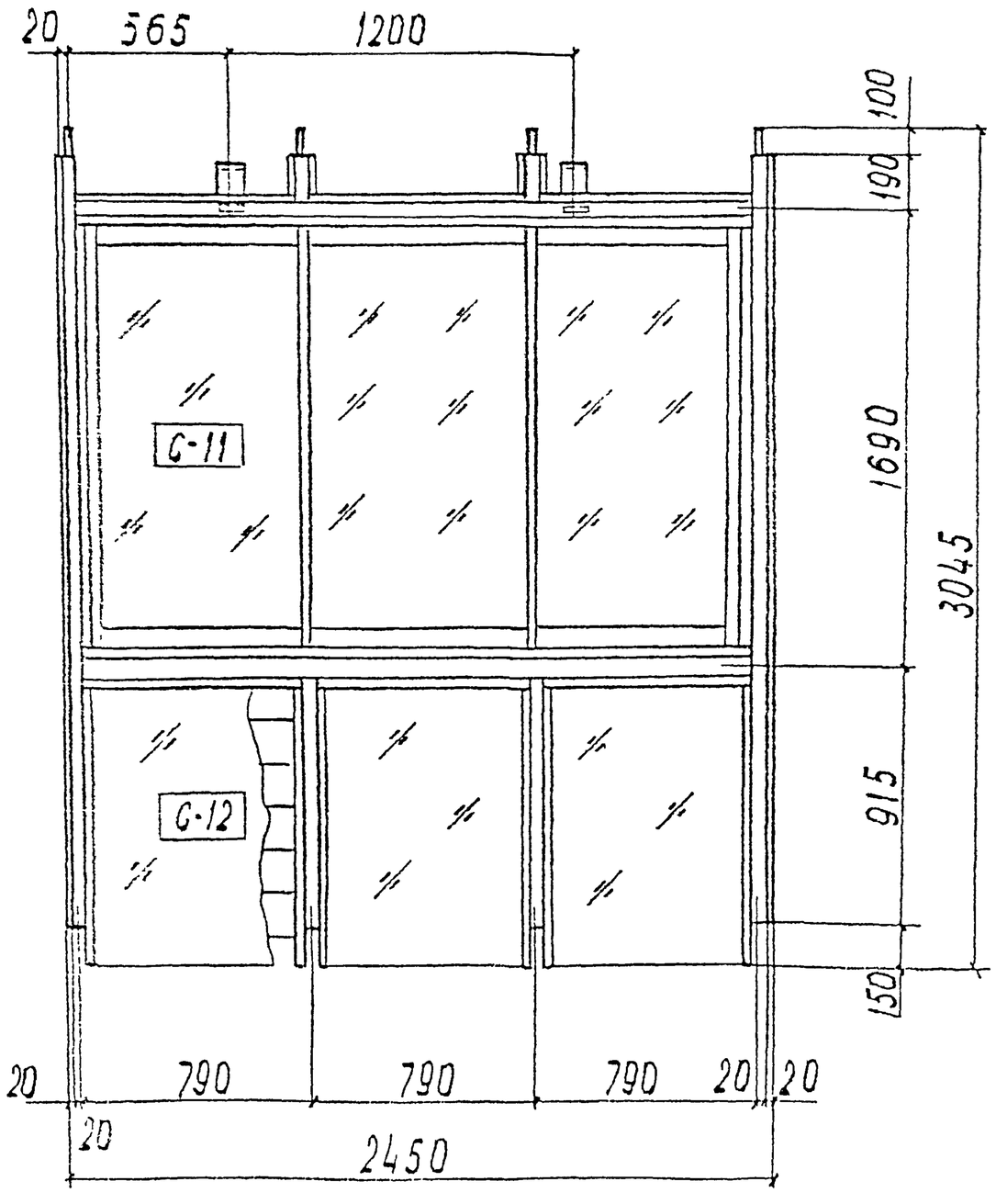

Согласовано:

Взам инв.N

Подп. и дата

Инв.N подл.

						РМ-2923-04		
						Изделия остекления лоджий и балконов с применением алюминиевых профилей для жилых домов серии П55М		
Изм.	Кол.у	Лист	N док	Подп.	Дата			
Разраб		Бочкарева					Стадия	Лист	Листов
Пров		Деев						48	72
Н.контр.						ОЛ-П55М-7п-2	МНИИТЭП МТО	
Утв								

Спецификация алюминиевых профилей (материал АД31Т)

№ пп	Наименование	Кол-во	Масса, кг 1 пм	Масса, кг всех	Примеч.
1	СПА-03-001				
2	СПА-03-002				
3	СПА-01-223				
4	СПА-03-204				
5	СПА-03-205				
6	СПА-07-001				
7	СПА-07-202				
8	СПА-07-203				
9	СПА-07-204				
10	СПА-07-205				
11	СПА-07-206				
12	СПА-2279-8				
13	СПА-01-218				
14	СПА-3147-3				
15	СПА-0064-8				
16	алюминиевые вкладыши				
	Итого			63,0	

Спецификация прочих материалов

№ пп	Обозначение	Наименование	Кол-во	Масса, кг	Примеч.
1	С 421.00.00.00	Ролик	6	0,78	ММК

Спецификация стекла

стекло оконное $\delta = 5$ мм

Марка	Размеры, мм	Кол-во	Площадь, м² 1 шт	Площадь, м² всех	Примеч.
С-11	732 × 1496	3	1,1	3,3	
С-12	1060 × 740	3	0,78	2,34	

Согласовано:

Взам инв.N

Подп и дата

Инв.N подл

Изм	Кол у	Лист	N док	Подп	Дата
Разраб		Бочкарева			
Пров		Деев			
Н.контр					
Утв					

РМ-2923-04

Изделия остекления лоджий и балконов с применением алюминиевых профилей для жилых домов серии П55М

Стадия	Лист	Листов
	49	72

ОЛ-П55М-7п-2
Спецификация

МНИИТЭП
МТО

РМ-2923-04

ОЛ-П55М-7п-3

М 1:20

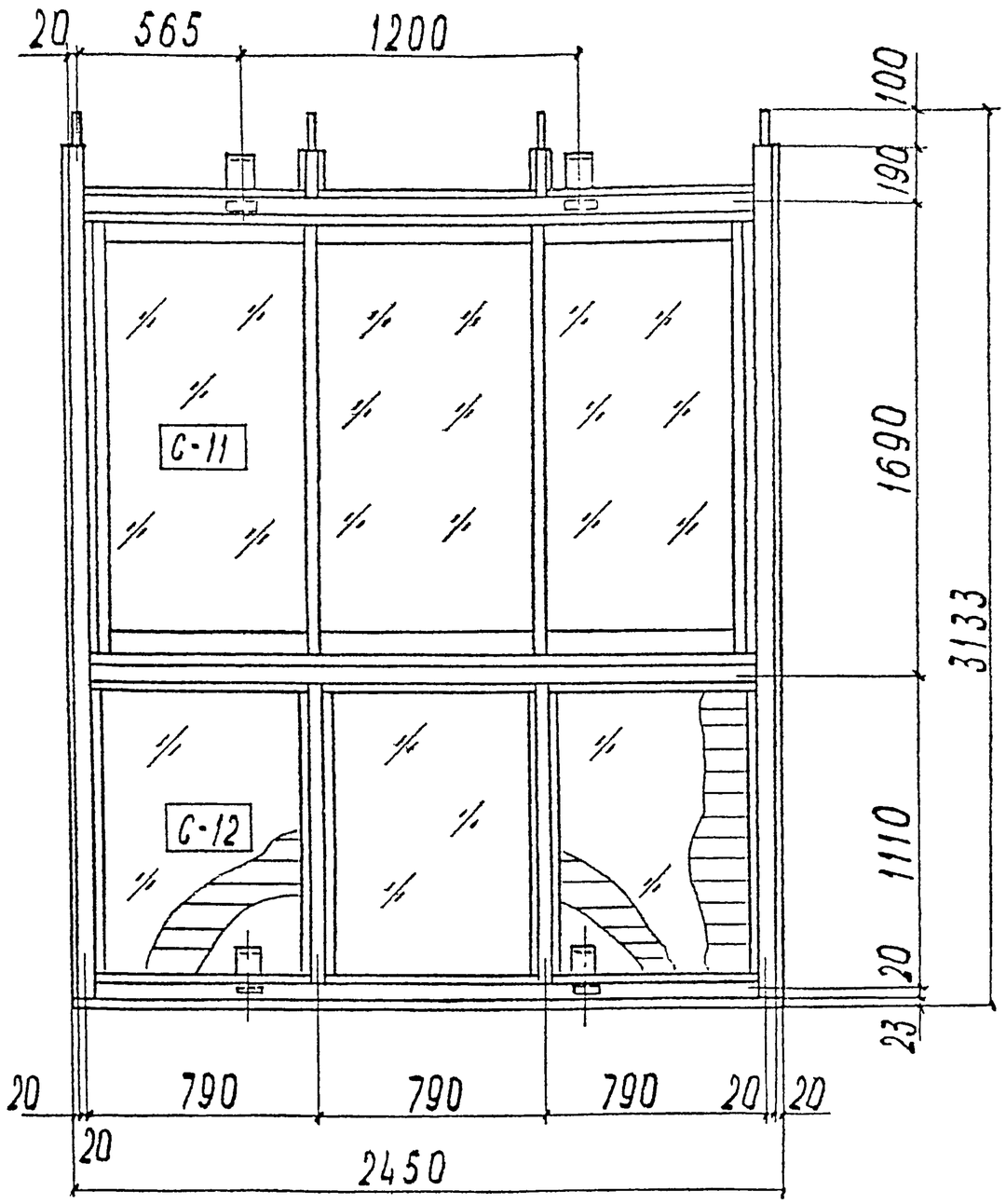

						РМ-2923-04		
						Изделия остекления лоджий и балконов с применением алюминиевых профилей для жилых домов серии П55М		
Изм.	Кол.у	Лист	N док	Подп.	Дата			
Разраб		Бочкарева					Стадия	Лист	Листов
Пров		Деев						50	72
Н.контр.						ОЛ-П55М-7п-3	МНИИТЭП МТО		
Утв									

Согласовано:

Взам инв.N

Подп. и дата

Инв.N подл.

Спецификация алюминиевых профилей (материал АД31Т)

N п.п	Наименование	Кол-во	Масса, кг 1 пм	Масса, кг всех	Примеч.
1	СПЛ-03-001				
2	СПЛ-03-002				
3	СПЛ-01-223				
4	СПЛ-03-204				
5	СПЛ-03-205				
6	СПЛ-07-001				
7	СПЛ-07-202				
8	СПЛ-07-203				
9	СПЛ-07-204				
10	СПЛ-07-205				
11	СПЛ-07-206				
12	СПА-2279-8				
13	СПЛ-01-218				
14	СПЛ-01-225				
15	СПА-3147-3				
16	СПА-0064-8				
17	алюминиевые вкладыши				
	Итого			72,0	

Спецификация прочих материалов

N° пп	Обозначение	Наименование	Кол-во	Масса, кг	Примеч.
1	С421.00.00.00	Ролик	6	0,78	ММК

Спецификация стекла

стекло оконное $\delta = 5$ мм

Марка	Размеры, мм	Кол-во	Площадь, м² 1 шт	Площадь, м² всех	Примеч.
С-11	732 × 1496	3	1,1	3,3	
С-12	1060 × 740	3	0,78	2,34	

Согласовано:

Взам инв.N

Подп. и дата

Инв.N подл.

Изм.	Кол.у	Лист	N док	Подп.	Дата	РМ-2923-04		
						Изделия остекления лоджий и балконов с применением алюминиевых профилей для жилых домов серии П55М		
Разраб		Бочкарева					Стадия	Лист	Листов
Пров		Деев						51	72
Н.контр.						ОЛ-П55М-7п-3 Спецификация	МНИИТЭП МТО	
Утв								

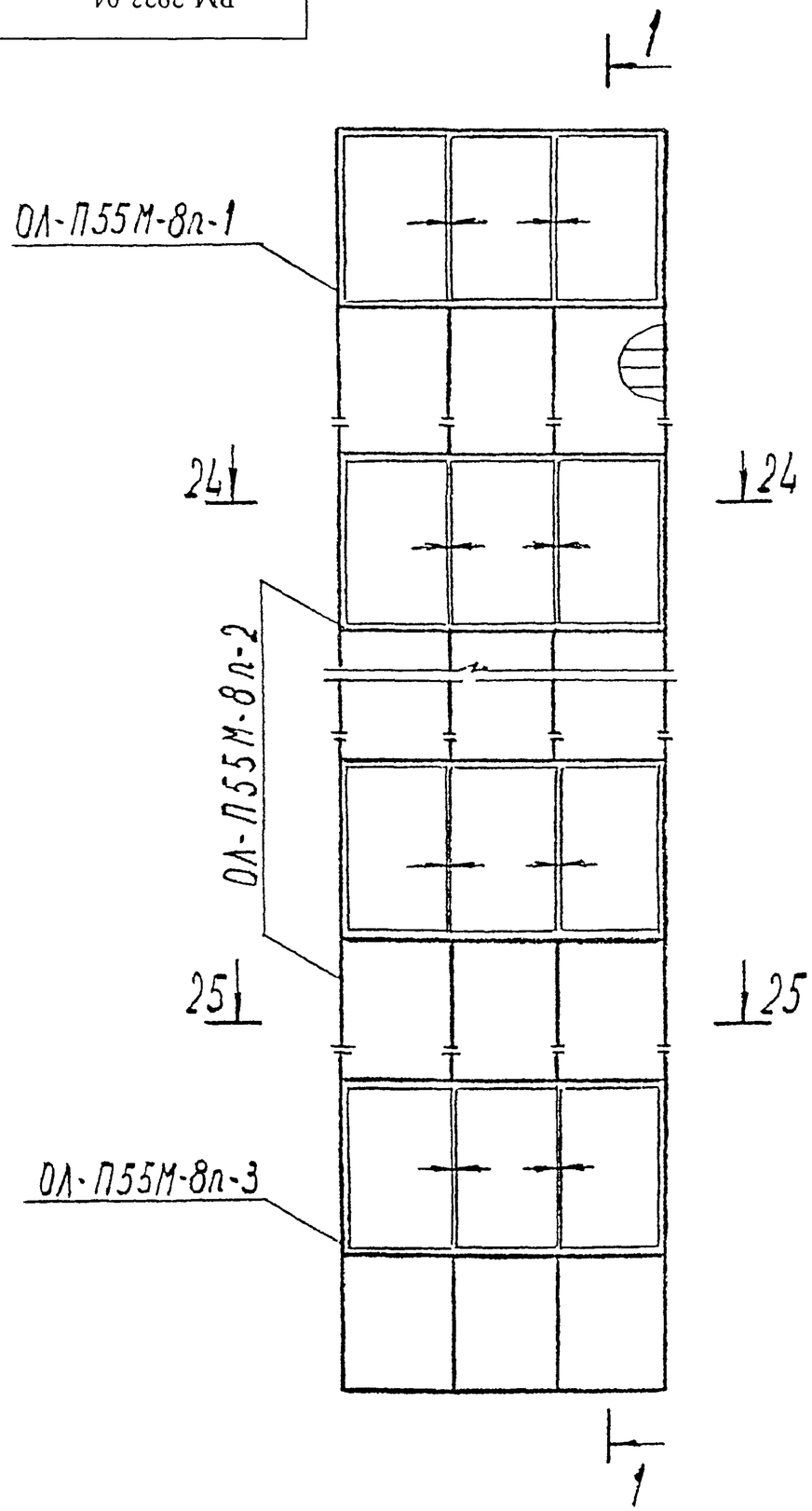

24 - 24

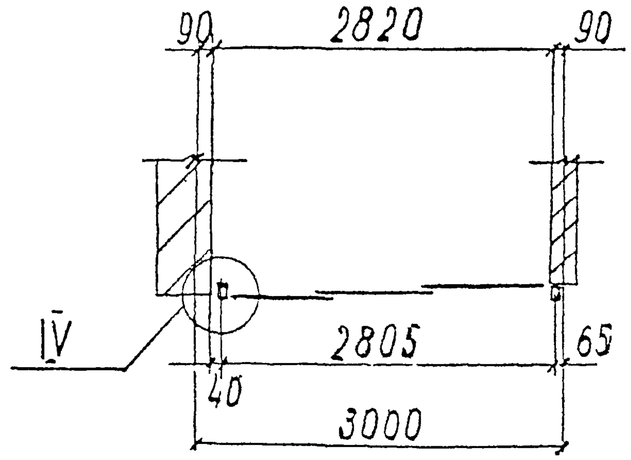

25 - 25

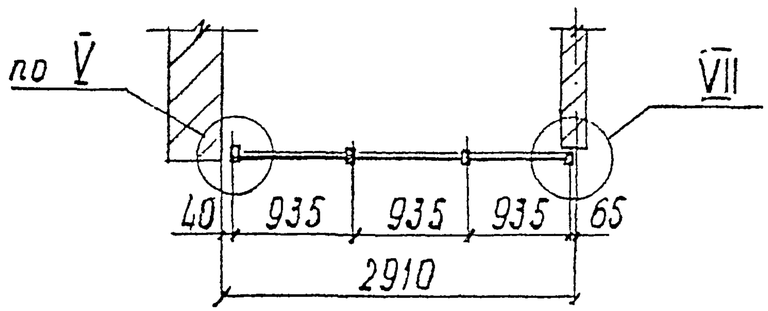

Монтажная схема ОЛ-П55М-8пл зеркальна ОЛ-П55М-8п

Разрез 1-1 см. лист

Согласовано:

Взам инв.N

Подп. и дата

Инв.N подл.

						РМ-2923-04		
						Изделия остекления лоджий и балконов с применением алюминиевых профилей для жилых домов серии П55М		
Изм.	Кол.у	Лист	N док	Подп.	Дата			
Разраб		Бочкарева				ОЛ-П55М-8п, ОЛ-П55М-8пл	Стадия	Лист 52 / Листов 72
Пров		Деев						
Н.контр.						Монтажная схема	МНИИТЭП МТО	
Утв								

ОЛ-П55М-8п-1

М 1:20

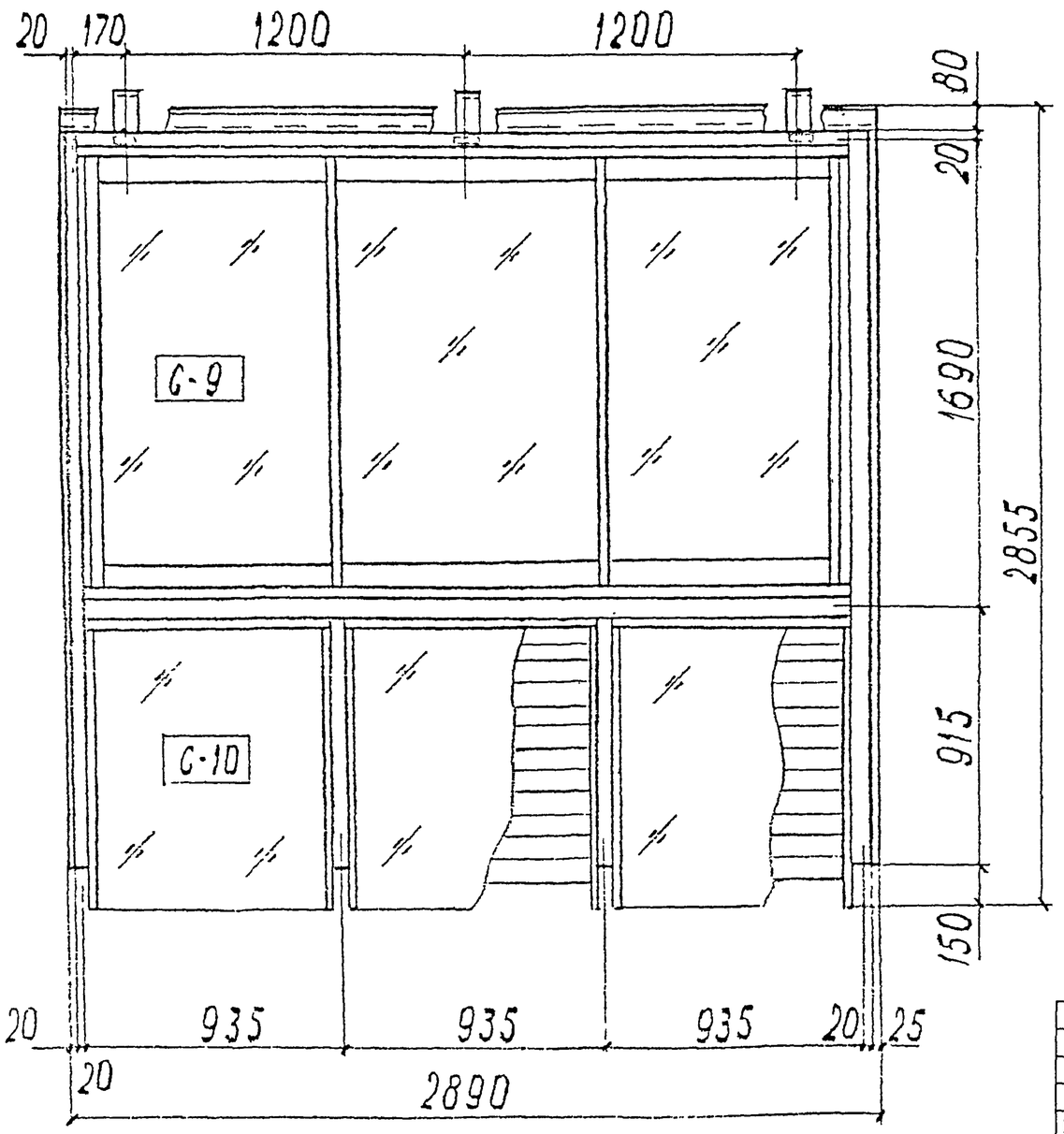

ОЛ-П55М-8пл-1

М 1:50

зеркальное отраж. ОЛ-П55М-8п-1

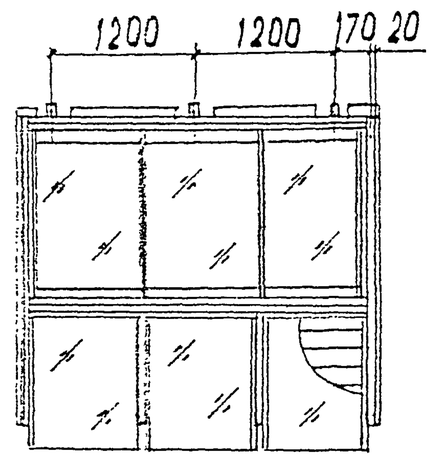

Согласовано:

Взам инв.N

Подп. и дата

Инв.N подл.

						РМ-2923-04		
						Изделия остекления лоджий и балконов с применением алюминиевых профилей для жилых домов серии П55М		
Изм.	Кол.у	Лист	N док	Подп.	Дата			
Разраб		Бочкарева					Стадия	Лист	Листов
Пров		Деев						53	72
Н.контр.						ОЛ-П55М-8п-1, ОЛ-П55М-8пл-1	МНИИТЭП МТО	
Утв								

Спецификация алюминиевых профилей (материал АД31Т)

№ пп	Наименование	Кол-во	Масса, кг 1 пм	Масса, кг Всех	Примеч.
1	СПЛ-03-001				
2	СПЛ-03-002				
3	СПЛ-01-223				
4	СПЛ-03-204				
5	СПЛ-03-205				
6	СПЛ-07-001				
7	СПЛ-07-202				
8	СПЛ-07-203				
9	СПЛ-07-204				
10	СПЛ-07-205				
11	СПЛ-07-206				
12	СПА-2279-8				
13	СПЛ-01-218				
14	СПА-3029				
15	СПА-8-3119				
16	СПА-3147-3				
17	СПА-0064-8				
18	алюминиевые вкладыши				
	Итого			70,0	

Спецификация прочих материалов

№ пп	Обозначение	Наименование	Кол-во	Масса, кг	Примеч.
1	С 421.00.00.00	Ролик	6	0,78	ММК

Спецификация стекла

стекло оконное $\delta = 5$ мм

Марка	Размеры, мм	Кол-во	Площадь, м² 1 шт	Площадь, м² Всех	Примеч.
С-9	877 × 1496	3	1,31	3,93	
С-10	1060 × 885	3	0,94	2,82	

Согласовано:

Взам инв N

Подп и дата

Инв N подл.

Изм.	Кол.у	Лист	N док	Подп.	Дата
Разраб		Бочкарева			
Пров		Деев			
Н.контр					
Утв					

РМ-2923-04

Изделия остекления лоджий и балконов с применением алюминиевых профилей для жилых домов серии П55М

Стадия	Лист	Листов
	54	72

ОЛ-П55М-8п-1
Спецификация

МНИИТЭП
МТО

ОЛ-П55М-8п-2
М 1:20

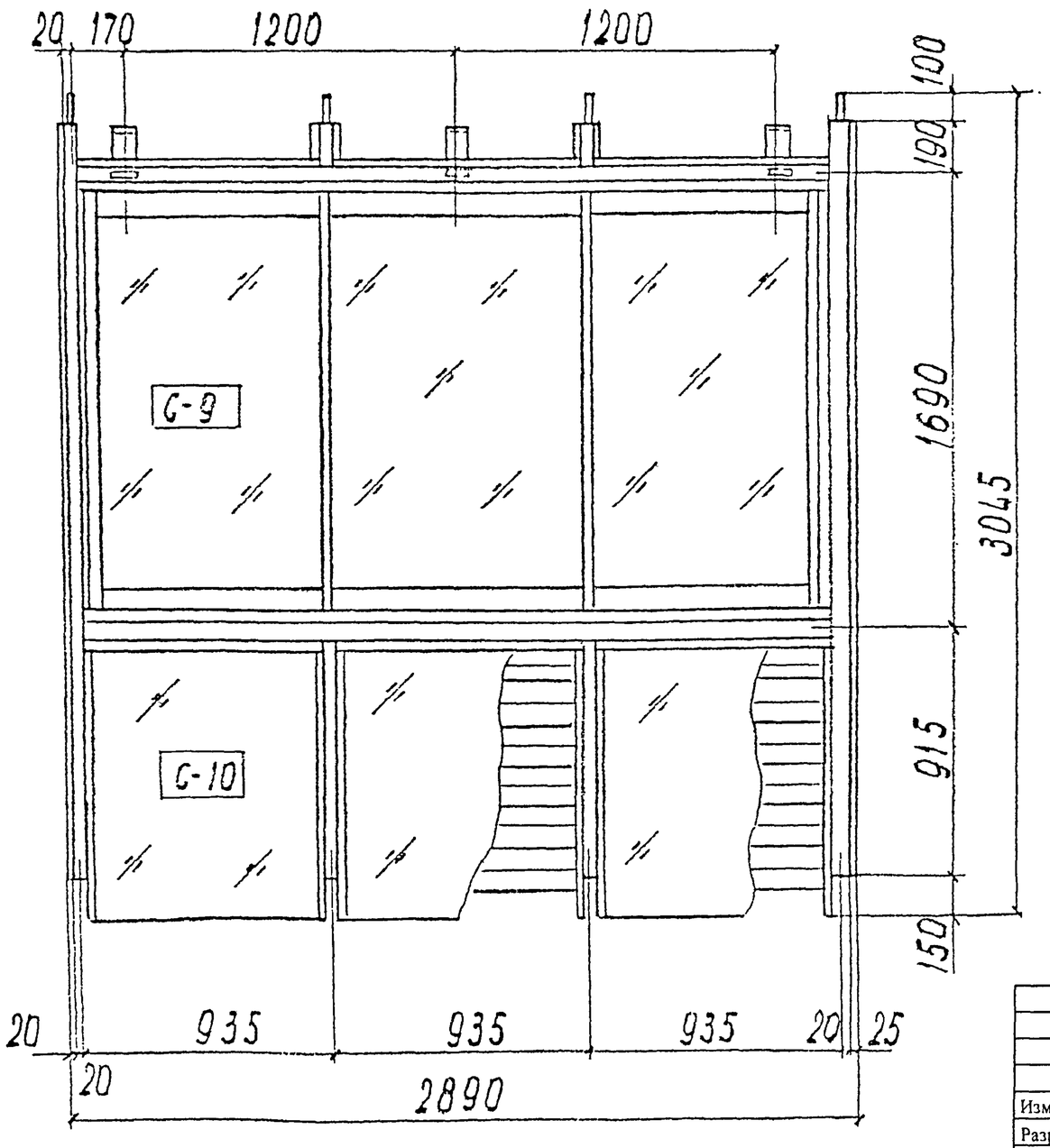

ОЛ-П55М-8пл-2
М 1:50
зеркальное отраж. ОЛ-П55М-8п-2

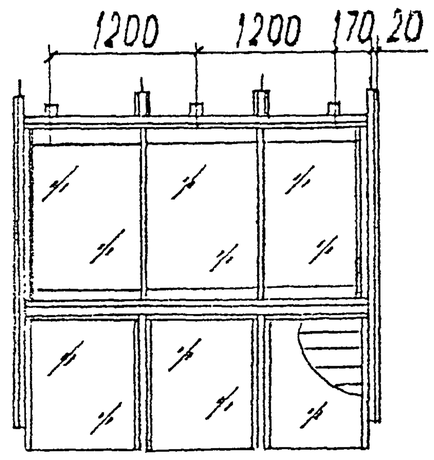

Согласовано:

Взам инв.N

Подп. и дата

Инв.N подл.

						РМ-2923-04		
						Изделия остекления лоджий и балконов с применением алюминиевых профилей для жилых домов серии П55М		
Изм.	Кол.у	Лист	N док	Подп.	Дата			
Разраб		Бочкарева					Стадия	Лист	Листов
Пров		Деев						55	72
Н.контр.						ОЛ-П55М-8п-2, ОЛ-П55М-8пл-2	МНИИТЭП МТО	
Утв								

Спецификация алюминиевых профилей (материал АД31Т)

N пп	Наименование	Кол-во	Масса, кг 1пм	Масса, кг всех	Примеч.
1	СПЛ-03-001				
2	СПЛ-03-002				
3	СПЛ-01-223				
4	СПЛ-03-204				
5	СПЛ-03-205				
6	СПЛ-07-001				
7	СПЛ-07-202				
8	СПЛ-07-203				
9	СПЛ-07-204				
10	СПЛ-07-205				
11	СПЛ-07-206				
12	СПА-2279-8				
13	СПЛ-01-218				
14	СПА-В-3119				
15	СПА-3147-3				
16	СПА-0064-8				
17	алюминиевые вкладыши				
	Итого			72,0	

Спецификация прочих материалов

N пп	Обозначение	Наименование	Кол-во	Масса, кг	Примеч.
1	С 421.00.00.00	Ролик.	6	0,78	ММК

Спецификация стекла

стекло оконное $\delta = 5$ мм

Марка	Размеры, мм	Кол-во	Площадь, м² 1 шт	Площадь, м² всех	Примеч.
С-9	877 × 1496	3	1,31	3,93	
С-10	1060 × 885	3	0,94	2,82	

Согласовано

Взам инв N

Подп и дата

Инв.N подл.

Изм.	Кол.у	Лист	N док	Подп.	Дата
Разраб		Бочкарева			
Пров		Деев			
Н.контр.					
Утв					

РМ-2923-04

Изделия остекления лоджий и балконов с применением алюминиевых профилей для жилых домов серии П55М

Стадия	Лист	Листов
	56	72

ОЛ-П55М-8п-2
Спецификация

МНИИТЭП
МТО

ОЛ-П55М-8п-3

М 1:20

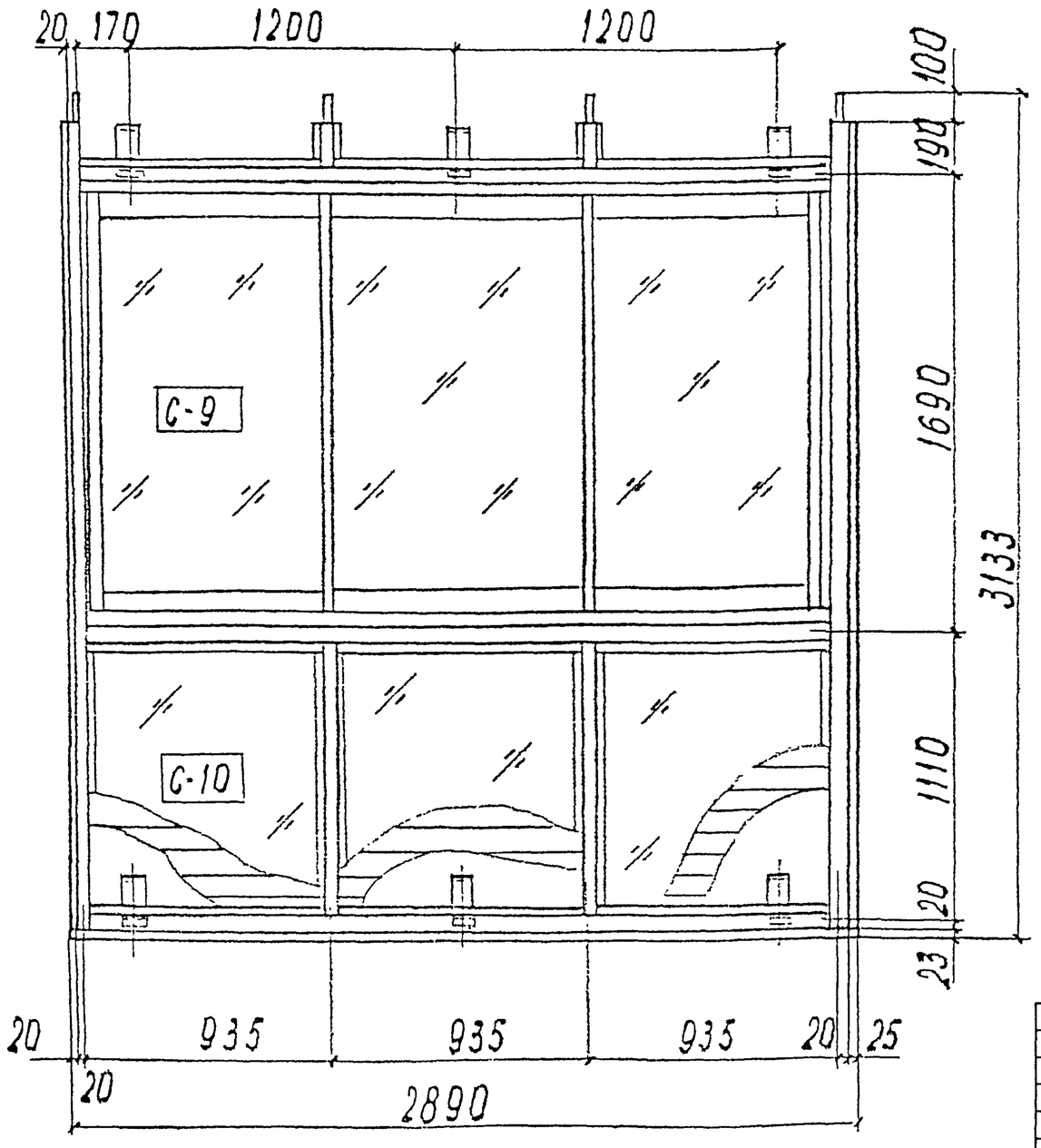

ОЛ-П55М-8пл-3

М 1:50

зеркальное отраж. ОЛ-П55М-8п-3

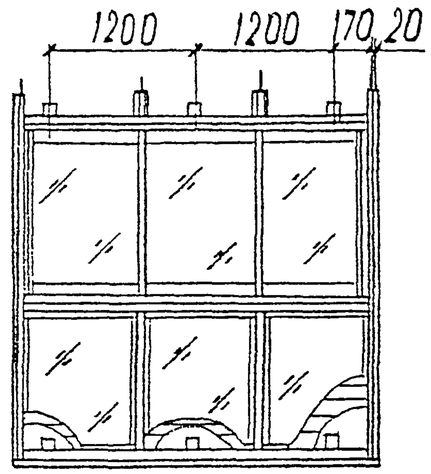

						РМ-2923-04		
						Изделия остекления лоджий и балконов с применением алюминиевых профилей для жилых домов серии П55М		
Изм.	Кол.у	Лист	N док	Подп.	Дата			
Разраб		Бочкарева					Стадия	Лист	Листов
Пров		Деев						57	72
Н.контр.						ОЛ-П55М-8п-3, ОЛ-П55М-8пл-3	МНИИТЭП МТО	
Утв								

Согласовано:

Взам инв.N

Подп. и дата

Инв.N подл.

РМ-2923-04

Спецификация алюминиевых профилей (материал АД31Т)

№ пп	Наименование	Кол-во	Масса, кг 1 пм	Масса, кг всех	Примеч.
1	СПЛ-03-001				
2	СПЛ-03-002				
3	СПЛ-01-223				
4	СПЛ-03-204				
5	СПЛ-03-205				
6	СПЛ-07-001				
7	СПЛ-07-202				
8	СПЛ-07-203				
9	СПЛ-07-204				
10	СПЛ-07-205				
11	СПЛ-07-206				
12	СПА-2279-8				
13	СПЛ-01-218				
14	СПЛ-01-225				
15	СПА-В-3119				
16	СПА-3147-3				
17	СПА-0064-8				
18	алюминиевые вкладыши				
	Итого			81,0	

Спецификация прочих материалов

№ пп	Обозначение	Наименование	Кол-во	Масса, кг	Примеч.
1	С 421.00.00.00	Ролик	6	0,78	ММК

Спецификация стекла

стекло оконное $\delta = 5$ мм

Марка	Размеры, мм	Кол-во	Площадь, м² 1 шт	Площадь, м² всех	Примеч.
С-9	877 × 1496	3	1,31	3,93	
С-10	1060 × 885	3	0,94	2,82	

Согласовано:

Взам инв N

Подп. и дата

Инв N подл

Изм.	Кол.у	Лист	N док	Подп.	Дата
Разраб		Бочкарева			
Пров		Деев			
Н.контр.					
Утв					

РМ-2923-04

Изделия остекления лоджий и балконов с применением алюминиевых профилей для жилых домов серии П55М

Стадия	Лист	Листов
	58	72

ОЛ-П55М-8п-3
Спецификация

МНИИТЭП
МТО

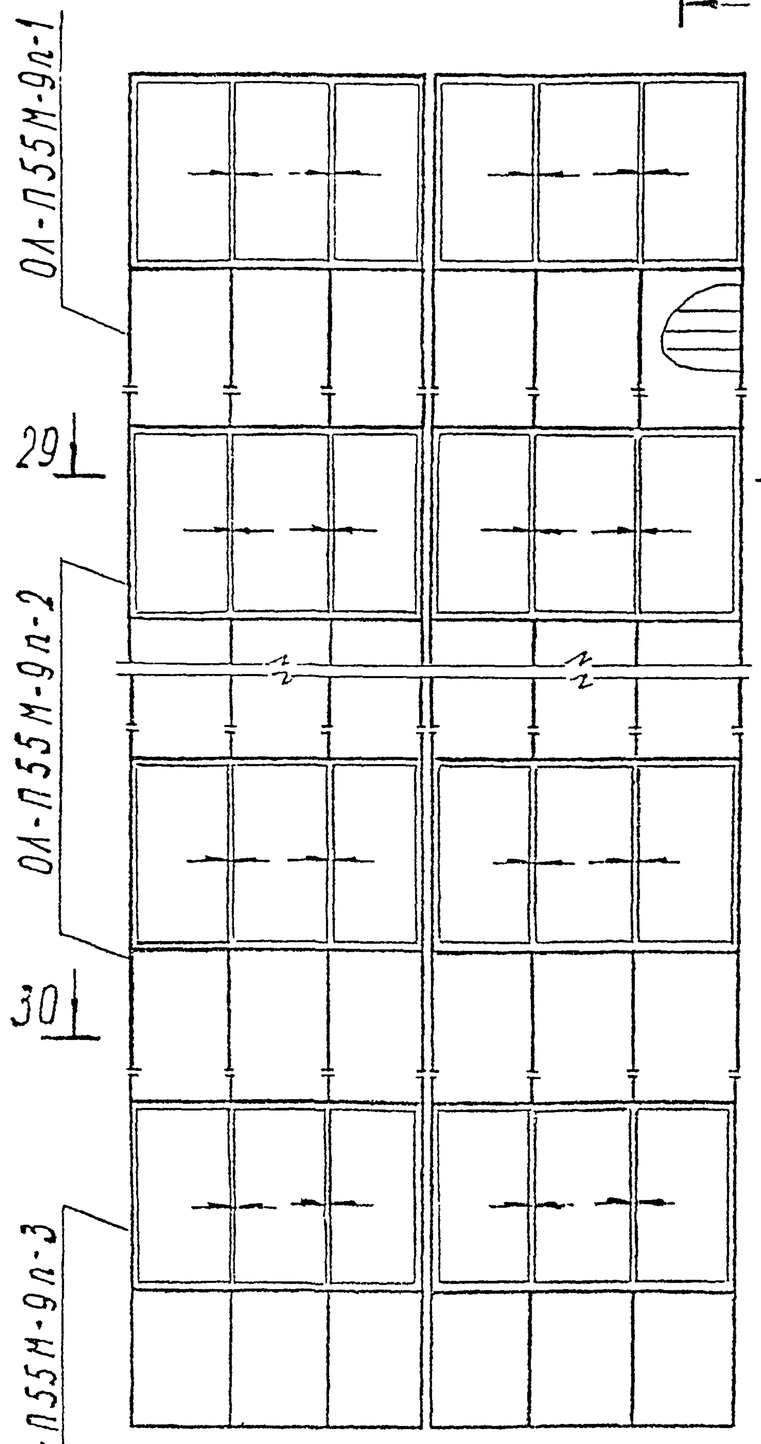

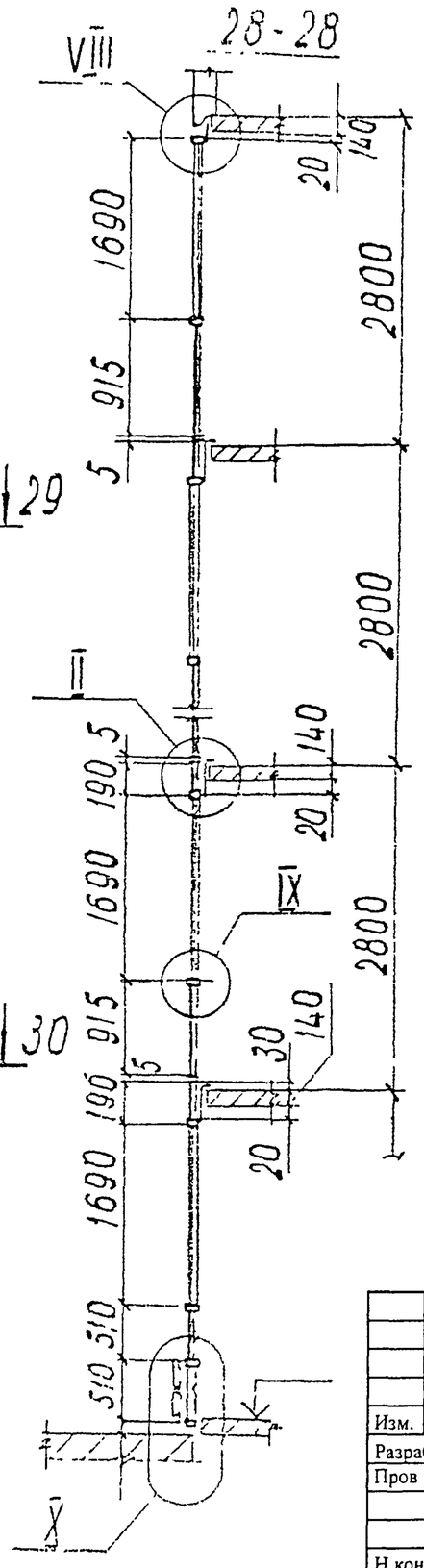

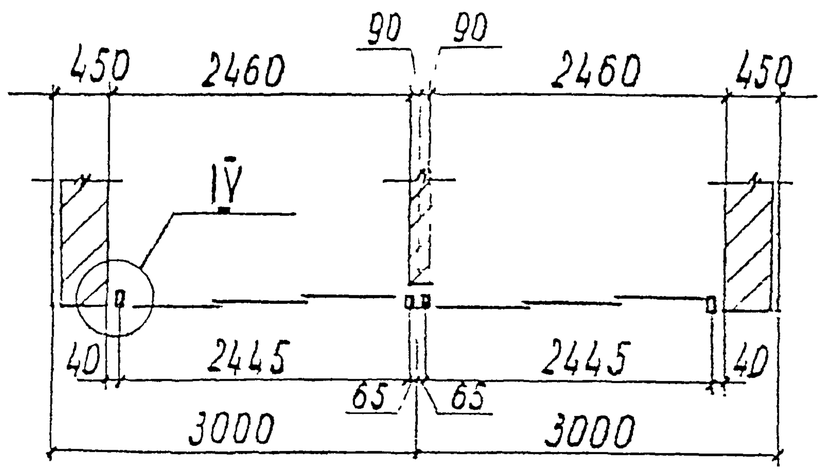

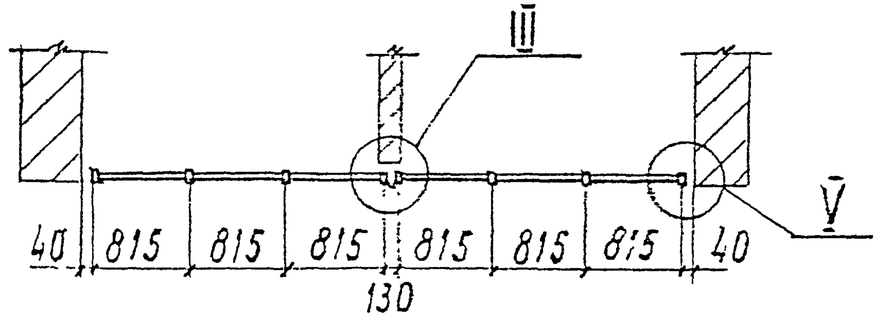

						РМ-2923-04		
						Изделия остекления лоджий и балконов с применением алюминиевых профилей для жилых домов серии П55М		
Изм.	Кол.у	Лист	N док	Подп.	Дата			
Разраб		Бочкарева				ОЛ-П55М-9п	Стадия	Лист 59 / Листов 72
Пров		Деев						
Н.контр.						Монтажная схема	МНИИТЭП МТО	
Утв								

Согласовано:

Взам инв.N

Подп. и дата

Инв.N подл.

РМ-2923-04

ОЛ-П55М-9п-1

М 1:20

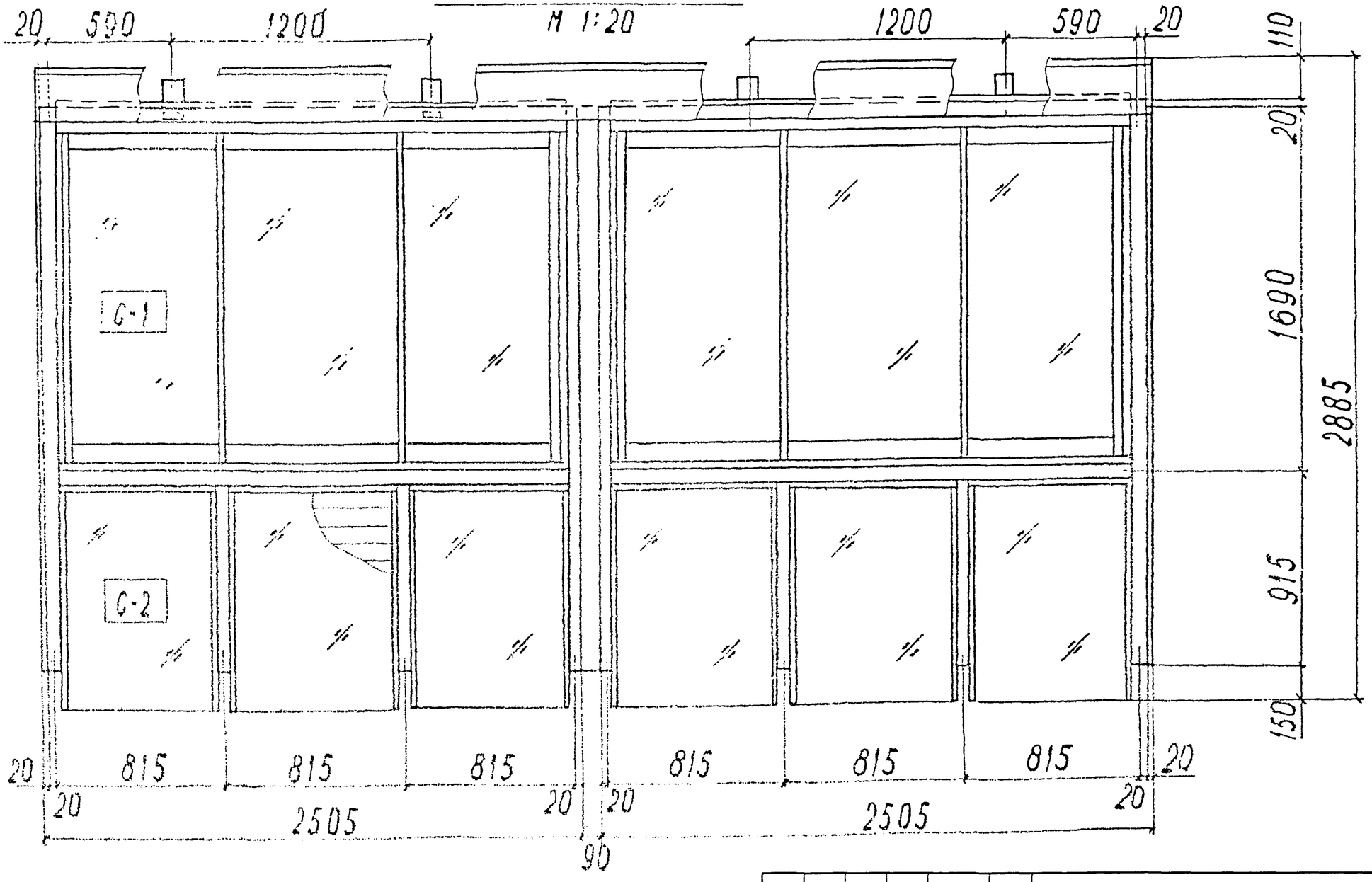

Согласовано:

Взам инв.N

Подп. и дата

Инв.N подл.

Изм.	Кол.у	Лист	N док	Подп.	Дата	РМ-2923-04
Разраб		Бочкарева				Изделия остекления лоджий и балконов с применением алюминиевых профилей для жилых домов серии П55М
Пров		Деев				Стадия / Лист: 60 / Листов: 72
Н.контр.						ОЛ-П55М-9п-1
Утв						МНИИТЭП МТО

Спецификация алюминиевых профилей (материал АД31Т)

№ пп	Наименование	Кол-во	Масса, кг 1 пм	Масса, кг всех	Примеч.
1	СПЛ-03-001				
2	СПЛ-03-002				
3	СПЛ-01-223				
4	СПЛ-03-204				
5	СПЛ-03-205				
6	СПЛ-07-001				
7	СПЛ-07-202				
8	СПЛ-07-203				
9	СПЛ-07-204				
10	СПЛ-07-205				
11	СПЛ-07-206				
12	СПА-2279-8				
13	СПЛ-01-218				
14	СПЛ-01-225				
15	СПА-3147-3				
16	СПА-0064-8				
17	алюминиевый лист δ=2мм				
18	алюминиевые вкладыши				
	Итого			150,0	

Спецификация прочих материалов

№ пп	Обозначение	Наименование	Кол-во	Масса, кг	Примеч.
1	С 421.00.00.00	Ролик	6	0,78	ММК

Спецификация стекла

стекло оконное δ = 5 мм

Марка	Размеры, мм	Кол-во	Площадь, м² 1 шт	Площадь, м² всех	Примеч.
С-1	757 × 1496	6	1,13	6,78	
С-2	1060 × 765	6	0,81	4,86	

Согласовано:

Взам инв.N

Подп. и дата

Инв.N подл.

Изм.	Кол.у	Лист	N док	Подп.	Дата
Разраб		Бочкарева			
Пров		Деев			
Н.контр.					
Утв					

РМ-2923-04

Изделия остекления лоджий и балконов с применением алюминиевых профилей для жилых домов серии П55М

Стадия	Лист	Листов
	61	72

ОЛ-П55М-9п-1
Спецификация

МНИИТЭП
МТО

РМ-2923-04

ОЛ-П55М-9п-2

М 1:20

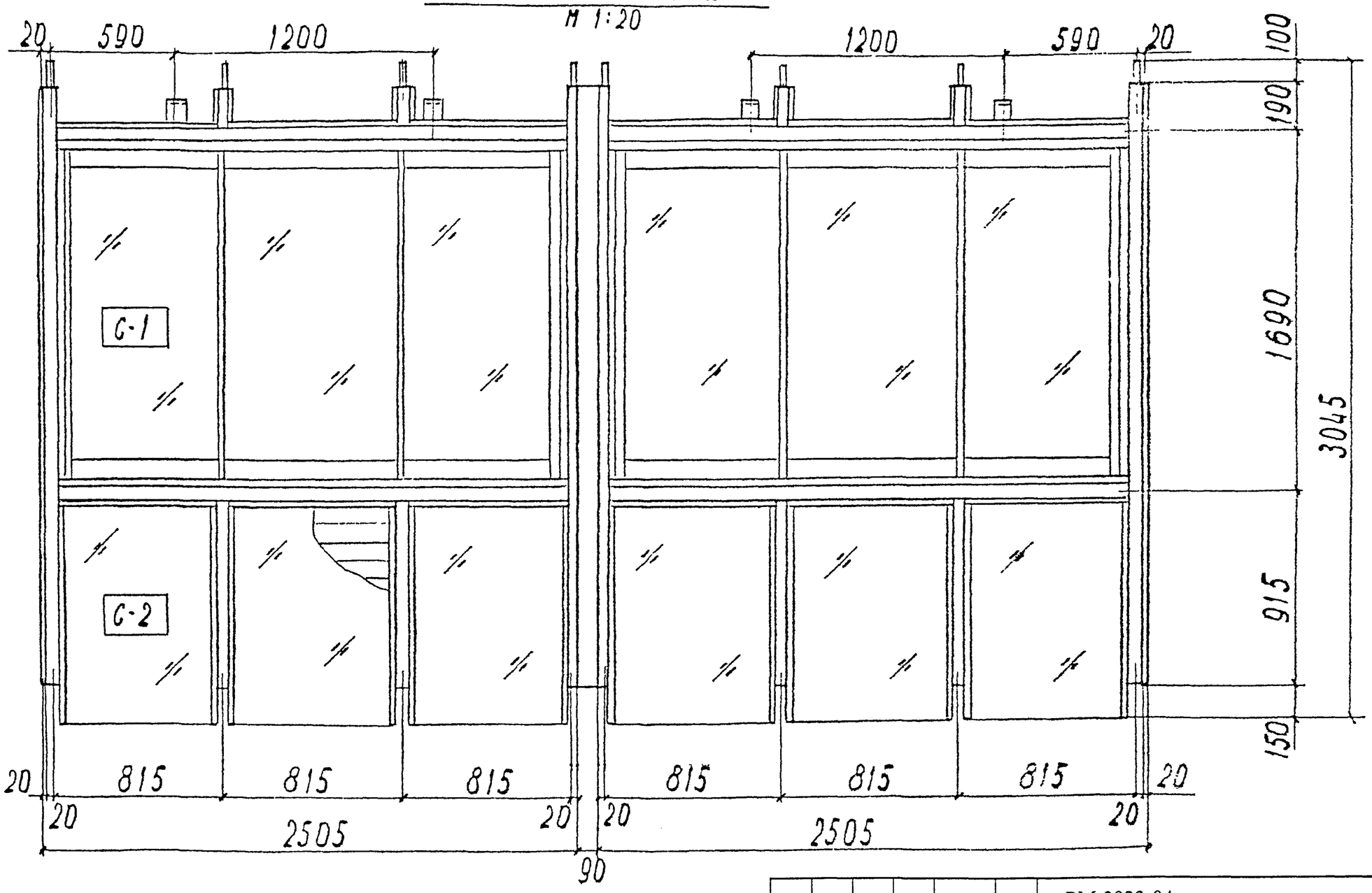

Согласовано:

Взам инв.N

Подп. и дата

Инв.N подл.

Изм.	Кол.у	Лист	N док	Подп.	Дата	РМ-2923-04
						Изделия остекления лоджий и балконов с применением алюминиевых профилей для жилых домов серии П55М
Разраб.		Бочкарева				Стадия: — / Лист: 62 / Листов: 72
Пров.		Деев				
Н.контр.						ОЛ-П55М-9п-2
Утв.						МНИИТЭП МТО

Спецификация алюминиевых профилей (материал АД31Т)

№ пп	Наименование	Кол-во	Масса, кг 1 пм	Масса, кг всех	Примеч.
1	СПА-03-001				
2	СПА-03-002				
3	СПА-01-223				
4	СПА-03-204				
5	СПА-03-205				
6	СПА-07-001				
7	СПА-07-202				
8	СПА-07-203				
9	СПА-07-204				
10	СПА-07-205				
11	СПА-07-206				
12	СПА-2279-8				
13	СПА-01-218				
14	СПА-01-225				
15	СПА-3147-3				
16	СПА-0064-8				
17	алюминиевые вкладыши				
	Итого			128,0	

Спецификация прочих материалов

№ пп	Обозначение	Наименование	Кол-во	Масса, кг	Примеч.
1	С421.00.00.00	Ролик	6	0,78	ММК

Спецификация стекла

стекло оконное $\delta = 5$ мм

Марка	Размеры, мм	Кол-во	Площадь, м² 1 шт	Площадь, м² всех	Примеч.
С-1	757 × 1496	6	1,13	6,78	
С-2	1060 × 765	6	0,81	4,86	

Взам инв.N | Подп. и дата | Инв.N подл.

Изм.	Кол.у	Лист	N док	Подп.	Дата	РМ-2923-04		
						Изделия остекления лоджий и балконов с применением алюминиевых профилей для жилых домов серии П55М		
Разраб		Бочкарева					Стадия	Лист	Листов
Пров		Деев						63	72
Н.контр.						ОЛ-П55М-9п-2 Спецификация	МНИИТЭП МТО	
Утв								

РМ-2923-04

ОЛ-П55М-9п-3

М 1:20

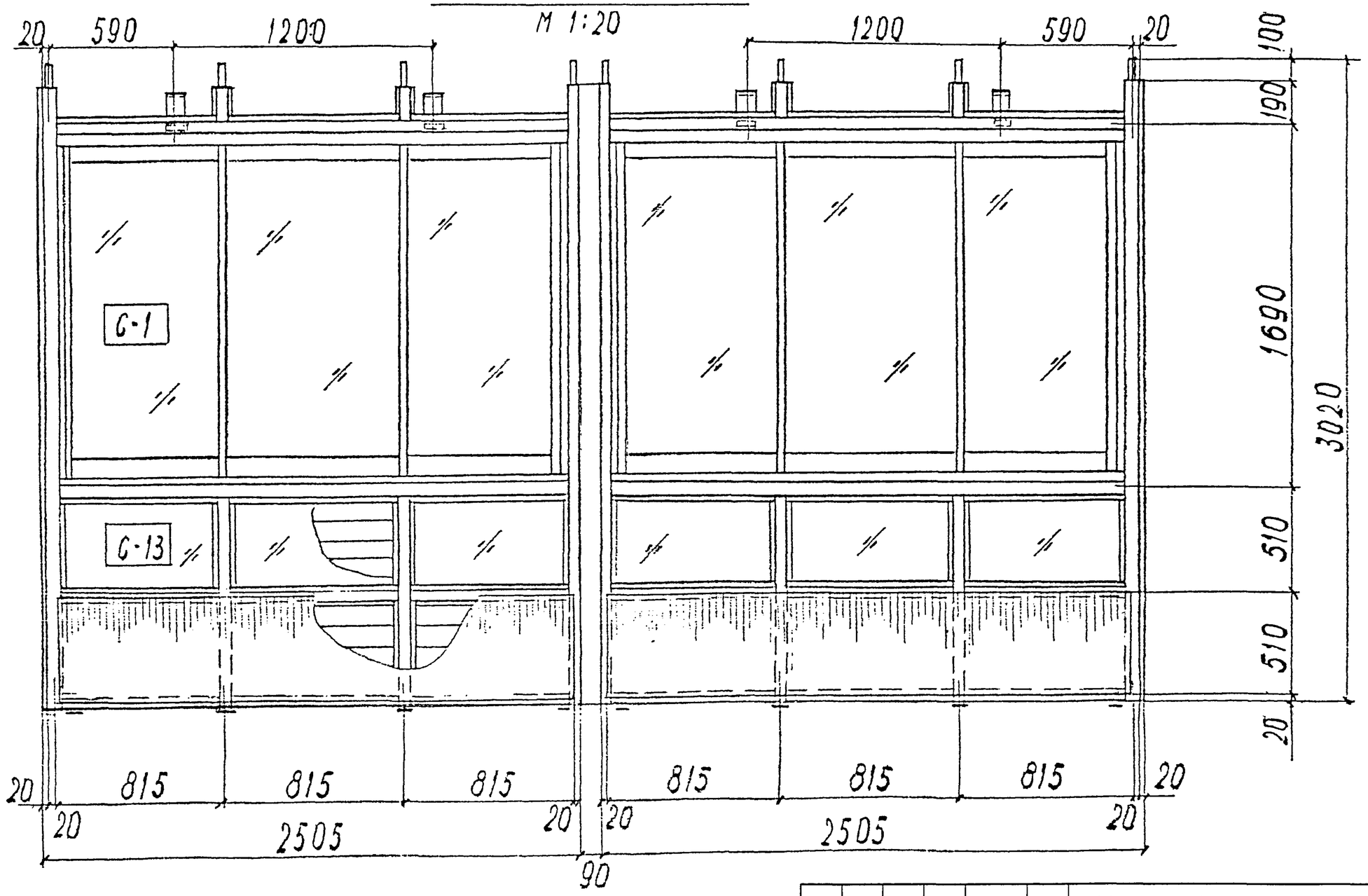

						РМ-2923-04		
						Изделия остекления лоджий и балконов с применением алюминиевых профилей для жилых домов серии П55М		
Изм.	Кол.у	Лист	N док	Подп	Дата			
Разраб		Бочкарева					Стадия	Лист	Листов
Пров		Деев						64	72
Н.контр.						ОЛ-П55М-9п-3	МНИИТЭП МТО	
Утв								

Согласовано:

Взам инв.N

Подп. и дата

Инв.N подл.

РМ-2923-04

Спецификация алюминиевых профилей (материал АД31Т)

N пп	Наименование	Кол-во	Масса, кг 1 пм	Масса, кг всех	Примеч.
1	СПЛ-03-001				
2	СПЛ-03-002				
3	СПЛ-01-223				
4	СПЛ-03-204				
5	СПЛ-03-205				
6	СПЛ-07-001				
7	СПЛ-07-202				
8	СПЛ-07-203				
9	СПЛ-07-204				
10	СПЛ-07-205				
11	СПЛ-07-206				
12	СПА-2279-8				
13	СПЛ-01-218				
14	СПЛ-01-225				
15	СПА-3147-3				
16	СПА-0064-8				
17	алюминиевый лист δ=2мм				
18	алюминиевые вкладыши				
	Итого			152,0	

Спецификация прочих материалов

N пп	Обозначение	Наименование	Кол-во	Масса, кг	Примеч.
1	С421.00.00.00	Ролик	6	0,78	ММК

Спецификация стекла

стекло оконное δ=5 мм

Марка	Размеры, мм	Кол-во	Площадь, м² 1 шт	Площадь, м² всех	Примеч.
С-1	757 × 1496	6	1,13	6,78	
С-2	1060 × 765	6	0,81	4,86	

Взам инв.N

Подп. и дата

Инв.N подл.

Изм.	Кол.у	Лист	N док	Подп.	Дата
Разраб		Бочкарева			
Пров		Деев			
Н.контр.					
Утв					

РМ-2923-04

Изделия остекления лоджий и балконов с применением алюминиевых профилей для жилых домов серии П55М

Стадия	Лист	Листов
	65	72

ОЛ-П55М-9п-3
Спецификация

МНИИТЭП
МТО

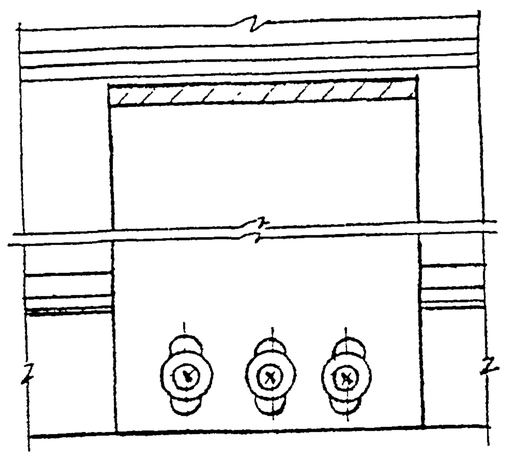

1-1

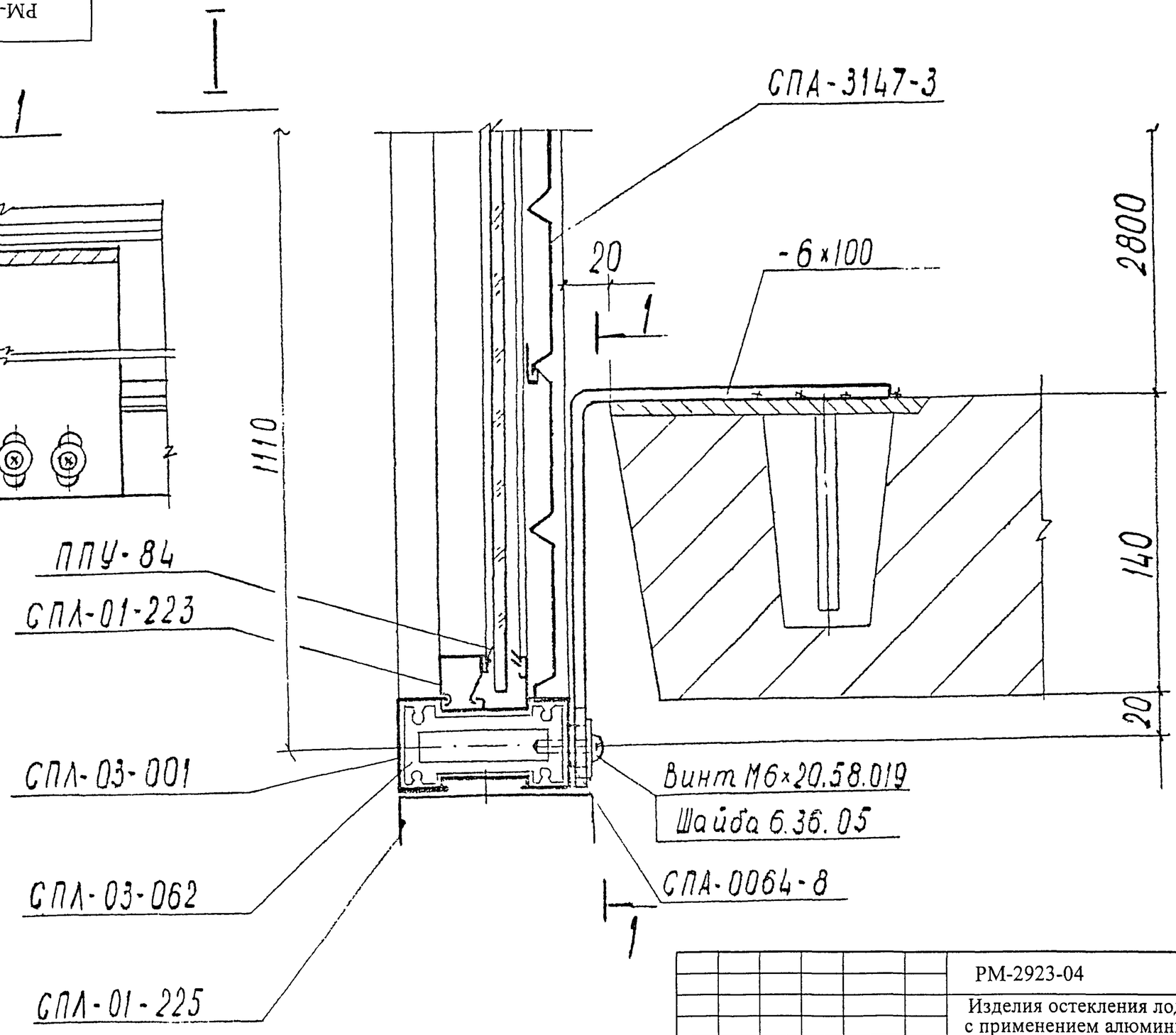

Согласовано.

Взам инв.N

Подп. и дата

Инв.N подл.

						РМ-2923-04		
						Изделия остекления лоджий и балконов с применением алюминиевых профилей для жилых домов серии П55М		
Изм.	Кол.у	Лист	N док	Подп.	Дата			
Разраб		Бочкарева					Стадия	Лист	Листов
Пров		Деев						66	72
Н.контр.						УЗЕЛ I	МНИИТЭП МТО	
Утв								

РМ-2923-04

II

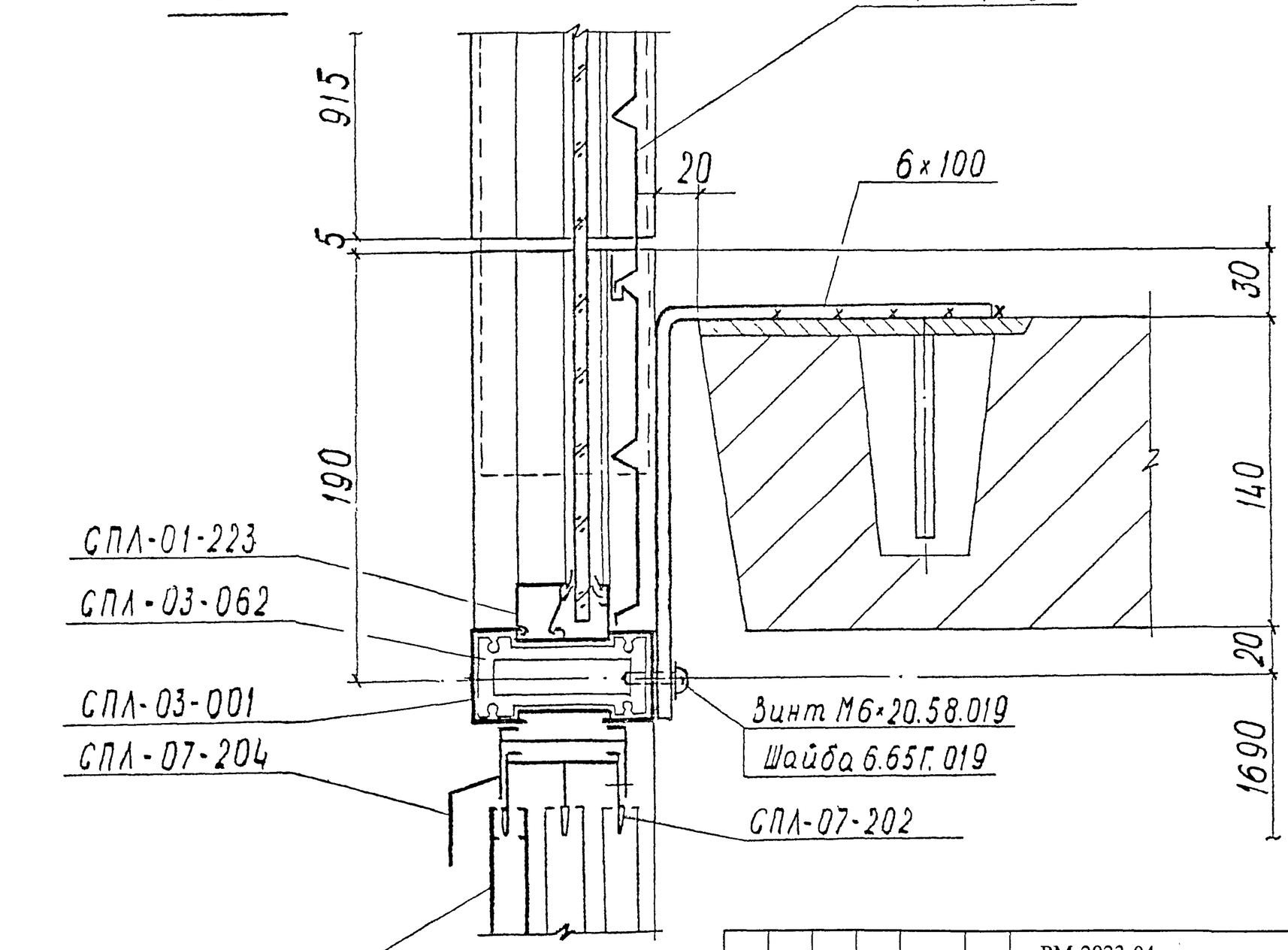

						РМ-2923-04		
						Изделия остекления лоджий и балконов с применением алюминиевых профилей для жилых домов серии П55М		
Изм.	Кол.у	Лист	N док	Подп.	Дата			
Разраб		Бочкарева					Стадия	Лист	Листов
Пров		Деев						67	72
Н.контр.						УЗЕЛ II	МНИИТЭП МТО	
Утв								

Согласовано

Взам инв N

Подп. и дата

Инв.N подл.

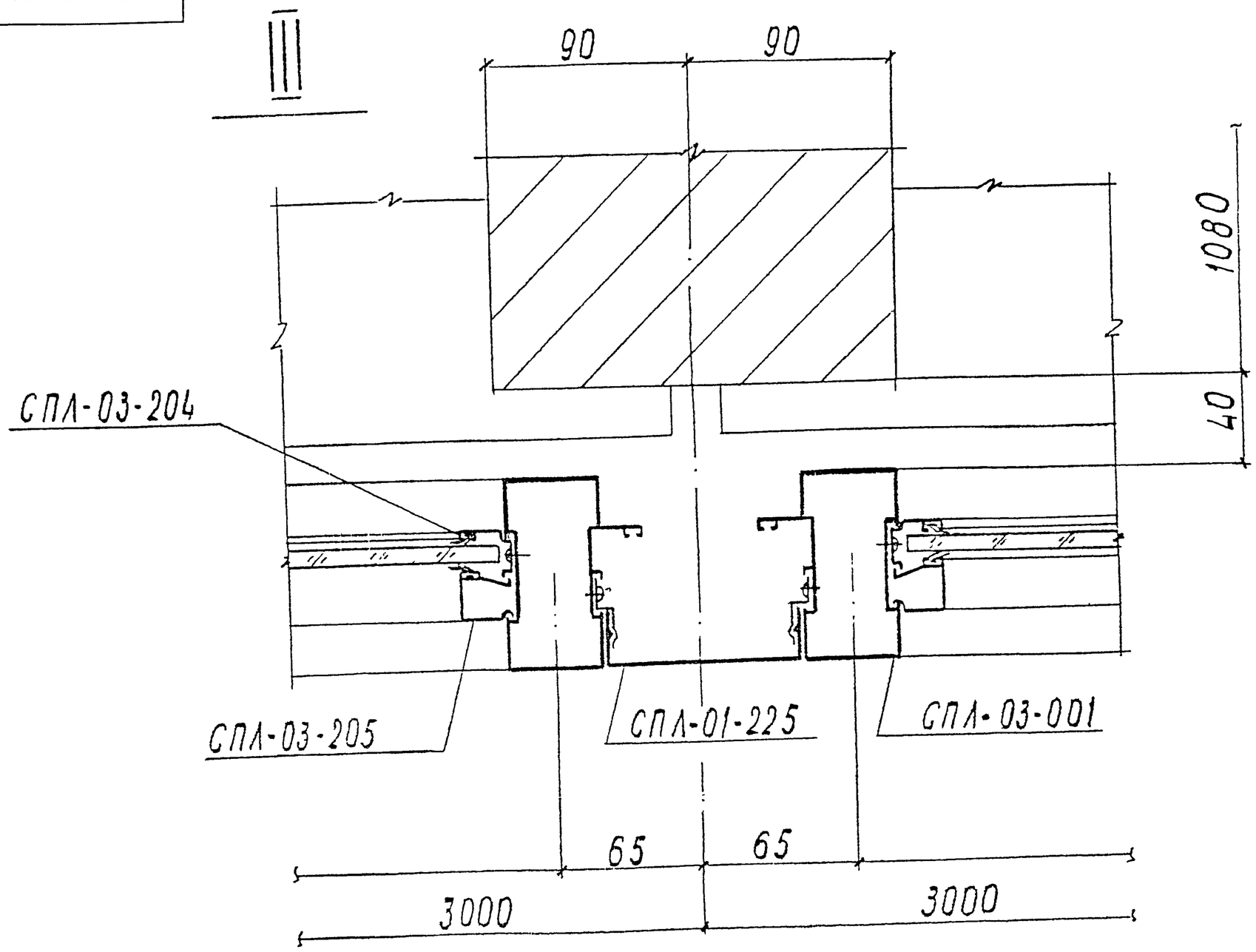

Согласовано:

Взам инв.N

Подп. и дата

Инв.N подл.

						РМ-2923-04		
						Изделия остекления лоджий и балконов с применением алюминиевых профилей для жилых домов серии П55М		
Изм.	Кол.у	Лист	N док	Подп.	Дата			
Разраб		Бочкарева					Стадия	Лист	Листов
Пров		Деев						68	72
Н.контр.						УЗЕЛ III	МНИИТЭП МТО	
Утв								

IV

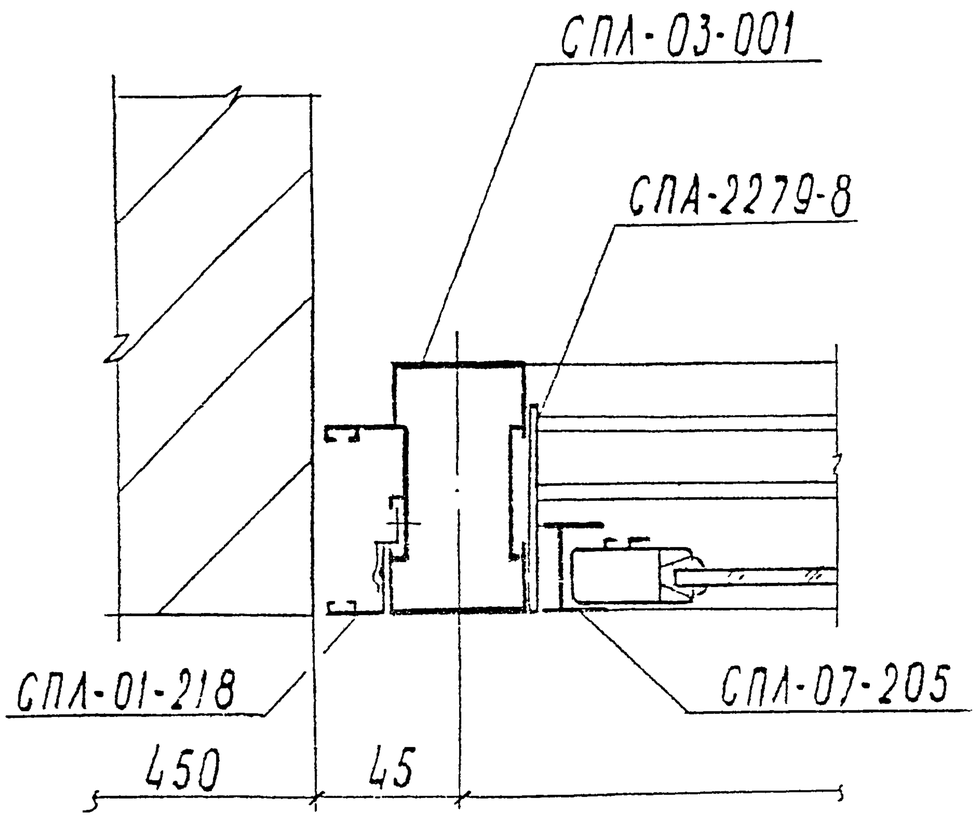

V

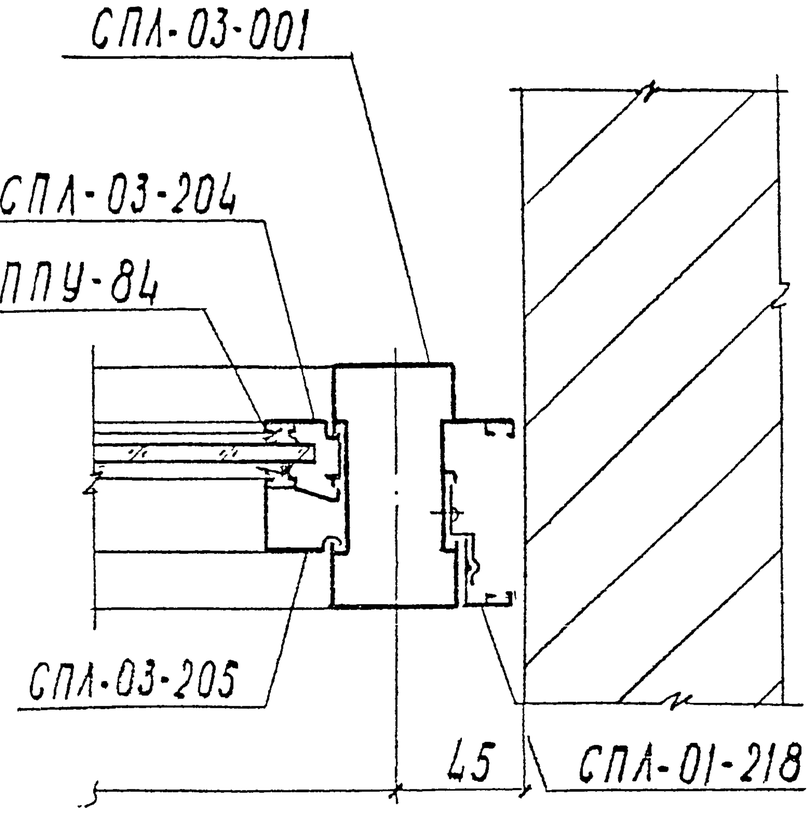

Согласовано

Взам инв.N

Подп. и дата

Инв.N подл.

Изм.	Кол.у	Лист	N док	Подп.	Дата	РМ-2923-04		
						Изделия остекления лоджий и балконов с применением алюминиевых профилей для жилых домов серии П55М		
Разраб		Бочкарева					Стадия	Лист	Листов
Пров		Деев						69	72
Н.контр.						УЗЕЛ IV, V	МНИИТЭП МТО	
Утв								

VI

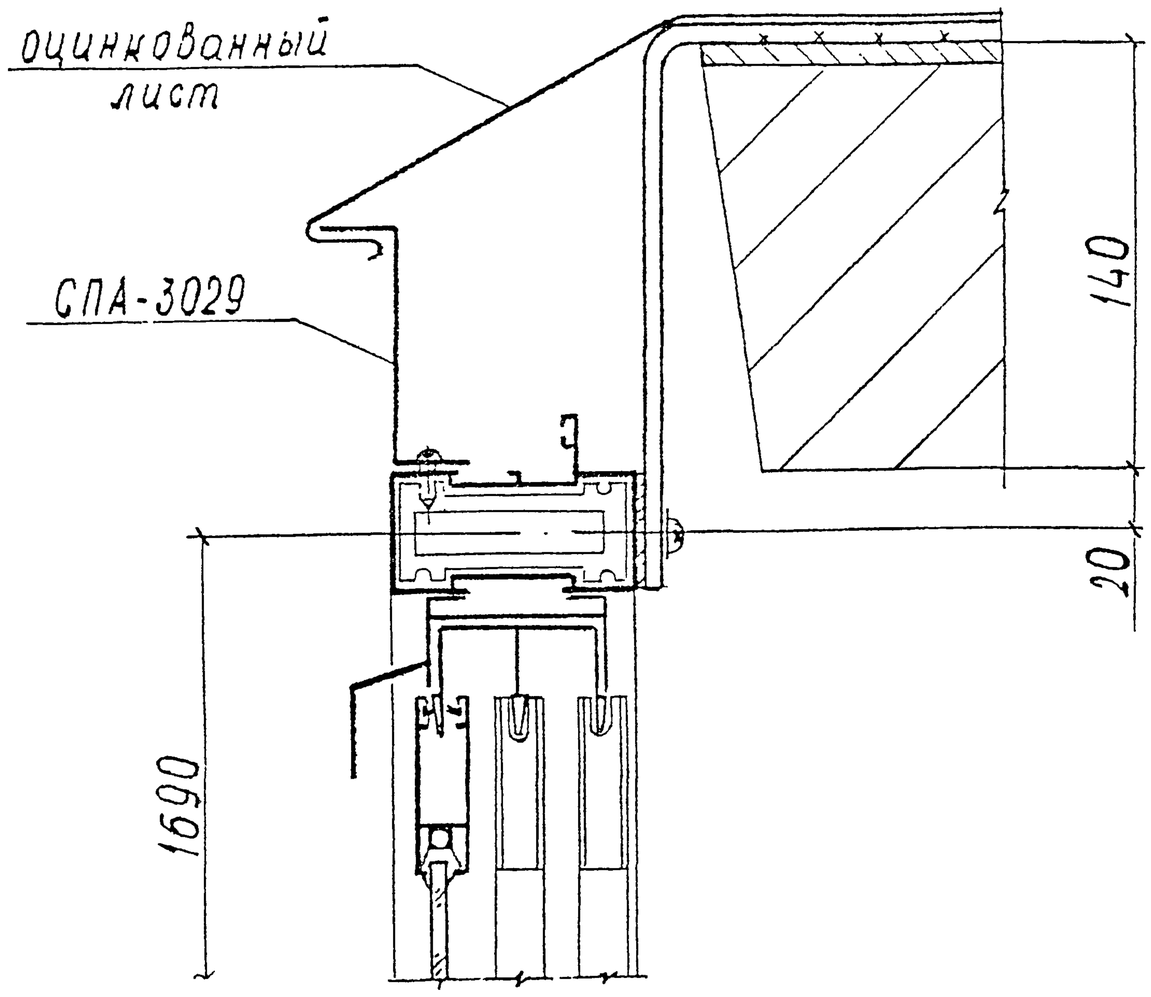

VII

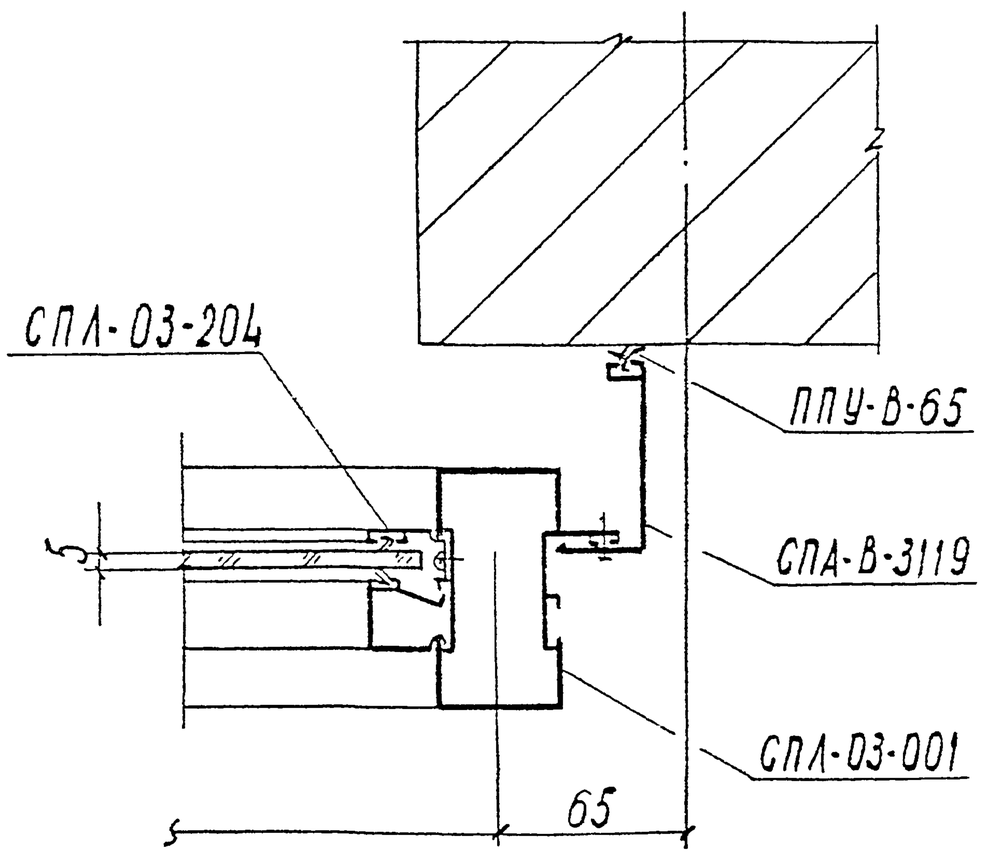

Согласовано:

Взам инв.N

Подп. и дата

Инв.N подл.

						РМ-2923-04		
						Изделия остекления лоджий и балконов с применением алюминиевых профилей для жилых домов серии П55М		
Изм.	Кол.у	Лист	N док	Подп.	Дата			
Разраб		Бочкарева					Стадия	Лист	Листов
Пров		Деев						70	72
Н.контр.						УЗЕЛ VI; VII	МНИИТЭП МТО	
Утв								

РМ-2923-04

VIII

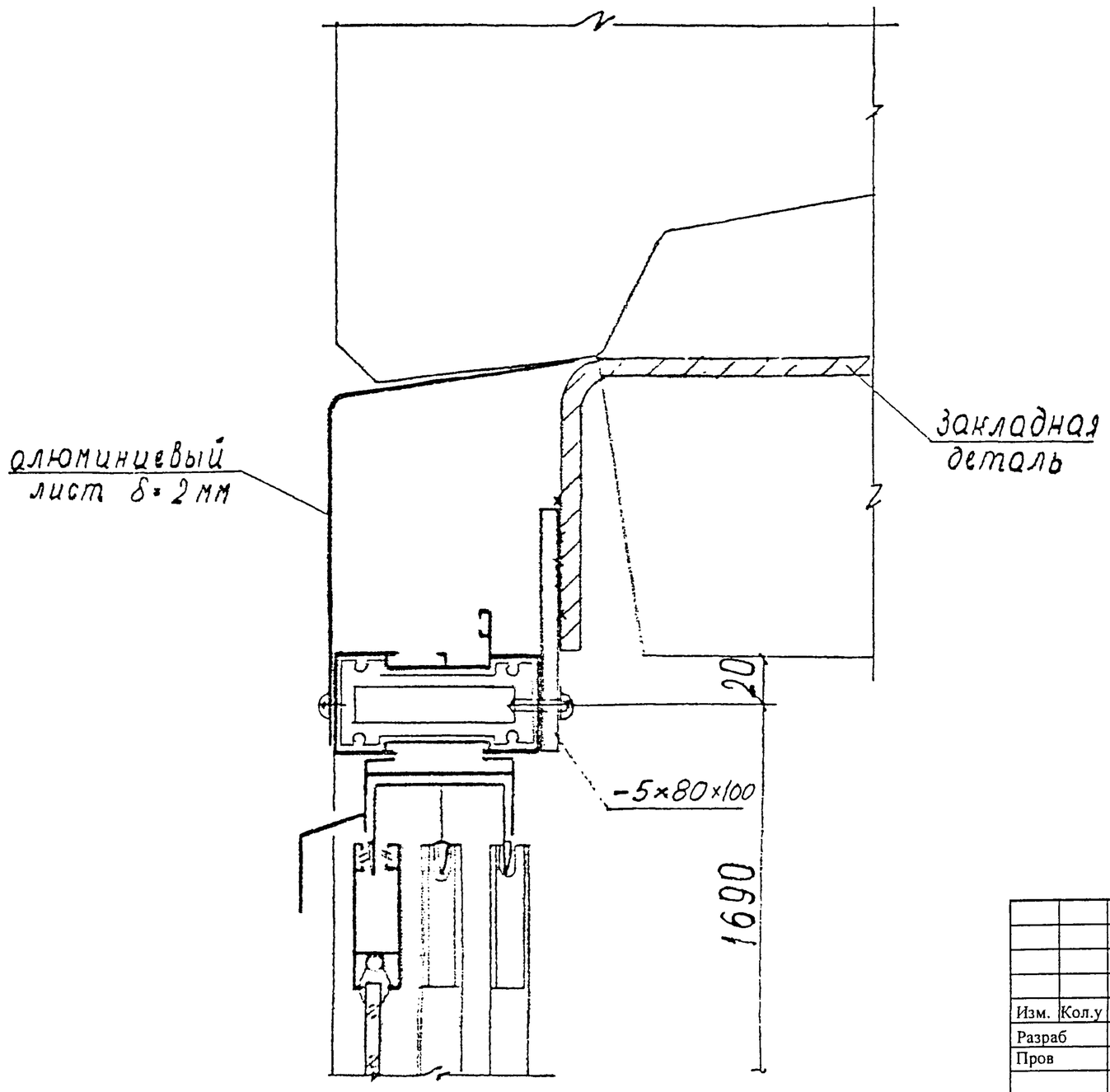

IX

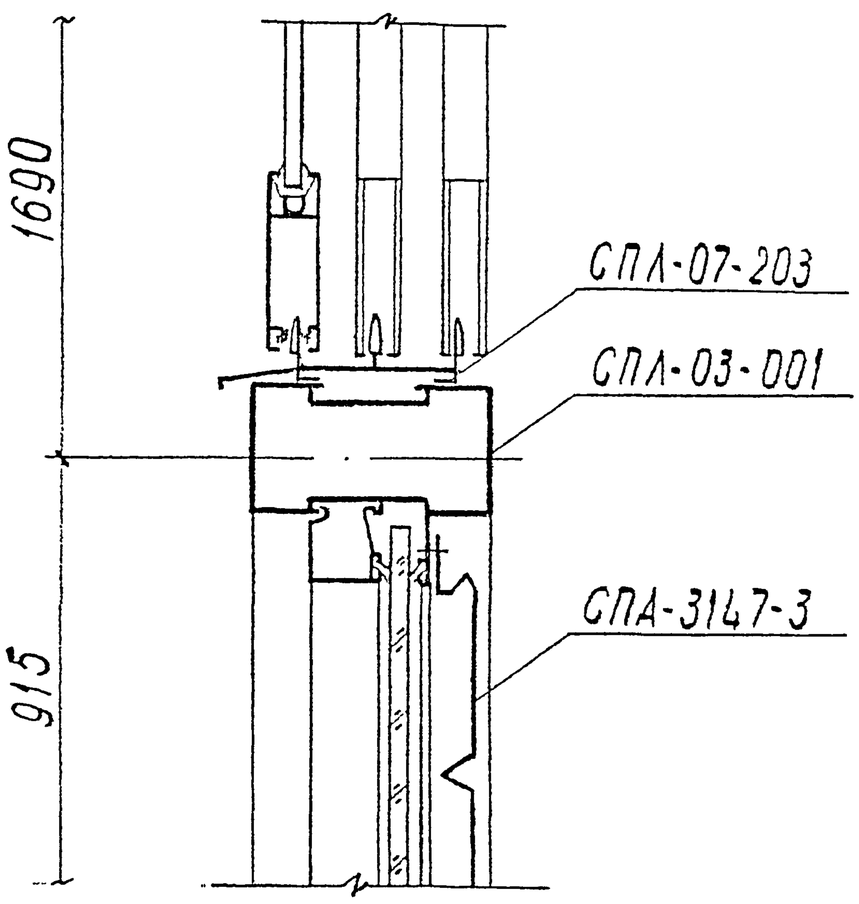

Согласовано:

Взам инв.N

Подп. и дата

Инв.N подл.

						РМ-2923-04		
						Изделия остекления лоджий и балконов с применением алюминиевых профилей для жилых домов серии П55М		
Изм.	Кол.у	Лист	N док	Подп.	Дата			
Разраб		Бочкарева					Стадия	Лист	Листов
Пров		Деев						71	72
Н.контр.						УЗЛЫ VIII; IX	МНИИТЭП МТО	
Утв								

РМ-2923-04

X

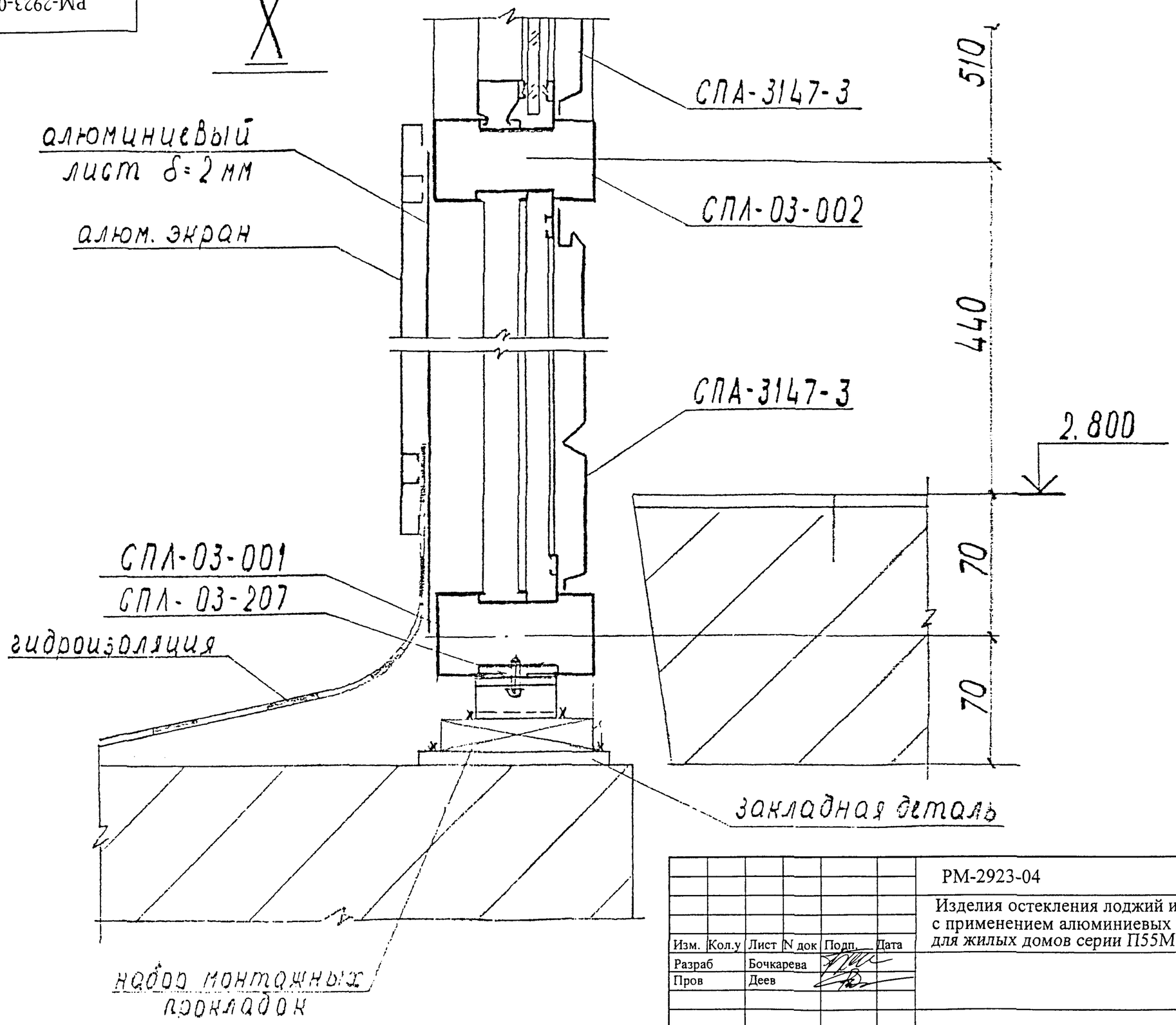

Согласовано:

Взам инв.N

Подп. и дата

Инв.N подл.

						РМ-2923-04		
						Изделия остекления лоджий и балконов с применением алюминиевых профилей для жилых домов серии П55М		
Изм.	Кол.у	Лист	N док	Подп.	Дата			
Разраб		Бочкарева					Стадия	Лист	Листов
Пров		Деев						72	72
Н.контр.						УЗЕЛ X	МНИИТЭП МТО	
Утв								