ПРАВИТЕЛЬСТВО МОСКВЫ
КОМИТЕТ
ПО АРХИТЕКТУРЕ И ГРАДОСТРОИТЕЛЬСТВУ
(МОСКОМАРХИТЕКТУРА)

МОСКОВСКИЙ НАУЧНО-ИССЛЕДОВАТЕЛЬСКИЙ И ПРОЕКТНЫЙ ИНСТИТУТ
ТИПОЛОГИИ, ЭКСПЕРИМЕНТАЛЬНОГО ПРОЕКТИРОВАНИЯ

РМ – 2919 – 04

ПАНЕЛИ НАРУЖНЫХ СТЕН ТРЕХСЛОЙНЫЕ МАШИННОГО ПОМЕЩЕНИЯ ЛИФТОВ

ДЛЯ ЖИЛЫХ БЛОК-СЕКЦИЙ П44Т

(ПРОИЗВОДСТВА КРАСНОПРЕСНЕНСКОГО ЗАВОДА ЖБК)

РАБОЧИЕ ЧЕРТЕЖИ

МОСКВА, 2004 г.

Карт. 14366

ПРАВИТЕЛЬСТВО МОСКВЫ
КОМИТЕТ
ПО АРХИТЕКТУРЕ И ГРАДОСТРОИТЕЛЬСТВУ
(МОСКОМАРХИТЕКТУРА)

МОСКОВСКИЙ НАУЧНО-ИССЛЕДОВАТЕЛЬСКИЙ И ПРОЕКТНЫЙ ИНСТИТУТ
ТИПОЛОГИИ, ЭКСПЕРИМЕНТАЛЬНОГО ПРОЕКТИРОВАНИЯ

МНИИТЭП

РМ – 2919 – 04

ПАНЕЛИ НАРУЖНЫХ СТЕН ТРЕХСЛОЙНЫЕ МАШИННОГО ПОМЕЩЕНИЯ ЛИФТОВ

ДЛЯ ЖИЛЫХ БЛОК-СЕКЦИЙ П44Т

(ПРОИЗВОДСТВА КРАСНОПРЕСНЕНСКОГО ЗАВОДА ЖБК)

РАБОЧИЕ ЧЕРТЕЖИ

ГЛАВНЫЙ ИНЖЕНЕР ИНСТИТУТА — Е. Е. НИКИТИН
ГЛАВНЫЙ КОНСТРУКТОР — Г. И. ШАПИРО
РУКОВОДИТЕЛЬ МАСТЕРСКОЙ — А. В. НАДЫСЕВ
ГЛАВНЫЙ ИНЖЕНЕР МАСТЕРСКОЙ №1 — А. Э. ЯНКО
ГЛАВНЫЙ АРХИТЕКТОР ПРОЕКТА — А. П. ЦЫГАНКОВА
ГЛАВНЫЙ ИНЖЕНЕР ПРОЕКТА — Н. М. ТЕПЛЯКОВА

ВВЕДЕНО В ДЕЙСТВИЕ МНИИТЭП
ПРИКАЗ № 29-ТО от 28.07.04г.

ДОГОВОР № 1 – 148

МОСКВА, 2004 г.

Карт. 14366

1.	Содержание	лист 1с
2.	Пояснительная записка	лист 1п
3.	Номенклатура изделий	листы 1н–4н
4.	Облицовка, общие виды, армирование, раскладка утеплителя	листы 1–48
5.	Арматура	лист 1а
8.	Информационная карта	лист 1и

Договор N1–148

арх. 1033835

				РМ–2919–04		
				Содержание	Стадия	Лист	Листов
					Р	1с	
					МНИИТЭП		
					Мастерская 1		

Инв. 14366

1. Альбом РМ – 2919 – 04 содержит рабочие чертежи панелей наружных стен машинного помещения лифтов для жилых блок-секций П44Т с учетом требований по предотвращению прогрессирующего разрушения при чрезвычайных ситуациях (Дополнение 25).

2. Панели разработаны с учетом изготовления их на Краснопресненском заводе железобетонных конструкций ОАО ДСК-1 в горизонтальных формах лицевой поверхностью к поддону.

3. Панели запроектированы в соответствии с требованиями ГОСТ11024-84 "Панели стеновые наружные бетонные и железобетонные для жилых и общественных зданий", СНиП 2.08.01-89* "Жилые здания" Ред. 2001 г. и СНиП 2.03.01-84* "Бетонные и железобетонные конструкции", МГСН3.01-01 "Жилые здания" п.3.6.

4. Панели состоят из трех слоев: внутреннего и наружного бетонных слоев и среднего слоя-утеплителя.
   Железобетонные слои армируются плоскими сетками и каркасами и соединяются между собой "Дискретными связями - ДС" в виде железобетонных шпонок.
   Утеплитель, размещенный в среднем слое из плит полистирольного пенопласта ПСБ15А по ТУ2244-007-040001508-96.
5. Замена арматурной стали AII и AIII в арматурных изделиях и закладных деталях на термомеханически- упрочненную свариваемую арматуру класса А400С и класса А500С производится в соответствии с Территориальными строительными нормами г. Москвы ТСН102-00 "Железобетонные конструкции с арматурой класса А500С и А400С ".

6. Все требования к изготовлению изделий, к качеству отделки, характеристики бетона, стали см. пояснительную записку альбома 1РС41-48 вариант 1.

7. Отделочные чертежи фасадных поверхностей наружных стен приведены в настоящем альбоме.

8. Предел огнестойкости не менее Е30.
   (СНиП21-01-97*).

9. Материалы для изготовления панелей наружных стен должны удовлетворять требованиям норм радиационной безопасности (НРБ-96),
   Гигиенические нормы ГН 2.6.1.054-96 глава 7п.п.7.3.5 и глава 9.

10. Маркировка узлов:

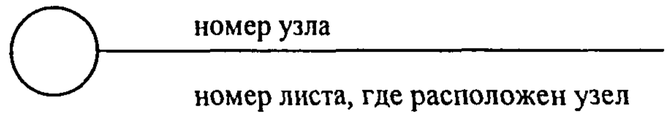

Договор № 1-148.

арх. 1033036

Рук.маст	Надысев			РМ – 2919 – 04			
Гл.инж.м	Янко						
ГАП	Цыганкова						
ГИП	Теплякова			Пояснительная записка	Стадия	Лист	Листов
						1п	
					МНИИТЭП МАСТЕРСКАЯ № 1		

Карт. 11366

NN п.п.	МАРКА ИЗДЕЛИЯ ПО ГОСТ	МАРКА ИЗДЕЛИЯ ПО ПРОЕКТУ	ЭСКИЗ ИЗДЕЛИЯ	ПАРАМЕТРЫ ИЗДЕЛИЯ: РАЗМЕРЫ ММ. Д	Ш	В	ПЛОЩАДЬ $м^2$	ОБЪЕМ $м^3$	ПРОЕКТНАЯ МАССА, Т	ТЯЖЕЛЫЙ БЕТОН γ=2400	МЕЛКОЗЕРНИСТЫЙ БЕТОН γ=2300	ОБЛИЦОВ. ПЛИТКА γ=1600	УТЕПЛИТ. ПСБ б=50	УТЕПЛИТ. ПСБ б=100	УТЕПЛИТ. ПСБ б=130	УТЕПЛИТ. ПСБ б=200		NN ЛИСТОВ Р.Ч.
										200	200		15А	15А	15А	15А		
1	2	3	4	5	6	7	8	9	10	11	12	13	14	15	16	17	18	19
1		1АНФЧ 68-1-чс	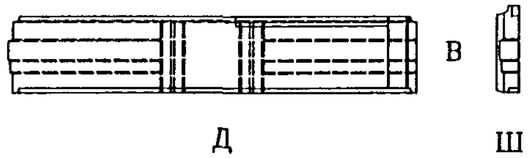	6850	280/400	1260	8,56	2,43	3,71	0,55	1,03		0,02		0,83			1÷5
2		1АНФЧ 68-2-чс	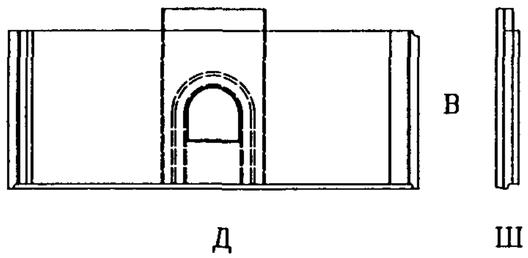	6780	280/400	2950	17,52	4,98	7,15	1,12	1,92		0,09		1,85			6÷10
3		1АНФЧ 65-1-чс	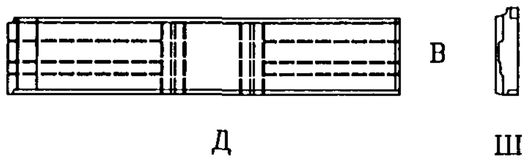	6485	280/400	1260	8,17	2,38	3,59	0,54	0,99				0,85			11÷15

Рук.маст.	Надысев	
Гл.инж.	Янко	
ГАП	Цыганкова	
ГИП	Теплякова	
Исполн.	Субботина	
Провер.	Журавлева	
Н.контр.	Теплякова	

РМ-2919-04

Номенклатура

Стадия	Лист	Листов
Р	1н	

МНИИТЭП
Мастерская 1

СОГЛАСОВАНО

Взам. инв.N | Подпись и дата | Инв.N подл. 1033839

Карт. 11366

NN п.п.	МАРКА ИЗДЕЛИЯ ПО ГОСТ	МАРКА ИЗДЕЛИЯ ПО ПРОЕКТУ	ЭСКИЗ ИЗДЕЛИЯ	ПАРАМЕТРЫ ИЗДЕЛИЯ: РАЗМЕРЫ ММ. Д	Ш	В	ПЛОЩАДЬ $м^2$	ОБЪЕМ $м^3$	ПРОЕКТНАЯ МАССА, Т	ТЯЖЕЛЫЙ БЕТОН γ=2400	МЕЛКОЗЕРНИСТЫЙ БЕТОН γ=2300	ОВАЛИЦОВ. ПЛИТКА γ=1800	УТЕПЛИТ. ПСБ б=50	УТЕПЛИТ. ПСБ б=100	УТЕПЛИТ. ПСБ б=130	УТЕПЛИТ. ПСБ б=200		NN ЛИСТОВ Р.Ч.
										200	200		15А	15А	15А	15А		
1	2	3	4	5	6	7	8	9	10	11	12	13	14	15	16	17	18	19
4		1ЛНФЧ 65-2-чс	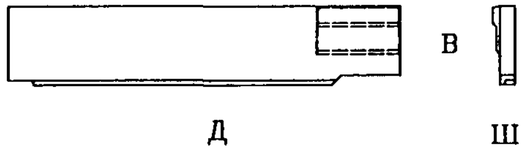	6580	280/400	1310	8.29	2.33	3.23	0.59	0.78				0.96			16÷20
5		1ЛНФЧ 65-3-чс	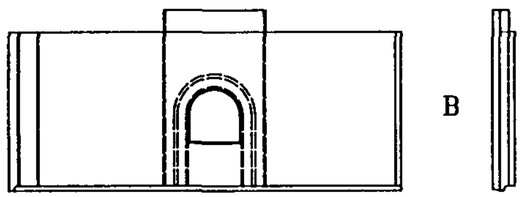	6780	280/400	2950	16.75	4.80	6.71	1.11	1.75		0.03		1.91			21÷25
6		1ЛНФЧ 62-1-чс	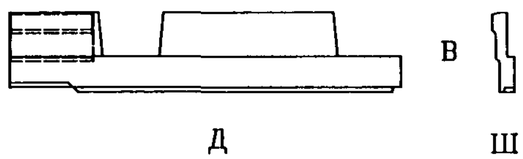	6180	280/400	1310	6.50	1.50	2.45	0.23	0.82		0.12		0.33			26÷30

Рук.маст.	Надысев	
Гл.инж.	Янко	
ГАП	Цыганкова	
ГИП	Теплякова	
Исполн.	Субботина	
Провер.	Журавлева	
Н.контр.	Теплякова	

РМ-2919-04

Номенклатура

Стадия	Лист	Листов
Р	2н	

МНИИТЭП
Мастерская 1

СОГЛАСОВАНО

Взам. инв.N

Подпись и дата

Инв.N подл. 10330-34

Карт. 14366

NN п.п.	МАРКА ИЗДЕЛИЯ ПО ГОСТ	МАРКА ИЗДЕЛИЯ ПО ПРОЕКТУ	ЭСКИЗ ИЗДЕЛИЯ	ПАРАМЕТРЫ ИЗДЕЛИЯ: РАЗМЕРЫ ММ. Д	Ш	В	ПЛОЩАДЬ $м^2$	ОБЪЕМ $м^3$	ПРОЕКТНАЯ МАССА, Т	ТЯЖЕЛЫЙ БЕТОН γ=2400	МЕЛКОЗЕРНИСТЫЙ БЕТОН γ=2300	ОВАЛИЦОВ. ПЛИТКА γ=1600	УТЕПЛИТ. ПСБ б=50	УТЕПЛИТ. ПСБ б=100	УТЕПЛИТ. ПСБ б=130	УТЕПЛИТ. ПСБ б=200		NN ЛИСТОВ Р.Ч.
										200	200		15А	15А	15А	15А		
1	2	3	4	5	6	7	8	9	10	11	12	13	14	15	16	17	18	19
7		1АНФЧ 26-1-чс	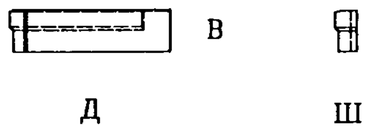	2650	300/400	700	1.83	0.50	0.84	0.12	0.23				0.15			31÷35
8		1АНФЧ 26-2-чс																
9		1АНФЧ 26-3-чс	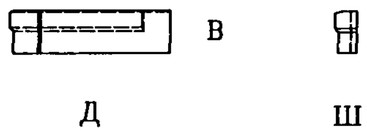	2650	300/400	700	1.83	0.52	0.82	0.14	0.21				0.17			36÷39
10		1АНФЧ 22-1-чс	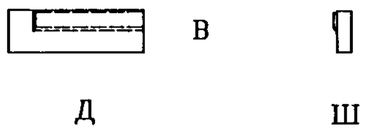	2235	240/300	700	1.56	0.41	0.64	0.11	0.16				0.14			40÷43

Рук.маст.	Надысев	
Гл.инж.	Янко	
ГАП	Цыганкова	
ГИП	Теплякова	
Исполн.	Субботина	
Провер.	Журавлева	
Н.контр.	Теплякова	

РМ-2919-04

Номенклатура

Стадия	Лист	Листов
Р	3н	

МНИИТЭП
Мастерская 1

СОГЛАСОВАНО

Взам. инв.N | Подпись и дата | Инв.N подл. 1033839

Карт. 14366

NN п.п.	МАРКА ИЗДЕЛИЯ ПО ГОСТ	МАРКА ИЗДЕЛИЯ ПО ПРОЕКТУ	ЭСКИЗ ИЗДЕЛИЯ	ПАРАМЕТРЫ ИЗДЕЛИЯ: РАЗМЕРЫ ММ. Д	Ш	В	ПЛОЩАДЬ $м^2$	ОБЪЕМ $м^3$	ПРОЕКТНАЯ МАССА, Т	ТЯЖЕЛЫЙ БЕТОН γ=2400	МЕЛКОЗЕРНИСТЫЙ БЕТОН γ=2300	ОБЛИЦОВ. ПЛИТКА γ=1600	УТЕПЛИТ. ПСБ б=50	УТЕПЛИТ. ПСБ б=100	УТЕПЛИТ. ПСБ б=130	УТЕПЛИТ. ПСБ б=200		NN ЛИСТОВ Р.Ч.
										200	200		15А	15А	15А	15А		
1	2	3	4	5	6	7	8	9	10	11	12	13	14	15	16	17	18	19
11		1АНФЧ 10-1-чс	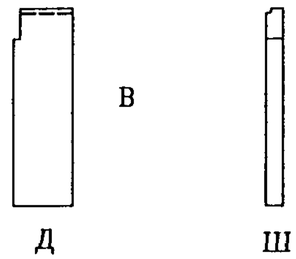	980	280	3260	3.14	0.87	1.27	0.24	0.30				0.33			44÷46
12		1АНФЧ 10-2-чс																

СОГЛАСОВАНО

Взам. инв.N

Подпись и дата

Инв.N подл. 1033897

Рук.маст.	Надысев	
Гл.инж.	Янко	
ГАП	Цыганкова	
ГИП	Теплякова	
Исполн.	Субботина	
Провер.	Журавлева	
Н.контр.	Теплякова	

РМ-2919-04

Номенклатура

Стадия	Лист	Листов
Р	Ан	

МНИИТЭП
Мастерская 1

Карт. 14366

Вид с внутренней стороны

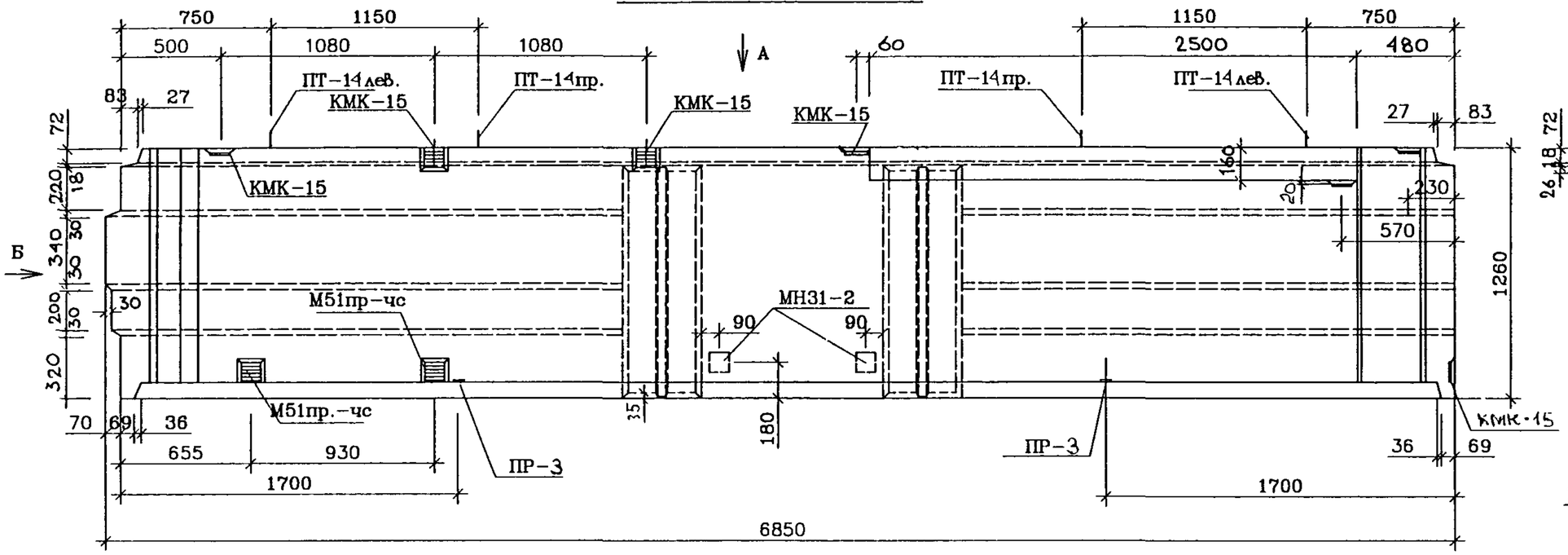

Вид "Б"

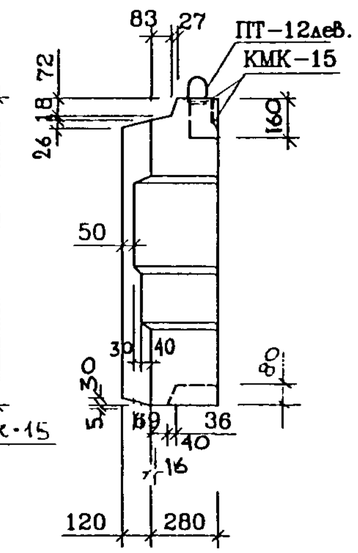

Вид "А"

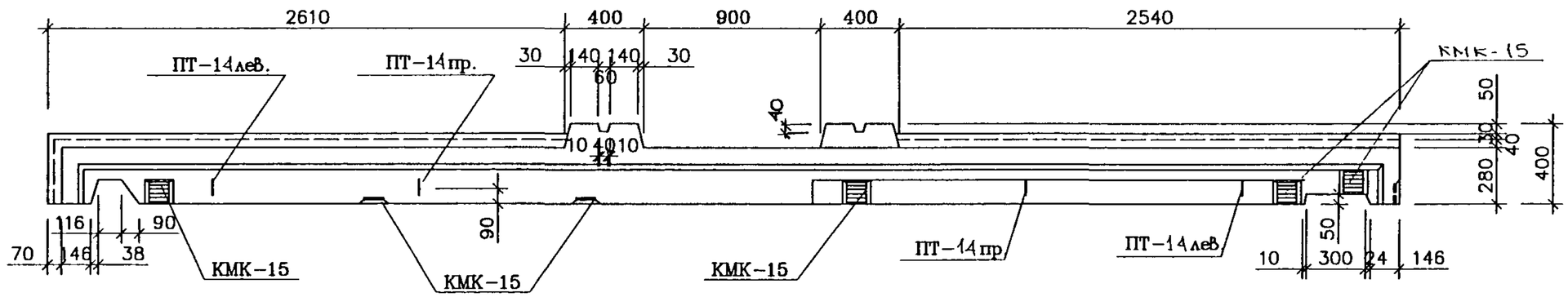

Рук.маст.	Надысев		
Гл.инж.	Янко		
ГАП	Цыганкова		
ГИП	Теплякова		
Исполн.	Субботина		
Провер.	Елиферова		
Н.контр.	Маклакова		

РМ-2919-04

1АНФЧ 68-1-чс

Общий вид

Стадия	Лист	Листов
Р	1	

МНИИТЭП
Мастерская 1

СОГЛАСОВАНО

Взам. инв.N

Подпись и дата

Инв.N подл. 10332938

Карт. 14366

Раскладка нижней арматуры

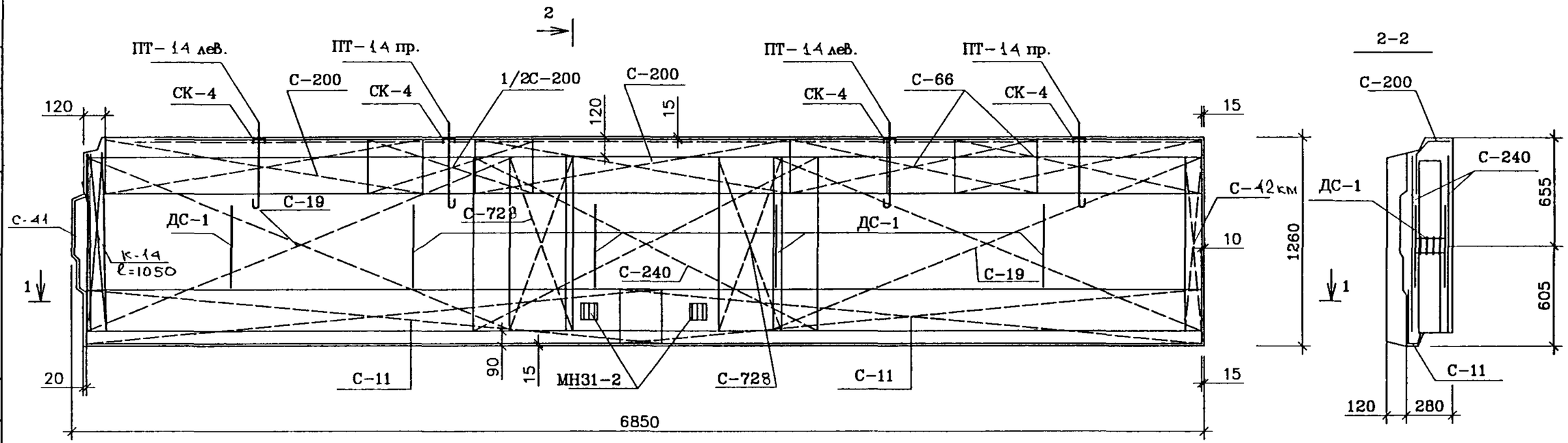

1-1

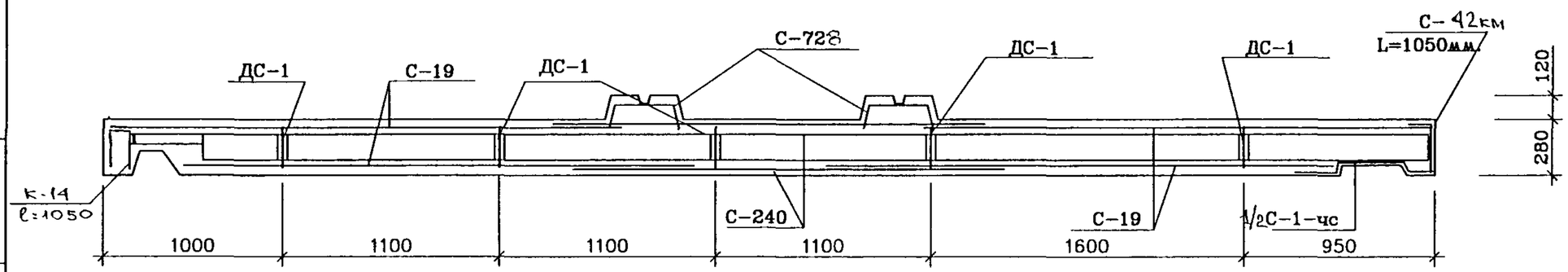

Рук.маст.	Надысев		
Гл.инж.	Янко		
ГИП	Теплякова		
Исполн.	Субботина		
Провер.	Журавлева		
Н.контр.	Теплякова		

РМ-2919-04

1ЛНФЧ 68-1-чс

Армирование

Стадия	Лист	Листов
Р	2	

МНИИТЭП

Мастерская 1

СОГЛАСОВАНО

Взам. инв.N

Подпись и дата

Инв.N подл. 1033938

Карт. 1Н366

Раскладка верхней арматуры

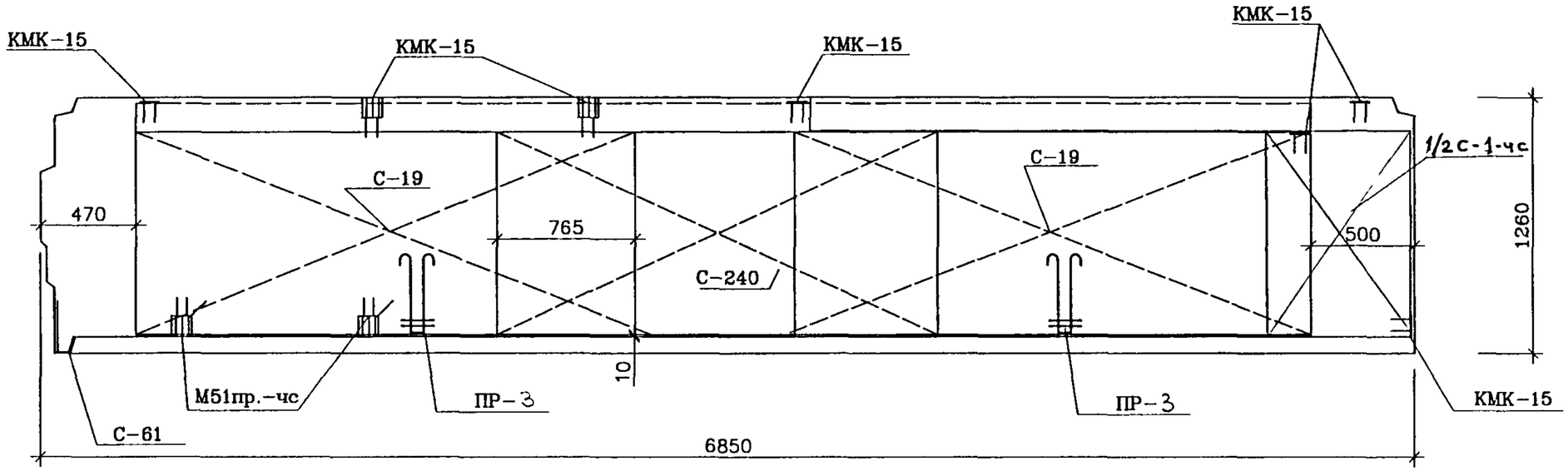

СОГЛАСОВАНО

Взам. инв.N

Подпись и дата

Инв.N подл. 1033939

Рук.маст.	Надысев		
Гл.инж.	Янко		
ГИП	Теплякова		
Исполн.	Субботина		
Провер.	Журавлева		
Н.контр.	Теплякова		

РМ-2919-04

1ЛНФЧ 68-1-чс

Армирование

Стадия	Лист	Листов
Р	3	

МНИИТЭП

Мастерская 1

Карт. 14366

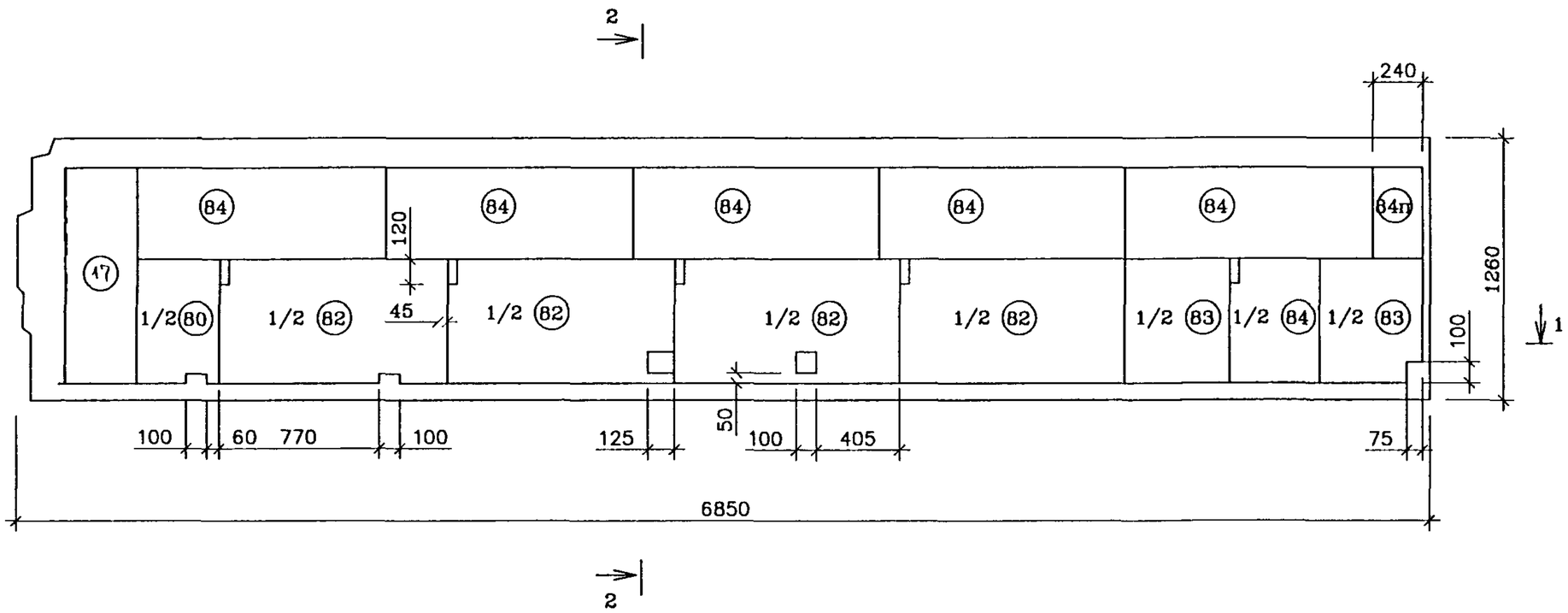

1–1

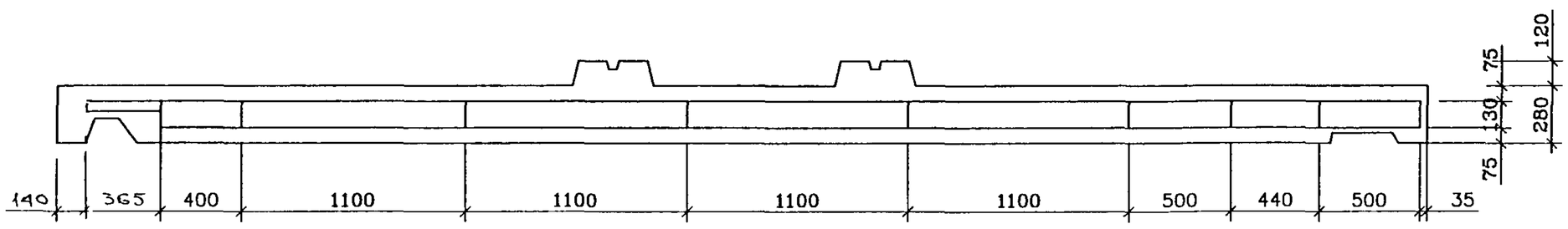

2–2

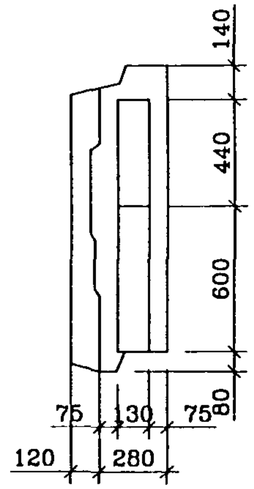

СОГЛАСОВАНО

Взам. инв.N

Подпись и дата

Инв.N подл. 1033939

Рук.маст.	Надысев		
Гл.инж.	Янко		
ГИП	Теплякова		
Исполн.	Субботина		
Провер.	Журавлева		
Н.контр.	Теплякова		

РМ–2919–04

1ЛНФЧ 68–1–чс

Раскладка утеплителя

Стадия	Лист	Листов
Р	4	

МНИИТЭП

Мастерская 1

Карт. 14366

СОГЛАСОВАНО

Взам. инв.N

Подпись и дата

Инв.N подл. 1033838

Спецификация стали

NN поз.	Марка детали	Кол. шт.	Масса, кг. Одной детали	Масса, кг. Всех деталей
1	С-240	4	3.20	12.80
2	С-19	2	3.80	7.60
3	К-14	1	1.80	1.80
4	С-66	2	1.73	3.46
5	С-11	2	2.36	4.72
6	С-200	3	1.48	4.44
7	С-1-чс	1/2	2.37	1.19
8	М51пр.-чс	2	1.66	3.32
9	ДС-1	5	1.07	5.35
10	Ш-1	10	0.03	0.30
11	СК-4	4	0.32	1.28
12	ПТ-14лев	2	3.00	6.00
	ПТ-14пр	2	3.00	6.00
13	КМК-15	7	0.86	6.02
14	ПР-3	2	2.37	4.74
15	С-728	1	1.54	1.54
16	КР	2	0.47	0.94
17	СК-1	30	0.03	0.90
18	МН31-2	2	0.79	1.58
19	С-61	1	0.19	0.19
20	С-42км	1	1.32	1.32
			Итого	75.49

NN поз.	Размеры, мм. Длина	Ширина	Толщина	Кол. шт.
82	1200	1100	130	2
84	1200	440	130	5
83	1200	500	130	1
84	1200	440	130	1/2
84п	п.м.	440	130	0.24
9	п.м.	440	50	1.04

Рук.маст.	Надысев	
Гл.инж.	Янко	
ГИП	Теплякова	
Исполн.	Субботина	
Провер.	Журавлева	
Н.контр.	Теплякова	

РМ-2919-04

1ЛНФЧ 68-1-чс

Спецификация стали

Стадия	Лист	Листов
Р	5	

МНИИТЭП

Мастерская 1

Карт. 14366

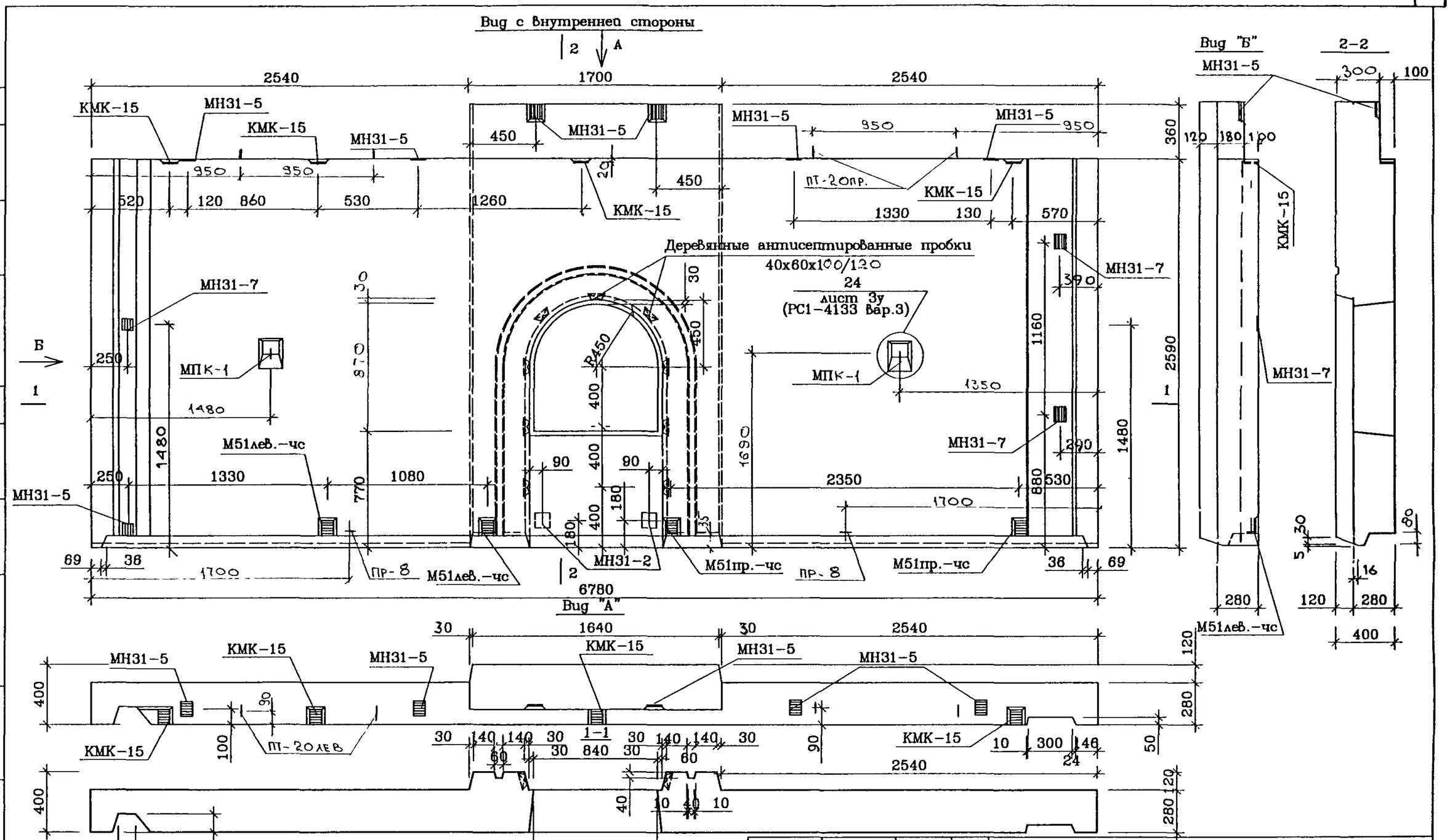

Рук.маст.	Надысев		
Гл.инж.	Янко		
ГАП	Цыганкова		
ГИП	Теплякова		
Исполн.	Субботина		
Провер.	Елиферова		
Н.контр.	Маклакова		

РМ-2919-04

1ЛНФЧ 68-2-чс
Общий вид

Стадия	Лист	Листов
Р	6	

МНИИТЭП
Мастерская 1

СОГЛАСОВАНО

Взам. инв.N

Подпись и дата

Инв.N подл. 1033939

Карт. 1Н366

Раскладка нижней арматуры

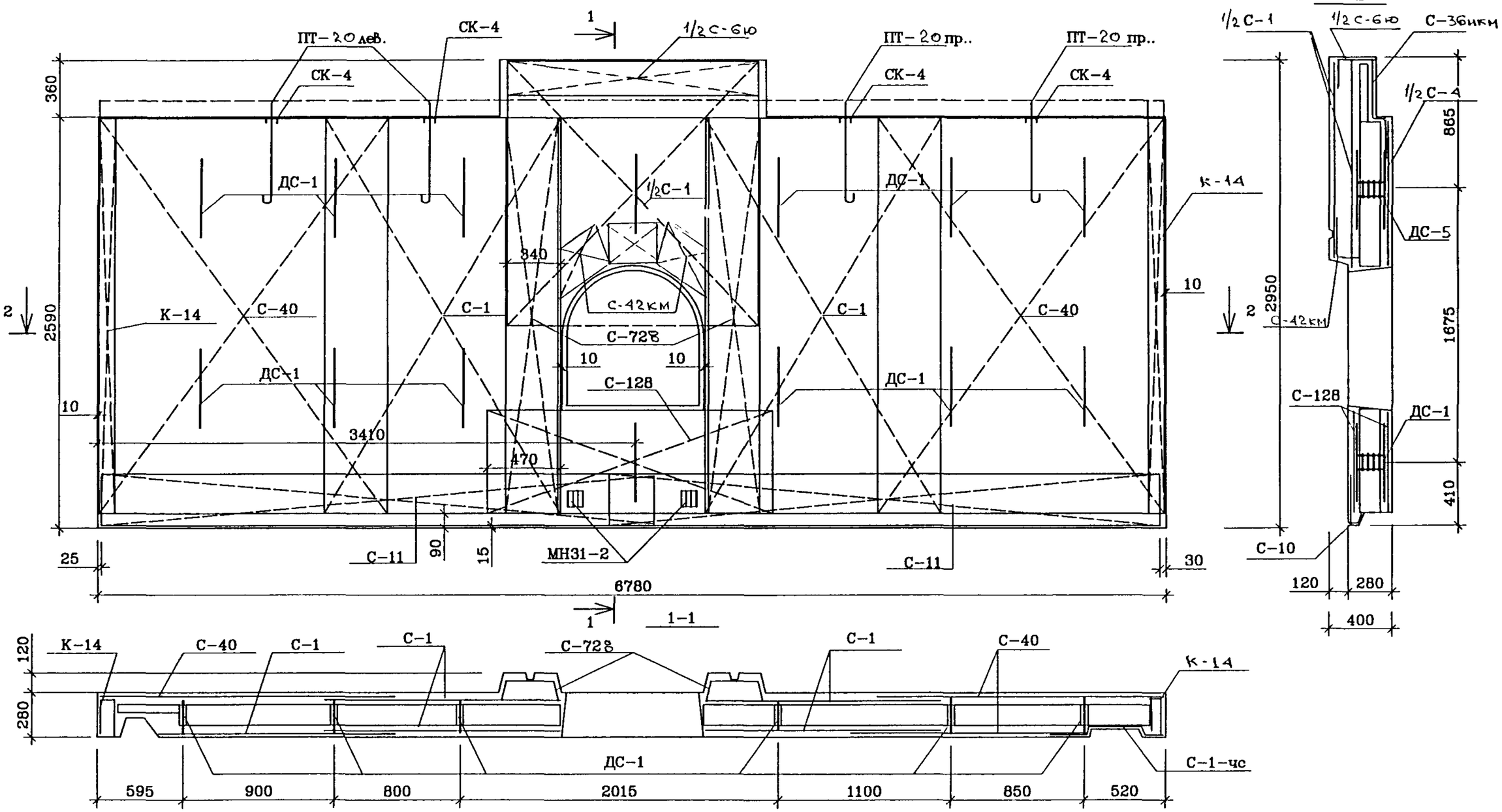

Рук.маст.	Надысев		
Гл.инж.	Янко		
ГИП	Теплякова		
Исполн.	Субботина		
Провер.	Журавлева		
Н.контр.	Теплякова		

РМ-2919-04

1АНФЧ 68-2-чс
Армирование

Стадия	Лист	Листов
Р	7	

МНИИТЭП
Мастерская 1

СОГЛАСОВАНО

Взам. инв.N

Подпись и дата

Инв.N подл. 1033838

Чарт. 1Н366

Раскладка верхней арматуры

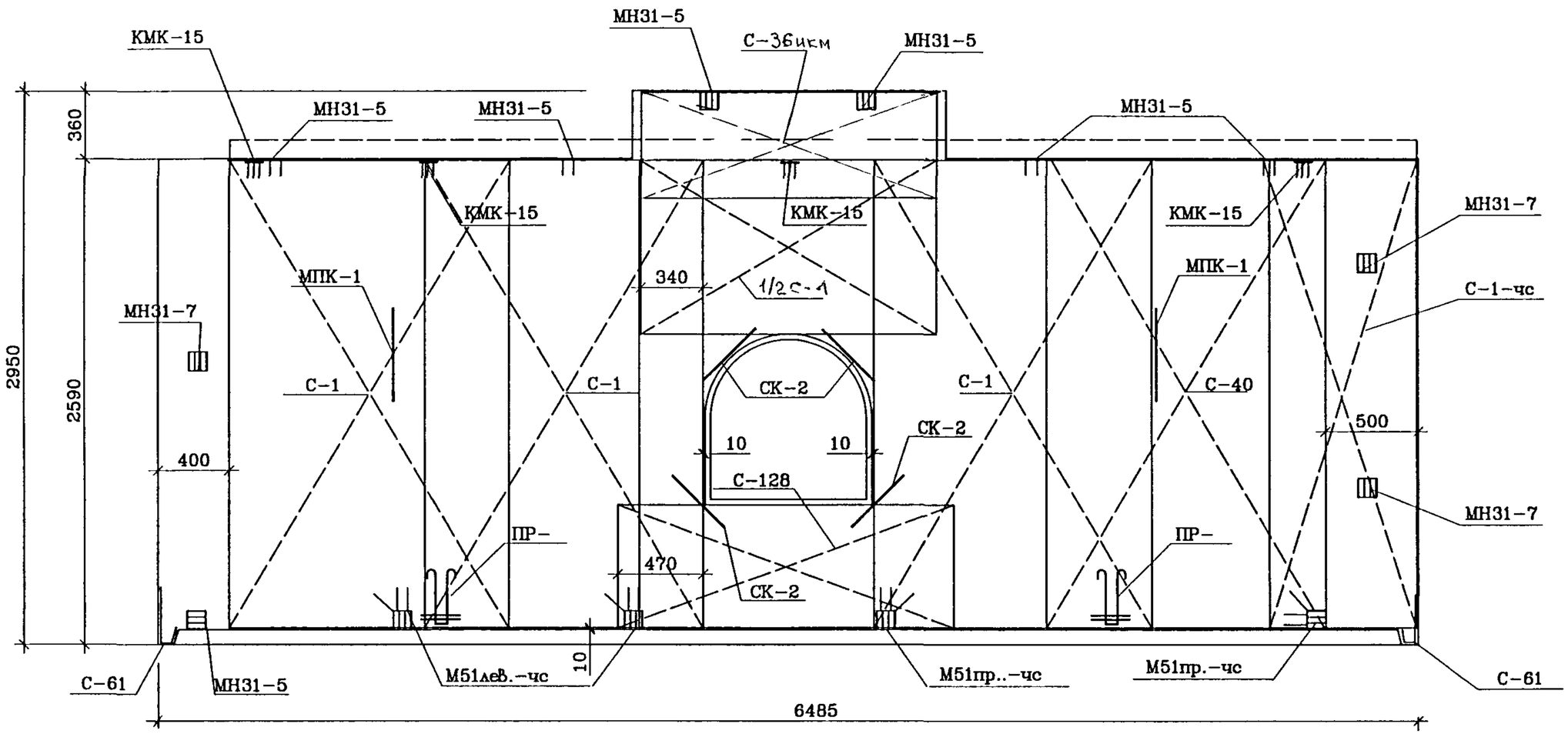

Рук.маст.	Надысев		
Гл.инж.	Янко		
ГИП	Теплякова		
Исполн.	Субботина		
Провер.	Журавлева		
Н.контр.	Теплякова		

РМ-2919-04

1ЛНФЧ 68-2-чс
Армирование

Стадия	Лист	Листов
Р	8	

МНИИТЭП
Мастерская 1

СОГЛАСОВАНО

Взам. инв.N

Подпись и дата

Инв.N подл.. 10330вр

Арт. 14366

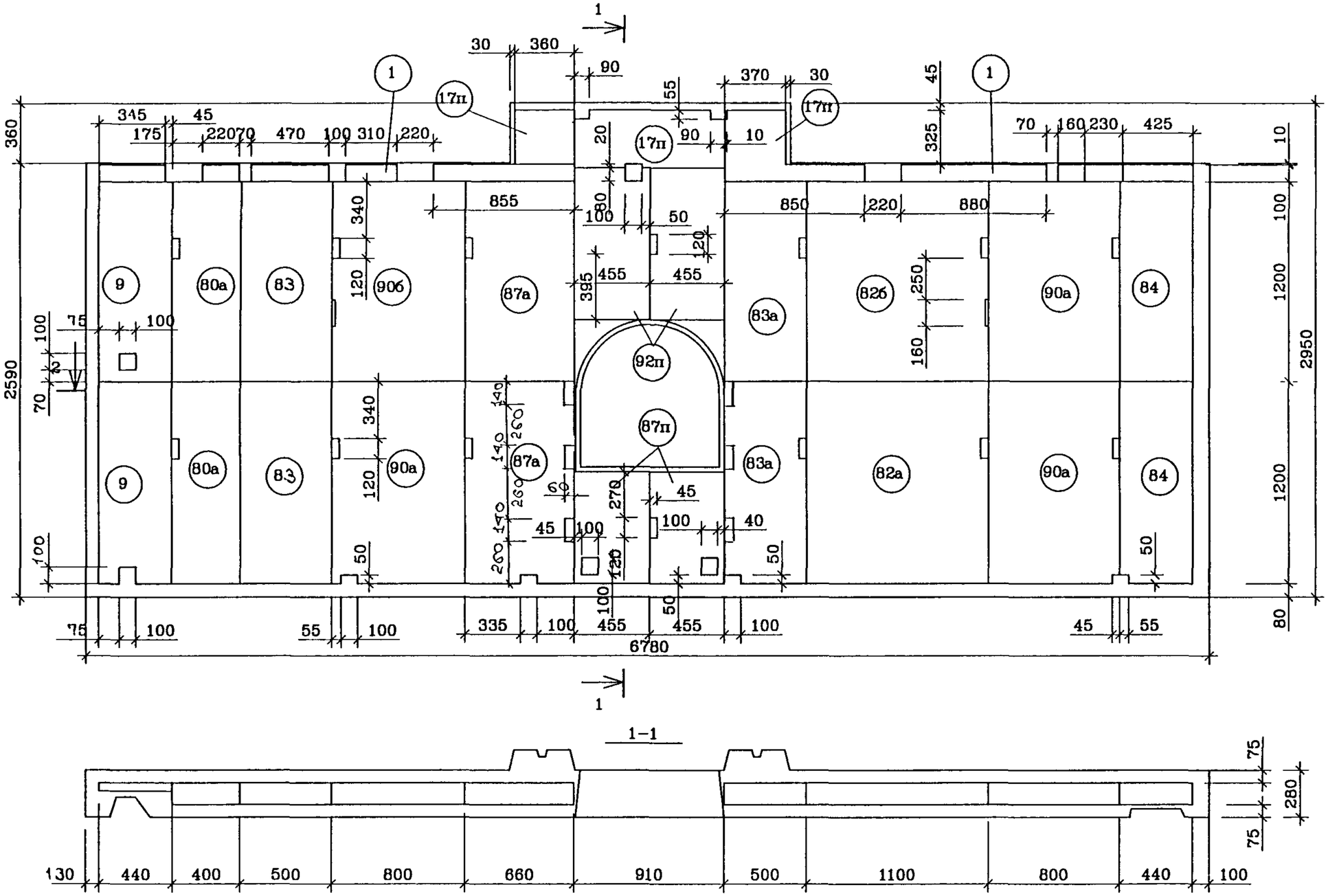

СОГЛАСОВАНО

Взам. инв.N

Подпись и дата

Инв.N подл. 1033838

Рук.маст.	Надысев		
Гл.инж.	Янко		
ГИП	Теплякова		
Исполн.	Субботина		
Провер.	Журавлева		
Н.контр.	Теплякова		

РМ-2919-04

1ЛНФЧ 68-2-чс

Раскладка утеплителя

Стадия	Лист	Листов
Р	9	

МНИИТЭП

Мастерская 1

Карт. 14366

СОГЛАСОВАНО

Взам. инв.N | Подпись и дата | Инв.N подл. 1033939

Спецификация стали

NN поз.	Марка детали	Кол. шт.	Масса, кг: Одной детали	Масса, кг: Всех деталей
1	С-1	6	4.87	29.22
2	С-40	3	5.88	17.64
3	С-42км	1/2	1.32	0.66
4	С-6ю	1/2	2.97	1.49
5	С-11	2	2.36	4.72
6	С-1-чс	1	2.37	2.37
7	М51пр.-чс	2	1.66	3.32
8	М51пр.-чс	2	1.66	3.32
9	ДС-1	13	1.07	13.91
	ДС-5	1	1.18	1.18
10	Ш-1	28	0.03	0.84
11	СК-4	4	0.32	1.28
12	ПТ-20лев	2	6.62	13.24
	ПТ-20пр	2	6.62	13.24
13	КМК-15	4	0.86	3.44
14	ПР-8	2	5.14	10.28
15	С-727	2	1.54	3.08
16	КР	2	0.47	0.94
17	СК-1	40	0.03	1.20
18	МН31-7	3	1.02	3.06
19	С-61	2	0.19	0.38
20	С-128	2	1.56	3.12
21	С-36км	1/2	3.24	1.62
22	С-4	1/2	3.24	1.62
23	С-31	1	1.16	1.16
24	К-14	2	1.80	3.60
25	МН31-5	7	0.91	6.37
	МН31-2	2	0.79	1.58
26	МПК-1	2	1.12	2.24
			Итого	150.12

NN поз.	Размеры, мм.: Длина	Ширина	Толщина	Кол. шт.
82б	1200	1100	130	1
82а	1200	1100	130	1
83а	1200	500	130	2
83	1200	500	130	2
90б	1200	800	130	1
90а	1200	800	130	3
84	1200	440	130	2
87а	1200	660	130	2
92п	910	455	130	2
17п	п.м.	325	50	0.73
17п	п.м.	365	50	0.91
87п	п.м.	455	130	1.30
1	п.м.	100	130	4.12
80а	1200	400	130	2
9	1200	440	50	2

Рук.маст.	Надысев	
Гл.инж.	Янко	
ГИП	Теплякова	
Исполн.	Субботина	
Провер.	Журавлева	
Н.контр.	Теплякова	

РМ-2919-04

1АНФЧ 68-2-чс

Спецификация стали

Стадия	Лист	Листов
Р	10	

МНИИТЭП

Мастерская 1

Карт. 14366

Вид с внутренней стороны

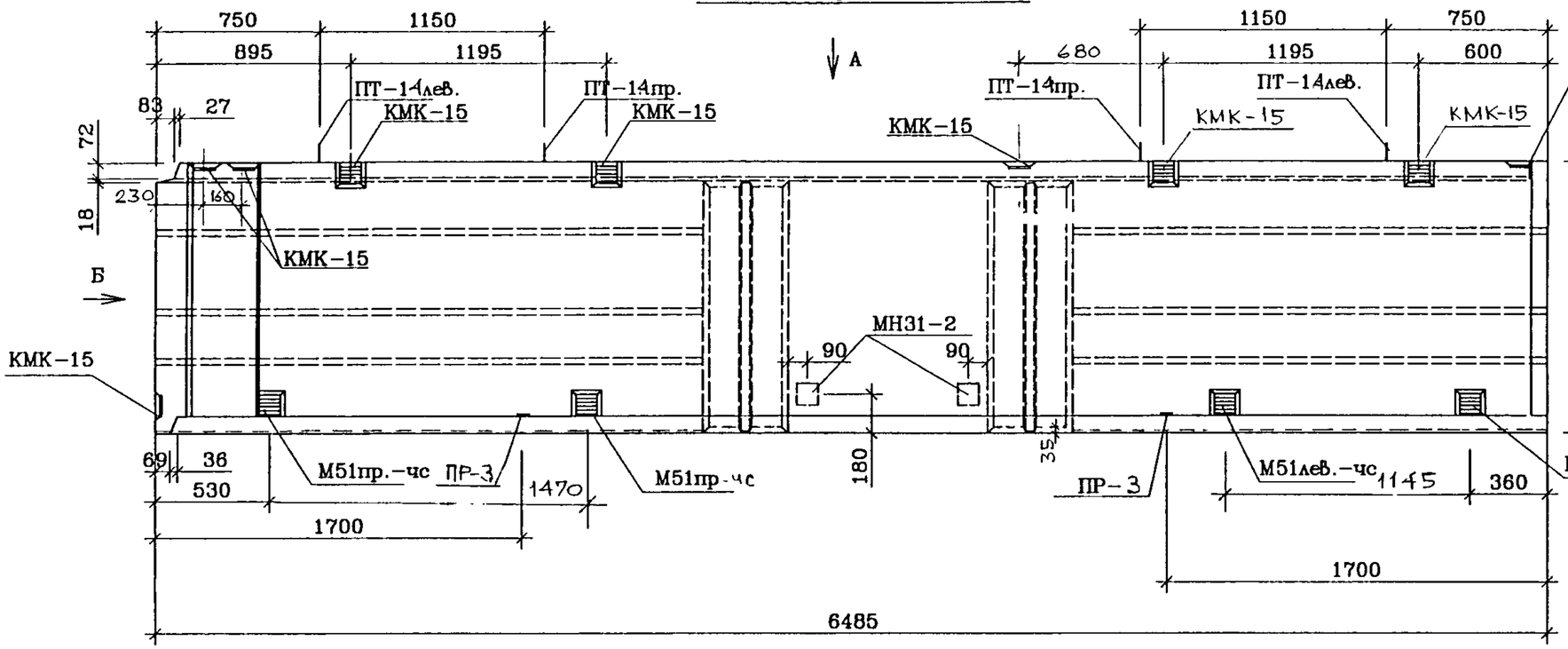

Вид "Б"

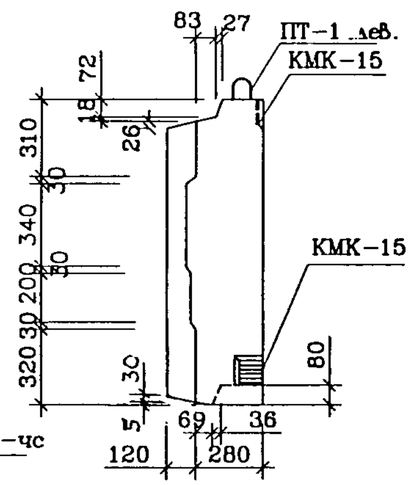

Вид "А"

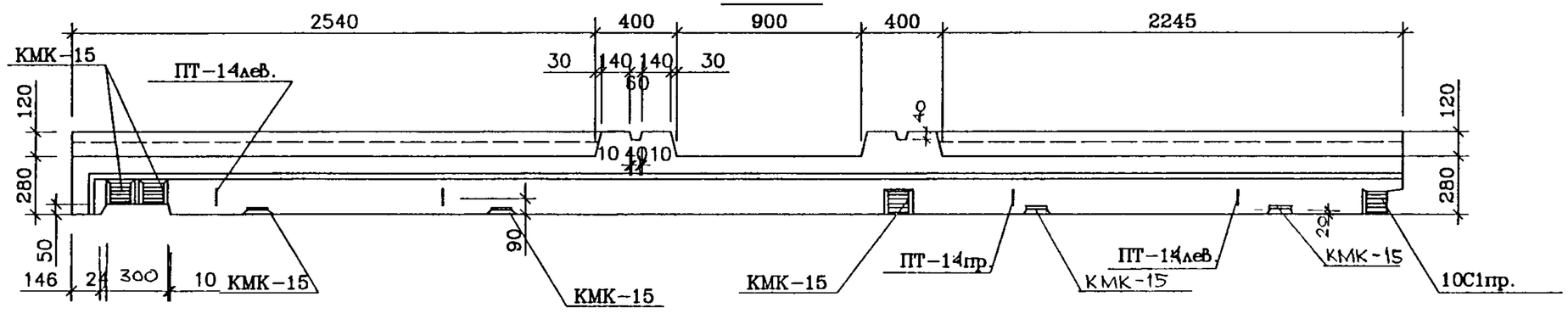

Рук.маст.	Надысев		
Гл.инж.	Янко		
ГАП	Цыганкова		
ГИП	Теплякова		
Исполн.	Субботина		
Провер.	Елиферова		
Н.контр.	Маклакова		

РМ - 2919 - 04

1ЛНФЧ 65-1-чс

Общий вид

Стадия	Лист	Листов
Р	11	

МНИИТЭП

Мастерская 1

СОГЛАСОВАНО

Взам. инв.N

Подпись и дата

Инв.N подл. 1033838

Карт. 14366

Раскладка нижней арматуры

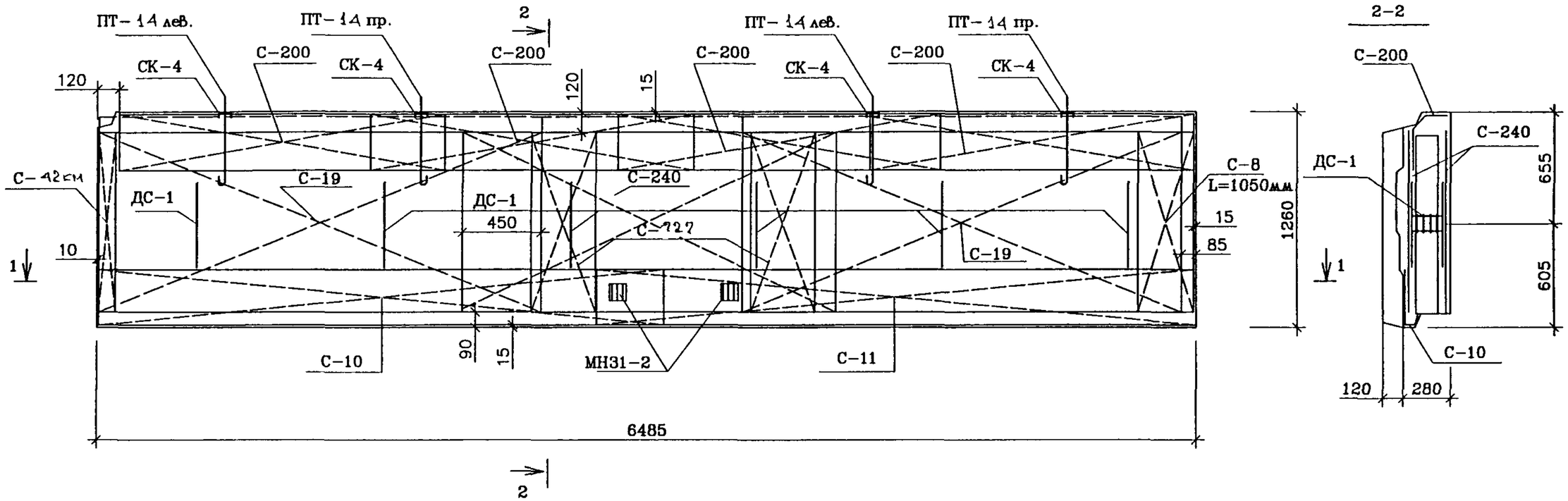

1-1

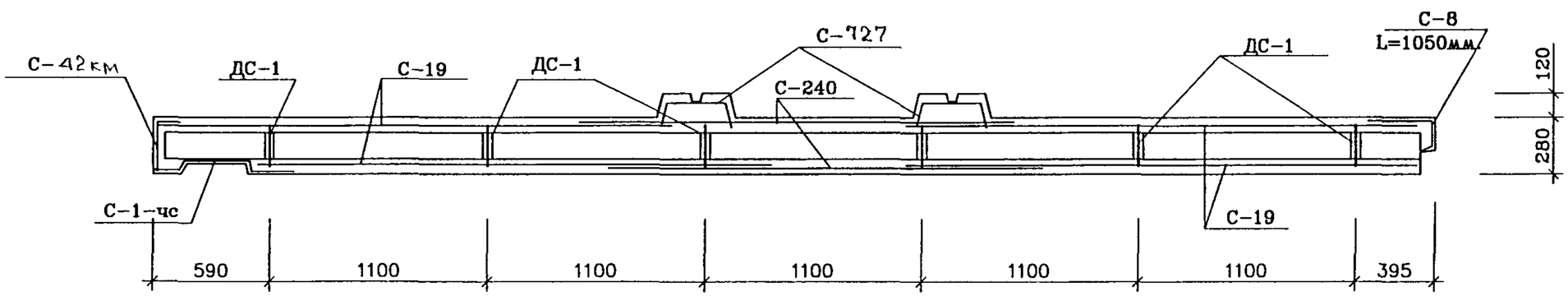

Рук.маст.	Надысев		
Гл.инж.	Янко		
ГИП	Теплякова		
Исполн.	Субботина		
Провер.	Журавлева		
Н.контр.	Теплякова		

РМ-2919-04

1ЛНФЧ 65-1-чс

Армирование

Стадия	Лист	Листов
Р	12	

МНИИТЭП

Мастерская 1

СОГЛАСОВАНО

Взам. инв.N

Подпись и дата

Инв.N подл. 1033832

Карт. 1Н366

Раскладка верхней арматуры

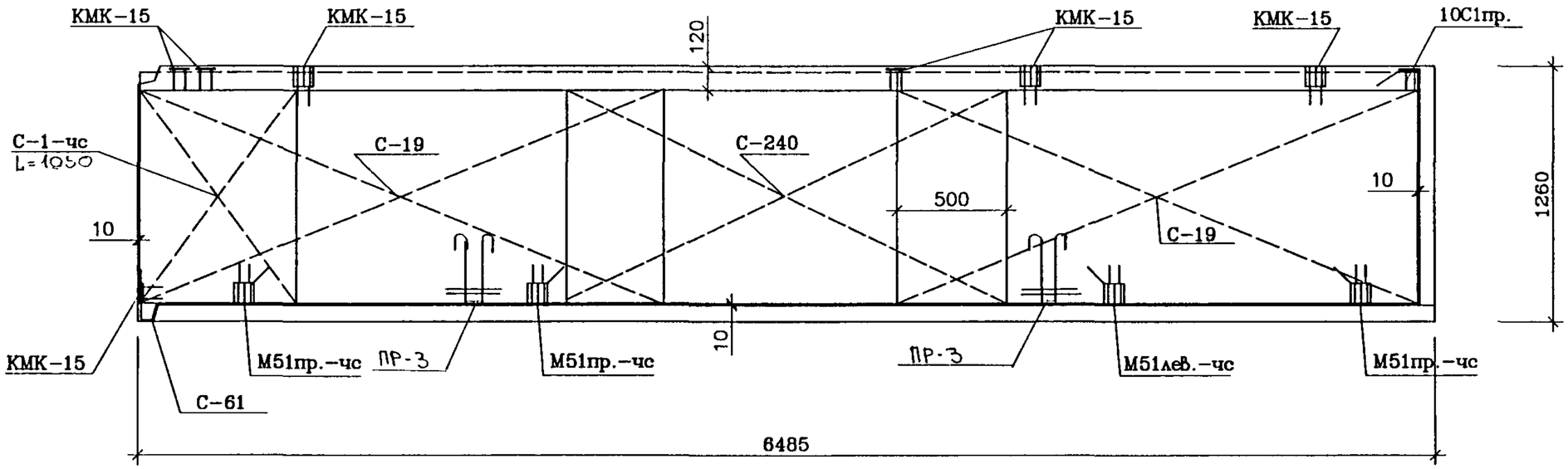

СОГЛАСОВАНО

Взам. инв.N

Подпись и дата

Инв.N подл. 1033ВЭР

Рук.маст.	Надысев		
Гл.инж.	Янко		
ГИП	Теплякова		
Исполн.	Субботина		
Провер.	Журавлева		
Н.контр.	Теплякова		

РМ-2919-04

1ЛНФЧ 65-1-чс

Армирование

Стадия	Лист	Листов
Р	13	

МНИИТЭП

Мастерская 1

Карт. 14366

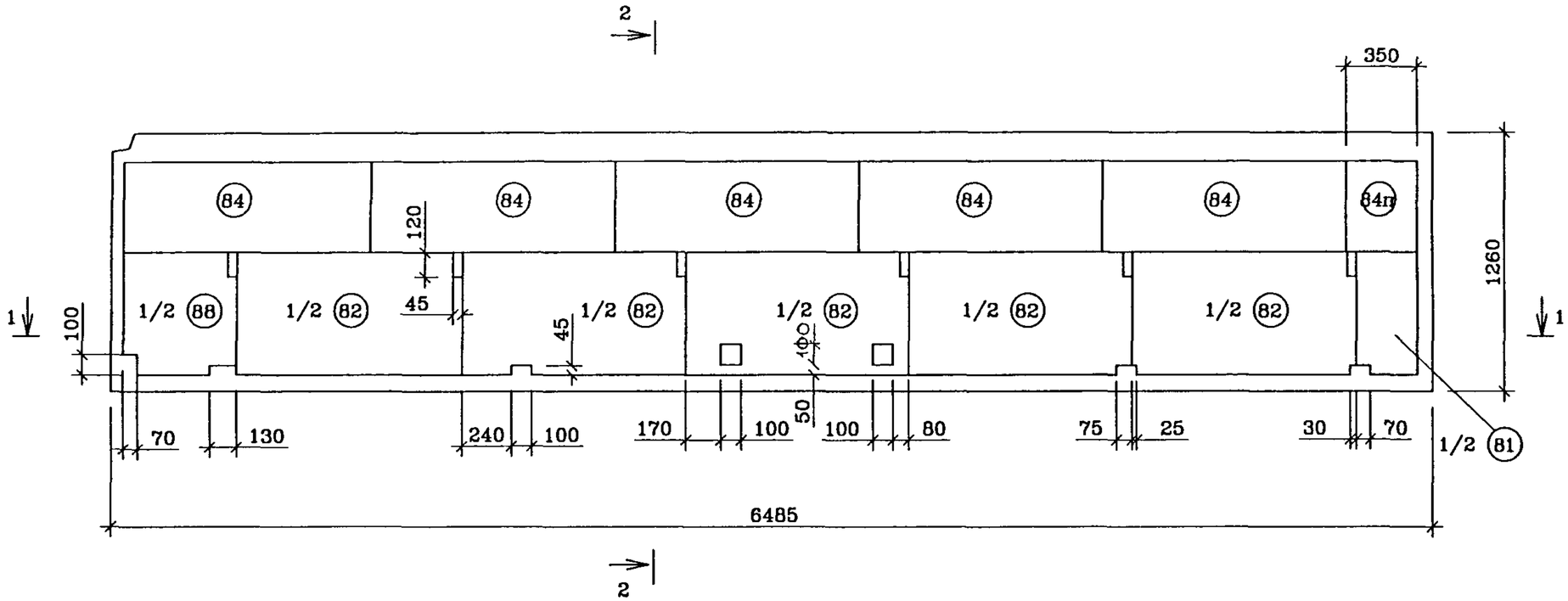

2-2

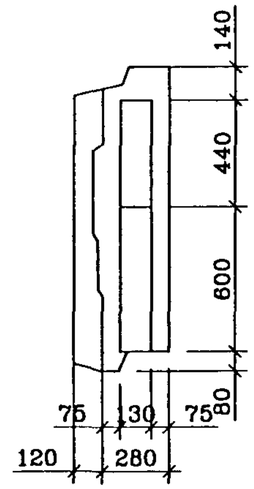

1-1

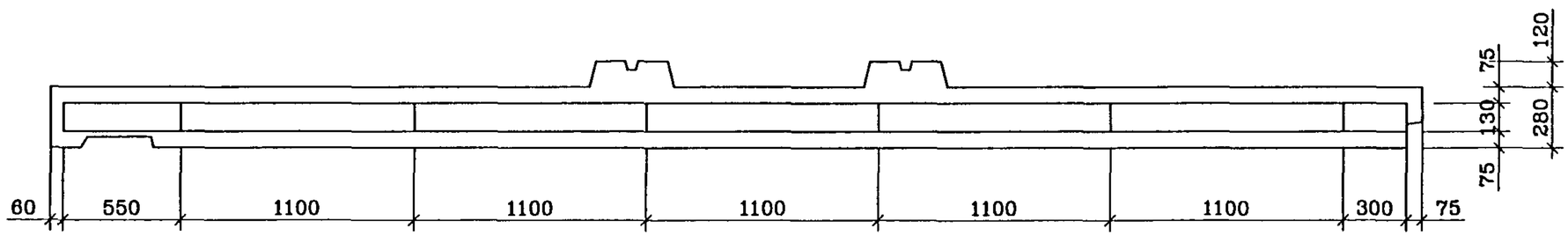

СОГЛАСОВАНО

Взам. инв.N

Подпись и дата

Инв.N подл. 1033 ПЗЗ

Рук.маст.	Надысев		
Гл.инж.	Янко		
ГИП	Теплякова		
Исполн.	Субботина		
Провер.	Журавлева		
Н.контр.	Теплякова		

РМ-2919-04

1ЛНФЧ 65-1-чс

Раскладка утеплителя

Стадия	Лист	Листов
Р	14	

МНИИТЭП

Мастерская 1

Карт. 1Н366

СОГЛАСОВАНО

Инв.N подл. 1033939 | Подпись и дата | Взам. инв.N

Спецификация стали

NN поз.	Марка детали	Кол. шт.	Масса, кг. Одной детали	Масса, кг. Всех деталей
1	С-8	1/2	2.04	1.02
2	С-19	2	3.80	7.60
3	10С1пр.	1	1.25	1.25
4	С-10	1	2.25	2.25
5	С-11	1	2.36	2.36
6	С-200	4	1.48	5.92
7	С-1-чс	1/2	2.37	1.19
8	М51пр.-чс	3	1.66	4.98
	М51л.-чс	1	1.66	1.66
9	ДС-1	5	1.07	5.35
10	Ш-1	10	0.03	0.30
11	СК-4	4	0.32	1.28
12	ПТ-14лев	2	3.00	6.00
	ПТ-14пр	2	3.00	6.00
13	КМК-15	7	0.86	6.02
14	ПР-3	2	2.37	4.74
15	С-42км	1	1.32	1.32
16	КР	2	0.47	0.94
17	СК-1	30	0.03	0.90
18	МН31-2	2	0.79	1.58
19	С-727	1	1.54	1.54
20	С-61	1	0.19	0.19
21	С-41	1	2.29	2.29
			Итого	66.68

NN поз.	Размеры, мм. Длина	Ширина	Толщина	Кол. шт.
82	1200	1100	130	2.5
84	1200	440	130	5
81	1200	300	130	1/2
88	1200	550	130	1/2

Рук.маст.	Надысев	
Гл.инж.	Янко	
ГИП	Теплякова	
Исполн.	Субботина	
Провер.	Журавлева	
Н.контр.	Теплякова	

РМ-2919-04

1ЛНФЧ 65-1-чс

Спецификация стали

Стадия	Лист	Листов
Р	15	

МНИИТЭП

Мастерская 1

Карт. 14366

Вид с внутренней стороны

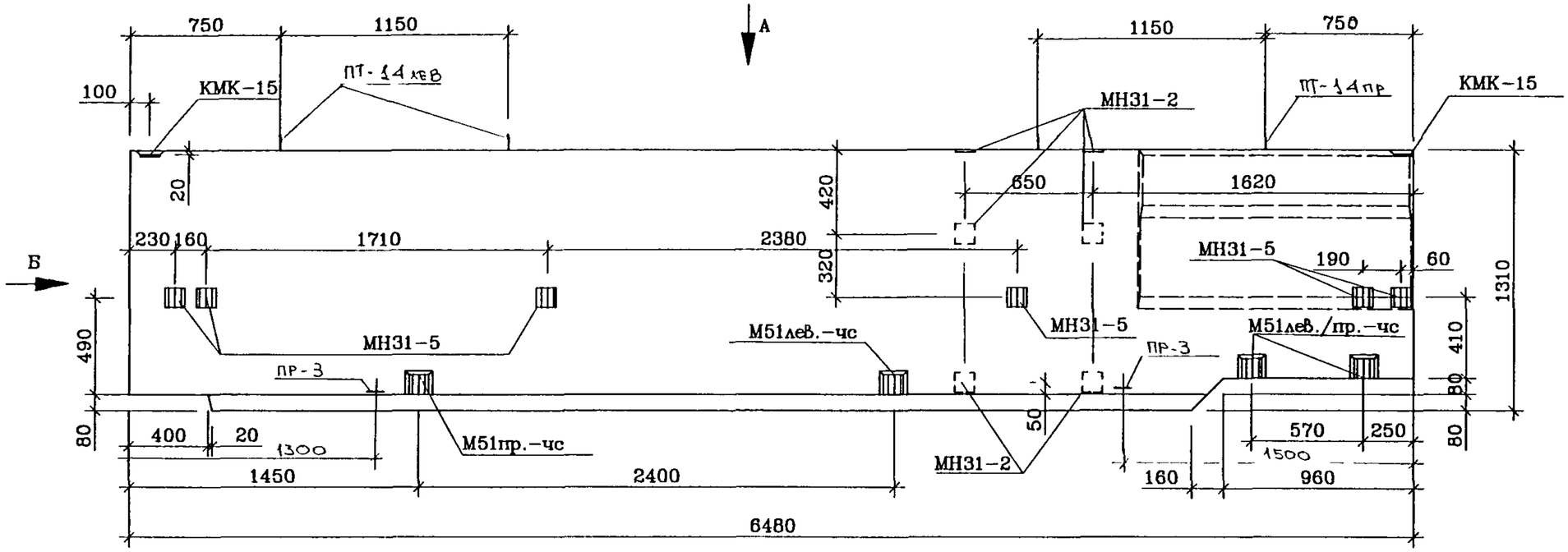

Вид Б

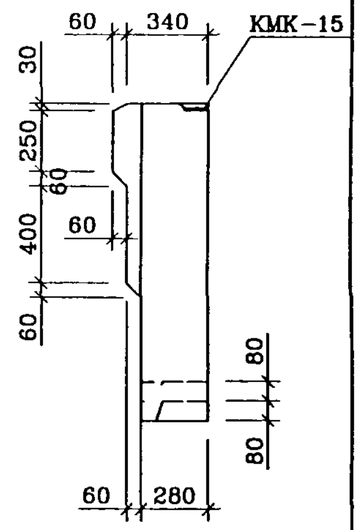

Вид А

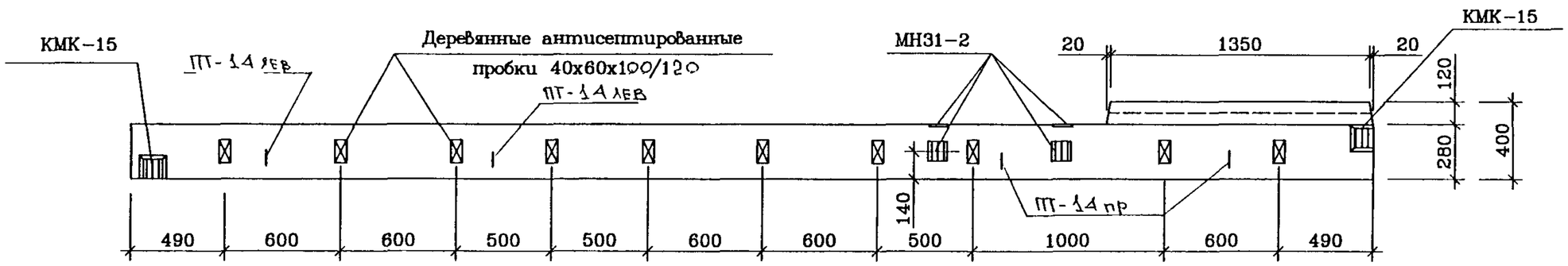

СОГЛАСОВАНО

Взам. инв.N

Подпись и дата

Инв.N подл. 10330930

Рук.маст.	Надысев		
Гл.инж.	Янко		
ГАП	Цыганкова		
ГИП	Теплякова		
Исполн.	Субботина		
Провер.	Елиферова		
Н.контр.	Маклакова		

РМ-2919-04

1ЛНФЧ 65-2-чс
Общий вид

Стадия	Лист	Листов
Р	16	

МНИИТЭП
Мастерская 1

Карт 1Н366

Раскладка нижней арматуры

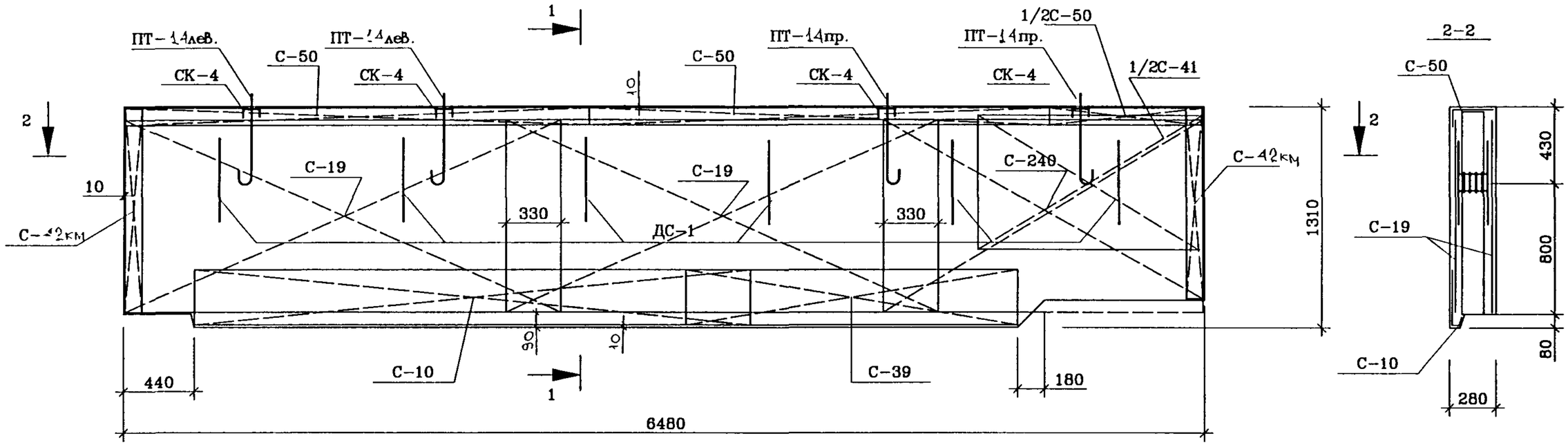

1-1

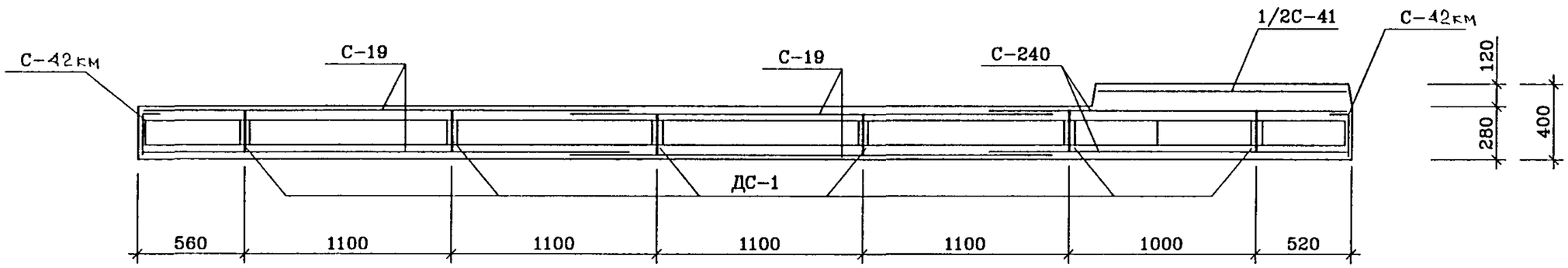

СОГЛАСОВАНО

Взам. инв.N

Подпись и дата

Инв.N подл. 1033038

Рук.маст.	Надысев		
Гл.инж.	Янко		
ГИП	Теплякова		
Исполн.	Субботина		
Провер.	Журавлева		
Н.контр.	Теплякова		

РМ-2919-04

1ЛНФЧ 65-2-чс
Армирование

Стадия	Лист	Листов
Р	17	

МНИИТЭП
Мастерская 1

Карт. 14366

Раскладка верхней арматуры

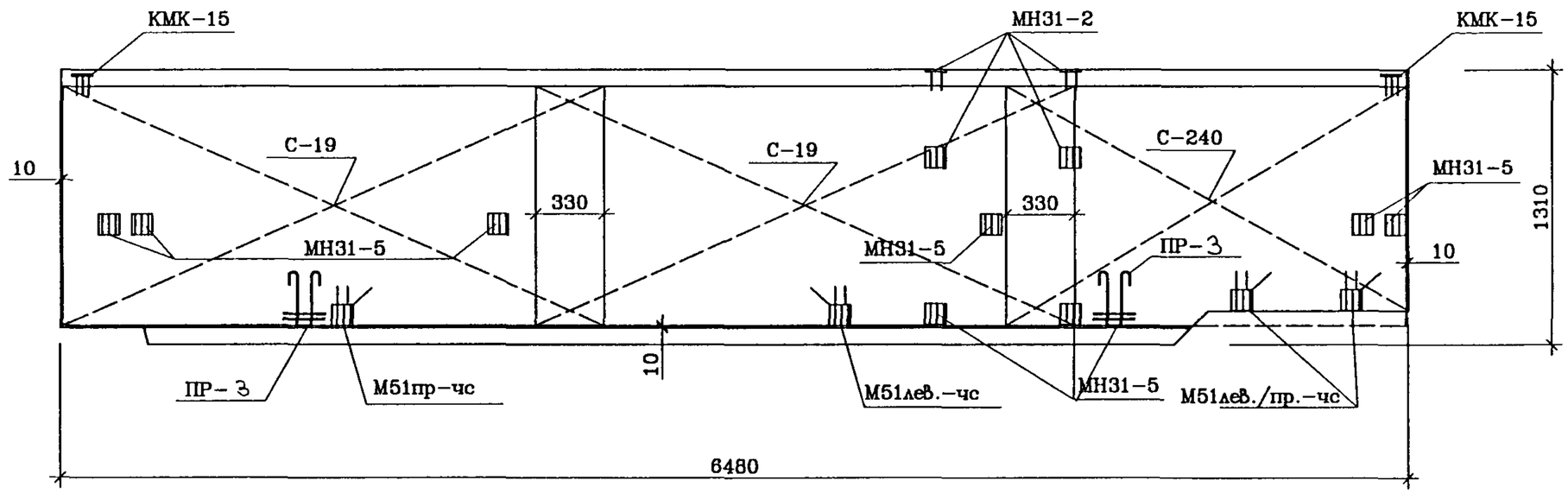

СОГЛАСОВАНО

Взам. инв.N

Подпись и дата

Инв.N подл.. 10336938

Рук.маст.	Надысев		
Гл.инж.	Янко		
ГИП	Теплякова		
Исполн.	Субботина		
Провер.	Журавлева		
Н.контр.	Теплякова		

РМ-2919-04

1ЛНФЧ 65-2-чс
Армирование

Стадия	Лист	Листов
Р	18	

МНИИТЭП
Мастерская 1

Чарт. 1Н366

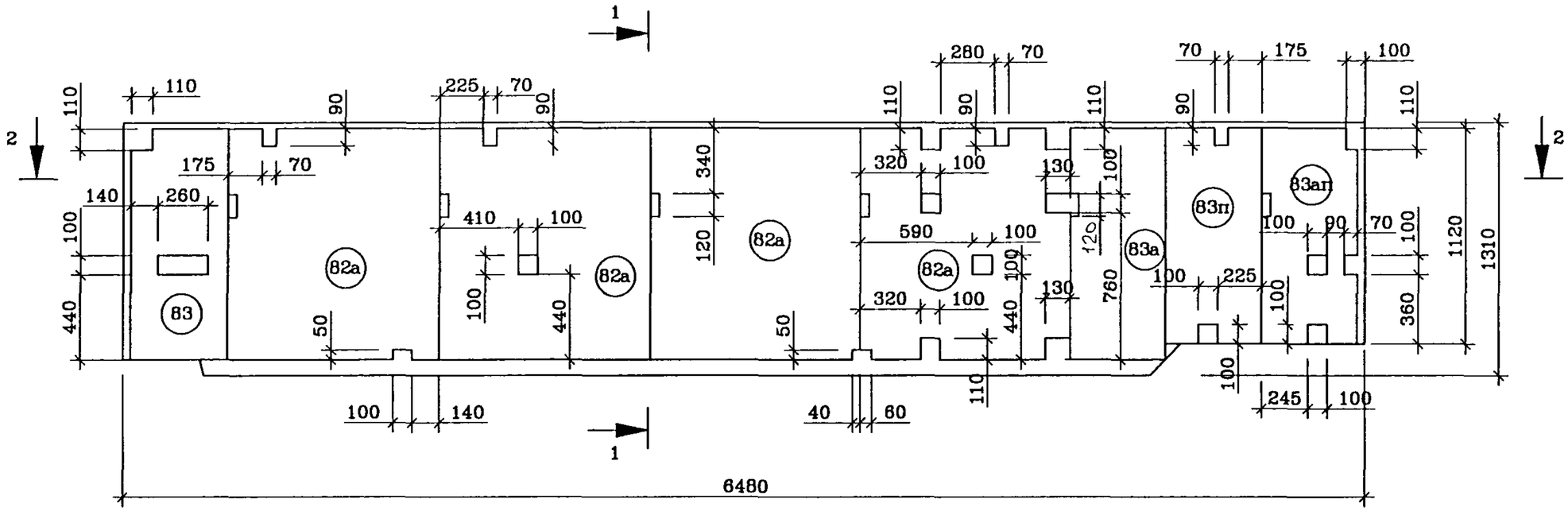

2–2

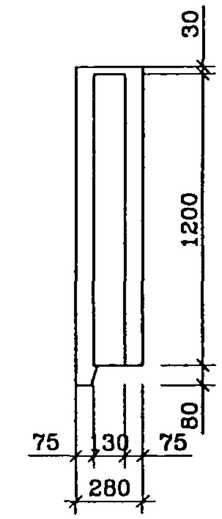

1–1

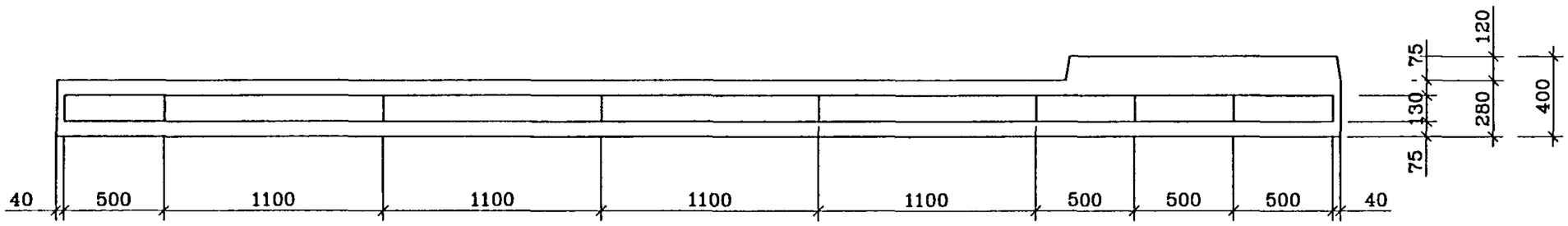

СОГЛАСОВАНО

Инв.N подл. | Подпись и дата | Взам. инв.N

10938-38

Рук.маст.	Надысев		
Гл.инж.	Янко		
ГИП	Теплякова		
Исполн.	Субботина		
Провер.	Журавлева		
Н.контр.	Теплякова		

РМ–2919–04

1ЛНФЧ 65–2–чс
Раскладка утеплителя

Стадия	Лист	Листов
Р	19	

МНИИТЭП
Мастерская 1

Карт. 14366

СОГЛАСОВАНО

Взам. инв.N

Подпись и дата

Инв.N подл. 1033838

Спецификация стали

NN поз.	Марка детали	Кол. шт.	Масса, кг. Одной детали	Масса, кг. Всех деталей
1	С-240	2	3.20	6.40
2	С-19	4	3.80	15.20
3	С-50	2.5	1.60	4.00
4	С-10	1	2.25	2.25
5	С-39	1	1.36	1.36
6	С-42км	1	1.32	1.32
7	С-41	1/2	2.28	1.14
8	М51пр.-чс	2	1.66	3.32
	М51л.-чс	2	1.66	3.32
9	ДС-1	6	1.07	6.42
10	Ш-1	12	0.03	0.36
11	СК-4	4	0.32	1.28
12	ПТ-14лев	2	3.00	6.00
	ПТ-14пр	2	3.00	6.00
13	КМК-15	2	0.86	1.72
14	ПР-3	2	2.37	4.74
15	МН31-5	6	0.91	5.46
16	КР	2	0.47	0.94
17	СК-1	30	0.03	0.90
18	МН31-2	6	0.79	4.74
			Итого	76.87

NN поз.	Размеры, мм. Длина	Ширина	Толщина	Кол. шт.
82а	1200	1100	130	4
83	1200	500	130	1
83а	1200	500	130	1
83п	п.м.	500	130	1.12
83ап	п.м.	500	130	1.12

Рук.маст.	Надысев	
Гл.инж.	Янко	
ГИП	Теплякова	
Исполн.	Субботина	
Провер.	Журавлева	
Н.контр.	Теплякова	

РМ-2919-04

1ЛНФЧ 65-2-чс

Спецификация стали

Стадия	Лист	Листов
Р	20	

МНИИТЭП

Мастерская 1

Карт. 14366

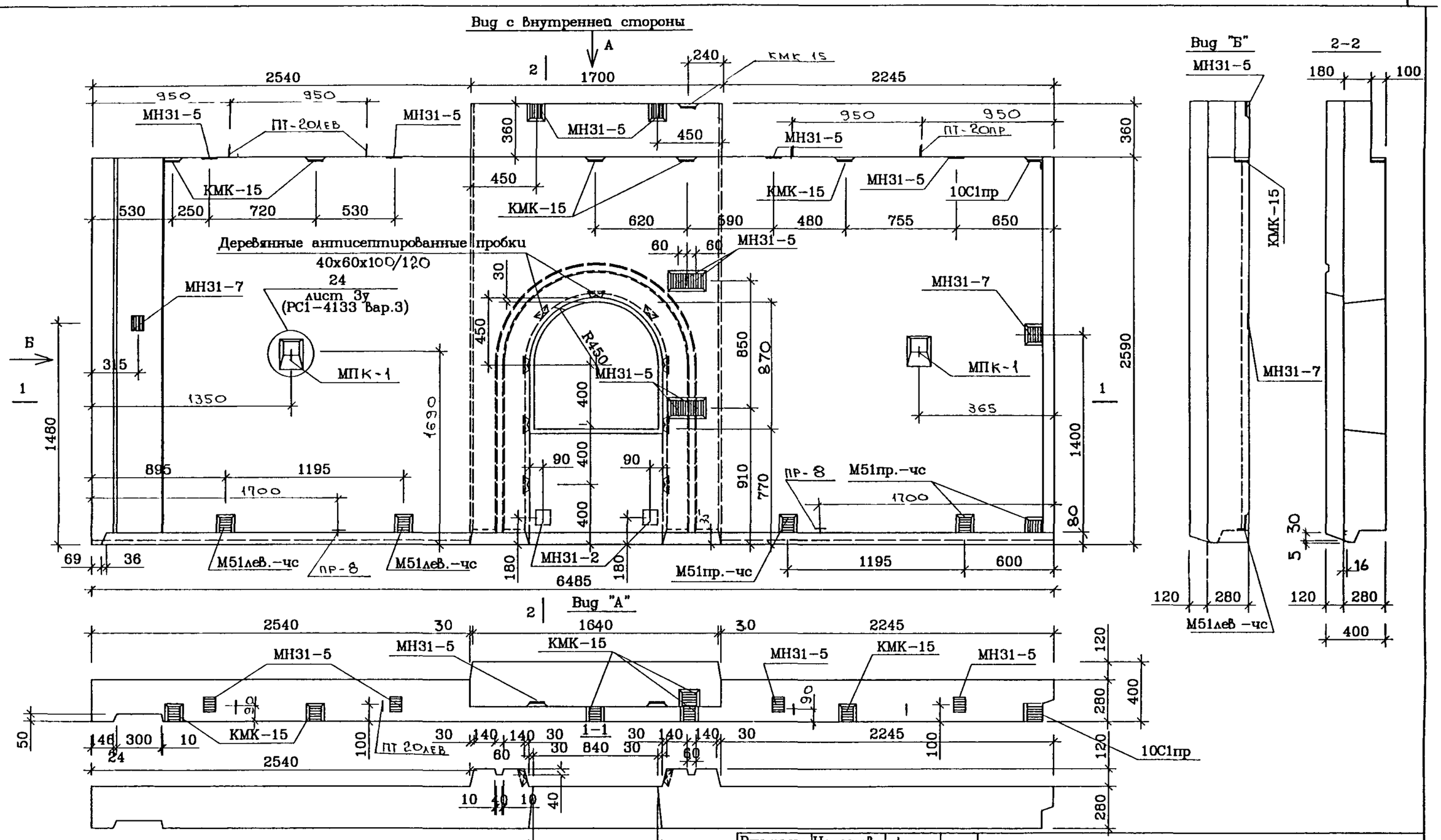

СОГЛАСОВАНО

Взам. инв.N

Подпись и дата

Инв.N подл. 1033РЗР

Рук.маст.	Надысев		
Гл.инж.	Янко		
ГАП	Цыганкова		
ГИП	Теплякова		
Исполн.	Субботина		
Провер.	Елиферова		
Н.контр.	Маклакова		

РМ-2919-04

1ЛНФЧ 65-3-чс

Общий вид

Стадия	Лист	Листов
Р	21	

МНИИТЭП

Мастерская 1

Карт 1Н366

Раскладка нижней арматуры

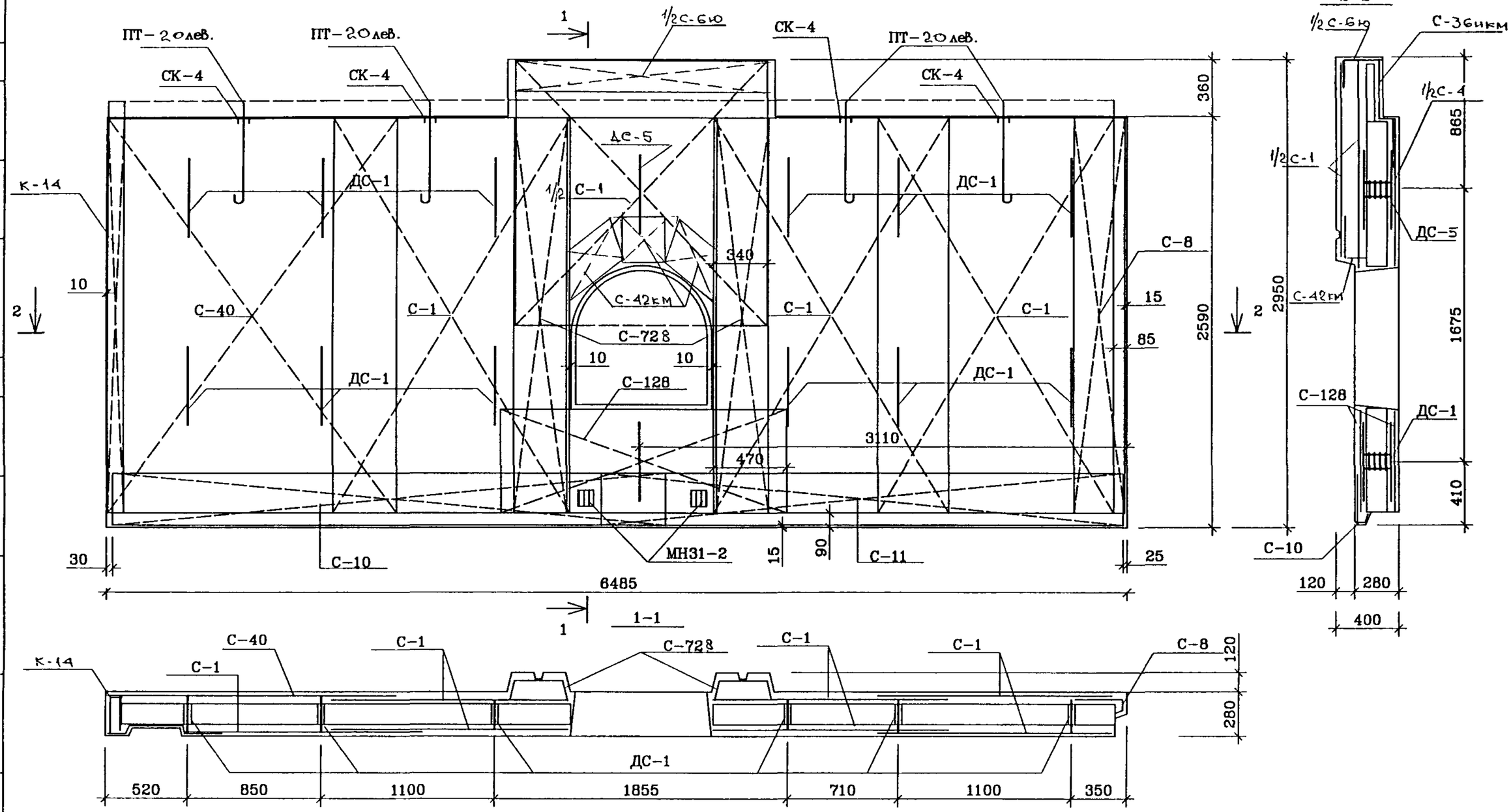

Рук.маст.	Надысев		
Гл.инж.	Янко		
ГИП	Теплякова		
Исполн.	Субботина		
Провер.	Журавлева		
Н.контр.	Теплякова		

РМ-2919-04

1ЛНФЧ 65-3-чс
Армирование

Стадия	Лист	Листов
Р	22	

МНИИТЭП
Мастерская 1

СОГЛАСОВАНО

Инв.N подл. | Подпись и дата | Взам. инв.N

10339939

Карт. 14366

Раскладка верхней арматуры

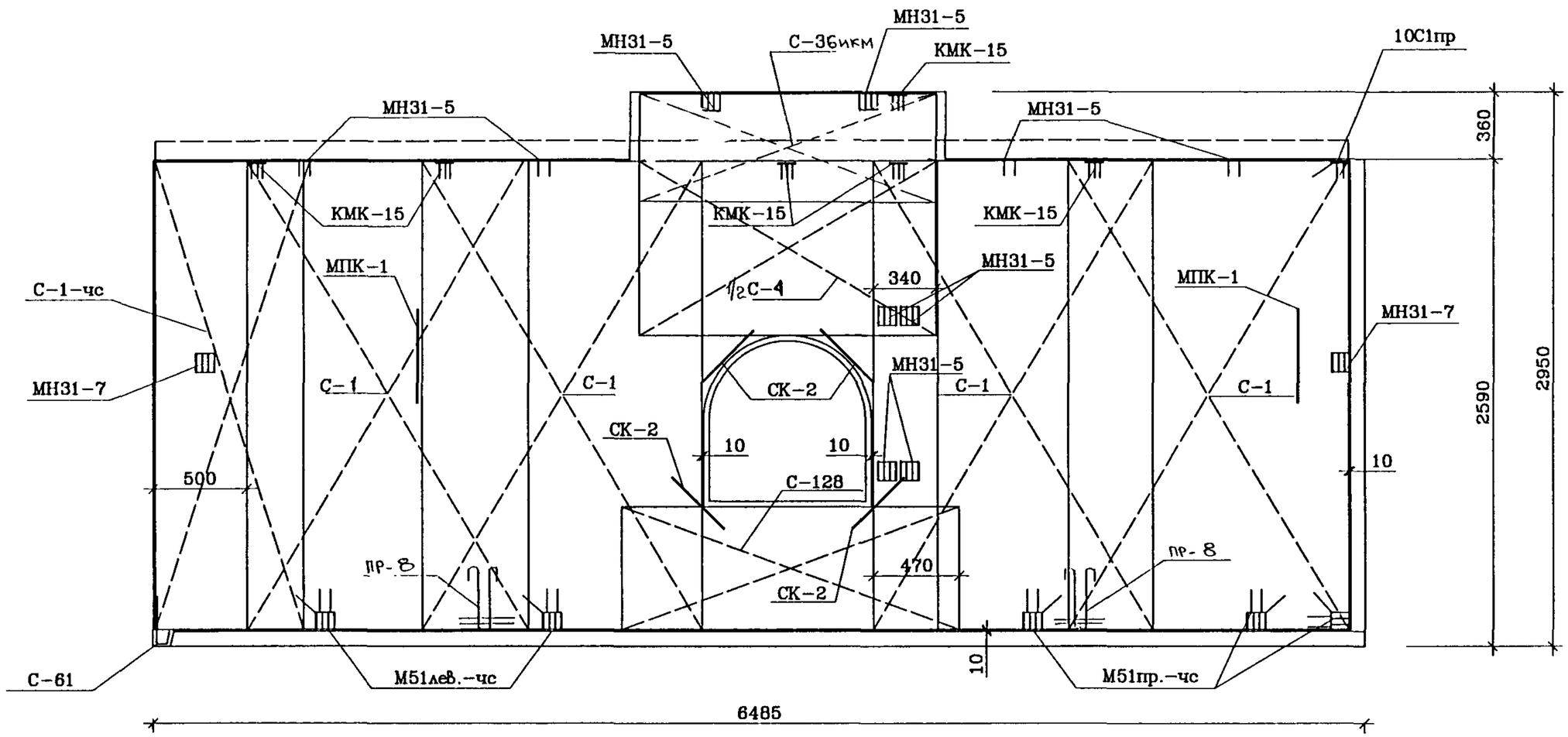

Рук.маст.	Надысев		
Гл.инж.	Янко		
ГИП	Теплякова		
Исполн.	Субботина		
Провер.	Журавлева		
Н.контр.	Теплякова		

РМ-2919-04

1АНФЧ 65-3-чс
Армирование

Стадия	Лист	Листов
Р	23	

МНИИТЭП
Мастерская 1

СОГЛАСОВАНО

Инв.N подл. | Подпись и дата | Взам. инв.N
10339638

Карт. 14366

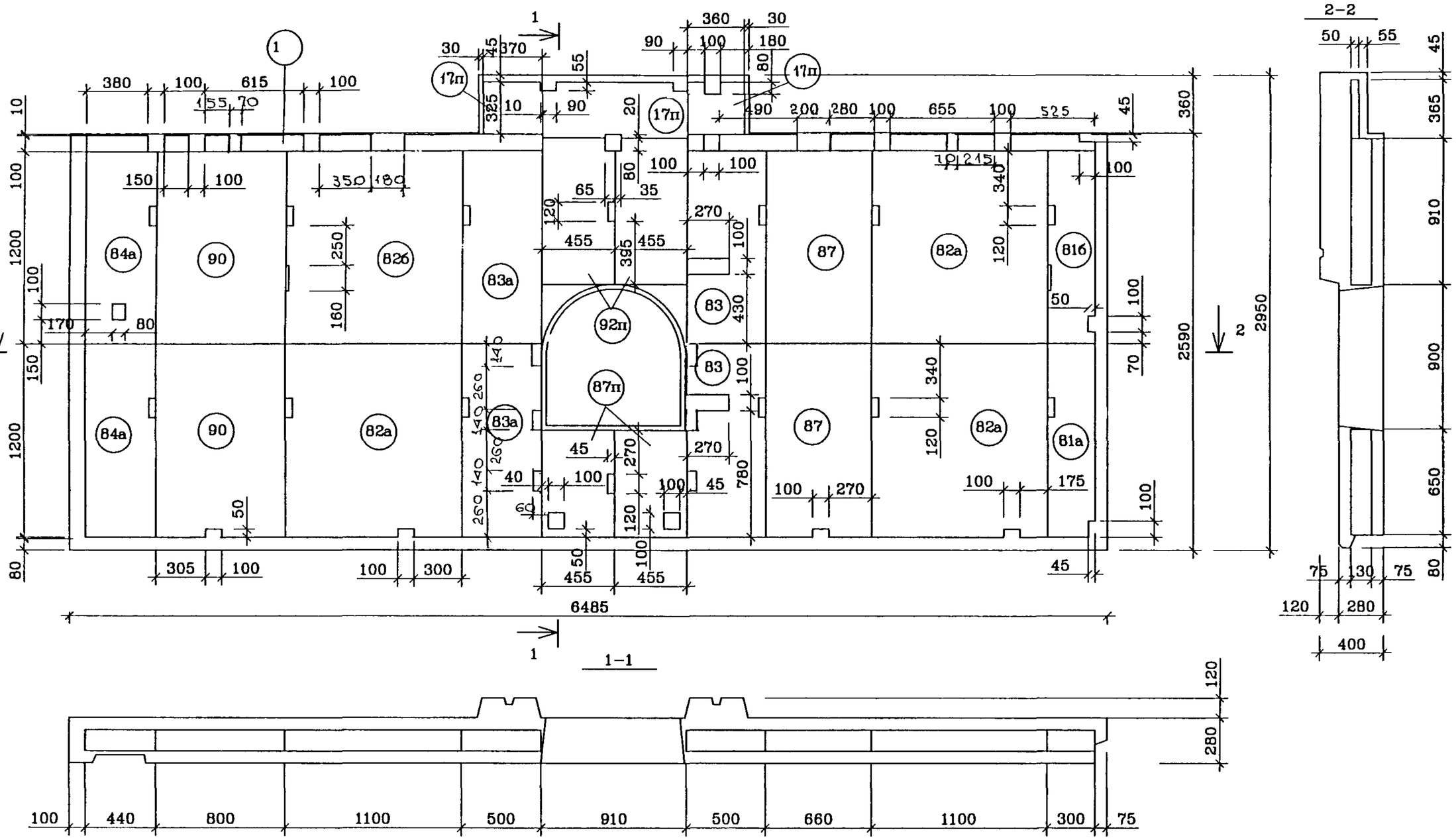

СОГЛАСОВАНО

Взам. инв.N

Подпись и дата

Инв.N подл. 103292

Рук.маст.	Надысев		
Гл.инж.	Янко		
ГИП	Теплякова		
Исполн.	Субботина		
Провер.	Журавлева		
Н.контр.	Теплякова		

РМ-2919-04

1ЛНФЧ 65-3-чс

Раскладка утеплителя

Стадия	Лист	Листов
Р	24	

МНИИТЭП

Мастерская 1

Карт. 14366

СОГЛАСОВАНО

Инв.N подл. | Подпись и дата | Взам. инв.N

1033830

Спецификация стали

NN поз.	Марка детали	Кол. шт.	Масса, кг. Одной детали	Масса, кг. Всех деталей
1	С-1	8	4.87	38.96
2	С-40	1	5.88	5.88
3	С-8	1	2.04	2.04
4	С-6ю	1/2	2.97	1.49
5	С-11	1	2.25	2.25
6	С-10	1	2.36	2.36
7	С-1-чс	1	2.37	2.37
8	М51пр.-чс	3	1.66	4.98
9	ДС-1	13	1.07	13.91
	ДС-5	1	1.18	1.18
10	Ш-1	28	0.03	0.84
11	СК-4	4	0.32	1.28
12	ПТ-20лев	2	6.62	13.24
	ПТ-20пр	2	6.62	13.24
13	КМК-15	9	0.86	7.74
14	ПР-8	2	5.14	10.28
15	С-72в	2	1.54	3.08
16	КР	2	0.47	0.94
17	СК-1	40	0.03	1.20
18	МН31-7	2	1.02	2.04
19	С-61	1	0.19	0.19
20	С-12в	2	1.56	3.12
21	С-36ин	1/2	3.24	1.62
22	С-4	1/2	3.24	1.62
23	С-31	1	1.16	1.16
24	К-14	1	1.80	1.80
25	МН31-5	6	0.81	5.46
	МН31-2	2	0.79	1.58
26	МПК-1	2	1.12	2.24
			Итого	148,09

NN поз.	Размеры, мм. Длина	Ширина	Толщина	Кол. шт.
82б	1200	1100	130	1
82а	1200	1100	130	3
83а	1200	500	130	2
83	1200	500	130	2
81б	1200	300	130	1
81а	1200	300	130	1
84а	1200	440	130	2
90	1200	800	130	2
92п	910	455	130	2
17п	п.м.	325	50	0.73
17п	п.м.	365	50	0.91
87п	п.м.	455	130	1.30
1	п.м.	100	130	4.28

Рук.маст.	Надысев	
Гл.инж.	Янко	
ГИП	Теплякова	
Исполн.	Субботина	
Провер.	Журавлева	
Н.контр.	Теплякова	

РМ-2919-04

1ЛНФЧ 65-3-чс

Спецификация стали

Стадия	Лист	Листов
Р	25	

МНИИТЭП

Мастерская 1

Карт. 1Н366

Вид с внутренней стороны

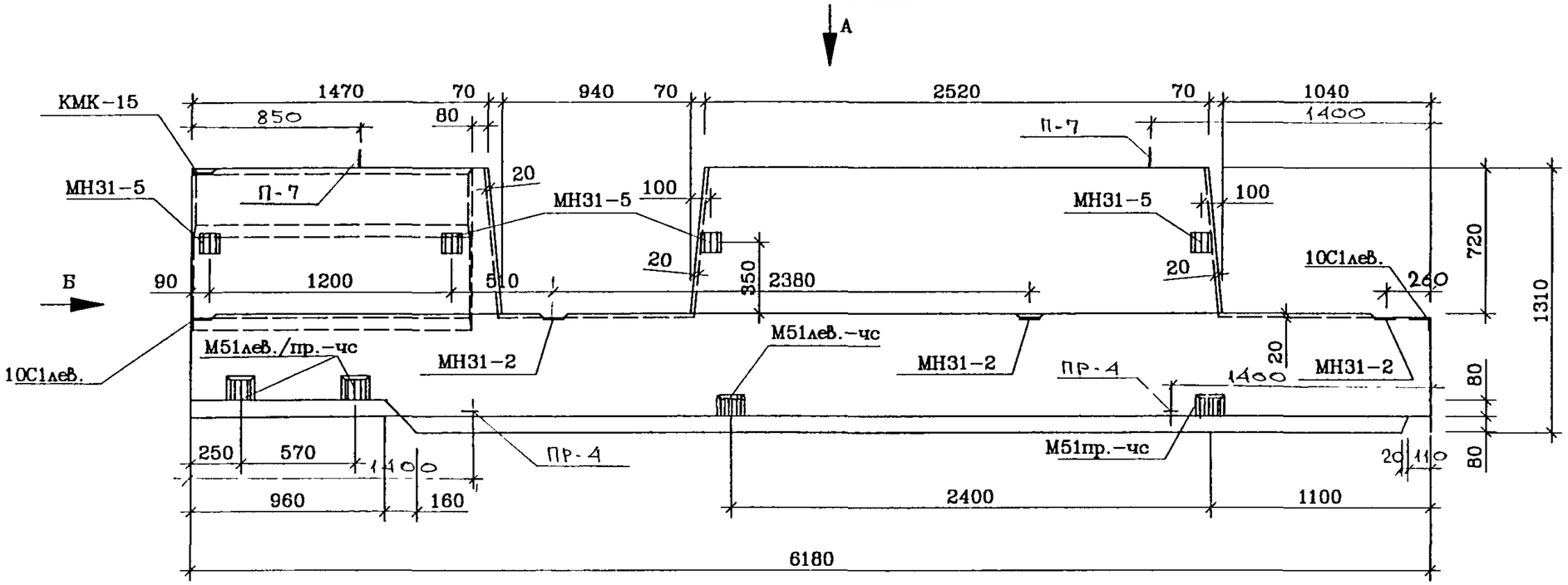

Вид Б

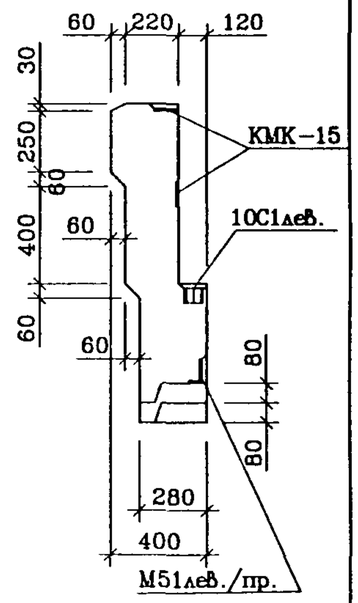

Вид А

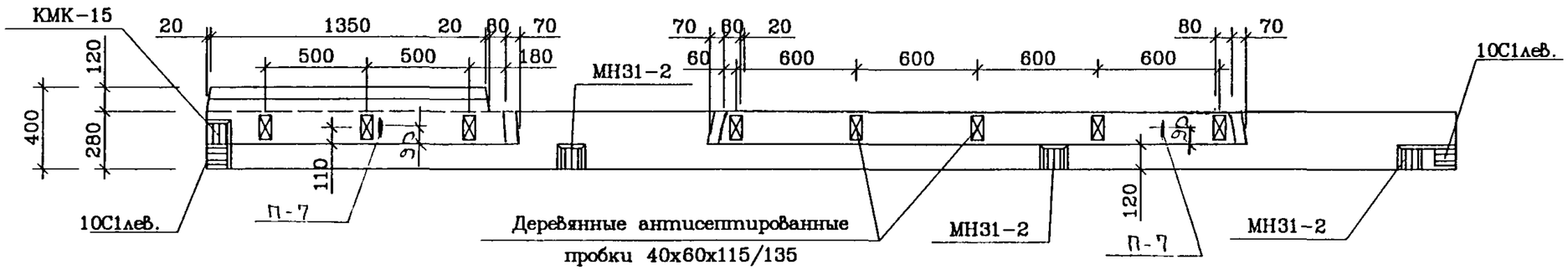

Рук.маст.	Надысев		
Гл.инж.	Янко		
ГАП	Цыганкова		
ГИП	Теплякова		
Исполн.	Субботина		
Провер.	Елиферова		
Н.контр.	Маклакова		

РМ-2919-04

1ЛНФ462-1-чс
Общий вид

Стадия	Лист	Листов
Р	26	

МНИИТЭП
Мастерская 1

СОГЛАСОВАНО

Взам. инв.N

Подпись и дата

Инв.N подл. 1038839

Карт. 1Н366

Раскладка нижней арматуры

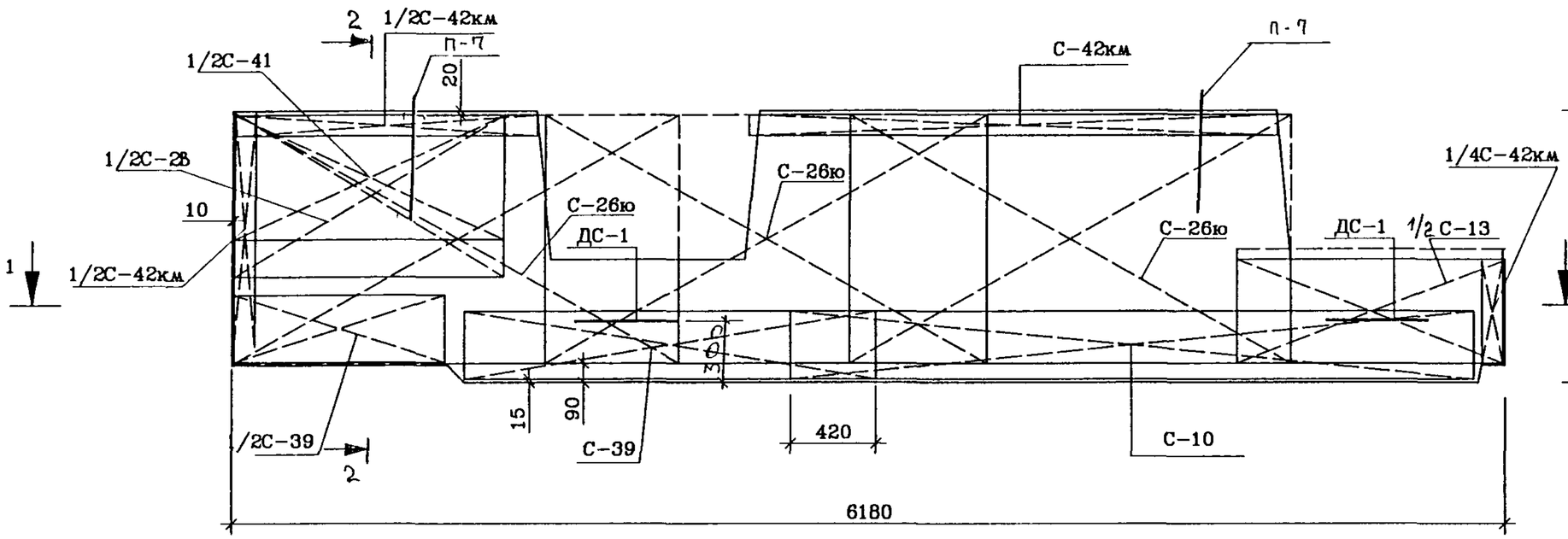

2-2

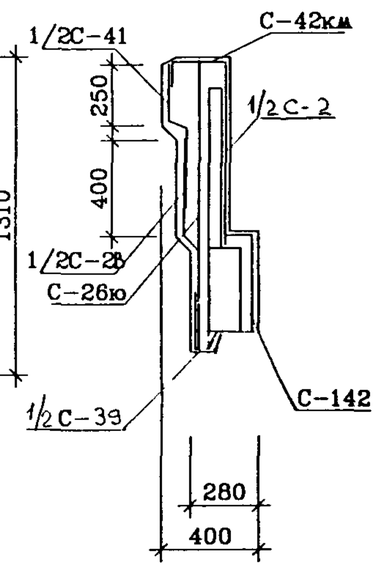

1-1

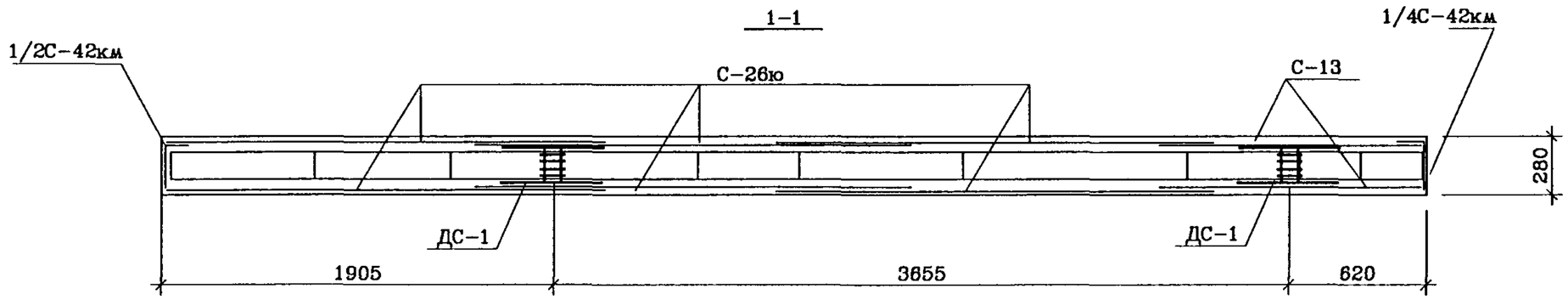

СОГЛАСОВАНО

Взам. инв.N

Подпись и дата

Инв.N подл. 1033929

Рук.маст.	Надысев		
Гл.инж.	Янко		
ГИП	Теплякова		
Исполн.	Субботина		
Провер.	Журавлева		
Н.контр.	Теплякова		

РМ-2919-04

1ЛНФЧ62-1-чс
Армирование

Стадия	Лист	Листов
Р	27	

МНИИТЭП
Мастерская 1

Карт. 1Н366

Раскладка верхней арматуры

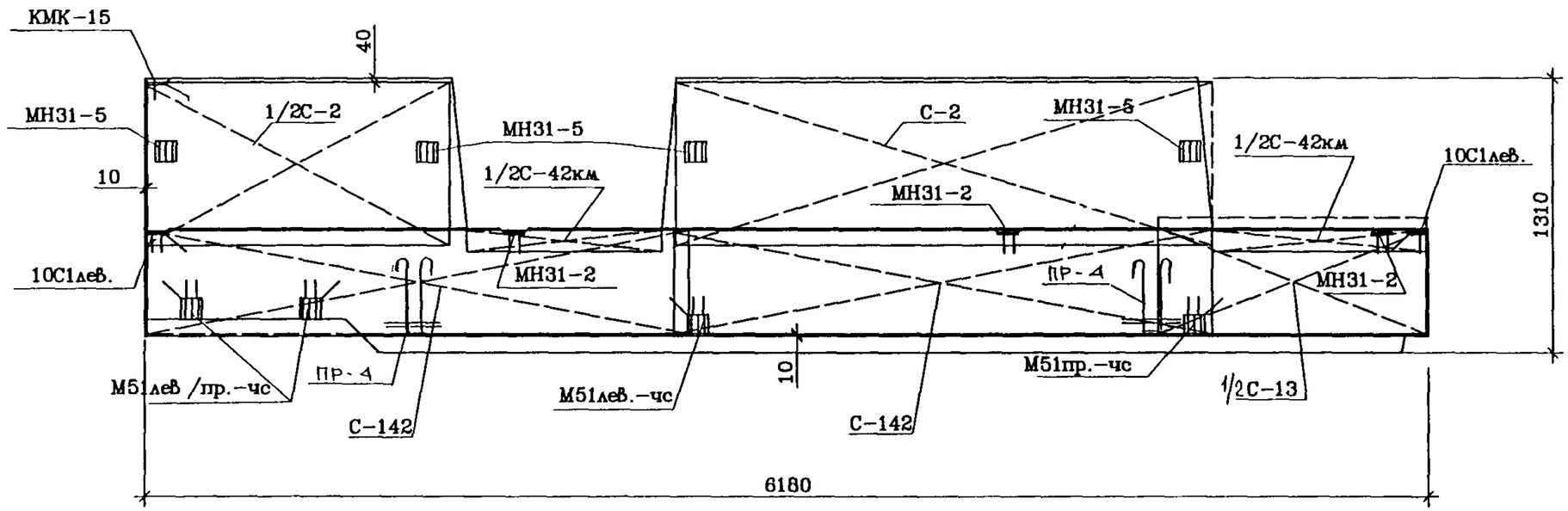

Рук.маст.	Надысев		
Гл.инж.	Янко		
ГИП	Теплякова		
Исполн.	Субботина		
Провер.	Журавлева		
Н.контр.	Теплякова		

РМ-2919-04

1ЛНФЧ62-1-чс
Армирование

Стадия	Лист	Листов
Р	28	

МНИИТЭП
Мастерская 1

СОГЛАСОВАНО

Взам. инв.N

Подпись и дата

Инв.N подл. 1033232

Карт. 14366

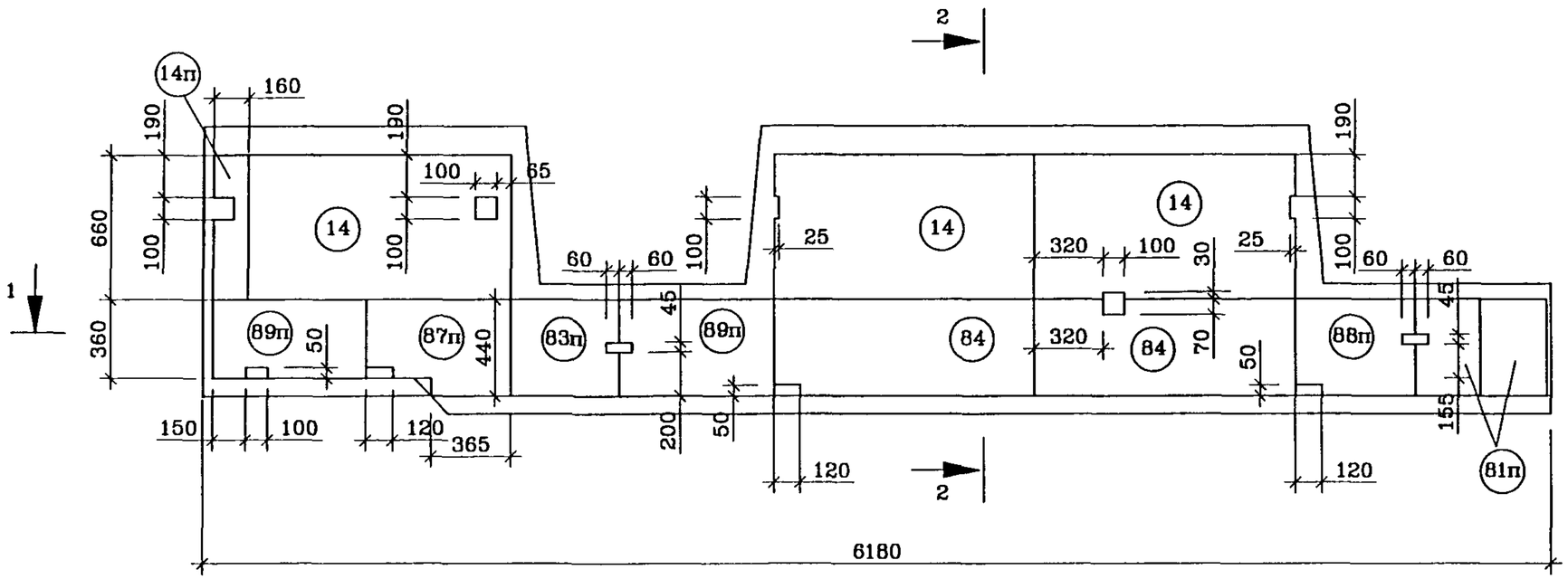

2–2

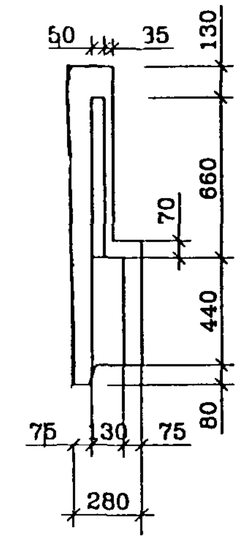

1–1

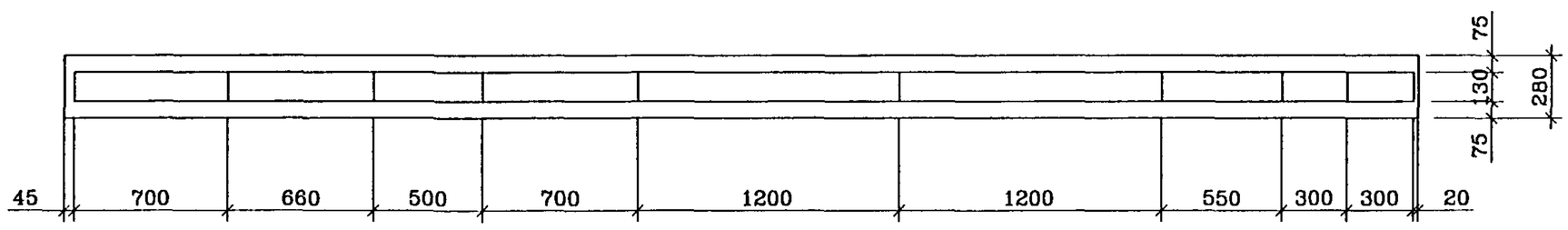

СОГЛАСОВАНО

Взам. инв.N

Подпись и дата

Инв.N подл. 103838

Рук.маст.	Надысев		
Гл.инж.	Янко		
ГИП	Теплякова		
Исполн.	Субботина		
Провер.	Журавлева		
Н.контр.	Теплякова		

РМ–2919–04

1ЛНФЧ62–1–чс

Раскладка утеплителя

Стадия	Лист	Листов
Р	29	

МНИИТЭП

Мастерская 1

Карт. 1Н366

СОГЛАСОВАНО

Взам. инв.N

Подпись и дата

Инв.N подл. 1033838

Спецификация стали

NN поз.	Марка детали	Кол. шт.	Масса, кг. Одной детали	Масса, кг. Всех деталей
1	С-26ю	6	2.97	17.82
2	С-41	1/2	2.28	1.14
3	С-28	1/2	1.47	0.74
4	С-39	1,5	1.36	2.04
5	С-10	1	2.25	2.25
6	С-13	1	1.87	1.87
7	С-42км	3.5	1.32	4.62
8	М51пр.-чс	2	1.66	3.32
9	ДС-1	2	1.07	2.14
10	Ш-1	4	0.03	0.12
11	СК-4	4	0.32	1.28
12	П-7	2	1.79	3.58
13	КМК-15	1	0.86	0.86
14	ПР-4	2	1.79	3.58
15	С-2	1,5	2.44	3.66
16	КР	2	0.47	0.94
17	СК-1	30	0.03	0.90
18	МН31-2	3	0.79	2.37
19	С-142	2	2.28	4.56
20	М51пр.-чс	2	1.66	3.32
21	10С1пр	1	1.20	1.20
22	10С1лев.	1	1.20	1.20
23	МН31-5	4	0.91	3.64
			Итого	67.15

NN поз.	Размеры, мм. Длина	Ширина	Толщина	Кол. шт.
14	1200	660	50	3
84	1200	440	130	2
88п	п.м.	550	130	0.44
81п	п.м.	300	130	0.88
14п	п.м.	660	50	0.16
89п	п.м.	700	130	0.88
83п	п.м.	500	130	0.44
87п	п.м.	660	130	0.44

Рук.маст.	Надысев	
Гл.инж.	Янко	
ГИП	Теплякова	
Исполн.	Субботина	
Провер.	Журавлева	
Н.контр.	Теплякова	

РМ-2919-04

1ЛНФЧ 62-1-чс

Спецификация стали

Стадия	Лист	Листов
Р	30	

МНИИТЭП
Мастерская 1

Карт. 1Н366

Вид с внутренней стороны

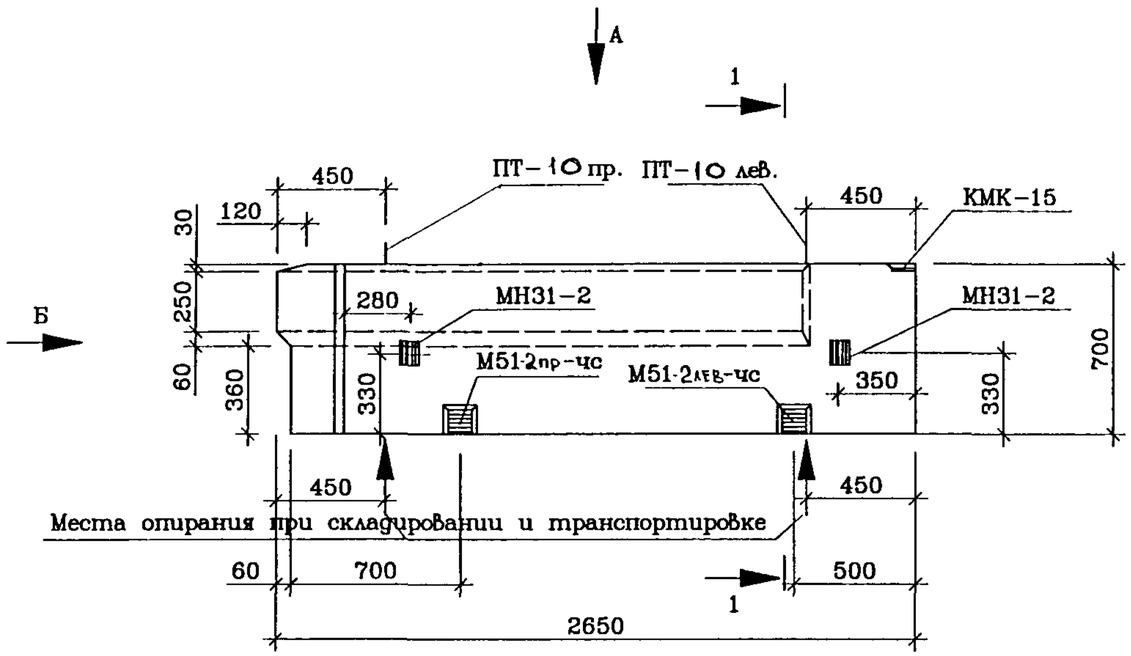

Вид Б

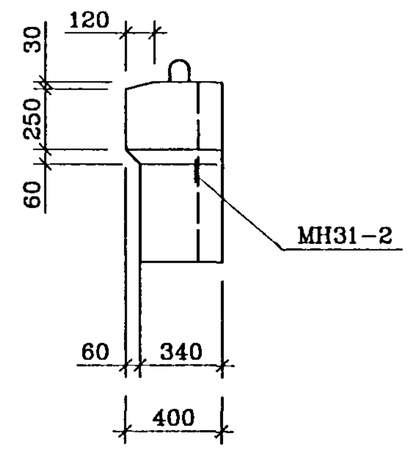

1-1

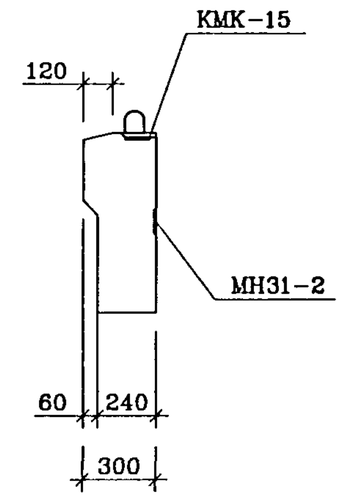

Вид А

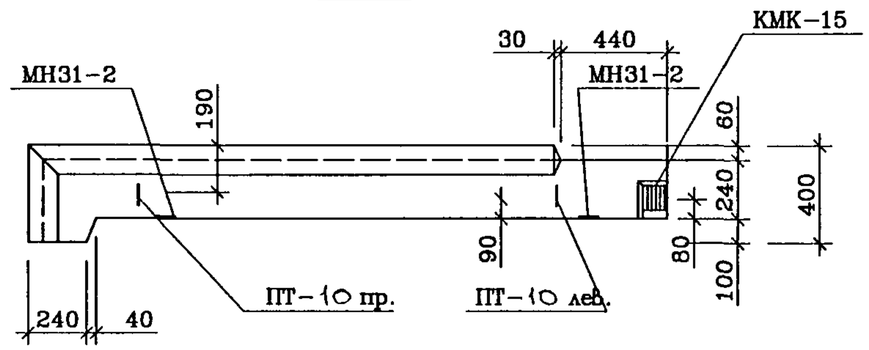

Рук.маст.	Надысев		
Гл.инж.	Янко		
ГАП	Цыганкова		
ГИП	Теплякова		
Исполн.	Субботина		
Провер.	Елиферова		
Н.контр.	Маклакова		

РМ-2919-04

1ЛНФЧ 26-1-чс
Общий вид

Стадия	Лист	Листов
Р	31	

МНИИТЭП
Мастерская 1

СОГЛАСОВАНО

Взам. инв.N

Подпись и дата

Инв.N подл. 1033893

Карт. 1Н366

Вид с внутренней стороны

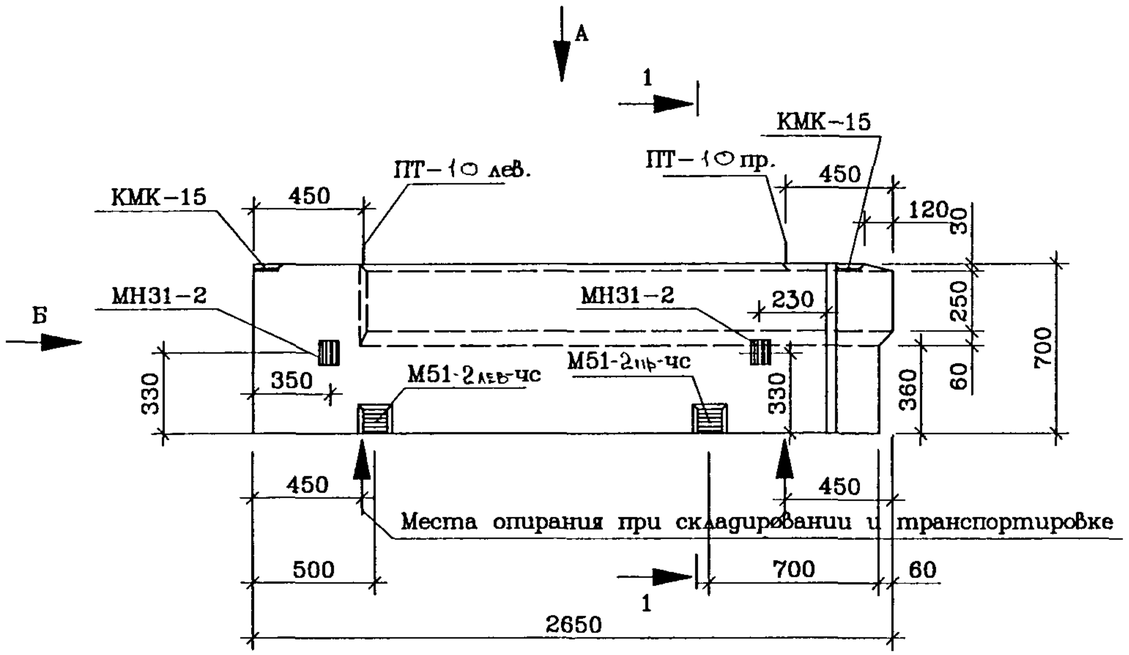

Вид Б

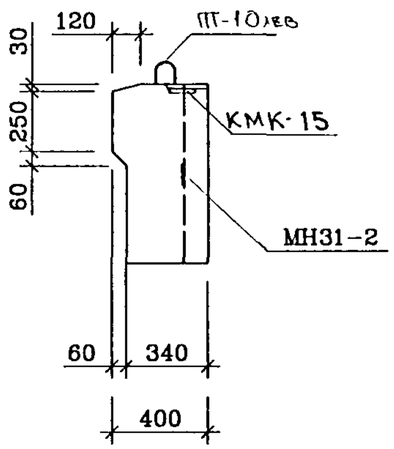

1-1

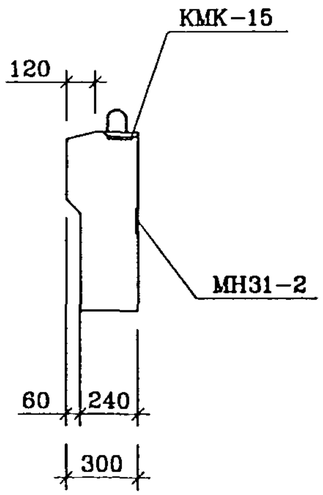

Вид А

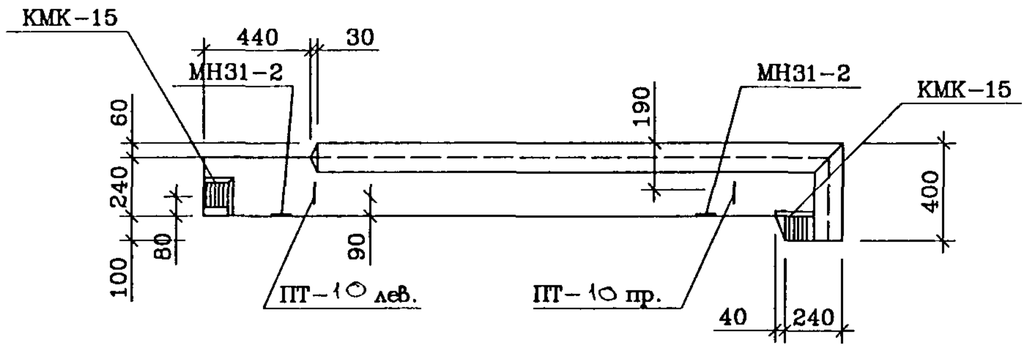

СОГЛАСОВАНО

Взам. инв.N

Подпись и дата

Инв.N подл. 10339зр

Рук.маст.	Надысев		
Гл.инж.	Янко		
ГАП	Цыганкова		
ГИП	Теплякова		
Исполн.	Субботина		
Провер.	Елиферова		
Н.контр.	Маклакова		

РМ-2919-04

1ЛНФЧ 26-2-чс

Общий вид

Стадия	Лист	Листов
Р	32	

МНИИТЭП

Мастерская 1

Карт. 1Н366

Раскладка нижней арматуры панели 1ЛНФЧ 26-1-чс

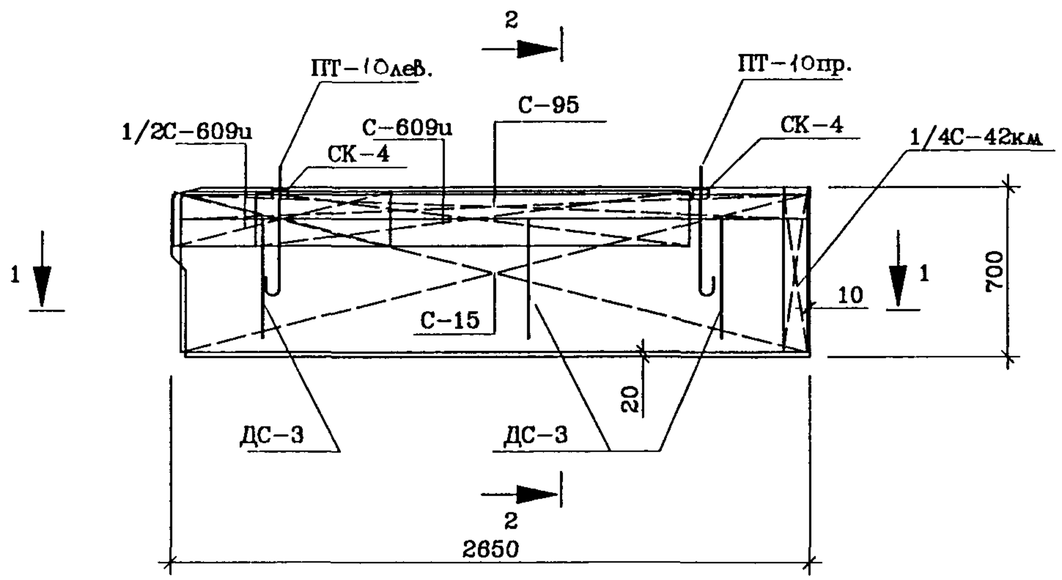

2-2

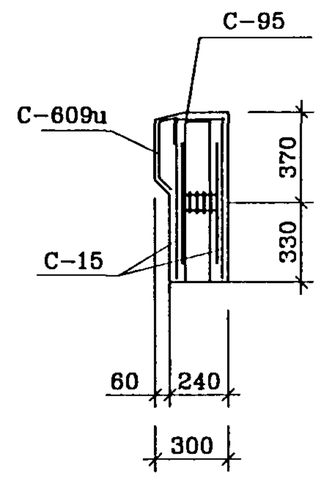

1-1

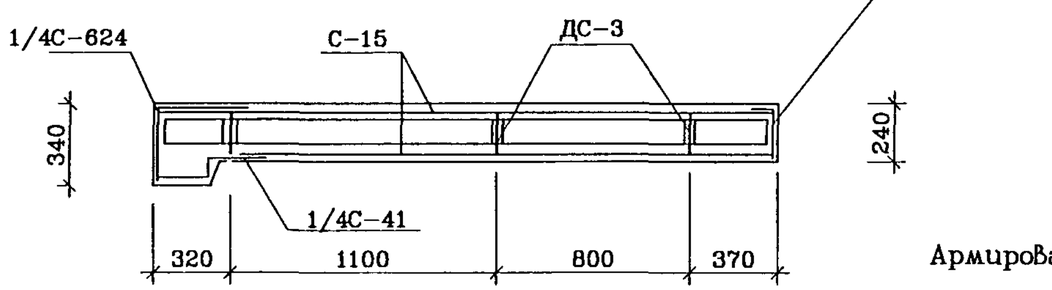

Армирование панели 1ЛНФЧ 26-2-чс – зеркально

Рук.маст.	Надысев		
Гл.инж.	Янко		
ГИП	Теплякова		
Исполн.	Субботина		
Провер.	Журавлева		
Н.контр.	Теплякова		

РМ-2919-04

1ЛНФЧ 26-1-чс
1ЛНФЧ 26-2-чс
Армирование

Стадия	Лист	Листов
Р	33	

МНИИТЭП
Мастерская 1

СОГЛАСОВАНО

Взам. инв.N

Подпись и дата

Инв.N подл. 10398

Карт. 1Н366

Раскладка верхней арматуры панели 1ЛНФЧ 26-1-чс

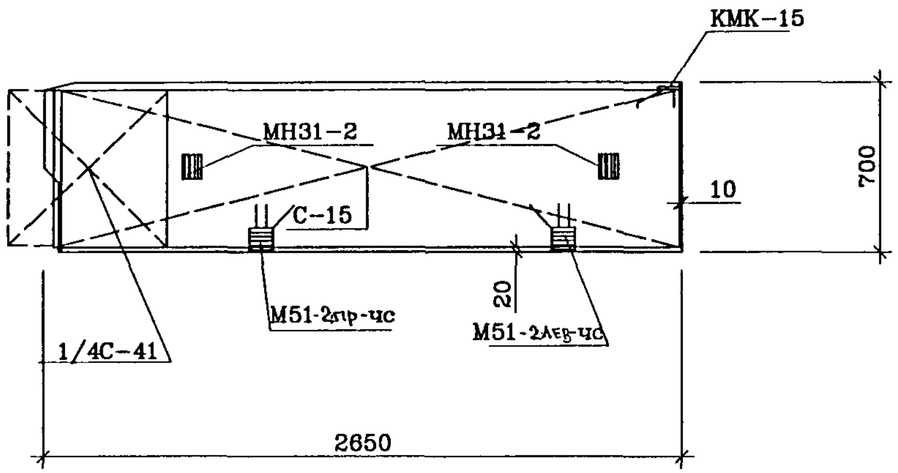

Армирование панели 1ЛНФЧ 26-2-чс – зеркально

Спецификация стали				
NN п/п	Марка детали	Кол. шт.	Масса, кг. Одной детали	Масса, кг. Всех деталей
1	С-15	2	2.04	4.08
2	С-42км	1/4	1.32	0.33
3	С-609и	1.5	1.02	1.53
4				
5	ДС-3	3	0.95	2.85
6	СК-4	2	0.32	0.64
7	М51-2пр-чс	1	1.60	1.60
8	СК-1	20	0.03	0.60
9	МН31-2	2	0.79	1.58
10	М51-2лев-чс	1	1.60	1.60
11	КМК-15	1	0.86	0.86
12	ПТ-10пр/лев	1/1	1.21	2.42
13	Ш-1	6	0.03	0.18
14	С-41	1/4	2.28	0.57
15	С-624	1/4	2.28	0.57
			Итого	19.41

Рук.маст.	Надысев	
Гл.инж.	Янко	
ГИП	Теплякова	
Исполн.	Субботина	
Провер.	Журавлева	
Н.контр.	Теплякова	

РМ-2919-04

1ЛНФЧ 26-1-чс
1ЛНФЧ 26-2-чс
Армирование

Стадия	Лист	Листов
Р	34	

МНИИТЭП
Мастерская 1

СОГЛАСОВАНО

Инв.N подл. | Подпись и дата | Взам. инв.N
1039830

Карт. 14366

Раскладка утеплителя панели ЛНФЧ 26-1

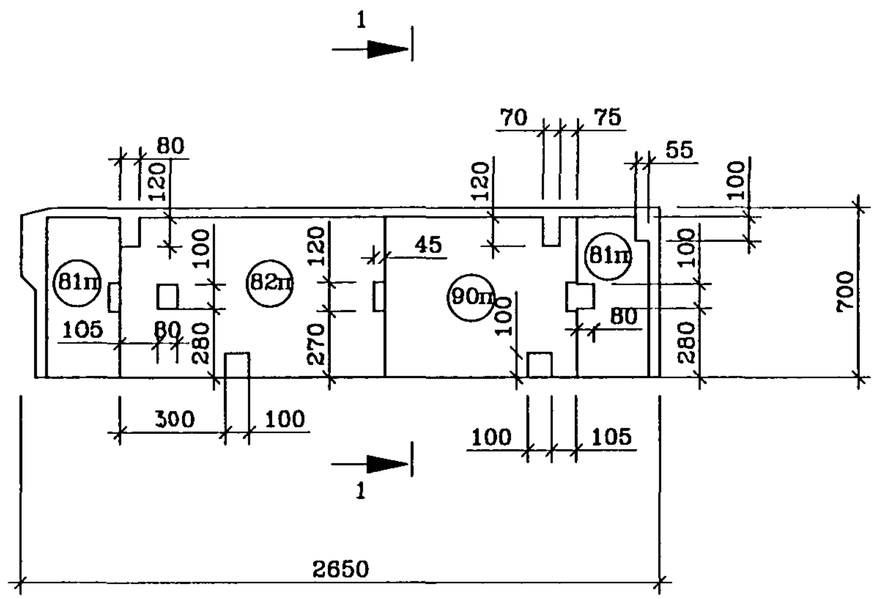

2-2

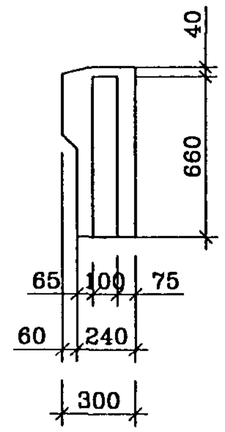

NN поз.	Размеры. мм.			Кол. шт.
	Длина	Ширина	Толщина	
81п	п.м.	300	100	1.32
82п	п.м.	1100	100	0.66
90п	п.м.	800	100	0.66

1-1

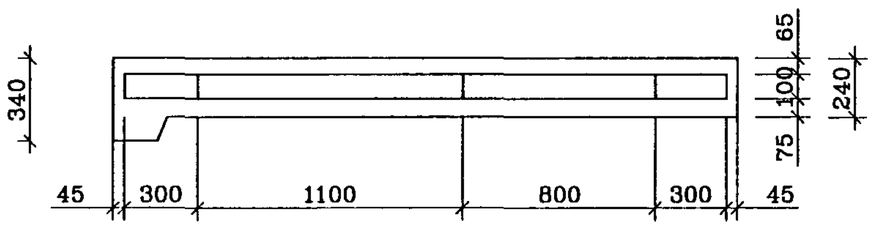

Раскладка утеплителя панели ЛНФЧ 26-2-зеркальна

Рук.маст.	Надысев		
Гл.инж.	Янко		
ГИП	Теплякова		
Исполн.	Субботина		
Провер.	Журавлева		
Н.контр.	Теплякова		

РМ-2919-04

1ЛНФЧ 26-1-чс
1ЛНФЧ 26-2-чс
Раскладка утеплителя

Стадия	Лист	Листов
Р	35	

МНИИТЭП
Мастерская 1

СОГЛАСОВАНО

Взам. инв.N

Подпись и дата

Инв.N подл. 1033033р

Карт. 1Н366

Вид с внутренней стороны

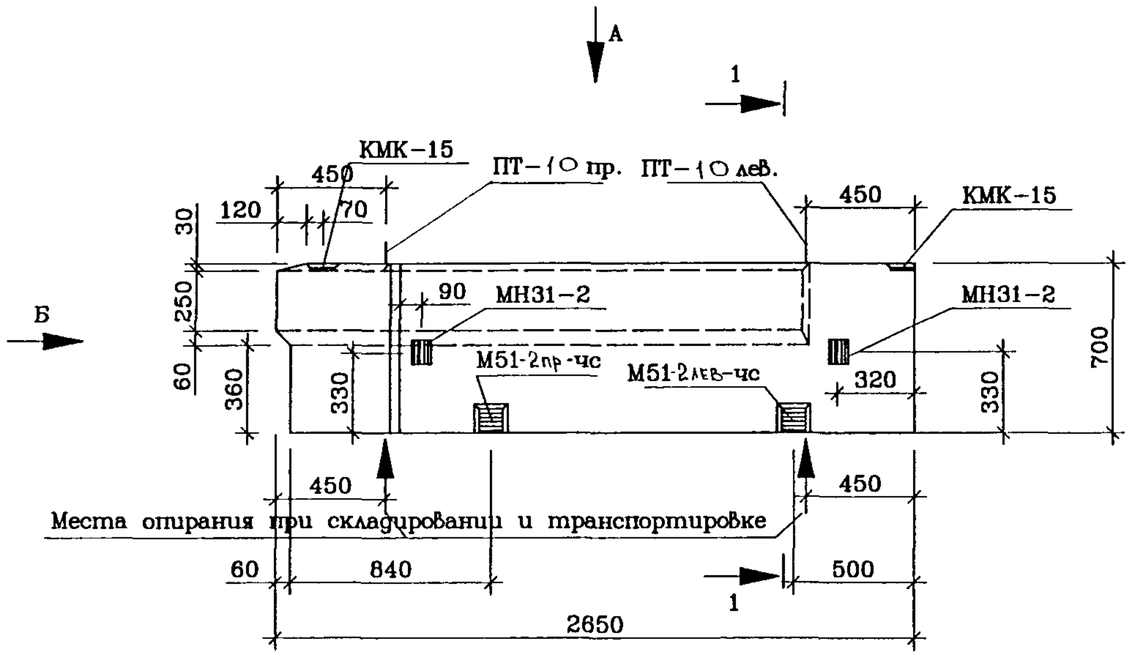

Вид Б

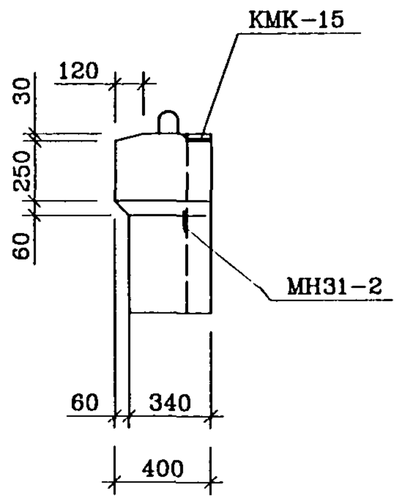

1-1

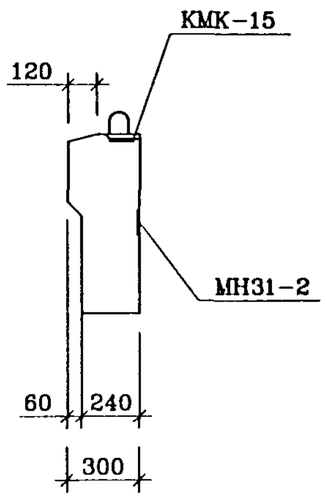

Вид А

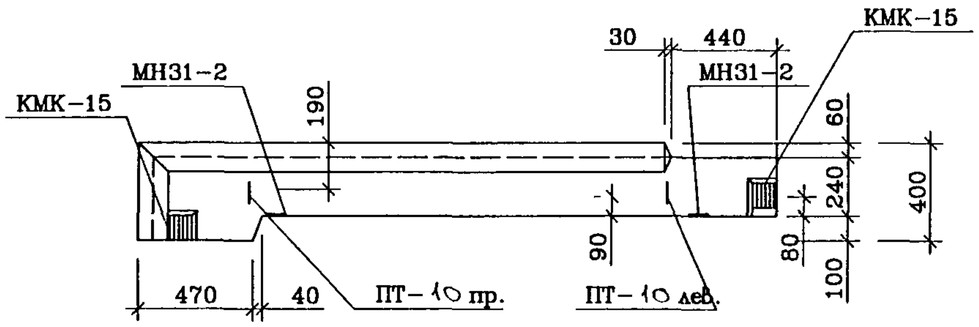

СОГЛАСОВАНО

Взам. инв.N

Подпись и дата

Инв.N подл. 1033д33р

Рук.маст.	Надысев		
Гл.инж.	Янко		
ГАП	Цыганкова		
ГИП	Теплякова		
Исполн.	Субботина		
Провер.	Елиферова		
Н.контр.	Маклакова		

РМ-2919-04

1ЛНФЧ 26-3-чс

Общий вид

Стадия	Лист	Листов
Р	36	

МНИИТЭП

Мастерская 1

Карт. 14366

Раскладка нижней арматуры

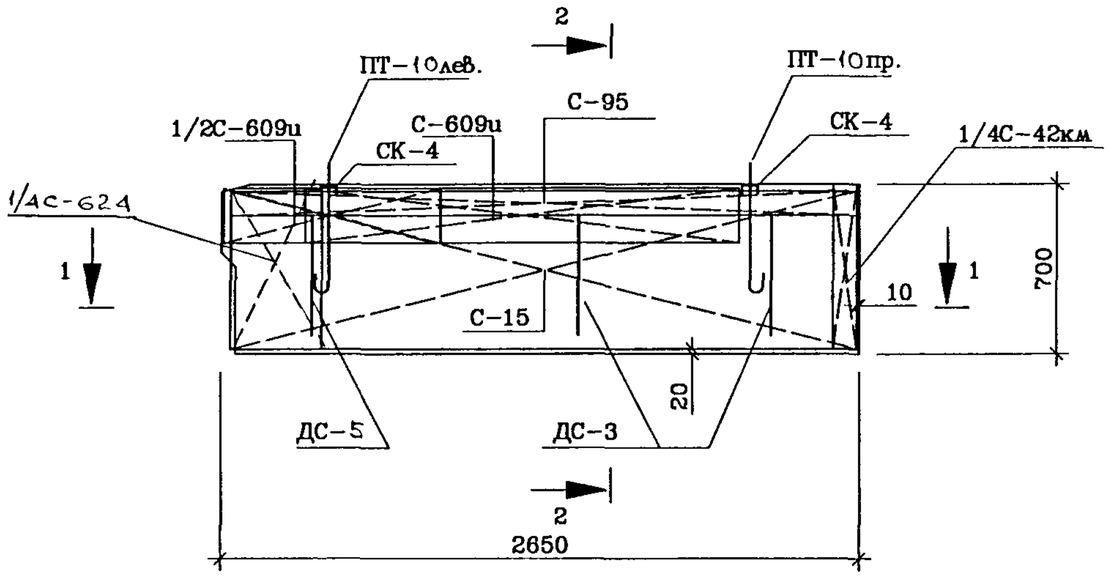

2-2

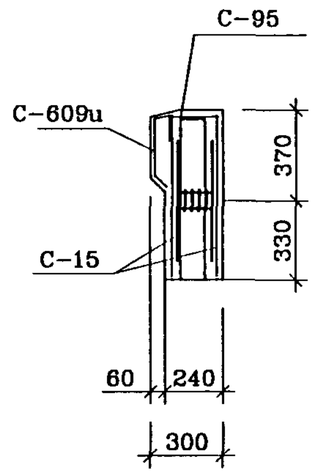

1-1

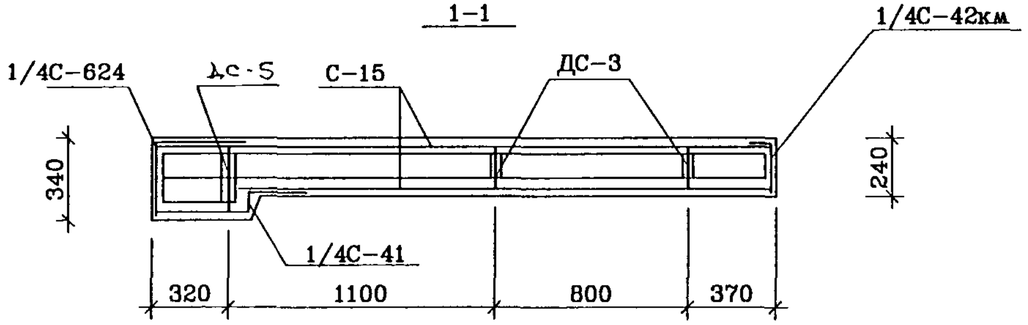

СОГЛАСОВАНО

Взам. инв.N

Подпись и дата

Инв.N подл. 1039838

Рук.маст.	Надысев		
Гл.инж.	Янко		
ГИП	Теплякова		
Исполн.	Субботина		
Провер.	Журавлева		
Н.контр.	Теплякова		

РМ-2919-04

1ЛНФЧ 26-3-чс

Армирование

Стадия	Лист	Листов
Р	37	

МНИИТЭП

Мастерская 1

Карт. 14366

Раскладка верхней арматуры

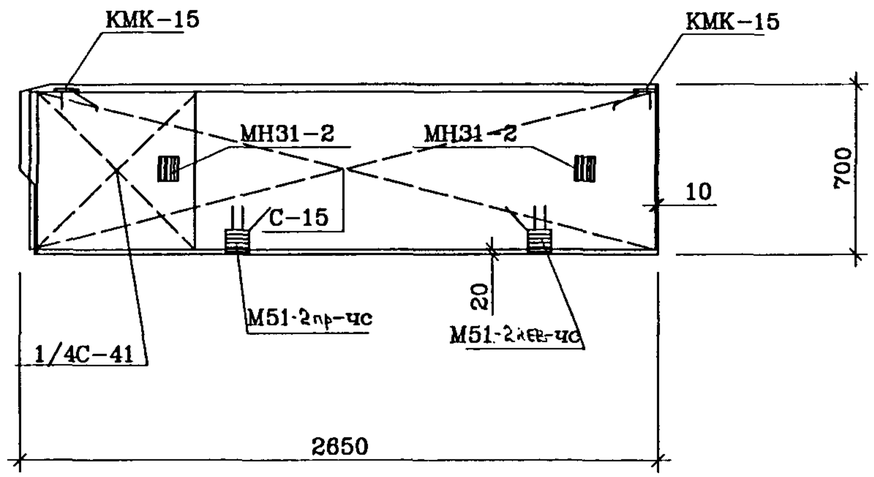

Спецификация стали				
NN п/п	Марка детали	Кол. шт.	Масса, кг. Одной детали	Масса, кг. Всех деталей
1	С-15	2	2.04	4.08
2	С-42км	1/4	1.32	0.33
3	С-609и	1.5	1.02	1.53
4	ДС-5	1	1.18	1.18
5	ДС-3	2	0.95	1.90
6	СК-4	2	0.32	0.64
7	М51-2пр-чс	1	1.60	1.60
8	СК-1	20	0.03	0.60
9	МН31-2	2	0.79	1.58
10	М51-2лев-чс	1	1.60	1.60
11	КМК-15	2	0.86	1.72
12	ПТ-10пр/лев	1/1	1.21	2.42
13	Ш-1	6	0.03	0.18
14	С-41	1/4	2.28	0.57
15	С-624	1/4	2.28	0.57
			Итого	20.50

СОГЛАСОВАНО

Взам. инв.N

Подпись и дата

Инв.N подл. 1033р3р

Рук.маст.	Надысев	
Гл.инж.	Янко	
ГИП	Теплякова	
Исполн.	Субботина	
Провер.	Журавлева	
Н.контр.	Теплякова	

РМ-2919-04

1ЛНФЧ 26-3-чс

Армирование

Стадия	Лист	Листов
Р	38	

МНИИТЭП

Мастерская 1

Карт. 14366

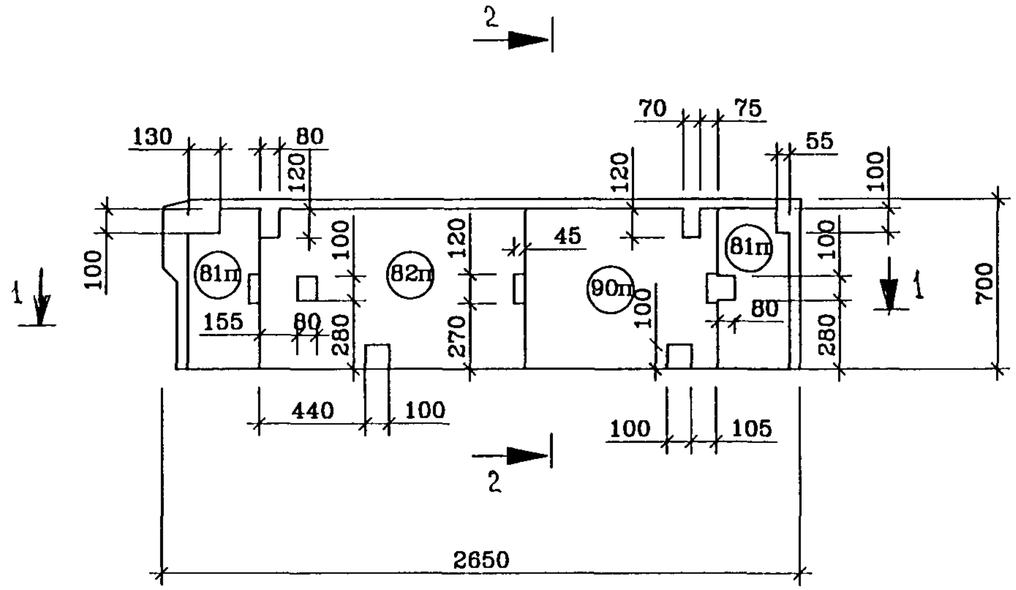

2–2

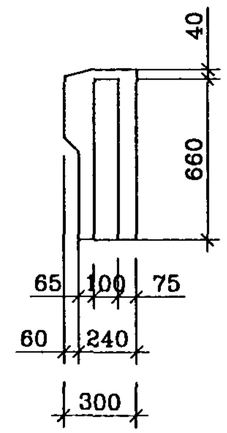

NN поз.	Размеры. мм.			Кол. шт.
	Длина	Ширина	Толщина	
81п	п.м.	300	100	1.98
82п	п.м.	1100	100	0.66
90п	п.м.	800	100	0.66

1–1

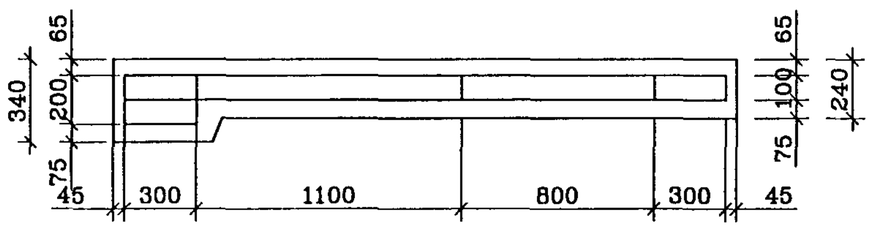

Рук.маст.	Надысев	
Гл.инж.	Янко	
ГИП	Теплякова	
Исполн.	Субботина	
Провер.	Журавлева	
Н.контр.	Теплякова	

РМ–2919–04

1ЛНФЧ 26–3–чс

Раскладка утеплителя

Стадия	Лист	Листов
Р	39	

МНИИТЭП
Мастерская 1

СОГЛАСОВАНО

Взам. инв.N

Подпись и дата

Инв.N подл. 1033838

Карт. 1Н366

Вид с внутренней стороны

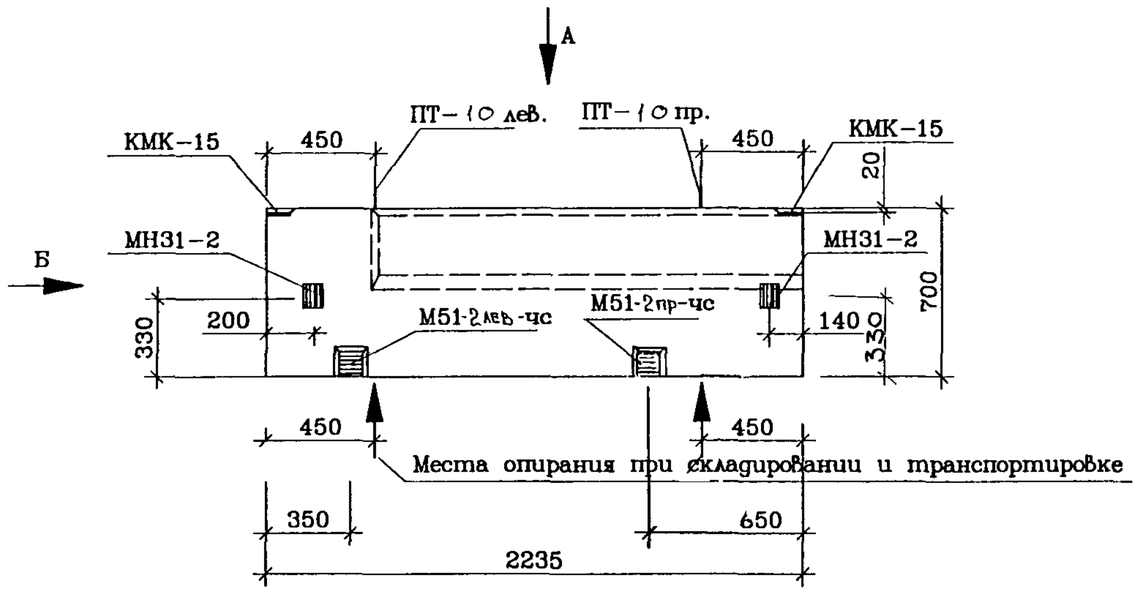

Вид Б

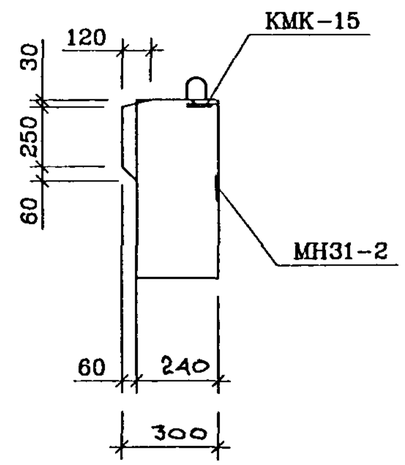

Вид А

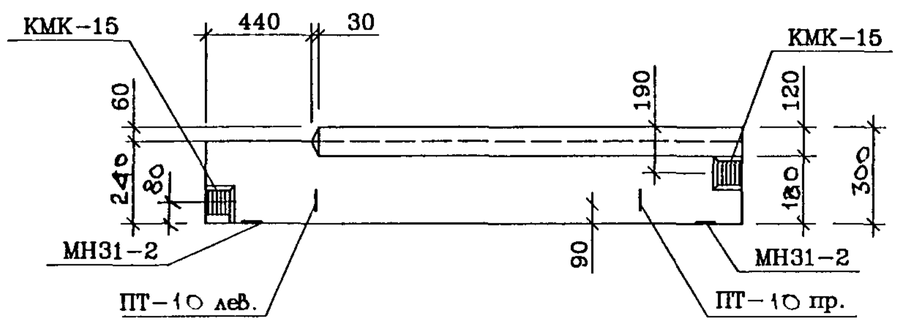

Внесены изменения 08.06.04 ГИП (Маклакова Н.Л.)

Рук.маст.	Надысев		
Гл.инж.	Янко		
ГАП	Цыганкова		
ГИП	Теплякова		
Исполн.	Субботина		
Провер.	Елиферова		
Н.контр.	Маклакова		

РМ-2919-04

1ЛНФЧ 22-1-чс
Общий вид

Стадия	Лист	Листов
Р	40	

МНИИТЭП
Мастерская 1

СОГЛАСОВАНО

Взам. инв.N

Подпись и дата

Инв.N подл. 10339зр

Карт. 14366

Раскладка нижней арматуры

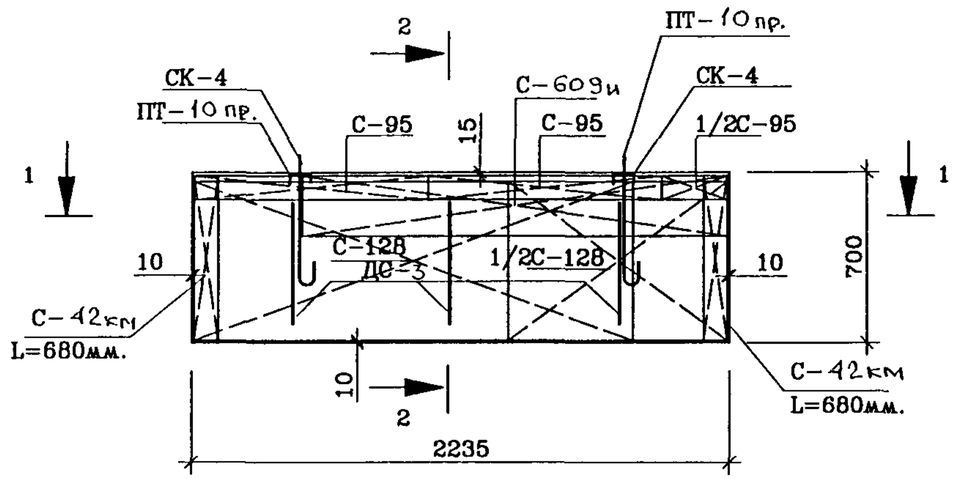

2-2

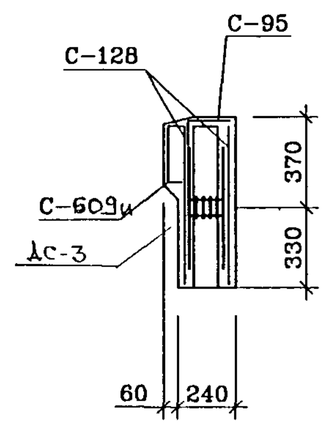

1-1

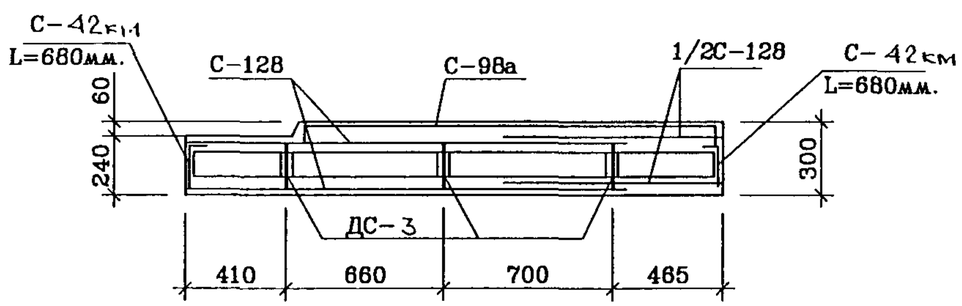

Рук.маст.	Надысев			РМ-2919-04		
Гл.инж.	Янко					
ГИП	Теплякова			1ЛНФЧ 22-1-чс Армирование	Стадия	Лист	Листов
Исполн.	Субботина				Р	41	
Провер.	Журавлева				МНИИТЭП Мастерская 1	
Н.контр.	Теплякова					

СОГЛАСОВАНО

Взам. инв.N

Подпись и дата

Инв.N подл. 10332032

Карт. 14366

Раскладка верхней арматуры

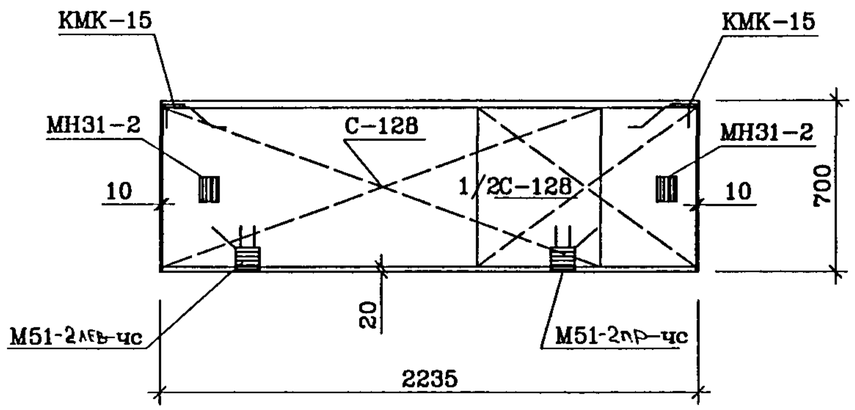

Спецификация стали				
NN п/п	Марка детали	Кол. шт.	Масса, кг. Одной детали	Масса, кг. Всех деталей
1	С-128	3	1.56	4.68
2	С-42км	1/2	1.32	0.66
3	С-95	2.5	0.44	1.76
4	С-60ди	1	1.02	1.02
5	ДС-3	3	0.95	2.85
6	СК-4	2	0.32	0.64
7	М51-2пр-чс	1	1.60	1.60
8	СК-1	20	0.03	0.60
9	МН31-2	2	0.79	1.58
10	М51-2лев-чс	1	1.60	1.60
11	КМК-15	2	0.86	1.72
12	ПТ-10пр	1	1.21	1.21
13	Ш-1	6	0.03	0.18
14	ПТ-10лев	1	1.21	1.21
			Итого	21.29

СОГЛАСОВАНО

Взам. инв.N

Подпись и дата

Инв.N подл. 1013293

Рук.маст.	Надысев	
Гл.инж.	Янко	
ГИП	Теплякова	
Исполн.	Субботина	
Провер.	Журавлева	
Н.контр.	Теплякова	

РМ-2919-04

1ЛНФЧ 22-1-чс
Армирование

Стадия	Лист	Листов
Р	42	

МНИИТЭП
Мастерская 1

Карт. 14366

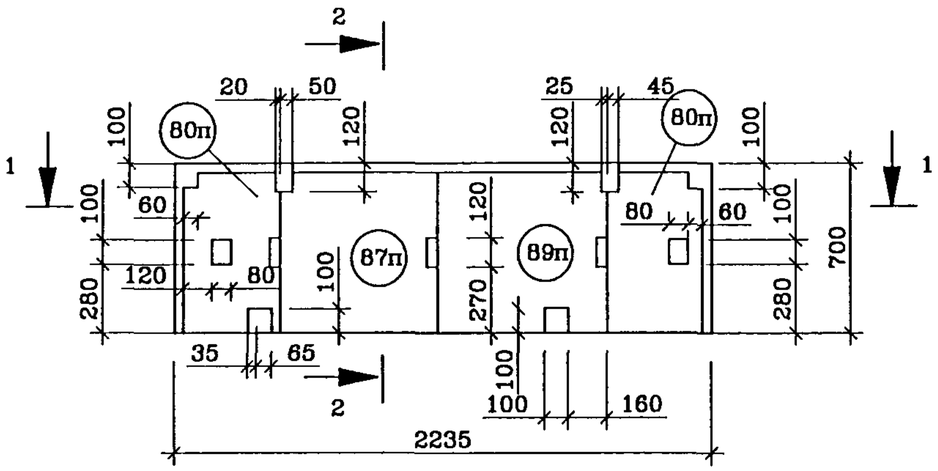

2–2

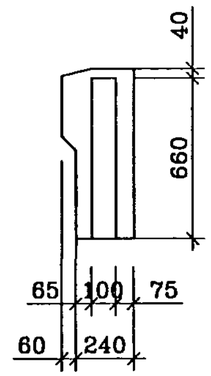

1–1

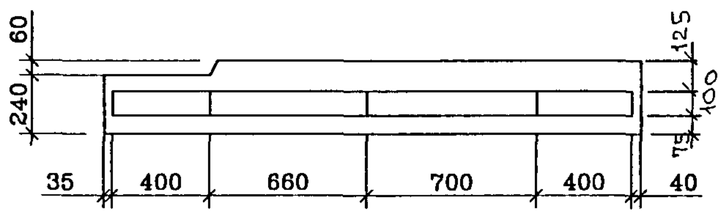

NN поз.	Размеры. мм.			Кол. шт.
	Длина	Ширина	Толщина	
80п	п.м.	400	100	1.32
87п	п.м.	660	100	0.66
89п	п.м.	700	100	0.66

СОГЛАСОВАНО

Взам. инв.N

Подпись и дата

Инв.N подл. 103283

Рук.маст.	Надысев	
Гл.инж.	Янко	
ГИП	Теплякова	
Исполн.	Субботина	
Провер.	Журавлева	
Н.контр.	Теплякова	

РМ–2919–04

1ЛНФЧ 22–1–чс

Раскладка утеплителя

Стадия	Лист	Листов
Р	43	

МНИИТЭП

Мастерская 1

Чарт.14366

Вид с внутренней стороны

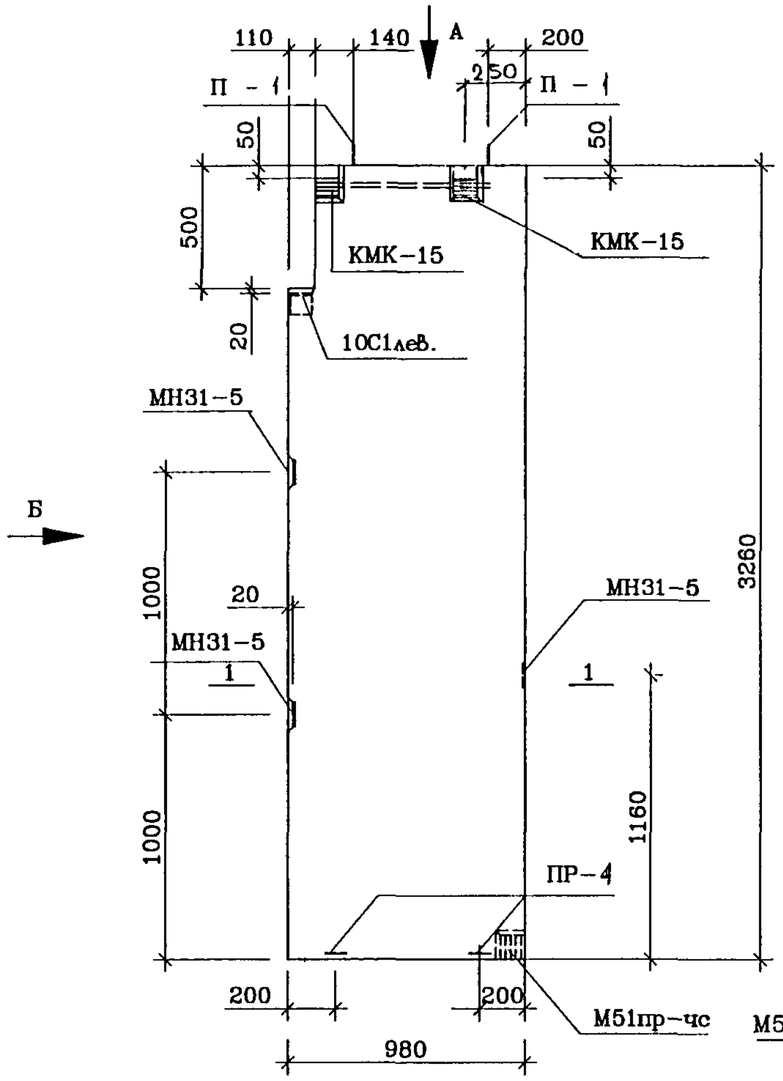

Вид А

Вид Б

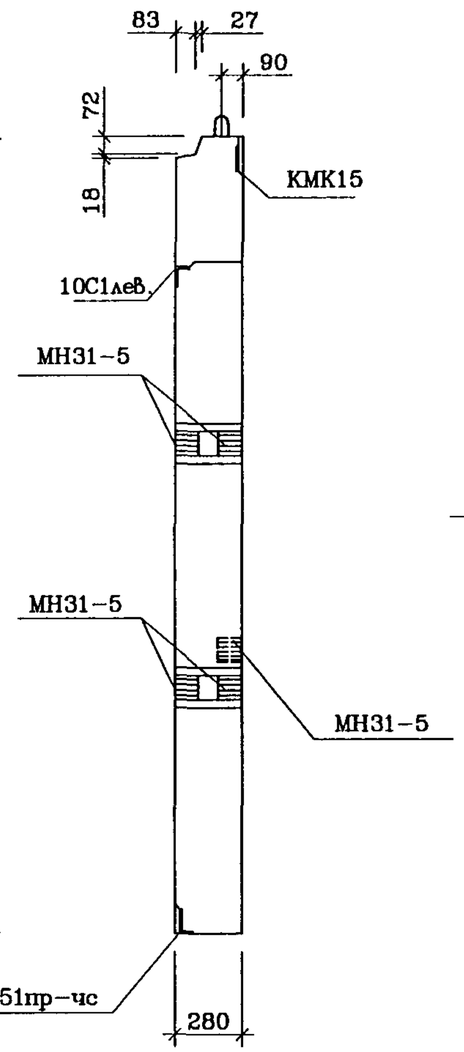

1-1

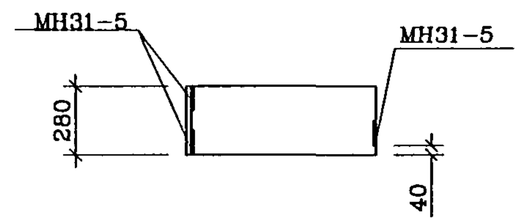

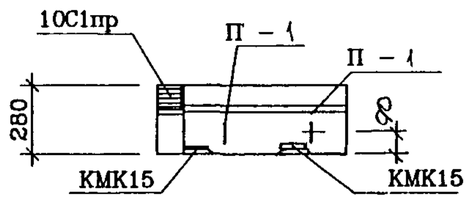

Рук.маст.	Надысев		
Гл.инж.	Янко		
ГАП	Цыганкова		
ГИП	Теплякова		
Исполн.	Субботина		
Провер.	Елиферова		
Н.контр.	Маклакова		

РМ-2919-04

1ЛНФЧ 10-1-чс
Общий вид

Стадия	Лист	Листов
Р	44	

МНИИТЭП
Мастерская 1

СОГЛАСОВАНО

Взам. инв.N

Подпись и дата

Инв.N подл.

Карт. 14366

Вид с внутренней стороны

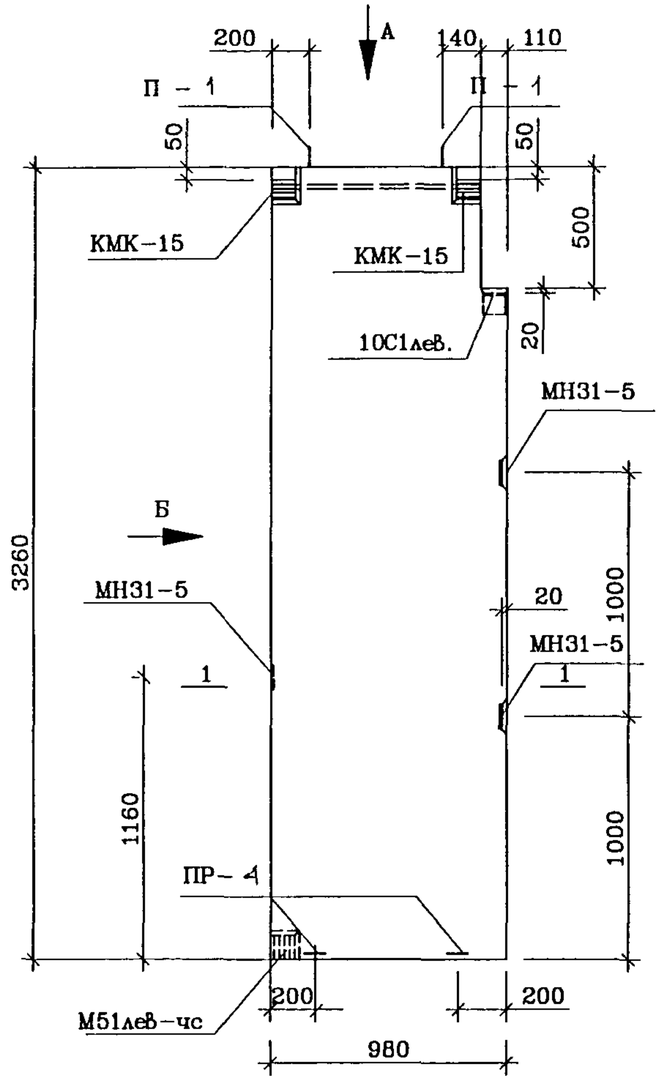

Вид Б

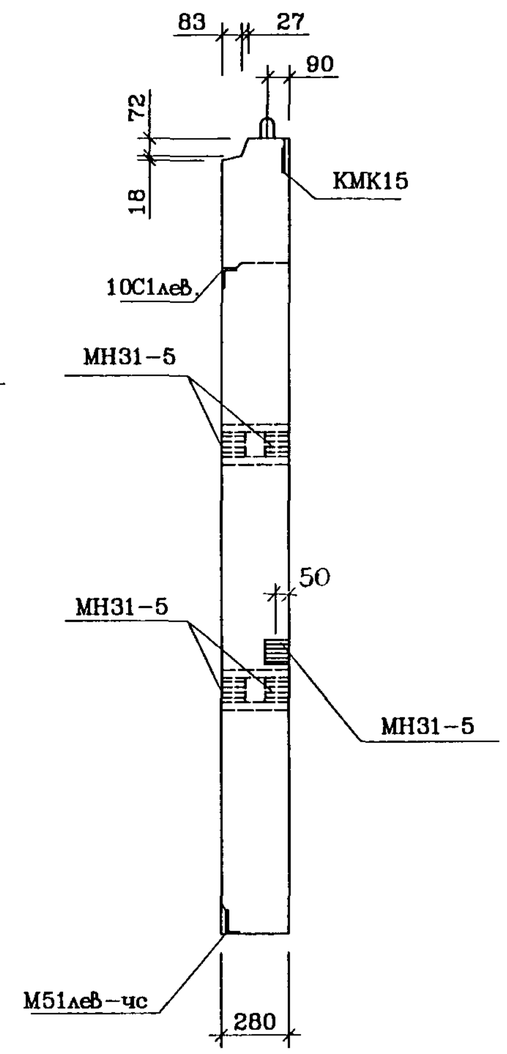

1–1

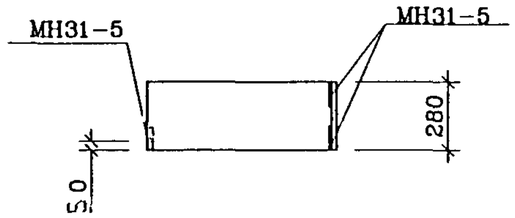

Вид А

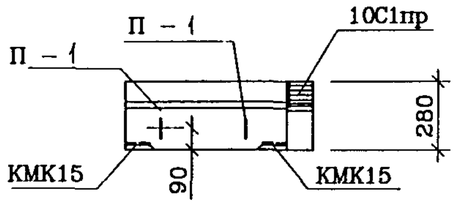

СОГЛАСОВАНО

Взам. инв.N

Подпись и дата

Инв.N подл. 1033838

Рук.маст.	Надысев		
Гл.инж.	Янко		
ГАП	Цыганкова		
ГИП	Теплякова		
Исполн.	Субботина		
Провер.	Елиферова		
Н.контр.	Маклакова		

РМ-2919-04

1ЛНФЧ 10–2–чс

Общий вид

Стадия	Лист	Листов
Р	45	

МНИИТЭП

Мастерская 1

Карт. 1Н366

Армирование панели 1ЛНФЧ 10-1

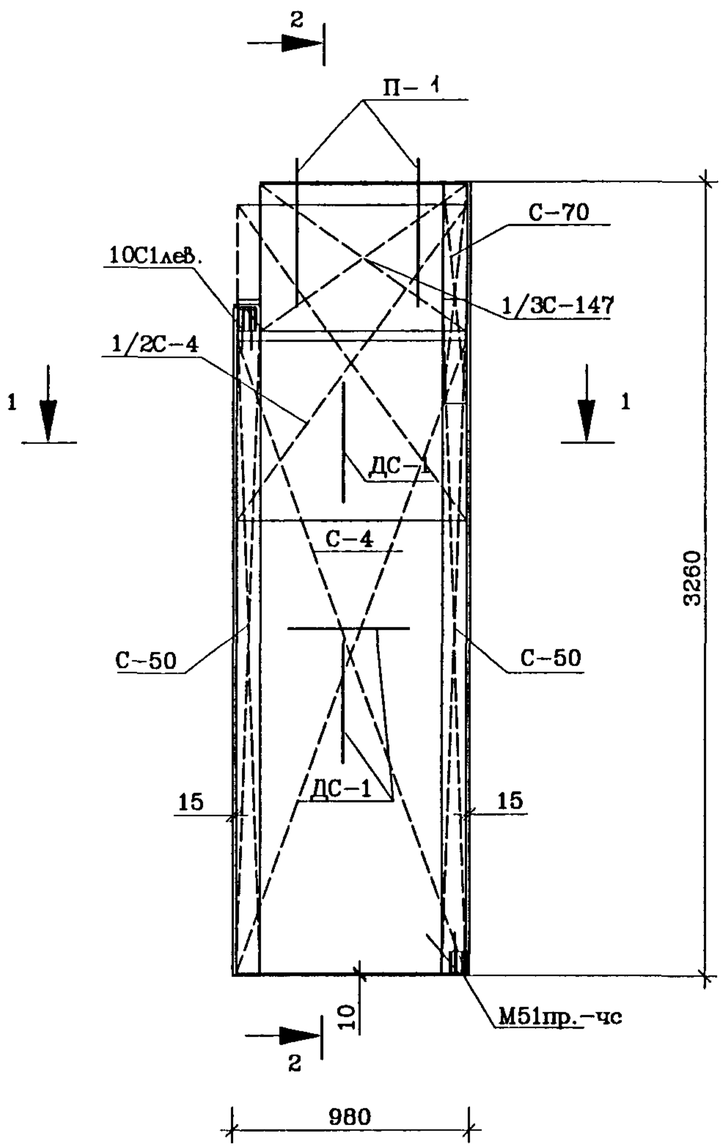

2-2

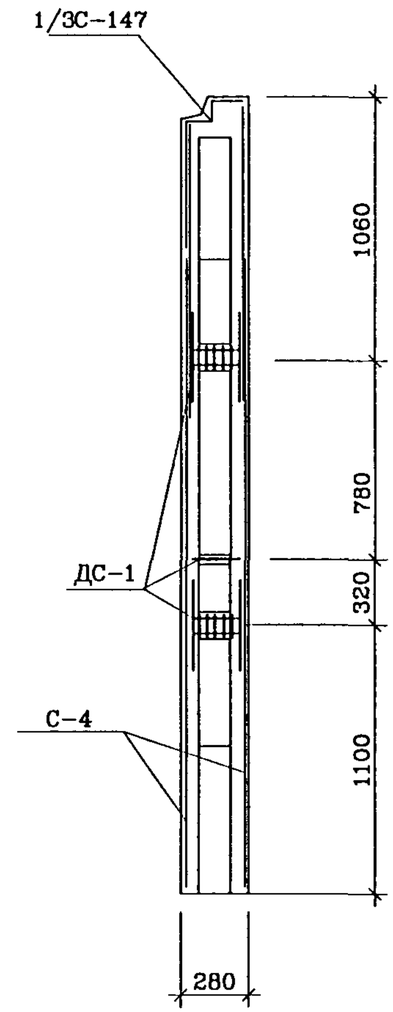

1-1

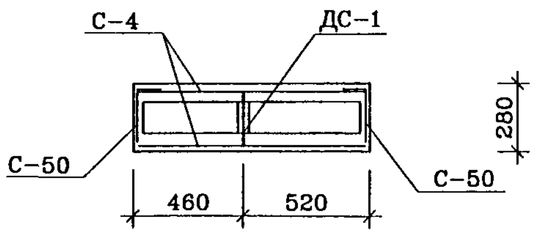

Армирование панели 1ЛНФЧ 10-2 зеркально

Рук.маст.	Надысев		
Гл.инж.	Янко		
ГИП	Теплякова		
Исполн.	Субботина		
Провер.	Журавлева		
Н.контр.	Теплякова		

РМ-2919-04

1ЛНФЧ 10-1-чс
1ЛНФЧ 10-2-чс
Армирование

Стадия	Лист	Листов
Р	46	

МНИИТЭП
Мастерская 1

СОГЛАСОВАНО

Инв.N подл. | Подпись и дата | Взам. инв.N

Карт. 1Н366

Армирование панели 1ЛНФЧ10-1

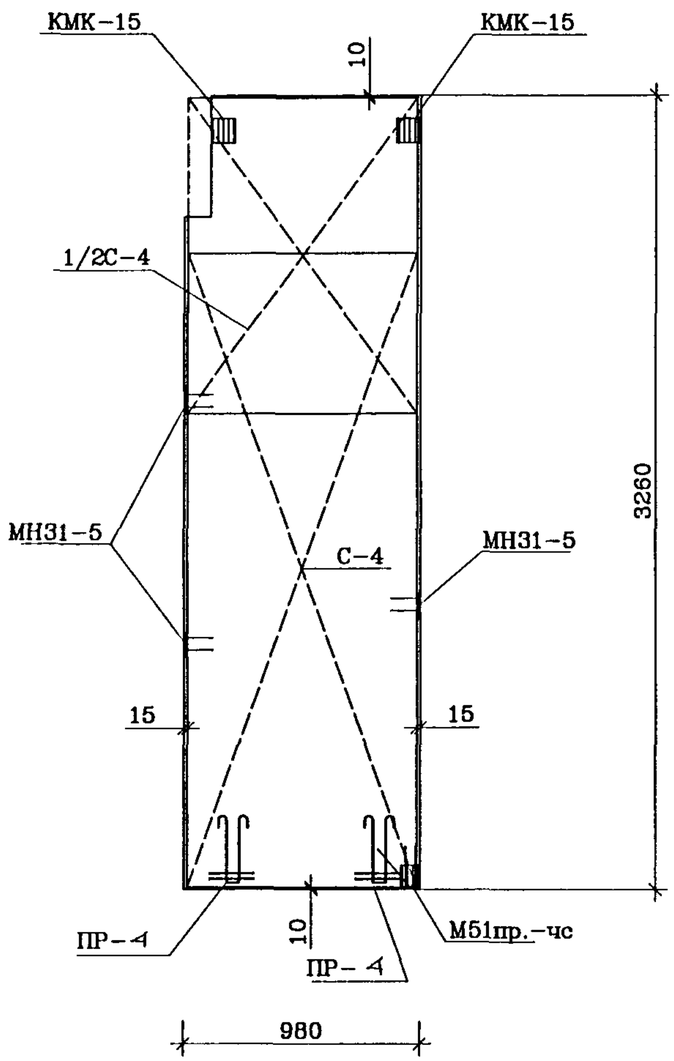

Спецификация стали				
NN п/п	Марка детали	Кол. шт.	Масса, кг. Одной детали	Масса, кг. Всех деталей
1	С-4	3	2.44	7.32
2	С-50	2	1.60	3.20
3	С-70	1	1.60	1.60
4	П-1	2	1.21	2.42
5	ДС-1	3	1.07	3.21
6	СК-1	11	0.03	0.33
7	СК-4	2	0.32	0.64
8	Ш-1	6	0.03	0.18
9	С-147	0.3	2.37	0.79
10	М51лев-чс	1	1.66	1.66
11	КМК-15	2	0.86	1.72
12	10С1лев	1	1.25	1.25
13	МН31-5	5	0.91	4.55
14	ПР-4	2	1.79	3.58
			Итого	32.45

Армирование панели 1ЛНФЧ10-2 зеркально

СОГЛАСОВАНО

Взам. инв.N

Подпись и дата

Инв.N подл.. 1033832

Рук.маст.	Надысев	
Гл.инж.	Янко	
ГИП	Теплякова	
Исполн.	Субботина	
Провер.	Журавлева	
Н.контр.	Теплякова	

РМ-2919-04

1ЛНФЧ10-1-чс
1ЛНФЧ10-2-чс
Армирование

Стадия	Лист	Листов
Р	47	

МНИИТЭП
Мастерская 1

Карт. 1Н366

Раскладка утеплителя 1ЛНФЧ 10-1

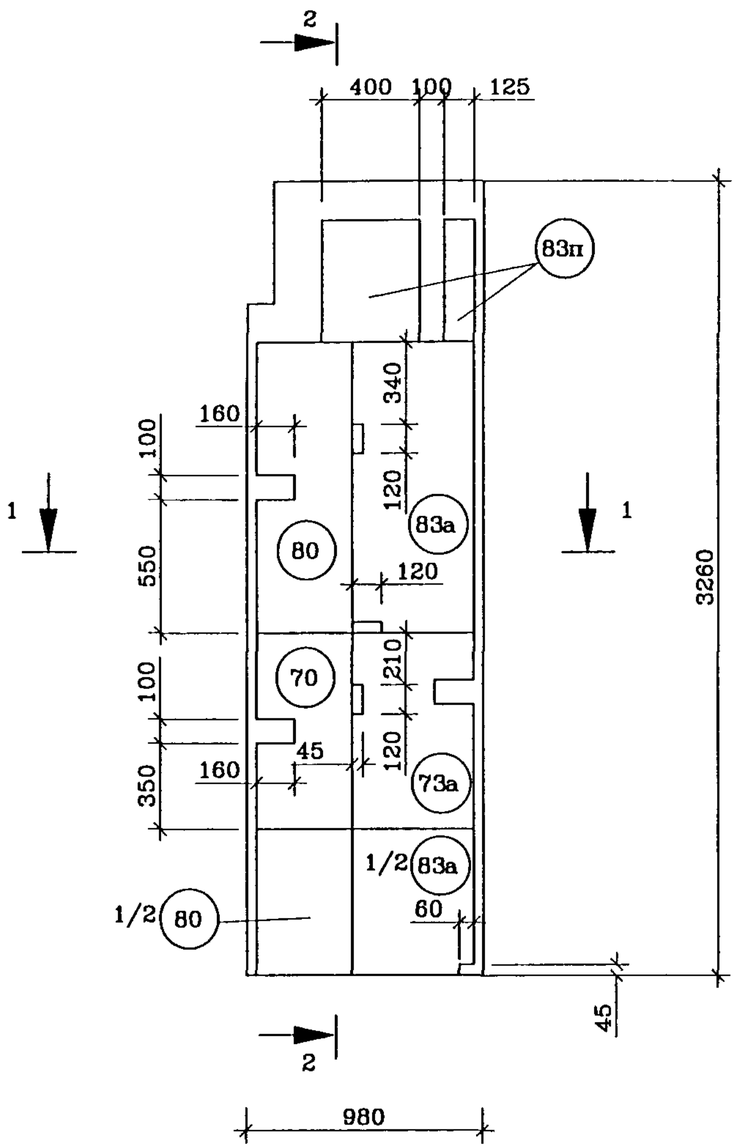

2-2

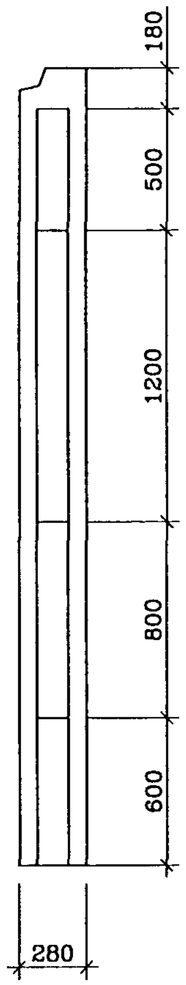

1-1

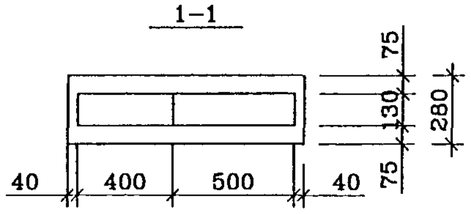

NN поз.	Размеры. мм.			Кол. шт.
	Длина	Ширина	Толщина	
80	1200	400	130	1.5
83а	1200	500	130	1.5
73а	800	500	130	1
70	800	400	130	1
83п	п.м.	500	130	0.53

Раскладка уткплителя 1ЛНФЧ 10-2 зеркальна

СОГЛАСОВАНО

Взам. инв.N

Подпись и дата

Инв.N подл. 103393р

Рук.маст.	Надысев		
Гл.инж.	Янко		
ГИП	Теплякова		
Исполн.	Субботина		
Провер.	Журавлева		
Н.контр.	Теплякова		

РМ-2919-04

1ЛНФЧ 10-1-чс
1ЛНФЧ 10-2-чс
Раскладка утеплителя

Стадия	Лист	Листов
Р	48	

МНИИТЭП
Мастерская 1

Хар. 1Н366

Марка детали	Эскиз	NN поз.	Сечение мм.	Кол шт.	Длина Позиции мм.	Длина На деталь м.	Масса, кг. Позиции	Масса, кг. Детали
М51-2пр.-чс	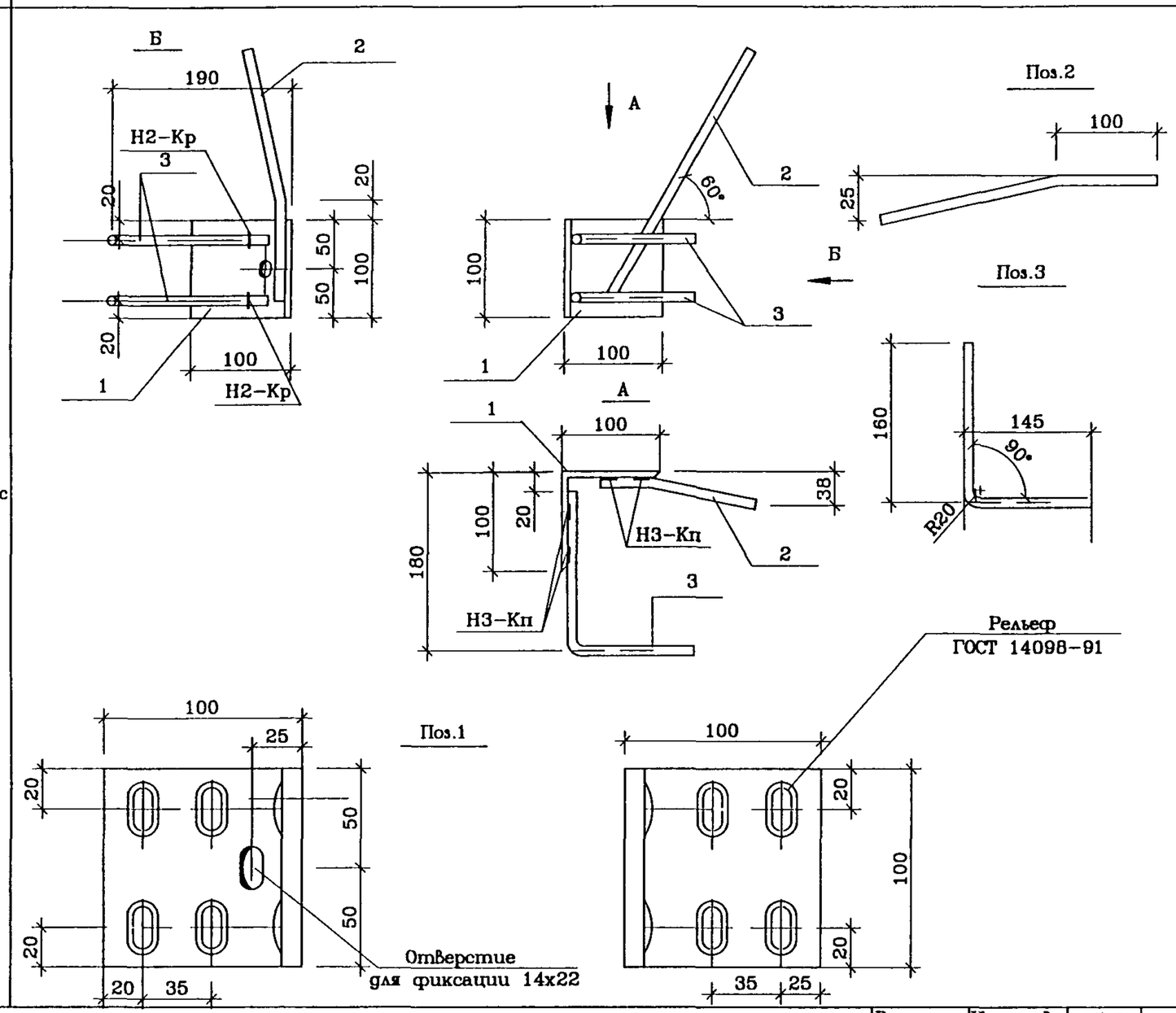	1	∟100x10	1	100	0 10	1.06	1.60
		2	⌀10А11	1	260	0.26	0.16	
		3	⌀10А11	2	310	0.62	0.38	

На чертеже изображена закладная М51пр.-чс
М51-2лев.-чс-зеркальна

Сварка по ГОСТ 14098-91

Рук.маст.	Надысев	
Гл.инж.	Янко	
ГИП	Теплякова	
Исполн.	Субботина	
Провер.	Журавлева	
Н.контр.	Алферов	

РМ-2919-04

М51-2пр./лев.-чс
Закладная деталь

Стадия	Лист	Листов
Р	1А	

МНИИТЭП
Мастерская 1

СОГЛАСОВАНО

Взам. инв.N

Подпись и дата

Инв.N подл. 10339

Карт. 14366

NN пп	Шифр	Наименование	Кол-во листов	Дата ввода	Дата отмены
1	2	3	4	5	6
	РМ-2919-04	Панели наружных стен трехслойные машинного помещения лифтов для жилых секций серии П44Т (производства Краснопресненского завода ЖБК)		Приказ N-29-ТО от 28.07.04	
		Рабочие чертежи			
		Содержание лист 1с	1		
		Пояснительная записка лист 1п	1		
		Номенклатура изделий листы 1н-4н	4		
		Облицовка, общие виды, амирование, раскладка утеплителя листы 1-48	48		
		Арматура лист 1а	1		
		Информационная карта лист 1и	1		

NN пп	Шифр	Наименование	Кол-во листов	Дата ввода	Дата отмены
1	2	3	4	5	6

Инв.N подл. 1033840 | Подпись и дата | Взам. инв.N

РМ-2919-04

Информационная карта

Стадия	Лист	Листов
Р	1и	1

МНИИТЭП
Мастерская 1

Карт. 1Н366