ОТРАСЛЕВОЙ
ТИПОВОЙ ПРОЕКТ

801-2-100.12.87

КОРОВНИК НА 200 КОРОВ С АВТОМАТИЧЕСКОЙ ПРИВЯЗЬЮ

(СТЕНЫ КИРПИЧНЫЕ)

АЛЬБОМ П

СТРОИТЕЛЬНЫЕ ИЗДЕЛИЯ

ОТРАСЛЕВОЙ

ТИПОВОЙ ПРОЕКТ

801-2-100.12.87

КОРОВНИК НА 200 КОРОВ С АВТОМАТИЧЕСКОЙ ПРИВЯЗЬЮ

(СТЕНЫ КИРПИЧНЫЕ)

АЛЬБОМ II

СТРОИТЕЛЬНЫЕ ИЗДЕЛИЯ

Разработан институтом Гипронисельхоз

Утвержден Госагропромом СССР распорядительным письмом от 27.10.87 № 805-42/35. Введен в действие институтом "Гипронисельхоз", приказ от 06.11.87 № 244-п

Главный инженер института В.А.Черноярoв

Главный инженер проекта В.М.Олферьев

Альбом II

Обозначение	Наименование	Стр.	Примечание
КЖИ-ДО	Содержание альбома	2	
КЖИ-ТТ1	Технические требования к изго-	3	
	товлению сборных железобетонных		
	изделий		
КЖИ-ТТ2	Технические требования к изго-	3	
	товлению арматурных и закладных		
	изделий		
КЖИ-100	Ферма 1ФТ6-4АIIIт-П-а, 1ФТ6-6АIIIт-П-а,	4	
	1ФТ9-4АIVт-П-а, 1ФТ9-6АIVт-П-а		
КЖИ-100 СБ	Ферма 1ФТ6-4АIIIт-П-а, 1ФТ6-6АIIIт-П-а,	5	
	1ФТ9-4АIVт-П-а, 1ФТ9-6АIVт-П-а.		
	Сборочный чертеж		
КЖИ-200	Балка БС6-4АIV-П-а, БС6-5АIV-П-а,	6	
	БС7,5-4АIV-П-а, БС7,5-5АIV-П-а,		
	1БСТ6-2АIVт-1, 1БСТ6-2АIVт-2,		
	1БСП12-3АIV-Н-а.		
КЖИ-200 СБ	Балка БС6-4АIV-П-а, БС6-5АIV-П-а,	7	
	БС7,5-4АIV-П-а, БС7,5-5АIV-П-а,		
	1БСТ6-2АIVт-1, БСТ6-2АIVт-2,		
	1БСП12-3АIV-Н-а		
	Сборочный чертеж		
КЖИ-300	Плита покрытия типа	8,9	
	1ПГ, 1ПВ, 2ПГ, 2ПВ.		

Привязан

Инв. №

Взам. инв. № | Подпись и дата | Инв. № подл.

Нач.отд.	Висаргузов		
Н.контр.	Харламова		
Гл.констр.	Одешко		
Гл.спец.	Алексеенко		
Ст.инж.	Поганова		

801-2-100.12.87 - КЖИ-ДО

Содержание альбома

Стадия	Лист	Листов
Р	1	2

ГИПРОНИСЕЛЬХОЗ

Копировал — Формат А4

Обозначение	Наименование	Стр.	Примечание
КЖИ-300 СБ	Плита покрытия типа	10;11	
	1ПГ, 1ПВ, 2ПГ, 2ПВ.		
	Сборочный чертеж		
КЖИ-300 РС	Ведомость расхода стали на до-	12	
	полнительные закладные изделия		
КЖИ-400	Опорная подушка ОП4-5а, ОП4-5б	13	
КЖИ-500	Колонна 2К57.3-1-а	14	
КЖИ-М1.000	Изделие закладное М1	14	
КЖИ-МН1.000	Изделие закладное МН1÷МН15	15,16	
КЖИ-МН1.000 СБ	Изделие закладное МН1÷МН15	17	
	Сборочный чертеж		
КЖИ-МС1.000	Изделие соединительное МС1.	18	
КЖИ-МС2.000	Изделие соединительное МС2	18	
КЖИ-МС3.000	Изделие соединительное МС3.	19	
КЖИ-МС4.000	Изделие соединительное МС4	19	
КЖИ-ПВ1.000	Подвеска ПВ1÷ПВ7.	20	
КЖИ-ПВ1.000 СБ	Подвеска ПВ1÷ПВ7	21	
	Сборочный чертеж		
КЖИ-М2.000	Изделие закладное М2.	22	
КЖИ-МИ1.000	Изделие металлическое МИ1.	22	
КЖИ-МИ2.000	Изделие металлическое МИ2.	23	
КЖИ-Щ1.000	Металлический щит Щ1.	23	
КЖИ-МС5.000	Изделие соединительное МС5	24	
КЖИ-КМ1.000	Крышка металлическая КМ1	24	
КЖИ-600	Перемычка 5ПГ35-37а, 7ПГ35-52а	25	
КЖИ-МИ3.000	Изделие закладное МИ3	26	

Привязан

Инв. №

Взам. инв. № | Подпись и дата | Инв. № подл.

801-2-100.12.87 - КЖИ-ДО

Лист 2

Копировал — Формат А4

3

Альбом II

1. Технические требования к изготовлению сборных железобетонных изделий принимать в соответствии с указаниями на чертежах примененных серий и дополнительных требований указанных на листах основного комплекта марки КЖ.

2. Изготовление изделий вести в соответствии с требованиями:

ГОСТ 13015.0-83 Конструкции и изделия бетонные и железобетонные сборные. Общие технические требования

ГОСТ 13015.1-81 Конструкции и изделия бетонные и железобетонные сборные. Правила приемки.

ГОСТ 13015.2-81 Конструкции и изделия бетонные и железобетонные сборные. Правила маркировки.

ГОСТ 13015.3-81 Конструкции и изделия бетонные и железобетонные сборные. Документ о качестве

ГОСТ 13015.4-84. Правила транспортировки и хранения

3. Для обеспечения требуемой толщины защитного слоя бетона, под арматуру следует устанавливать специальные прокладки из плотного цементно-песчаного раствора состава 1:2, асбестоцемента или из пластмассы.

Предусматривать стальные прокладки или фиксаторы, выходящие на поверхность бетона, не допускается

Привязан

Инв №

Нач.отд.	Вислогузов		
Н.контр.			
Гл.спец.	Олешко		
Гл.спец.	Алексеенко		
Ст.инж.	Потапова		

801-2-100.12.87 - КЖИ-ТТ1

Технические требования к изготовлению сборных железобетонных изделий.

Стадия	Лист	Листов
Р		1

Гипросельхоз

Взам инв. № | Подпись и дата | Инв. № подл.

Копировал | Формат А4

1. Изготовление арматурных и закладных изделий вести в соответствии с требованиями следующих нормативных документов.

ГОСТ 10922-75. Арматурные изделия и закладные детали сварные для железобетонных конструкций.

ГОСТ 19292-73. Соединения сварные элементов закладных деталей сборных железобетонных конструкций. Контактная и автоматическая сварка плавлением. Основные типы и конструктивные элементы.

СН 393-78 Инструкция по сварке соединений арматуры и закладных деталей железобетонных конструкций

ГОСТ 14098-68 Соединения сварные арматуры железобетонных изделий и конструкций

Контактная и ванная сварка Основные типы и конструктивные элементы

2. Сварку сеток производить во всех точках пересечения стержней

3 Для сборки плоских каркасов в пространственный рекомендуется использовать типовые кондукторы.

4 Сварные швы выполнять электродами типа Э42 по ГОСТ 9467-75

Привязан

Инв №

Нач.отд.	Вислогузов		
Н.контр.	Харламова		
Гл.конст.	Олешко		
Гл.спец.	Алексеенко		
Ст.инж.	Потапова		

801-2-100.12.87 - КЖИ-ТТ2

Технические требования к изготовлению арматурных и закладных изделий

Стадия	Лист	Листов
Р		1

Гипросельхоз

Взам инв. № | Подпись и дата | Инв. № подл.

Копировал | Формат А4

АЛЬБОМ III

Формат	Зона	Поз.	Обозначение	Наименование	Кол. на исполн. КЖИ-100						Примечание
					–	01	02	03			
				Документация							
А4			КЖИ - ТТ1	Технические требования							
				к изготовлению сборных							
				железобетонных изделий							
А3			КЖИ - 100 СБ	Сборочный чертеж							
				Сборочные единицы							
А3		1	1.063.1 - 1.01 - 1 - 02	Ферма 1ФТ6 - 4АIIIТ - П	1						
А3		2	1.063.1 - 1.01 - 1 - 03	1ФТ6 - 6АIIIТ - П		1					
А3		3	1.063.1 - 1.01 - 2 - 22	1ФТ9 - 4АIVТ - П			1				
А3		4	1.063.1 - 1.01 - 2 - 24	1ФТ9 - 6АIVТ - П				1			
А4		5	1.400 - 6/76 л. 84	Изделие закладное М4-1-4	2	2					1,4 кг
А4		6	1.400 - 6/76 л. 85	М4-3-2			2	2			2,4 кг
А4		7	1.063.1 - 1.02 - 01 60	М1			2	2			1,5 кг

Остальное - см. фермы 1ФТ6-4АIIIТ-П, 1ФТ6-6АIIIТ-П, 1ФТ9-4АIVТ-П, 1ФТ9-6АIVТ-П по серии 1.063.1-1, вып 1,2.

Инв. № подл. 1541/К 7 09 КЖ1 | Подпись и дата | Взам. инв. № 5

Привязан

Инв. №

Нач. отд.	Высогузов		
Н. контр.	Харламова		
Гл. констр.	Олешко		
Гл. спец.	Алексеенко		
Ст. инж.	Потапова		

601-2-100.12.87-КЖИ-100

Ферма 1ФТ6-4АIIIТ-П-а, 1ФТ6-6АIIIТ-П-а, 1ФТ9-4АIVТ-П-а, 1ФТ9-6АIVТ-П-а

Стадия	Лист	Листов
Р		1

РИПРОНИСЕЛЬХОЗ

Копировал

Формат А3

5

Рис. 1

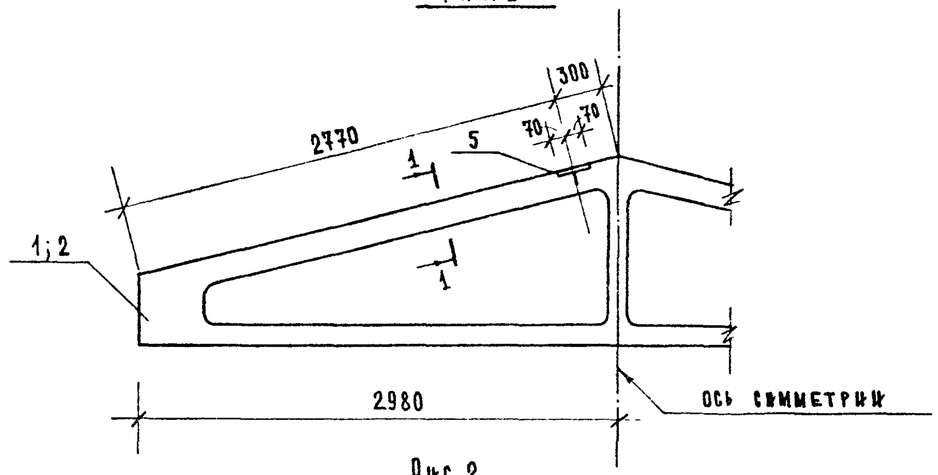

Рис. 2

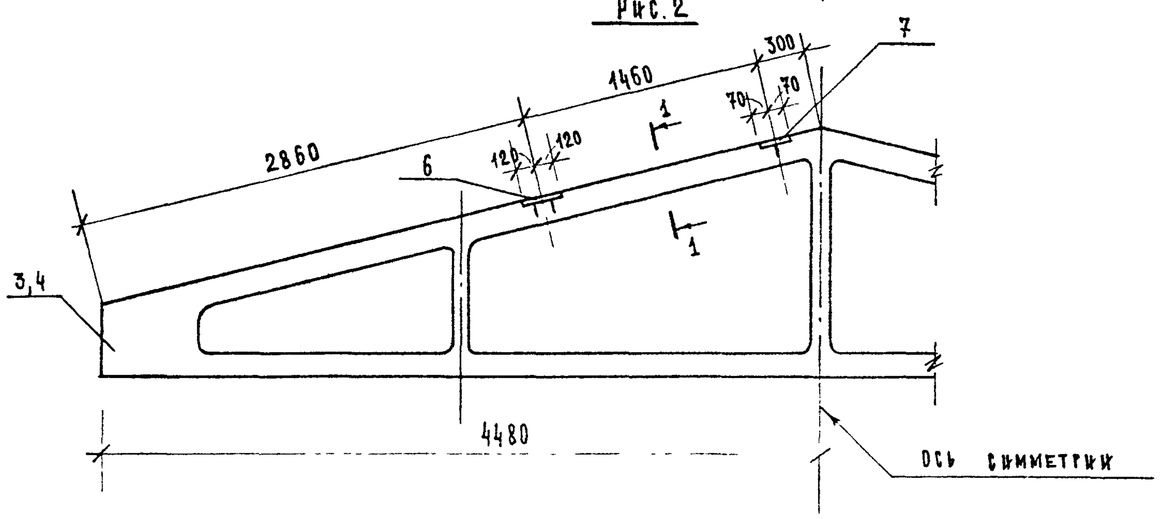

1-1

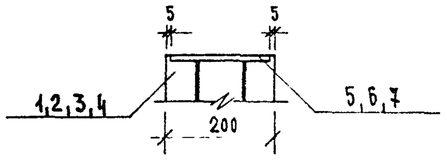

Обозначение	Марка	Рис.	Масса ед., кг
КЖИ-100	1ФТ6-4А$\overline{III}$Т-П-а	1	1000
-01	1ФТ6-6А$\overline{III}$Т-П-а	1	1000
-02	1ФТ9-4А$\overline{IV}$Т-П-а	2	1800
-03	1ФТ9-6А$\overline{IV}$Т-П-а	2	1800

Ведомость расхода стали на дополнительные закладные изделия, кг

Марка элемента	Изделия закладные							Всего
	Арматура класса			Прокат марки				
	А-$\overline{III}$			Вст.3 кп2				
	ГОСТ 5781-82			ГОСТ 103-76				
	ф 8		Итого	-6х140	-6х190		Итого	
1ФТ6-4А$\overline{III}$Т-П-а	0,2		0,2	2,6			2,6	2,8
1ФТ6-6А$\overline{III}$Т-П-а								
1ФТ9-4А$\overline{IV}$Т-П-а	0,9		0,9	2,5	4,4		6,9	7,8
1ФТ9-6А$\overline{IV}$Т-П-а								

1. Поз. 1÷7 см. отдать на листе КЖИ-100.

Привязан

Инв. №

Нач. отд.	Высоцкий	
Н. контр.	Карлаков	
Гл. конст.	Олешко	
Гл. спец.	Алексеенко	
Инж.	Потапова	

801-2-100.12 87-КЖИ-100 СБ

Ферма 1ФТ6-4А$\overline{III}$Т-П-а, 1ФТ6-6А$\overline{III}$Т-П-а, 1ФТ9-4А$\overline{IV}$Т-П-а, 1ФТ9-6А$\overline{IV}$Т-П-а
Сборочный чертеж

Стадия	Масса	Масштаб
Р	см. таб.	—
Лист	Листов 1	

ГИПРОНИСЕЛЬХОЗ

Инв. № подл. 1541/С | Подпись и дата | Взам. инв. №

Копировал

Формат А3

Формат	Зона	Поз.	Обозначение	Наименование	Кол. на исполн. КЖИ-200								Примечание
					–	01	02	03	04	05	06		
				ДОКУМЕНТАЦИЯ									
А4			КЖИ-ТТИ	Технические требования									
				к изготовлению сборных									
				железобетонных изделий									
А3			КЖИ-200 СБ	Сборочный чертеж									
				СБОРОЧНЫЕ ЕДИНИЦЫ									
А3		1	1.862.1-5.1-1-03	Балка БС6-4АIV-П	1								
А3		2	1.862.1-5.1-1-04	БС6-5АIV-П		1							
А3		3	1.862.1-5.1-2-03	БС7,5-4АIV-П			1						
А3		4	1.862.1-5.1-2-04	БС7,5-5АIV-П				1					
А3		5	1.462.1-10/80.1-1-01	1БСТ6-2АIVт-1					1				
А3		6	1.462.1-10/80.1-1-01	1БСТ6-2АIVт-2						1			
А3		7	1.462.1-1/81.01-1-29	1БСП12-3АIV-Н							1		
А4		8	1.862.1-5.2-090	Изделие закладное М-2	3	3	4	4					1,7 кг
А4		9	1.400-6/76 л.84	М4-1					2	2	2		1,4 кг
А4		10	1.400-6/76 л.85	М4-3					3	1	3		2,4 кг

Остальное – см. балки БС6-4АIV-П, БС6-5АIV-П, БС7,5-4АIV-П, БС7,5-5АIV-П по серии 1.862.1-5, вып. 1,
балки 1БСТ6-2АIVт и 1БСТ6-2АIVт по серии 1.462.1-10/80, вып. 1;
балку 1БСП12-3АIV-Н по серии 1.462.1-1/81, вып. 1

Привязан

Инв. №

Нач. отд.	Вислогузов	
Н. контр.	Харитонова	
Гл. конст.	Олецко	
Гл. спец.	Алексеенко	
Ст. инж.	Пугачева	

801-2-100.12.87 - КЖИ-200

Балка БС6-4АIV-П-а, БС6-5АIV-П-а, БС7,5-4АIV-П-а, БС7,5-5АIV-П-а, 1БСТ6-2АIVт-1, 1БСТ6-2АIVт-2, 1БСП12-3АIV-Н-а.

Стадия	Лист	Листов
Р		1

ГИПРОНИСЕЛЬХОЗ

Инв. № подл. | Подпись и дата | Взам. инв. №

Копировал

Формат А3

Альбом III

Рис.1

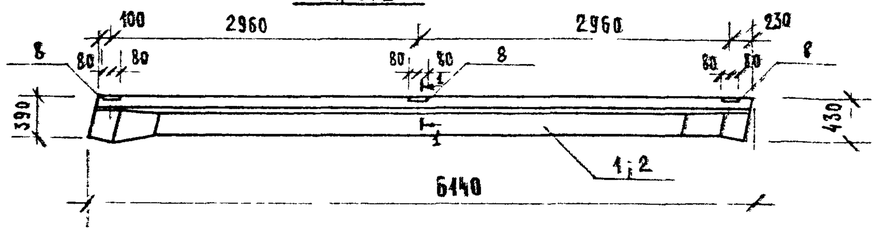

Рис 2

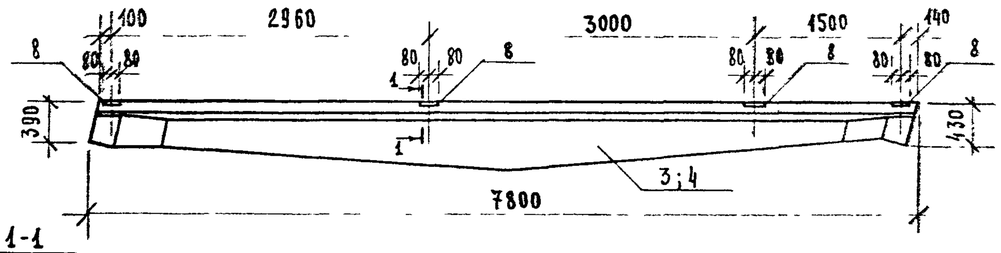

1-1

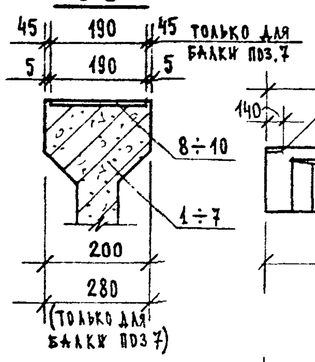

Рис.3

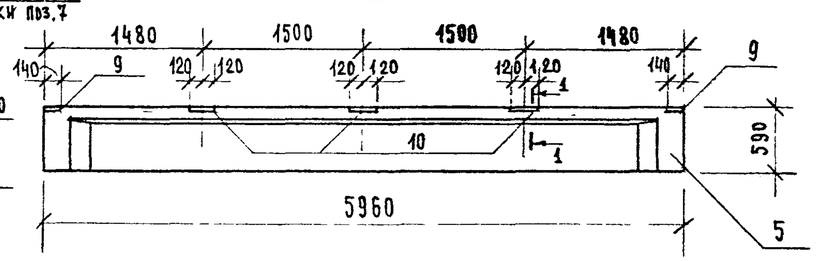

Рис.4

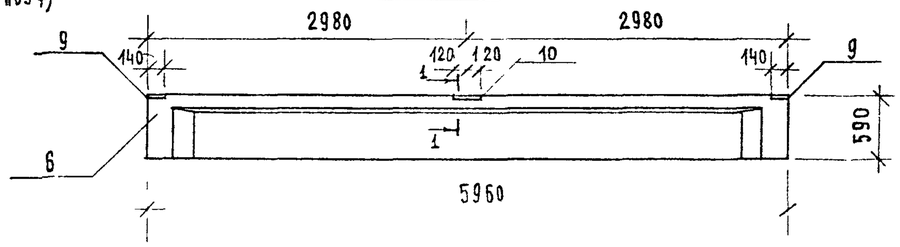

Рис 5

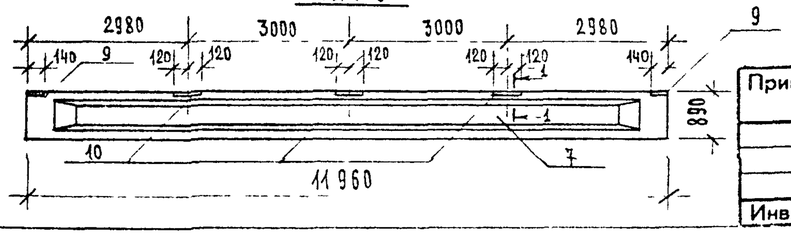

Обозначение	Марка	Рис.	Масса ед., кг
КЖИ-200	БСБ-4АIV-П-а	1	800
-01	БСБ-5АIV-П-а	1	800
-02	БС7,5-4АIV-П-а	2	1050
-03	БС7,5-5АIV-П-а	2	1050
-04	1БСТБ-2АIVТ-1	3	1150
-05	1БСТБ-2АIVТ-2	4	1150
-06	1БСП12-3АIV-Н-а	5	4500

Ведомость расхода стали на дополнительные закладные изделия, кг

Марка элемента	Изделия закладные							Всего
	Арматура класса			Прокат марки				
	А-III			ВСТ3 КП2				
	ГОСТ 5781-82			ГОСТ 103-76				
	ф 8		Итого	-6х140	-6х160	-6х190	Итого	
БСБ-4АIV-П-а БСБ-5АIV-П-а	0,7		0,7		4,4		4,4	5,1
БС7,5-4АIV-П-а БС7,5-5АIV-П-а	1,0		1,0		5,8		5,8	6,8
1БСТБ-2АIVТ-1 1БСП12-3АIV-Н-а	0,8		0,8	2,6		6,6	9,2	10,0
1БСТБ-2АIV-2	0,4		0,4	2,6		2,2	4,8	5,2

1. Поз. 1÷10 смотреть на листе КЖИ-200.

Привязан

Инв. №

Нач.отд.	Васлогузов	
Н.контр.	Харламов	
Гл.конструктор	Олешко	
Гл.спец.	Алексеенко	
Ст.инж.	Потапова	

801-2-100.12.87 - КЖИ-200 СБ

Балка БСБ-4АIV-П-а, БСБ-5АIV-П-а, БС7,5-4АIV-П-а, БС7,5-5АIV-П-а, 1БСТБ-2АIVТ-1, 1БСТБ-2АIVТ-2, 1БСП12-3АIV-Н-а. Сборочный чертеж

Стадия	Масса	Масштаб
Р	см.табл.	1:100 1:50 1:10
Лист	Листов 1	

Гипронисельхоз

Взам. инв. №

Подпись и дата 1.5.88 КЖ

Инв. № подл. 1-1/8

Копировал

Формат А3

Альбом III

Формат	Зона	Поз.	Обозначение	Наименование	Кол. на исполн КЖИ-300 —	01	02	03	04	05	06	07	08	09	10	11	12	13	14	15	16	17					Примечание
				ДОКУМЕНТАЦИЯ																							
А4			КЖИ-ТТ1	Технические требования к изготовлению сборных железобетонных изделий																							
А3			КЖИ-300 СБ	Сборочный чертеж																							
А3			КЖИ-300 РС	Ведомость расхода стали																							
				СБОРОЧНЫЕ ЕДИНИЦЫ																							
А3		1	1.865.1-4/84.1-1	Плита 1ПГ-1АIVТ-Н	1																						
А3		2	1.865.1-4/84.1-2	1ПВ4-1АIVТ-Н		1																					
А3		3	1.865.1-4/84.1-1-01	1ПГ-2АIVТ			1	1	1																		
А3		4	1.865.1-4/84.1-2-01	1ПВ4-2АIVТ						1	1																
А3		5	1.865.1-4/84.1-2-10	1ПВ7-2АIVТ-П								1															
А3		6	1.865.1-4/84.1-1-02	1ПГ-3АIVТ-П									1	1													
А3		7	1.865.1-4/84.1-2-02	1ПВ4-3АIVТ-П											1												
А3		8	1.865.1-4/84.1-2-11	1ПВ7-3АIVТ-П												1											
А3		9	1.865.1-4/84.3-1-01	2ПГ-2АIVТ-Н													1										
А3		10	1.865.1-4/84.3-2	2ПВ4-2АIVТ-Н														1									
А3		11	1.865.1-4/84.3-2-23	2ПВ10-5АIVТ-Н															1								
А3		12	1.865.1-4/84.3-2-24	2ПВ10-6АIVТ-Н																1							
А3		10	1.865.1-4/84.3-2	2ПВ4-2АIVТ-П																	1						
А3		13	1.865.1-4/84.3-2-01	2ПВ4-3АIVТ-П																		1					
А4		14	1.865.1-4/84.4-150	Изделие закладное М11													2	2	2	2							0,8 кг
А4		15	1.865.1-4/84.2-210	М13				3	3		3	3	3	3	3	3											0,3 кг
А4		16	1.865.1-4/84.2-190	М11	2	2	2		2	2				2													0,9 кг

Взам инв. №

Подпись и дата

Инв. № подл. 2571/4

Привязан

Инв №

Нач. отд.	Высторгузов	
Н. контр.	Харланова	
Гл. конст.	Олешко	
Гл. спец.	Алексеенко	
Ст. инж.	Потапова	

801-2-100.12.87-КЖИ-300

Плита покрытия типа 1ПГ, 1ПВ, 2ПГ, 2ПВ.

Стадия	Лист	Листов
Р	1	2

Гипрогазгидроспецгаз

Копировал

Формат А3

9

АЛЬБОМ II

Формат	Зона	Поз.	Обозначение	Наименование	Кол. на исполн. КЖИ-300											Примечание
					18	19	20	21	22	23	24	25				
				Документация												
А4			КЖИ-ТТ1	Технические требо-												
				вания к изготовлению												
				сборных железобетон-												
				ных изделий												
А3			КЖИ-300 СБ	Сборочный чертеж												
А3			КЖИ-300 РС	Ведомость расхода стали												
				Сборочные единицы												
А3		9	1.865.1-4/84.3-1-01	Плита 2ПГ-2АIVт-П	1											
А3		17	1.865.1-4/84.3-1-02	2ПГ-3АIVт-П		1										
А3		18	1.865.1-4/84.3-2-10	2ПВ7-2АIVт-П			1									
А3		19	1.865.1-4/84.3-2-11	2ПВ7-3АIVт-П				1								
А3		2	1.865.1-4/84.1-2	1ПВ4-1АIVт-Н					1							
А3		20	1.865.1-4/84.1-2-09	1ПВ7-1АIVт-Н						1						
А3		4	1.865.1-4/84.1-2-01	1ПВ4-2АIVт-Н							1					
А3		5	1.865.1-4/84.1-2-10	1ПВ7-2АIVт-Н								1				
А4		14	1.865.1-4/84 4-150	Изделие закладное М11	2	2	2	2								0,8 кг
А4		15	1.865.1-4/84 2-210	М13												0,3 кг
А4		16	1.865.1-4/84.2-190	М11					2	2	2	2				0,9 кг

Остальное см. плиты типа 1ПГ, 1ПВ - по серии 1.865.1-4/84, вып.1,
плиты типа 2ПГ, 2ПВ - по серии 1.865.1-4/84, вып.3

Привязан

Инв. №

801-2-100.12.87-КЖИ-300

10

Лист 2

Инв. № подл. | Подпись и дата | Взам. инв. №

1541/01 1.09.87

Альбом II

Рис. 1

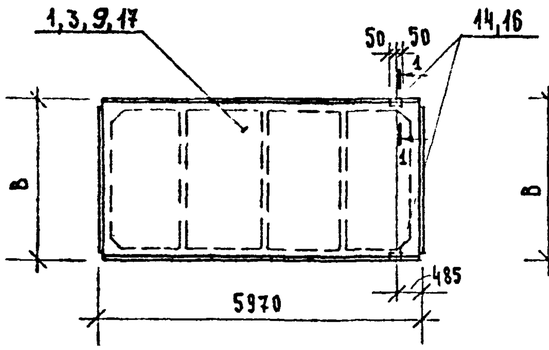

Рис. 2

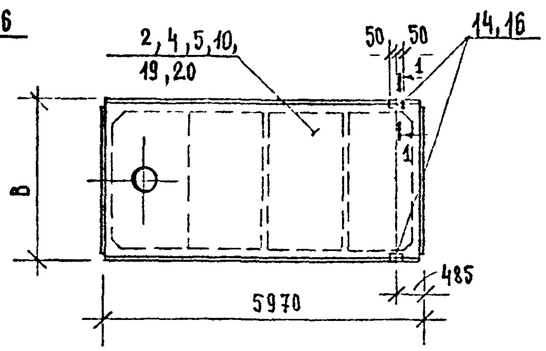

Рис. 5

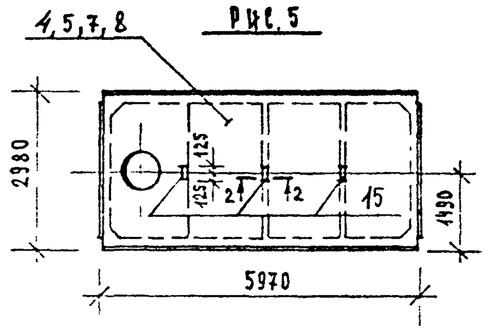

Рис. 3

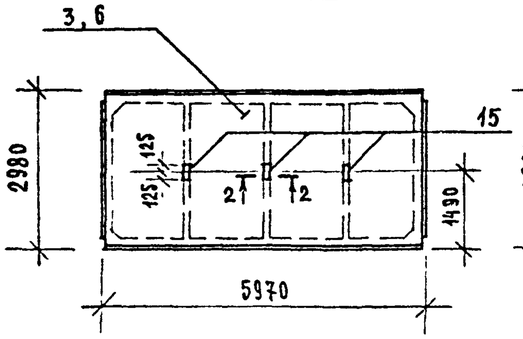

Рис. 4

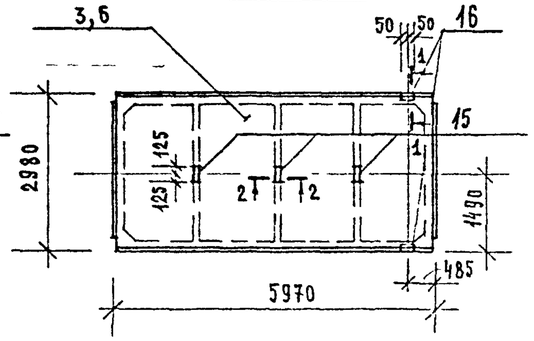

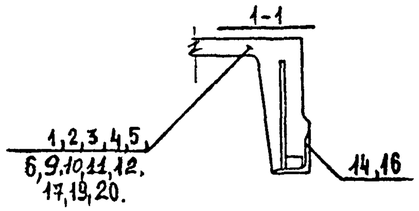

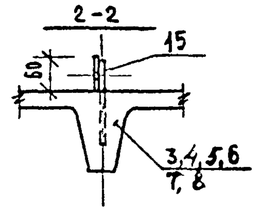

Инв. № подл	Подпись и дата	Взам. инв. №
1541/11	7.09.88г	

Привязан

Инв. №

НАЧ. ОТД.	ВИСЛОГУЗОВ	
Н. КОНСТР.	ХАРАМОВА	
ГА КОНСТР.	ОЛЕШКО	
ГА СПЕЦ.	АЛЕКСЕЙКО	
СТ. ИНЖ.	ПОТАПОВА	

801-2-100.12.87-КЖИ-300 СБ

ПЛИТА ПОКРЫТИЯ ТИПА 1ПГ, 1ПВ, 2ПГ, 2ПВ. СБОРОЧНЫЙ ЧЕРТЕЖ

Стадия	Масса	Масштаб
Р	СМ. ТАБЛ.	1:100 1:10
Лист 1	Листов 2	

ГИПРОНИСЕЛЬХОЗ

КОПИРОВАЛ

ФОРМАТ А3

Альбом III

Рис. 6

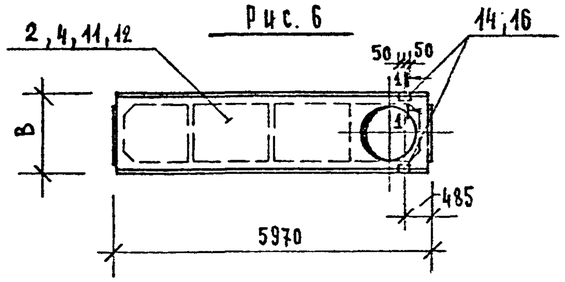

Рис. 7

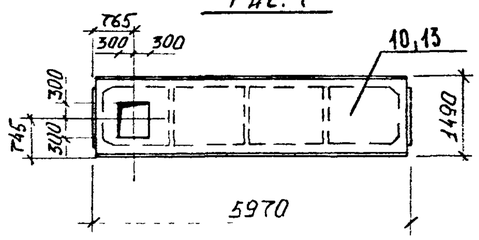

Обозначение	Марка	Рис.	Размеры, мм B	Масса, кг ед.
КНП-300	1ПГ-1АIVт-Н-а	1	2980	2240
-01	1ПВ4-1АIVт-Н-а	2		2900
-02	1ПГ-2АIVт-Н-а	1		2250
-03	1ПГ-2АIVт-П-а	3		
-04	1ПГ-2АIVт-П-б	4		
-05	1ПВ4-2АIVт-Н-а	2		2900
-06	1ПВ4-2АIVт-П-а	5		
-07	1ПВ7-2АIVт-П-а	5		2850
-08	1ПГ-3АIVт-П-а	3		2250
-09	1ПГ-3АIVт-П-б	4		
-10	1ПВ4-3АIVт-П-а	5		2900
-11	1ПВ7-3АIVт-П-а	5		2850
-12	2ПГ-2АIVт-Н-а	1	1490	1230
-13	2ПВ4-2АIVт-Н-а	2		1530
-14	2ПВ10-5АIVт-Н-а	6		1750
-15	2ПВ10-6АIVт-Н-а	6		
-16	2ПВ4-2АIVт-П-а	7		1530
-17	2ПВ4-3АIVт-П-а	7		
-18	2ПГ-2АIVт-П-а	1		1230
-19	2ПГ-3АIVт-П-а	1		
-20	2ПВ7-3АIVт-П-а	2		1450
-21	2ПВ7-3АIVт-П-а	2		
-22	1ПВ4-1АIVт-Н-б	6	2980	2900
-23	1ПВ7-1АIVт-Н-а	2		2850
-24	1ПВ4-2АIVт-Н-б	6		2900
-25	1ПВ7-2АIVт-Н-а	2		2850

Привязан

Инв. №

801-2-100.12.87 - КНП-300 СБ

Лист 2

Инв. № подл. | Подпись и дата | Взам. инв. №

КОПИРОВАЛ

ФОРМАТ А3

Альбом II

Марка элемента	Изделия закладные										Всего, кг
	Арматура класса			Прокат марки						Итого	
	А-III			Вст.3 кп2							
	ГОСТ 5781-82			ГОСТ 103-76			ГОСТ 8509-72				
	Ф8	Ф10	Итого	-6×60	-8×18	Итого	L63×63×6	L70×70×6	Итого		
1ПГ-1АIVт-Н-а		0,4	0,4		0,16	0,16		1,2	1,2	1,36	1,8
1ПВ4-1АIVт-Н-а											
1ПВ4-1АIVт-Н-б											
1ПВ7-1АIVт-Н-а											
1ПГ-2АIVт-Н-а											
1ПВ4-2АIVт-Н-а											
1ПВ4-2АIVт-Н-б											
1ПВ7-2АIVт-Н-а											
1ПГ-2АIVт-П-а		0,6	0,6	0,3		0,3				0,3	0,9
1ПВ4-2АIVт-П-а											
1ПВ7-2АIVт-П-а											
1ПГ-3АIVт-П-а											
1ПВ4-3АIVт-П-а											
1ПВ7-3АIVт-П-а											
1ПГ-2АIVт-П-б		1,0	1,0	0,3	0,16	0,46		1,2	1,2	1,66	2,7
1ПГ-3АIVт-П-б											
2ПГ-2АIVт-Н-а	0,32		0,32		0,08	0,08	1,2		1,2	1,28	1,6
2ПВ4-2АIVт-Н-а											
2ПВ10-5АIVт-Н-а											
2ПВ10-6АIVт-Н-а											
2ПГ-2АIVт-П-а											
2ПГ-3АIVт-П-а											
2ПВ7-2АIVт-П-а											
2ПВ7-3АIVт-П-а											

Инв.№ подл. | Подпись и дата | Взам.инв.№

Привязан

Инв. №

Нач.отд.	Вислогузов	
Гл.конструктор	Харламова	
Гл.спец.	Олешко	
Ст.инж.	Алексеенко	
	Потапова	

801-2-100.12.87 - КЖИ-300 РС

Ведомость расхода стали на дополнительные закладные изделия.

Стадия	Лист	Листов
Р		1

Гипронисельхоз

Копировал

Формат А3

Альбом II

Рис.1

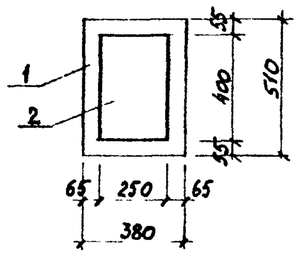

Рис.2

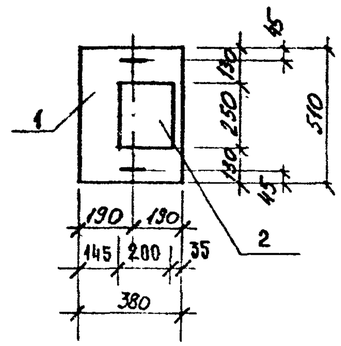

Формат	Зона	Поз	Обозначение	Наименование	Кол на испол			Примечание
						01		
				Документация				
А4			КЖИ ТТ1	Технические требования				
				Сборочные единицы				
А4		1	1.869.1-1	Опорная подушка ОП4-5	1	1		68,0 кг
А4		2	1.400-15, вып. 1	Изделие закладное МН 142-6	1			7,3 кг

Остальное - см. опорную подушку ОП4-5 серию 1.869.1, вып. 1

Обозначение	Наименование	Рис.	Масса ед. кг
КЖИ-400	ОП4-5а	1	68,0
-01	ОП4-5б	2	68,0

Ведомость расхода стали на дополнительные закладные изделия, кг

Марка элемента	Изделия закладные				Всего
	Арматура класса А-III ГОСТ 5781-82		Прокат марки Вст3кп2 ГОСТ 103-76		
	d 10	итого	t=8	итого	
ОП 4-5а	0,4	0,4	6,9	6,9	7,3

Инв.№ подл.	Подпись и дата	Взам. инв.№

Привязан

Инв. №

Нач. отд.	Вислогузов	
Н.контр.	Харламова	
Гл.констр.	Олешко	
Гл.спец.	Алексеенко	
Рук.гр.	Кириллова	
Ст.инж.	Бошко	

801-2-100.12.87 - КЖИ-400

Опорная подушка ОП4-5а, ОП4-5б,

Стадия	Масса	Масштаб
Р	см. табл	1:20
Лист	Листов 1	

ГИПРОНИСЕЛЬХОЗ

Копировал

Формат А3

Альбом III

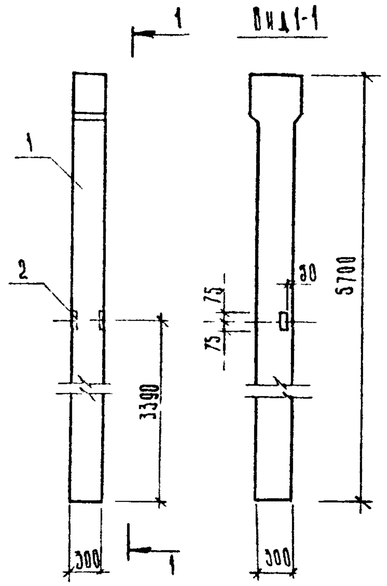

Ведомость расхода стали на дополнительные закладные изделия

Марка элемента	Изделия закладные				Всего
	Арматура класса А-III		Прокат марки ВСт3кп2		
	ГОСТ 5781-82 Ø12	Итого	ГОСТ 9389-75 L63×5	Итого	
2К-57.3-1-п	0.3	0.3	1.5	1.5	1.8

Формат	Зона	Поз	Обозначение	Наименование	Кол	Примечание
				Сборочные единицы		
А3		1	1823.1.2.1.200-23	Колонна 2К 57.3-1	1	
А4		2	1400 6/76 вып 1	Изделие закладное М1-14	1	1.8кг

Остальное см. серию 1.823.1-2 вып 1.

Привязан

Инв. №

Взам. инв. № | Подпись и дата | Инв. № подл.

801-2-100.12.87-КЖИ-500

Нач. отд.	Высогузов		
Нормоконтр.	Харламова		
Гл. констр.	Олешко		
Гл. спец.	Алексеенко		
Инженер	Кочетова		

Колонна 2К 57.3-1 п

Стадия	Масса	Масштаб
Р	4500кг	1:50
Лист	Листов 1	

ГИПРОНИСЕЛЬХОЗ

Копировал | Формат А4

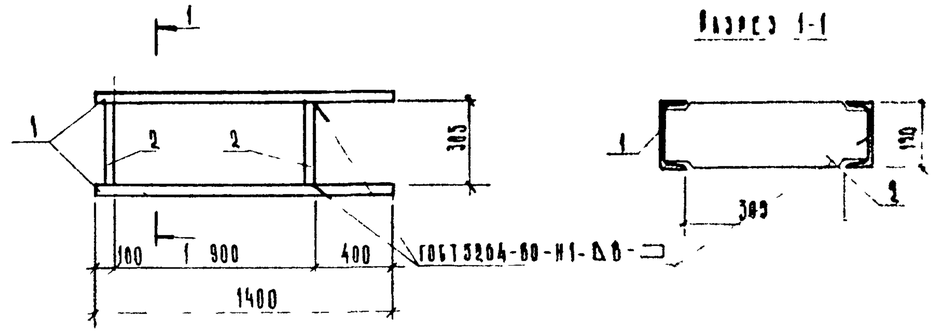

Формат	Зона	Поз	Обозначение	Наименование	Кол	Примечание
				Детали		
Б4		1	КЖИ-М1.001	Швеллер 12 ГОСТ 8240-72 / ВСт3кп2 ГОСТ 535-79 ℓ=1400	2	14.58кг
Б4		2	-01	ℓ=305	2	3.13кг

Привязан

Инв. №

Взам. инв. № | Подпись и дата | Инв. № подл.

801-2-100.12.87-КЖИ-М1.000

Нач. отд.	Высогузов		
Нормоконтр.	Харламова		
Гл. констр.	Олешко		
Гл. спец.	Алексеенко		
Инженер	Кочетова		

Изделие закладное М1

Стадия	Масса	Масштаб
Р	35.3кг	1:50 1:10
Лист	Листов 1	

ГИПРОНИСЕЛЬХОЗ

Копировал | Формат А4

Формат	Зона	Поз.	Обозначение	Наименование	Кол. на исполн. КЖИ-МН1.000 –	01	02	03	04	05	06	07	08	09	10	11	12	13	14			Примечание
				Документация																		
А4			КЖИ-ТТ2	Технические требования к изготовлению арматурных и закладных изделий																		
А3			КЖИ-МН1.000 СБ	Сборочный чертеж																		
				Детали																		
				Уголок $\frac{Б\text{-}50\times50\times5\ ГОСТ\ 8509\text{-}72}{ВСТ3кп2\ ГОСТ\ 535\text{-}79}$																		
		1	КЖИ-МН1.001	$\ell = 400$	2																	1,51 кг
			-01	$\ell = 420$		2																1,59 кг
			-02	$\ell = 500$			2	2														1,89 кг
			-03	$\ell = 550$					2	2												2,10 кг
			-04	$\ell = 220$															2			1,10 кг
			-05	$\ell = 600$							2	2	2									2,26 кг
			-06	$\ell = 650$										2								2,45 кг
			-07	$\ell = 700$											2							2,64 кг
			-08	$\ell = 800$												2						3,02 кг
			-09	$\ell = 1000$													2					3,77 кг
		2	КЖИ-МН1.002	$\ell = 170$							2											0,64 кг
			-01	$\ell = 300$					2			2	2									1,13 кг
			-02	$\ell = 320$		2													2			1,21 кг
			-03	$\ell = 400$			2															1,51 кг
			-04	$\ell = 500$				2														1,89 кг
			-05	$\ell = 580$	2					2					2		2					2,19 кг
			-06	$\ell = 600$										2		2						2,26 кг
		3	КЖИ-МН1.003	Ф10АII ГОСТ 5781-82, $\ell = 250$	8	8	8	8	8	8	8	8	8	8	8	10	10	10	8			0,154 кг

Инв. № подл. | Подпись и дата | Взам. инв. №

Привязан

Инв №

Нач. отд.	Висаорузов	
Н. контр.	Олешко	
Гл. конструктор	Олешко	
Гл. спец.	Алексеенко	
Ст. инж.	Потапова	

801-2-100.12.87-КЖИ-МН1.000

Изделие закладное МН1 – МН15

Стадия	Лист	Листов
Р	1	2

Гипросельхоз

Копировал

Формат А3

Альбом II

Формат	Зона	Поз.	Обозначение	Наименование	Кол. на –	01	02	03	04	05	06	07	08	09	10	11	12	13	14			Примечание
		4	КЖИ-МН1.004	Уголок Б 75×75×6 ГОСТ 8509-72 / ВСТ3пс6 ГОСТ 535-79																		
				ℓ = 4100														1				26,2 кг
		5	КЖИ-МН1.005	Уголок Б 125×125×8 ГОСТ 8509-72 / ВСТ3пс6-1 ГОСТ 535-79																		
			-01	ℓ = 2260	1																	35,03 кг
			-02	ℓ = 1780		1																27,6 кг
			-03	ℓ = 2100			1					1	1									32,6 кг
			-04	ℓ = 2300				1														35,7 кг
			-05	ℓ = 2000					1													31,0 кг
			-06	ℓ = 2560						1												39,7 кг
			-07	ℓ = 1820							1											28,21 кг
			-08	ℓ = 2800										1								43,4 кг
			-09	ℓ = 2860											1							44,33 кг
			-10	ℓ = 3100												1						48,05 кг
			-11	ℓ = 3460													1					53,63 кг

Инв. № подл. | Подпись и дата | Взам. инв. №

Привязан.

Инв №

Рис.1

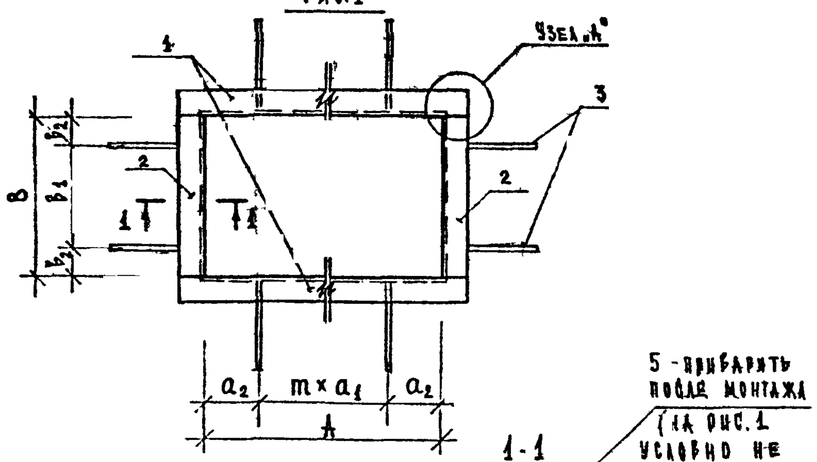

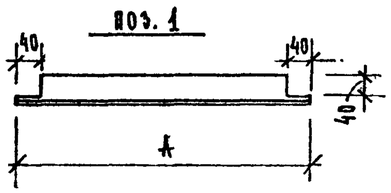

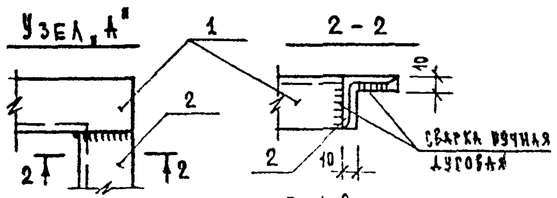

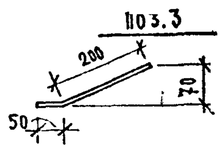

Рис.2

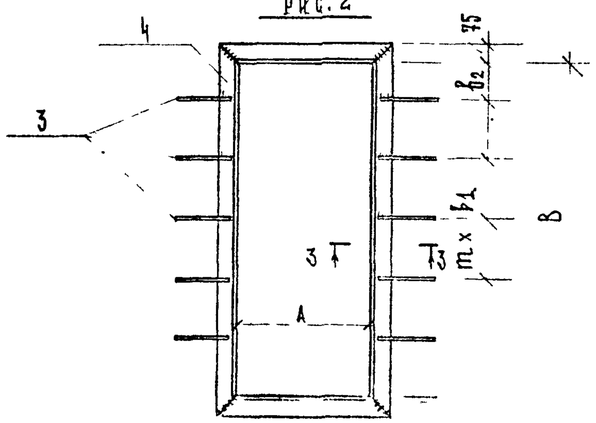

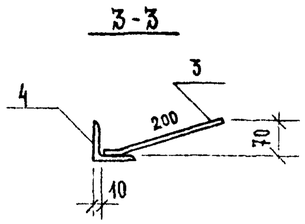

Обозначение	Марка	Рис.	Размеры, мм						m	Масса, ед, кг
			A	a_1	a_2	B	b_1	b_2		
КЖИ-МН1.000	МН1	1	300	200	50	580	300	140	1	8,63
-01	МН2	1	320	220	50	320	225	47,5	1	6,83
-02	МН3	1	400	200	100	400	225	87,5	1	8,03
-03	МН4	1	400	200	100	500	300	100	1	8,80
-04	МН5	1	450	250	100	300	150	75	1	7,70
-05	МН6	1	450	250	100	580	300	140	1	9,84
-06	МН7	1	490	290	100	170	75	47,5	1	6,95
-07	МН8	1	490	290	100	305	150	77,5	1	7,93
-08	МН9	1	500	300	100	300	150	75	1	8,01
-09	МН10	1	550	250	150	600	300	150	1	10,65
-10	МН11	1	600	300	150	580	300	140	1	10,90
-11	МН12	1	700	250	100	600	300	150	2	12,10
-12	МН13	1	900	300	150	580	300	140	2	13,50
-13	МН14	2	500	—	—	1250	225	125	5	23,3
-14	МН15	1	220	100	60	220	120	110	1	6,14

Привязан

Инв. №

Нач.отд.	Висагузов		
Н.контр.	Олешко		
Гл.конст.	Олешко		
Гл.спец.	Алексеенко		
Ст.инж.	Потапова		

801-2-100.12.87 - КЖИ-МН1.000 СБ

Изделие закладное МН1 ÷ МН15
Сборочный чертеж

Стадия	Масса	Масштаб
Р	см таблицу	1:20, 1:10, 1:5
Лист	Листов 1	

Гипросчельмаш

Инв.№подл. | Подпись и дата | Взам.инв.№

Альбом II

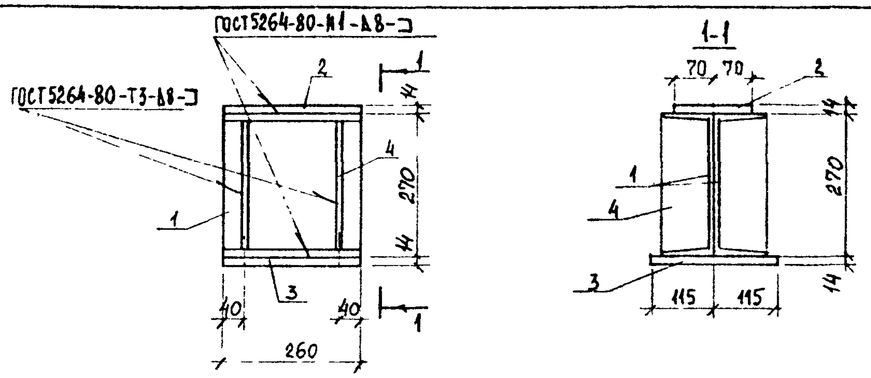

Формат	Зона	Поз.	Обозначение	Наименование	Кол	Примечание
				Документация		
			КЖИ-ТТ2	Технические требования		
				Детали		
		1	КЖИ-МС1.001	Швеллер $\frac{27\ ГОСТ\ 8240-72}{Вст3пс6\ ГОСТ\ 380-71}$ $l=260$	2	7,2 кг
		2	КЖИ-МС1.002	Лист $\frac{Б-14\times260\times140\ ГОСТ\ 19903-74}{Вст3пс6-1\ ТУ\ 14-1-3023-80}$	1	4,0 кг
		3	-01	Лист $\frac{Б-14\times260\times230\ ГОСТ\ 19903-74}{Вст3пс6-1\ ТУ\ 14-1-3023-80}$	1	6,5 кг
		4	КЖИ-МС1.003	Лист $\frac{Б-10\times90\times250\ ГОСТ\ 19903-74}{Вст3кп2\ ГОСТ\ 380-71}$	4	1,8 кг

Привязан

Инв. №

Взам.инв.№ | Подпись и дата | Инв.№ подл.

Нач.отд.	Вислогузов		
Н.контр.	Харламова		
Гл.констр.	Олешко		10.87
Гл.спец.	Алексеенко		
Рук.гр.	Кириллова		
Ст.инж.	Бонко		

801-2-100.12.87 - КЖИ-МС1.000

Изделие соединительное МС1

Стадия	Масса	Масштаб
Р	32,1	1:10
Лист	Листов 1	

ГИПРОНИСЕЛЬХОЗ

Копировал Формат А4

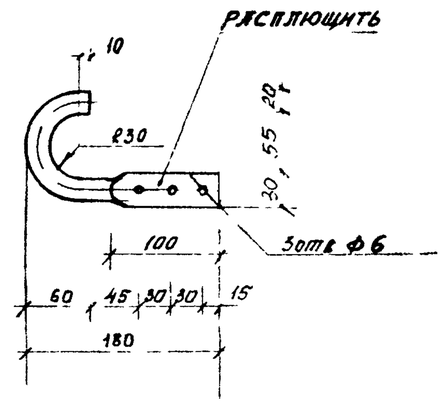

Привязан

Инв. №

Взам.инв.№ | Подпись и дата | Инв.№ подл.

Нач.отд.	Вислогузов		
Н.контр.	Харламова		
Гл.констр.	Олешко		10.87
Гл.спец.	Алексеенко		
Рук.гр.	Кириллова		
Ст.инж.	Бонко		

801-2-100.12.87 КЖИ-МС2.000

Изделие соединительное МС2

Стадия	Масса	Масштаб
Р	0,68	1:5
Лист	Листов 1	

Ф20АI ГОСТ 5781-82 $l=250$

ГИПРОНИСЕЛЬХОЗ

Копировал Формат А4

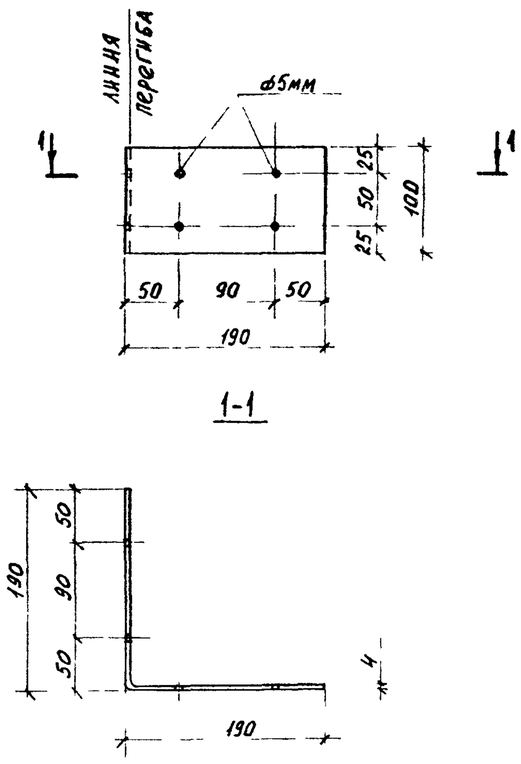

1-1

Взам.инв.№			
Подпись и дата			
Инв.№подл			
Привязан			
Инв. №			

				801-2-100.12.87 КЖИ-МС3.000		
Нач. отд	Вислогузов			Изделие соединительное МС3	Стадия	Масса	Масштаб
Н.контр.	Харламова				Р	1,26	1:5
Гл. констр	Олешко		10.86		Лист	Листов 1	
Гл спец.	Алексеенко			Лист Б-4×100×380 ГОСТ 19903-74 / Вст3кп2 ГОСТ 380-71	ГИПРОНИСЕЛЬХОЗ	
Рук гр	Кириллова					
Ст инж	Бошко					

Копировал Формат А4

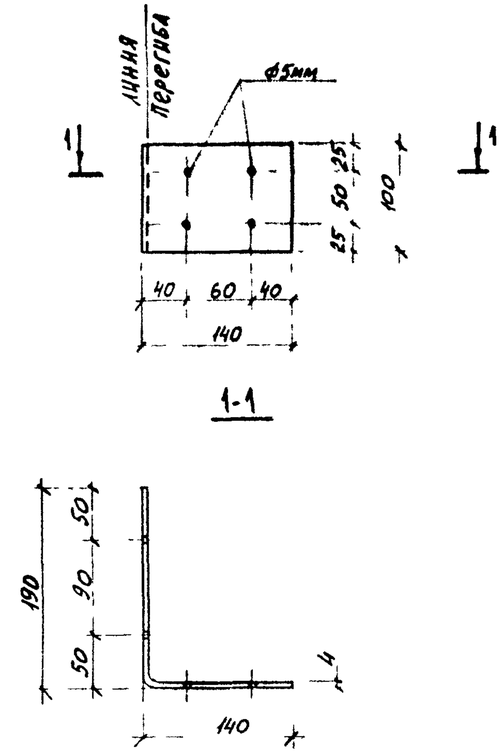

1-1

Взам инв. №			
Подпись и дата			
Инв № подл			
Привязан			
Инв №			

				801-2-100.12.87-КЖИ-МС4.000		
Нач отд	Вислогузов			Изделие соединительное МС4	Стадия	Масса	Масштаб
Н.контр	Харламова				Р	1.04	1:5
Гл.констр	Олешко		10.86		Лист	Листов 1	
Гл.спец	Алексеенко			Лист Б-4×100×380 ГОСТ 19903-74 / Вст3кп2 ГОСТ 380-71	ГИПРОНИСЕЛЬХОЗ	
Рук.гр	Кириллова					
Ст. инж	Бошко					

Копировал Формат А4

Формат	Зона	Поз.	Обозначение	Наименование	Кол. на испол. ПВ1.000										Примечание
					–	01	02	03	04	05	06				
				Документация											
			КЖИ - ТТ2	Технические требования											
				к изготовлению арматурных и закладных изделий											
			КЖИ - ПВ1.000 СБ	Сборочный чертеж											
				Детали											
	1		КЖИ - ПВ1.001	Швеллер 10 ГОСТ 8240-72 / ВСТ3кп2 ГОСТ 535-79											
				ℓ = 1200	1										10,31 кг
			– 01	ℓ = 920			1								7,9 кг
			– 02	ℓ = 1000				1							8,59 кг
			– 03	ℓ = 720					1						6,20 кг
		2	– 04	ℓ = 1400	1										12,03 кг
			– 05	ℓ = 1120			1								9,62 кг
			– 06	ℓ = 1200				1							10,31 кг
			– 07	ℓ = 900					1						7,73 кг
		3	– 08	ℓ = 840	1		1	1	1	1	1				7,22 кг
		4	– 09	ℓ = 650		1									5,6 кг
		5	– 10	ℓ = 1500						2					12,9 кг
				ℓ = 1220							2				10,5 кг

Инв. № подл. | Подпись и дата | Взам. инв. №

Привязан

Инв. №

Нач. отд.	Вислогузов	
Н. контр.	Карламова	
Гл. констр.	Олешко	
Гл. спец.	Алексеенко	
Ст. инж.	Потапова	

801-2-100.12.87 - КЖИ - ПВ1.000

Подвеска ПВ1 ÷ ПВ7

Стадия	Лист	Листов
Р		1

Гипросельхоз

Копировал

Формат А3

Альбом II

Рис.1

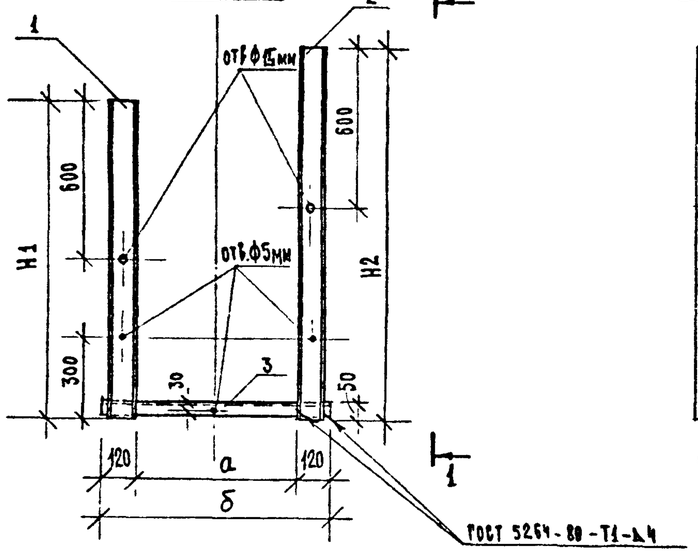

1-1

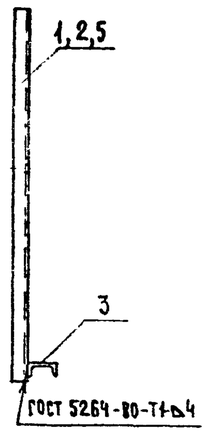

Рис.4

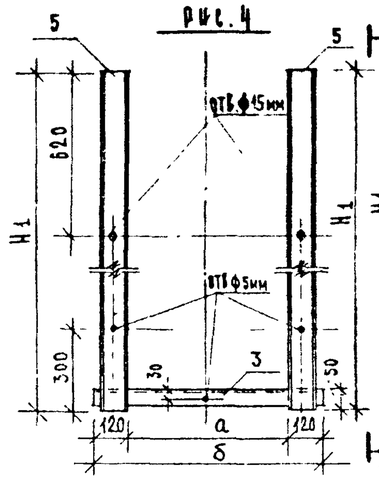

Рис.5

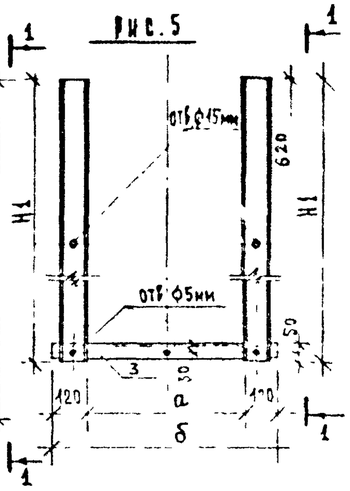

Рис.2

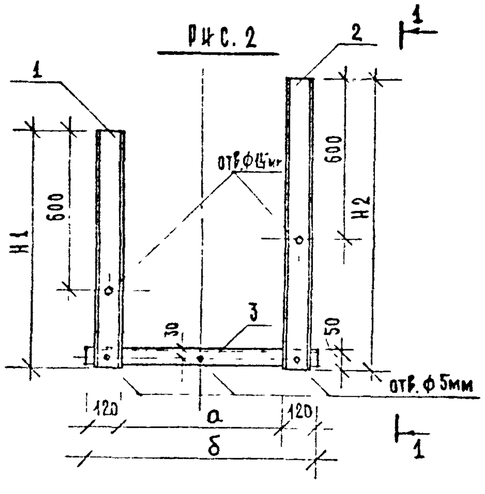

Рис.3 2-2

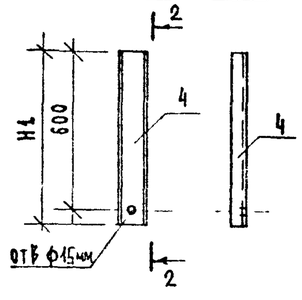

Обозначение	Марка	Рис.	Размеры, мм				Масса, кг
			H1	H2	a	б	
КЖИ-ПВ1.000	ПВ1	1	1200	1400	600	840	29,6
-01	ПВ2	3	650	—	—	—	5,6
-02	ПВ3	2	920	1120	600	840	24,74
-03	ПВ4	1	1000	1200	600	840	26,12
-04	ПВ5	2	720	900	600	840	21,20
-05	ПВ6	4	1500	—	600	840	33,02
-06	ПВ7	5	1220	—	600	840	28,22

1. Поз. 1÷5 смотреть на листе КЖИ-ПВ1.000

Привязан

Инв №

Нач.отд	Бисалбузов		
Н.контр	Харамова		
Гл.конст	Одешко		
Гл.спец	Алексеев		
Ст.инж	Потапов		

801 2-100.12.87-КЖИ-ПВ1.000 СБ

Стадия	Масса	Масштаб
Р	[illegible]	1:20
Лист	Листов 1	

Ферма ПВ1÷ПВ7

Сборочный чертеж

ЦНИИЭП [illegible]

Инв. № подл. | Подпись и дата | Взам. инв. №

Копировал

Альбом II

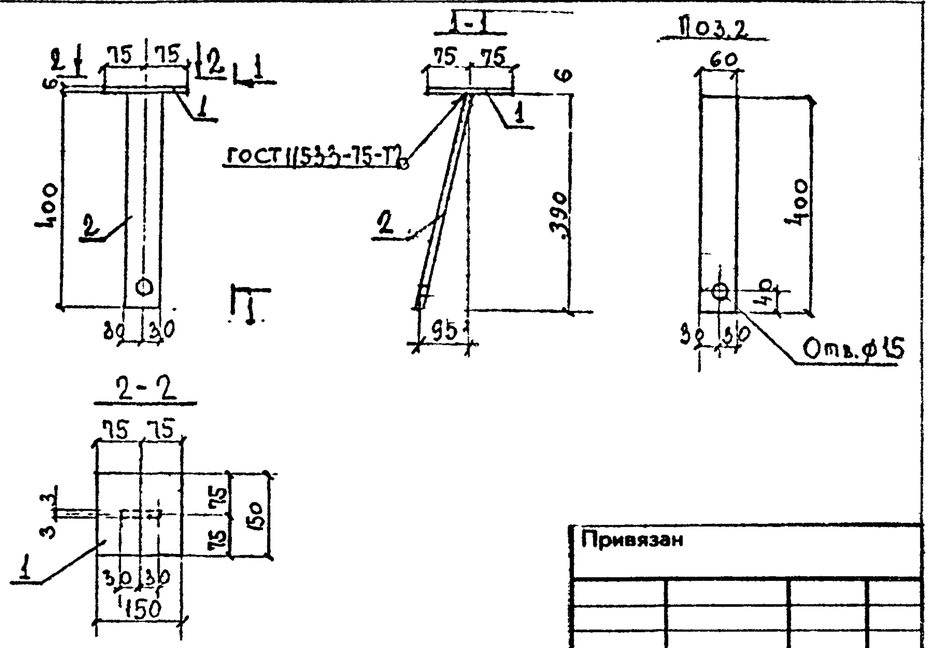

Привязан

Инв. №

Формат	Зона	Поз.	Обозначение	Наименование	Кол.	Примечание
				Документация		
А4			КЖИ - ТТ2	Технические требования к изготовлению арматурных и закладных изделий		
				Детали		
Б4		1	КЖИ - М2.001	Лист $\frac{Б6 \times 150 \times 150\ ГОСТ\ 19903-74}{Вст3кп2\ ГОСТ\ 535-79}$	1	1,1 кг
Б4		2	КЖИ - М2.002	Лист $\frac{Б6 \times 60 \times 400\ ГОСТ\ 19903-74}{Вст3кп2\ ГОСТ\ 535-79}$	1	1,1 кг

Взам.инв.№ | Подпись и дата | Инв.№ подл

Нач.отд.	Виноградов	
Н.контр.	Олешко	
Гл.конст.	Олешко	
Гл.спец.	Алексеенко	
Ст.инж.	Потапова	

801-2-100.12.87 - КЖИ - М2.000

Изделие закладное М2

Стадия	Масса	Масштаб
Р	2,2	1:10
Лист	Листов 1	

ГИПРОНИСЕЛЬХОЗ

Копировал Формат А4

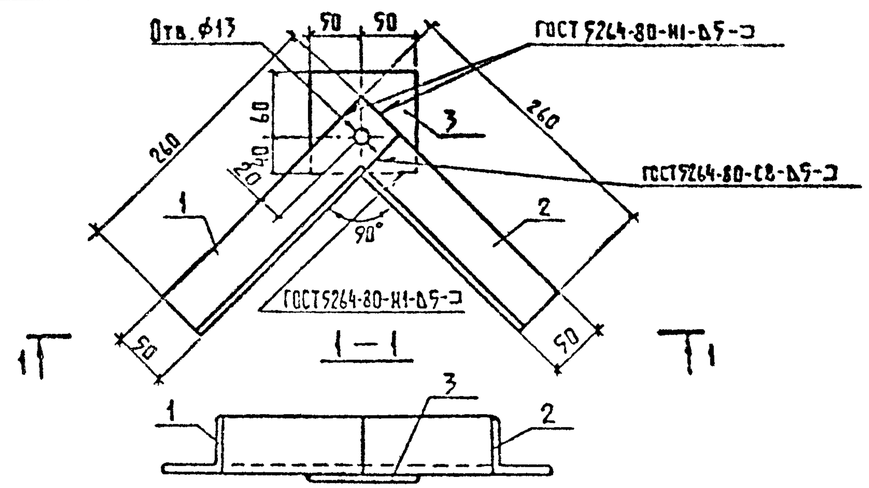

Формат	Зона	Поз	Обозначение	Наименование	Кол	Примечание
				Документация		
			КЖИ-ТТ2	Технические требования		
				Детали		
		1	КЖИ-МИ1.001	Уголок $\frac{Б\text{-}50\times50\times5\ ГОСТ\ 8509-72}{Вст3кп2\ ГОСТ\ 380-71}$		
				ℓ=260	1	0,98 кг
		2	-01	ℓ=210	1	0,79 кг
		3	КЖИ-МИ1.002	Лист $\frac{Б\text{-}6\times100\text{-}СС\ ГОСТ\ 19903-74}{Вст3кп2\ ГОСТ\ 380-71}$	1	0,47 кг

Привязан

Инв №

Взам.инв.№ | Подпись и дата | Инв № подл

Нач.отд.	Виноградов	
Н.контр.	Харламова	
Гл.констр.	Олешко	
Гл.спец.	Алексеенко	
Рук.гр.	Кириллова	
Ст.инж.	Бойко	

801-2-100.12.87 - КЖИ-МИ1.000

Изделие металлическое МИ1

Стадия	Масса	Масштаб
Р	2,24	1:5
Лист	Листов 1	

ГИПРОНИСЕЛЬХОЗ

Копировал Формат А4

Альбом I

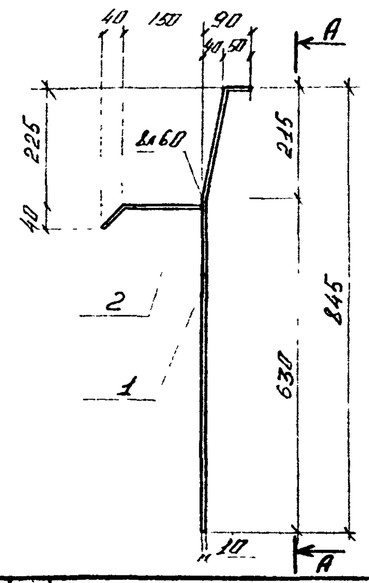

Вид А-А

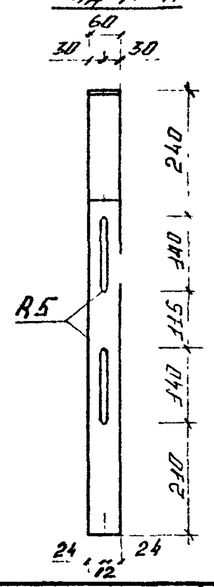

Формат	Зона	Поз.	Обозначение	Наименование	Кол.	Примечание
				Документация		
А4			КЖИ-ТТ2	Технические требования	X	
				Детали		
Б4		1	КЖИ-МН2.001	Лист $\frac{Б\text{-}10\times60\times900\ ГОСТ\ 19903\text{-}74}{Вст3кп2\ ГОСТ\ 535\text{-}79}$	1	4.3 кг
Б4		2	-01	Лист $\frac{Б\text{-}10\times60\times200\ ГОСТ\ 19903\text{-}74}{Вст3кп2\ ГОСТ\ 535\text{-}79}$	1	1.4 кг

Взам. инв. №

Подпись и дата

Инв. № подл.

Привязан

Инв. №

801-2-100.12.87 - КЖИ-МН2.000

Изделие металлическое МН2

Стадия	Масса	Масштаб
Р	5.7 кг	1:10
Лист	Листов 1	

ГИПРОНИСЕЛЬХОЗ

Копировал

Формат А4

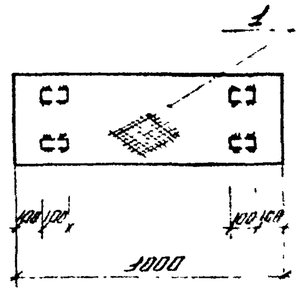

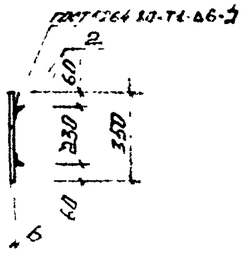

Формат	Зона	Поз.	Обозначение	Наименование	Кол.	Примечание
				Документация		
А4			КЖИ-ТТ2	Технические требования	X	
				Детали		
Б4		1	КЖИ-Щ1.001	Стал. гнутая [illegible]		
				Лист $\frac{Б\text{-}6\ ГОСТ\ 19903\text{-}74}{Вст3кп2\ ГОСТ\ 535\text{-}79}$	1	17.85 кг
Б4		2	КЖИ-Щ1.002	Уголок $\frac{Б\ 50\times50\times5\ ГОСТ\ 19274\text{-}73}{Вст3кп2\ ГОСТ\ 535\text{-}79}$ L=100		
					4	1.38 кг

Взам. инв. №

Подпись и дата

Инв. № подл.

Привязан

Инв. №

801-2-100.12.87 - КЖИ-Щ1.000

Металлический щит Щ1

Стадия	Масса	Масштаб
Р	18.23 кг	1:20
Лист	Листов 1	

ГИПРОНИСЕЛЬХОЗ

Копировал

Формат А4

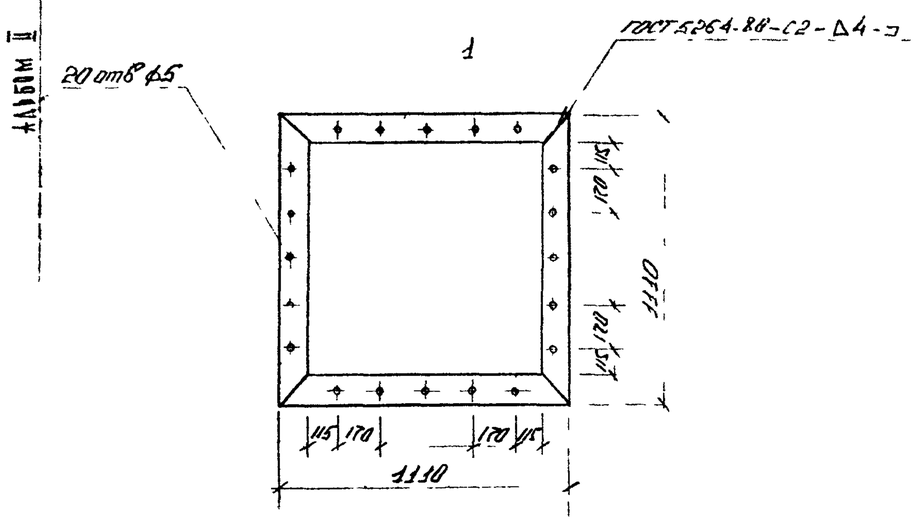

Формат	Зона	Поз.	Обозначение	Наименование	Кол.	Примечание
				Документация		
				технические требования		
				Детали		
		1	КМ21-МС5.001	Лист Б×4-100 ГОСТ 19903-74 / Вст3кп2 ГОСТ 535-79 (1110)	4	3.49 кг

Привязан

Инв. №

Взам. инв. № | Подпись и дата | Инв. № подл. 7541/23

801-2-100.12.87-КЖИ-МС5.000

Изделие соединительное МС5

Стадия	Масса	Масштаб
Р	349 кг	1:20
Лист	Листов 1	

ГИПРОНИСЕЛЬХОЗ

Нач отд Выпогузов
Н контр Олешко
Гл конст Олешко 10.86
Гл спец Алексеенко
Инженер Колесник

КОПИРОВАЛ ФОРМАТ А4

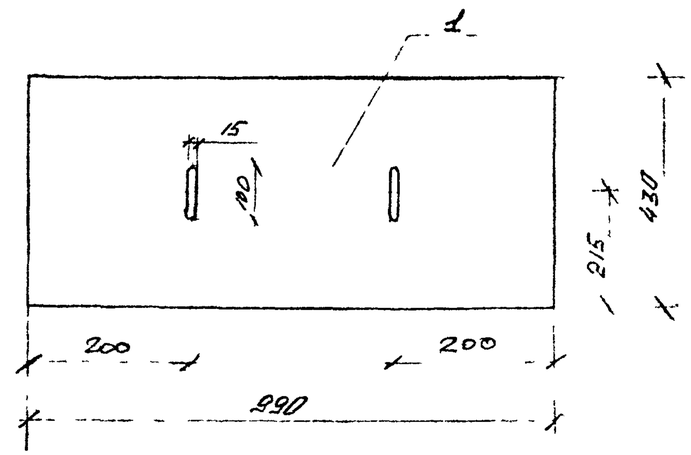

Формат	Зона	Поз.	Обозначение	Наименование	Кол.	Примечание
				Документация		
				технические требования		
				Детали		
		1	КМ21-КМ1.001	лист ромб 8-ПН-6×990×430		
				Бст3кп2 ГОСТ 8565-77	1	21.33 кг

Привязан

Инв. №

Взам. инв. № | Подпись и дата | Инв. № подл.

801-2-100.12.87-КЖИ-КМ1.000

Крышка металлическая КМ1

Стадия	Масса	Масштаб
Р	125,5 кг	1:20
Лист	Листов 1	

ГИПРОНИСЕЛЬХОЗ

Нач отд Выпогузов
Н контр Олешко
Гл конст Олешко 10.86
Гл спец Алексеенко
Инженер Колесник

КОПИРОВАЛ ФОРМАТ А4

Альбом II

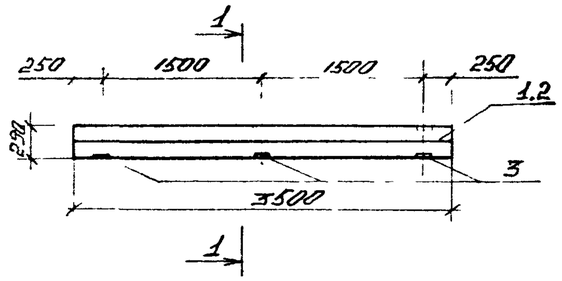

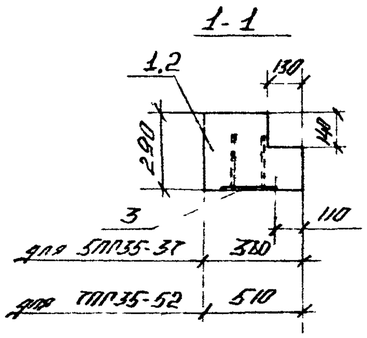

Формат	Зона	Поз.	Обозначение	Наименование	Кол. —	Кол. 01	Примечание
				Документация			
				технические требования			
				к изготовлению сборных			
				железобетонных изделий			
				Сборочные единицы			
		1	1.038.1-1, Вып 12	перемычка 5ПП35-37	1		
		2	1.038.1-1, Вып 12	ТПП35-52		1	
		3	1.400-15 Вып 120-14	изделие закладное МН107-3	3	3	1.2 кг

Обозначение	Марка
КМЖ-600	5ПГ35-37а
-01	7ПГ35-52а

Марка элемента	Изделия закладные						Вес	Общий расход
	Арматура класса			Прокат марки				
	AIII			Вст3кп2				
	ГОСТ 5.1459-72			ГОСТ 103-76				
	ф 8		Итого	— 6		Итого		
МН 107-3	0,96		0,96	2 т		2 т	3 66	3,66

26

Нач. отд.	Высоцкий			303-2-100.12.87-КМЖ-600
Н. контр.	Олейко			Перемычка 5ПГ35-37а, 7ПГ35-52а
Гл. конструктор	Ларенко		10.86	Стадия: Р; Масса; Масштаб
Гл. инж. проекта	Кирсанов			Лист; Листов 1
Рук. гр.	Кирьянова			
Инженер	Колесник			Гипрогазспецмонтаж

Привязан

Инв. №

Инв. № подл. | Подпись и дата | Взам. инв. №
7541/26 | 7.09.86 | 5

Альбом II

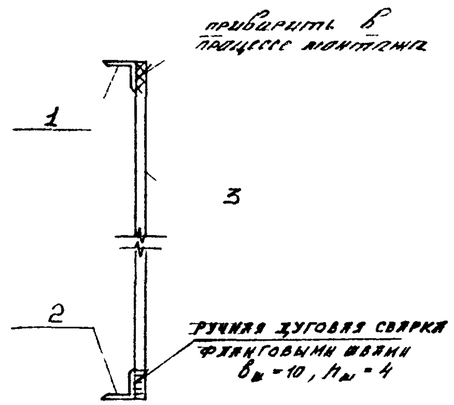

Формат	Зона	Поз.	Обозначение	Наименование	Кол.	Примечание
				Документация		
				технические требования		
				Детали		
		1	КМИ-ЛИЗ 001	уголок $\frac{Б\ 63\times63\times5\ ГОСТ\ 8509\text{-}72}{Вст3кп2\ ГОСТ\ 535\text{-}79}$ $l=100$		0,481 кг
		2	81	$l=250$		1,202 кг
		3	КМИ-ЛИЗ 002	ф20 АI ГОСТ 5781-82 $l=1000$		2,47 кг

Взам.инв.№	Подпись и дата	Инв №подл
5	1.6.89	14152

Привязан

Инв №

Нач отд	Виноградов			101-2-100.12.87-КМИ-ЛИЗ ПОО
Н контр	Плешко			Изделие закладное ЛИЗ
Гл конст	Плешко		11.89	
Гл спец	Авдеенко			
Зав гр	Кононова			
Инженер	Кулачник			

Стадия	Масса	Масштаб
Р	4,153 кг	1:10
Лист	Листов 1	

ГИПРОНИСЕЛЬХОЗ

Подписано в печать Заказ 5785 Тираж 500
Ф ка «Картолитография», ул Зорге, 15