ПРАВИТЕЛЬСТВО МОСКВЫ

МОСКОВСКИЙ НАУЧНО-ИССЛЕДОВАТЕЛЬСКИЙ И ПРОЕКТНЫЙ ИНСТИТУТ
ТИПОЛОГИИ, ЭКСПЕРИМЕНТАЛЬНОГО ПРОЕКТИРОВАНИЯ

МНИИТЭП

РМ - 2825

Конструкции, изделия и узлы унифицированные производства СПК “Стройсортмет” для остекления лоджий и балконов жилых домов П55М

РАБОЧИЕ ЧЕРТЕЖИ

договор № 1-М 20

2001 г.

ПРАВИТЕЛЬСТВО МОСКВЫ

МОСКОВСКИЙ НАУЧНО-ИССЛЕДОВАТЕЛЬСКИЙ И ПРОЕКТНЫЙ ИНСТИТУТ
ТИПОЛОГИИ, ЭКСПЕРИМЕНТАЛЬНОГО ПРОЕКТИРОВАНИЯ

МНИИТЭП

РМ - 2825

Конструкции, изделия и узлы унифицированные производства СПК «Стройсортмет» для остекления лоджий и балконов жилых домов П55М

РАБОЧИЕ ЧЕРТЕЖИ

МНИИТЭП
Главный инженер

Е.Е.Никитин

Начальник МТО

С.Г.Гуров

Гл. специалист МТО

А.Г.Солопов

СПК "Стройсортмет"
Генеральный директор

А.А.Захаров

договор № 1-М 20

2001 г.

Опись документов

3

№ листа	Наименование	Примеч
1	2	3
1	Опись документов	
2	»	
3	Пояснительная записка	
4	Ограждение ОЛП1-2	
5	Спецификация на ограждение ОЛП1-2	
6	»	
7	Ограждение ОЛП1-3	
8	Спецификация на ограждение ОЛП1-3	
9	»	
10	Ограждение ОЛП2-1	
11	Спецификация на ограждение ОЛП2-1	
12	»	
13	Ограждение ОЛП2-2	
14	Спецификация на ограждение ОЛП2-2	
15	»	
16	Ограждение ОЛП2-3	
17	Ограждение ОЛП2-4	
18	Спецификация на ограждение ОЛП2-4	
19	»	
20	Ограждение ОЛП2-5	
21	Ограждение ОЛП2-9	
22	Ограждение ОЛП2-10	
23	Спецификация на ограждение ОЛП2-10	
24	»	
25	Ограждение ОЛП2-11	
26	Спецификация на ограждение ОЛП2-11	
27	»	
28	Ограждение ОЛП2-4У	
29	Спецификация на ограждение ОЛП2-4У	
30	»	
31	Ограждение ОЛП2-5У	
32	Спецификация на ограждение ОЛП2-5У	
33	»	
34	Ограждение ОЛП2-12	
35	Ограждение ОЛП2-6У	
36	Спецификация на ограждение ОЛП2-6У	
37	»	
38	Узел I, II	
39	Узел III, IV	
40	Узел V	

					РМ-2825		КМ 3-1	
Изм	Лист	№ докум	Подп	Дата	Конструкции алюминиевые на остекление балконов и лоджий жилых домов серии П55М	Лит	Масса	Масштаб
Разраб.		Пыркин						
Пров.		Солопов				Лист 2	Листов 3	
ГИП		Марков			Опись документов	ООО СПК «Стройсортмет»		
Утв.		Деев						

N листа	Наименование	Примеч
41	Узел VI VII	
42	Узел VIII	
43	Узел IX, X	
44	Узел XI	
45	Узел XII	
46	Узел XIII, XIV	
47	Узел XV	

Изм	Лист	№ докум.	Подп.	Дата	РМ-2825	КМ 3-1		
Разраб.		Пыркин			Конструкции алюминиевые на остекление балконов и лоджий жилых домов серии П55М	Лит.	Масса	Масштаб
Пров.		Сопопов				Лист 3	Листов 3	
ГИП		Марков			Опись документов	ООО СПК «Стройсортмет»		
Утв.		Деев						

ПОЯСНИТЕЛЬНАЯ ЗАПИСКА

Настоящий проект выполнен по заданию мастерской №5 МНИИТЭП и содержит рабочие чертежи в стадии КМ на алюминиевые конструкции ограждений лоджий и балконов жилых домов серии П55М.

Ограждения лоджий разработаны для типовых 14-этажных прямых и поворотных жилых блок-секций серии П55М (см. альбом «Типовые проекты». Дополнение № 10 АС-2000. Вариант 1, часть 2).

Алюминиевые конструкции запроектированы из профилей ООО СПК «Стройсортмет»,г.Москва с использованием раздвижных, распашных и глухих систем остекления.

Альбом РМ-2825 содержит чертежи конструкций лоджий, комплекты заполнения, номенклатуру и спецификации применяемых профилей, а также узлы установки с устройством алюминиевых нащельников и сливов.

Алюминиевые конструкции устанавливаются с опиранием стоек на плиты лоджий к существующим железобетонным ограждениям и крепятся к стенам здания , а также к низу и верху балконных плит с помощью дюбелей и винтов (шурупов).

Изм	Лист	№ докум.	Подп.	Дата	РМ-2825	КМ 3-2		
Разраб.		Пыркин			Конструкции алюминиевые на остекление балконов и лоджий жилых домов серии П55М	Лит.	Масса	Масштаб
Пров.		Сопопов				Лист 1	Листов 2	
ГИП		Марков			Пояснительная записка	ООО СПК «Стройсортмет»		
Утв.		Деев						

В вертикальном витраже со сплошным алюминиевым ограждением раздвижная открывающаяся часть чередуется с глухими вставками из алюминиевых листов, являющимися, в данном случае, ограждением, взамен железобетонного.

Несущие элементы ограждений рассчитаны на ветровую нагрузку для 1-го района (W = 23кгс/м²), согласно СНиП 2.01.07-85.

Наружные поверхности алюминиевых профилей и листов, исключая вкладыши, подлежат окраске порошковыми эмалями и анодировке толщиной 21 мкм. Цвет эмали и анодировки согласовывается с автором проекта (мастерской №5 МНИИТЭП). Остекление ограждающих конструкций производится закаленным стеклом =4мм с обязательной установкой опорных и фиксирующих подкладок, согласно «Альбома типовых деталей. ТК1-15.79. МОСПРОЕКТ-2».

Алюминиевые конструкции должны соответствовать техническим условиям ТУ 5271-017-04001597-98.

Изготовление и монтаж конструкций производить По ТУ 400-28-474-86 и ГОСТ 21519-84.

Перед массовым изготовлением конструкций изготовить, смонтировать и согласовать с автором проекта и представителями заказчика опытный образец ограждения на 1 тип блок-секции.

					РМ-2825		КМ 3-2	
					Конструкции алюминиевые на остекление балконов и лоджий жилых домов серии П55М	Лит.	Масса	Масштаб
Изм	Лист	№ докум.	Подп.	Дата				
Разраб.		Пыркин				Лист 2	Листов 2	
Пров.		Соколов						
ГИП		Марков			Пояснительная записка	ООО СПК «Стройсортмет»		
Утв.		Деев						

ФРАГМЕНТ ФАСАДА
ВИД А

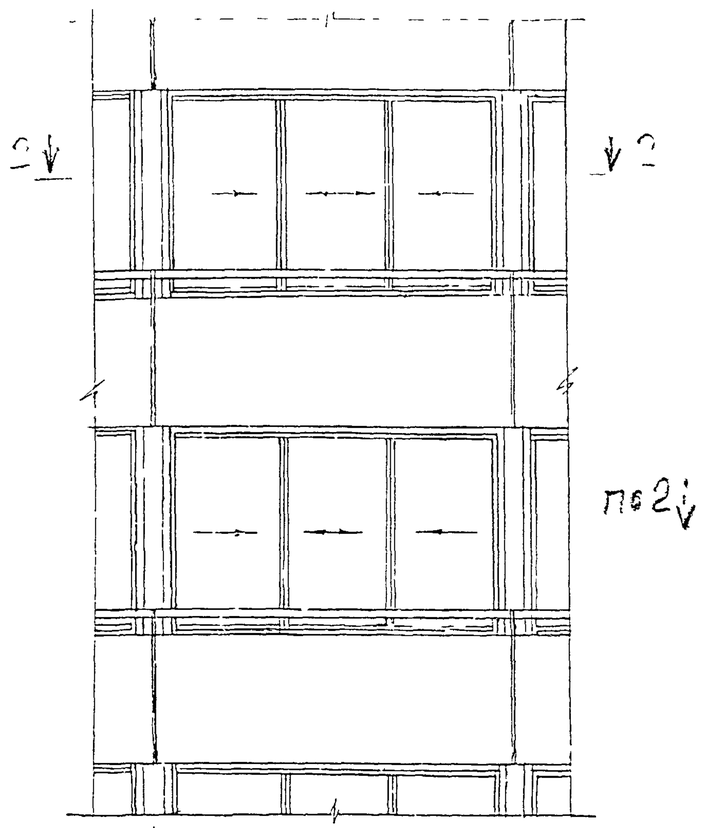

ФРАГМЕНТ ФАСАДА
ВИД Б

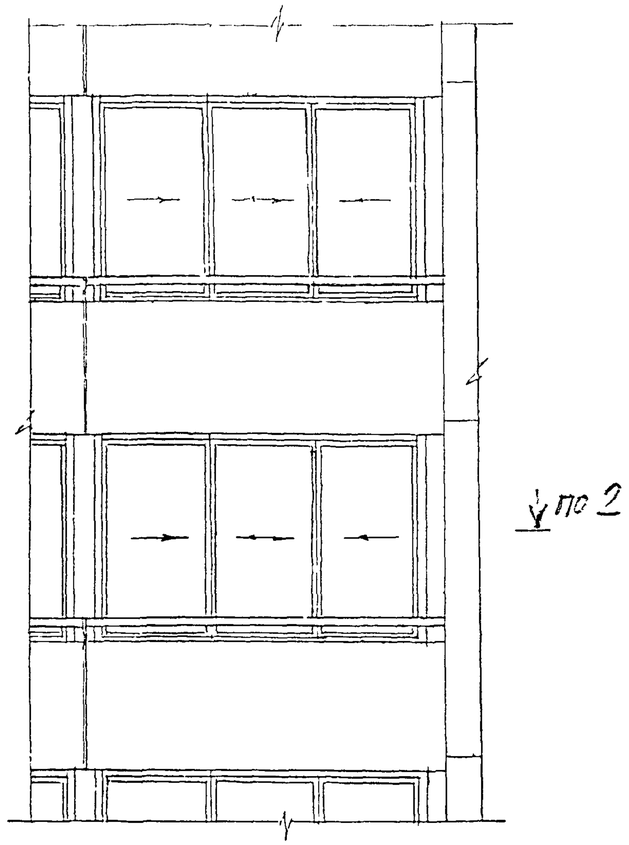

7-7

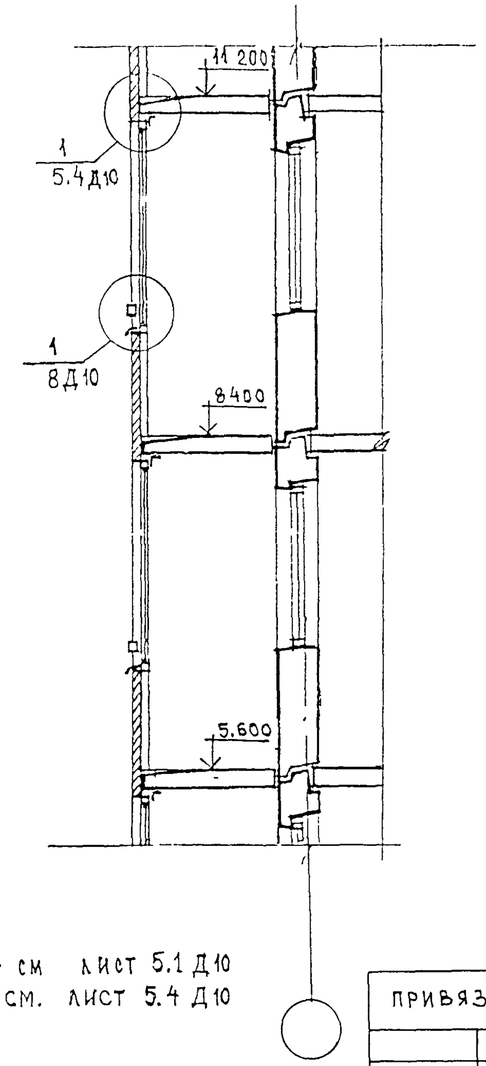

2-2

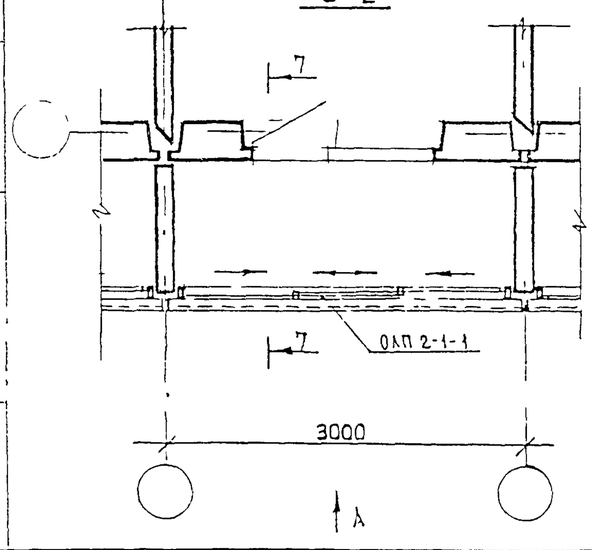

по 2-2

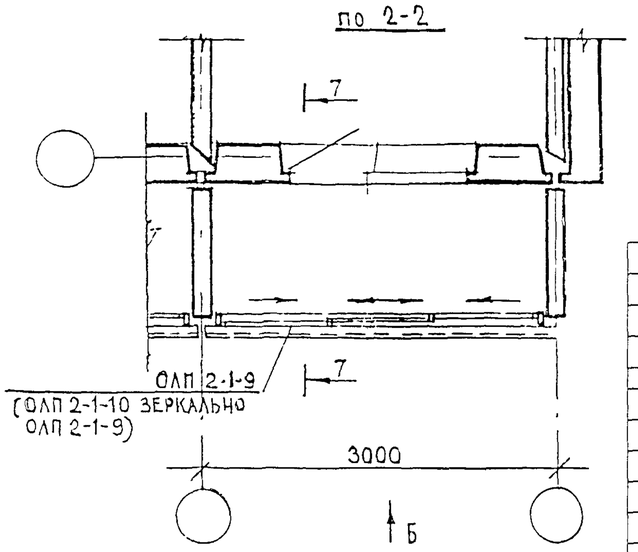

СЕЧЕНИЕ 2-2 - СМ ЛИСТ 5.1 Д10
СЕЧЕНИЕ 7-7 - СМ. ЛИСТ 5.4 Д10

ПРИВЯЗАН:

ИНВ №

Изм	Лист	№ докум	Подп	Дата
Разраб.		Пыркин		
Пров.		Соловов		
ГИП		Марков		
Утв.		Деев		

РМ-2825 **КМ 3-3**

Конструкции алюминиевые на остекление балконов и лоджий жилых домов серии П55М

Фрагменты фасадов с ограждениями лоджий ОЛП2-1-1

Лит	Масса	Масштаб
Лист	Листов	

ООО СПК «Стройсортмет»

Взамен инв.№

Подпись и дата

Инв № подл

ФРАГМЕНТ ФАСАДА
ВИД А

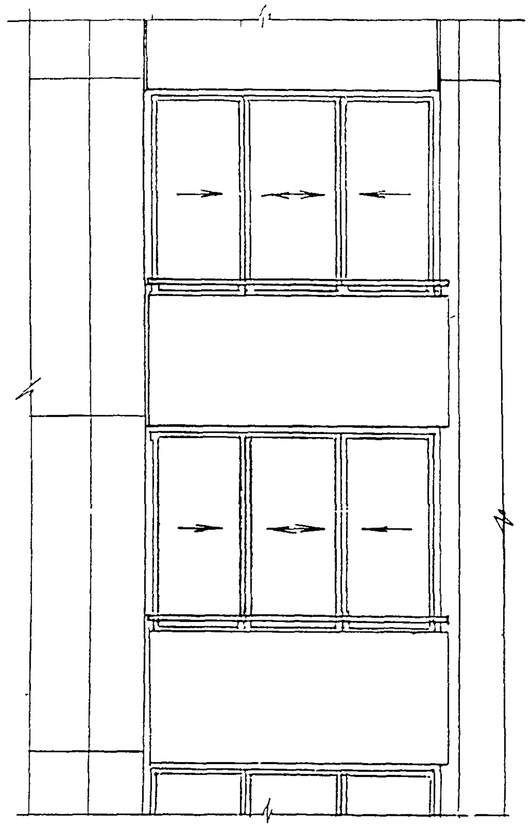

ФРАГМЕНТ ФАСАДА
ВИД Б

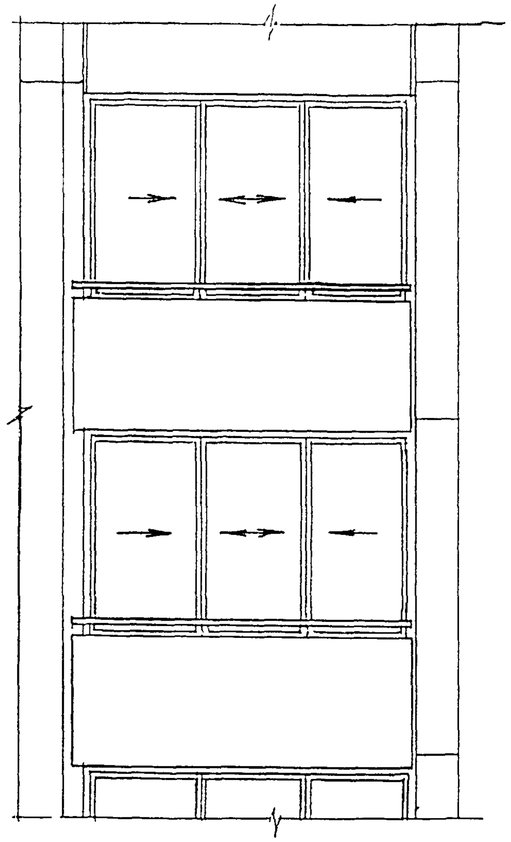

7 - 7

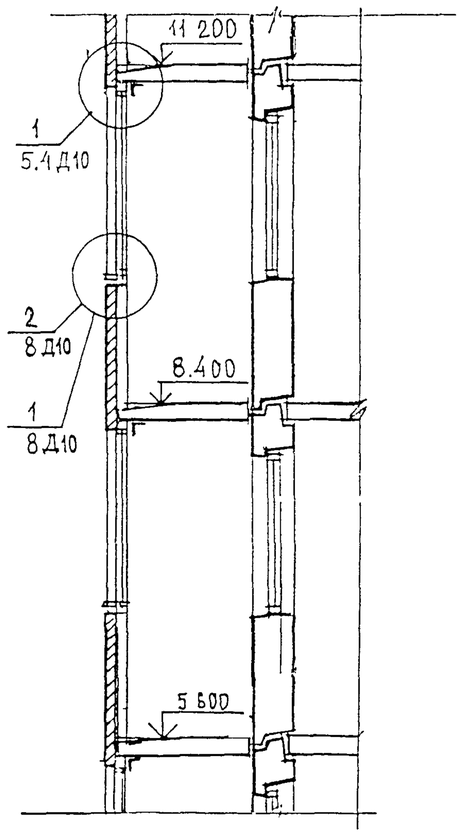

по 1-1

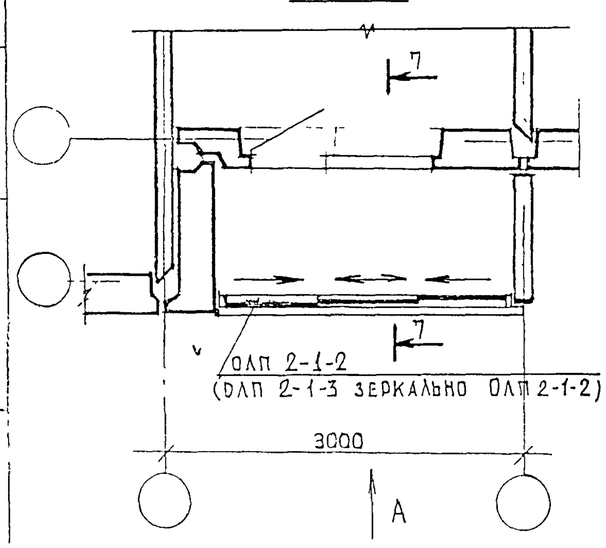

3-3

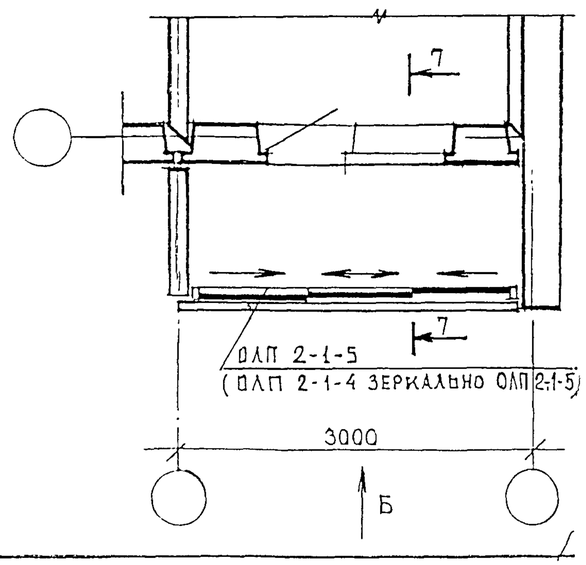

СЕЧЕНИЕ 1-1	СМ. Л. 5.1Д10
СЕЧЕНИЕ 3-3	СМ. Л. 5.2Д10
СЕЧЕНИЕ 7-7	СМ. Л. 5.4Д10

ПРИВЯЗАН:

ИНВ. №

Изм	Лист	№ докум.	Подп.	Дата	РМ-2825		КМ 3-4	
Разраб.		Пыркин			Конструкции алюминиевые на остекление балконов и лоджий жилых домов серии П55М	Лит.	Масса	Масштаб
Пров.		Солопов				Лист	Листов	
ГИП		Марков			Фрагменты фасадов с ограждениями лоджий ОЛП2-1-2	ООО СПК «Стройсортмет»		
Утв.		Деев						

Взамен инв.№

Подп. и дата

Инв. № подл.

ФРАГМЕНТ ФАСАДА
ВИД А

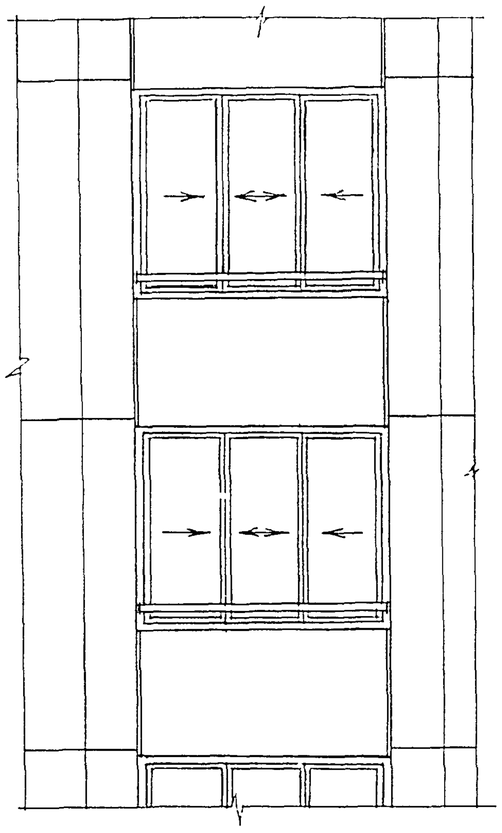

ФРАГМЕНТ ФАСАДА
ВИД Б

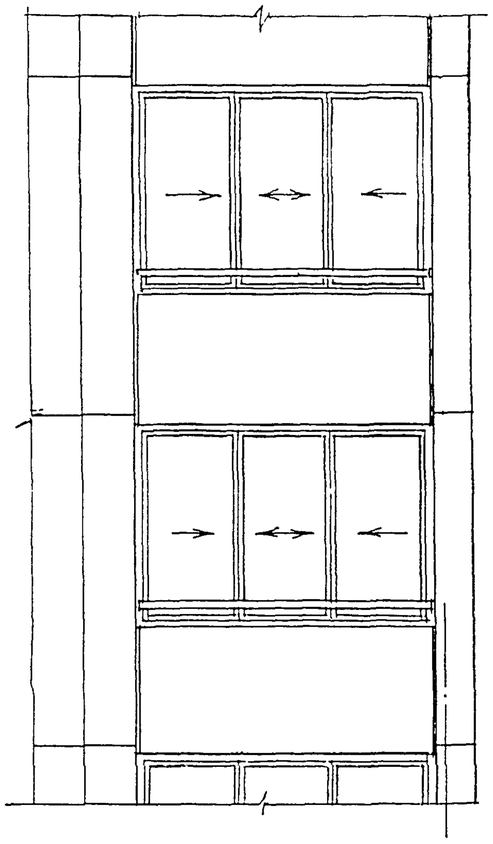

7 - 7

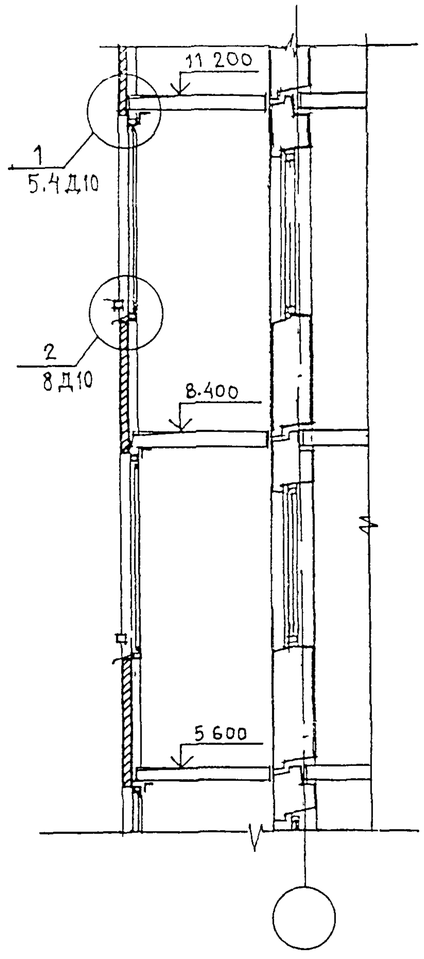

по 4-4

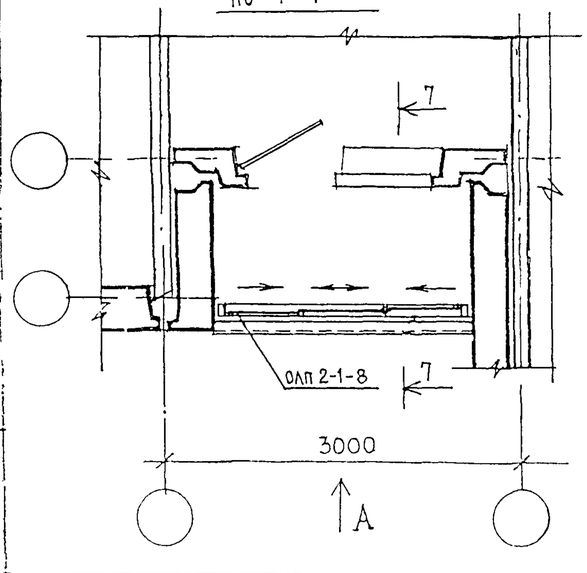

5-5

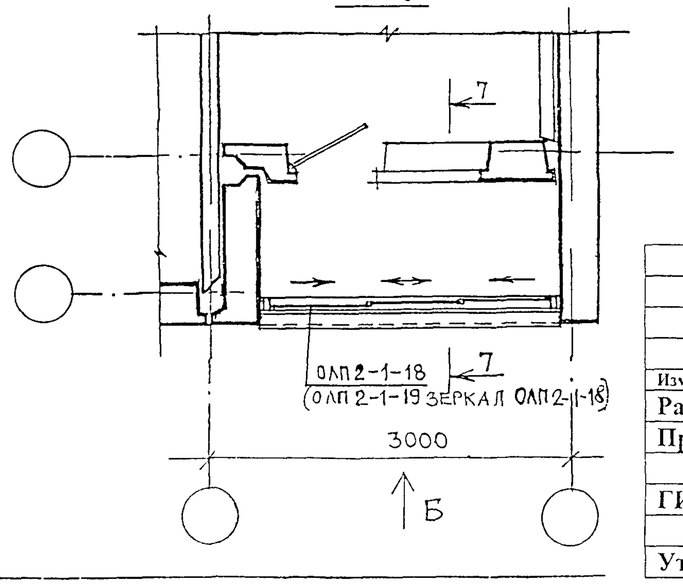

СЕЧЕНИЕ 4-4 – СМ. ЛИСТ 5.2 Д10
СЕЧЕНИЕ 5-5 СМ. ЛИСТ 5.3 Д10
СЕЧЕНИЕ 7-7 СМ. ЛИСТ 5.4 Д10

ПРИВЯЗАН

ИНВ. №

Изм	Лист	№ докум.	Подп.	Дата	РМ-2825		КМ 3-5
Разраб.		Пыркин			Конструкции алюминиевые на остекление балконов и лоджий жилых домов серии П55М	Лит	Масса / Масштаб
Пров.		Соловов				Лист	Листов
ГИП		Марков			Фрагменты фасадов с ограждениями лоджий ОЛП 2-1-8	ООО СПК «Стройсоргмет»	
Утв.		Деев					

Взамен инв. №

Подпись и дата

Инв. № подл.

ФРАГМЕНТ ФАСАДА
ВИД А

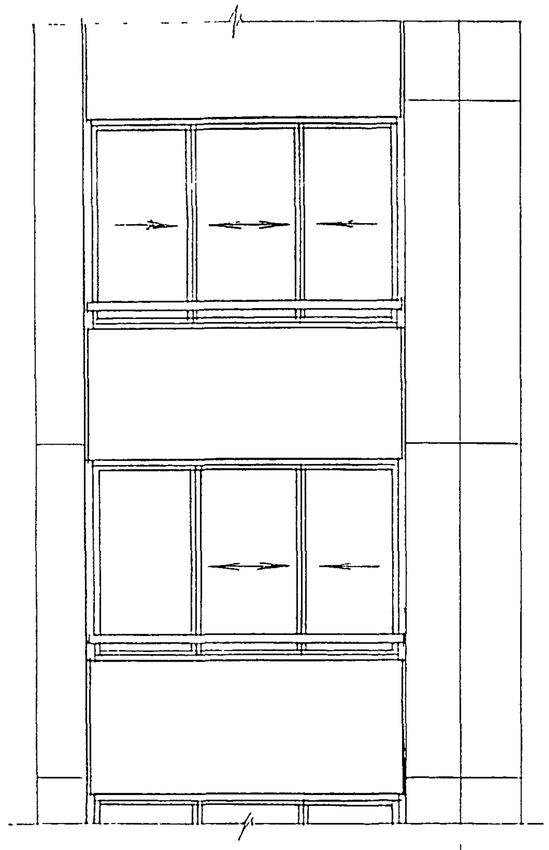

ФРАГМЕНТ ФАСАДА
ВИД Б

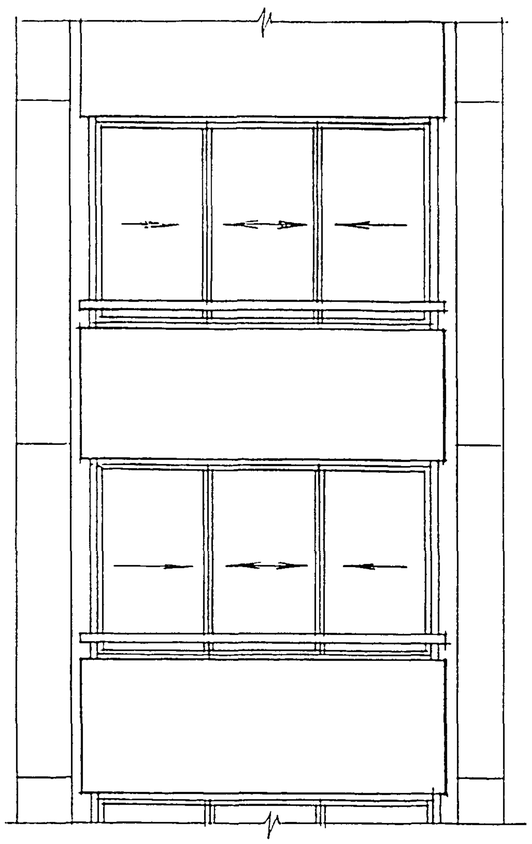

7-7

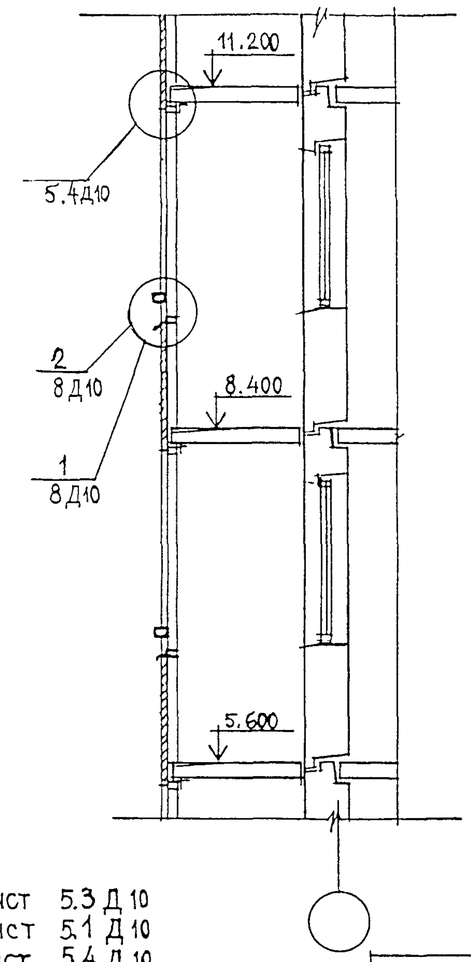

6-6

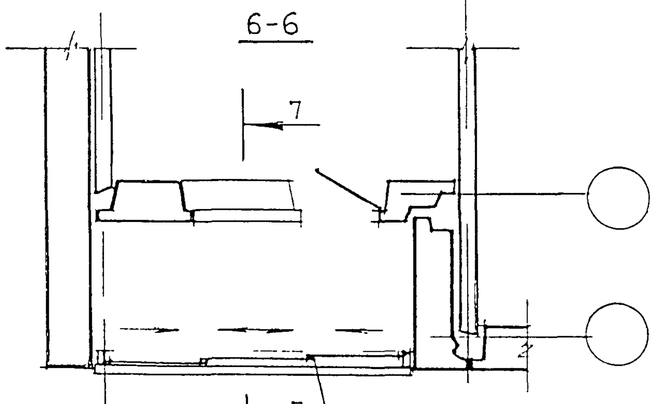

по 2-2

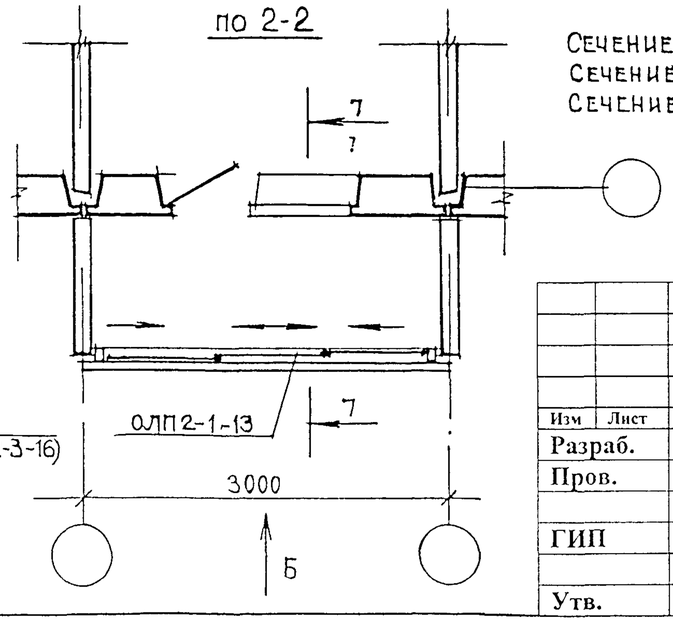

Сечение 6-6 см. лист 5.3 Д 10
Сечение 2-2 см. лист 5.1 Д 10
Сечение 7-7 см. лист 5.4 Д 10

Взамен инв.№

Подп. и дата

Инв. № подл.

ПРИВЯЗАН

ИНВ. №

Изм	Лист	№ докум.	Подп.	Дата
Разраб.		Пыркин		
Пров.		Соломов		
ГИП		Марков		
Утв.		Деев		

РМ-2825 **КМ 3-6**

Конструкции алюминиевые на остекление балконов и лоджий жилых домов серии П55М

Лит.	Масса	Масштаб
Лист	Листов	

Фрагменты фасадов с ограждениями лоджий ОЛП2-1-16

ООО СПК «Стройсортмет»

ФРАГМЕНТ ФАСАДА
ВИД А

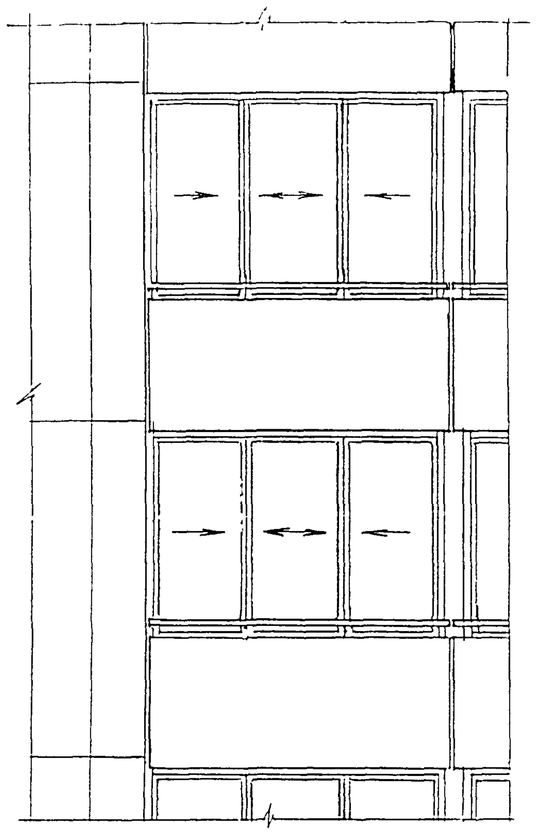

ФРАГМЕНТ ФАСАДА
ВИД Б

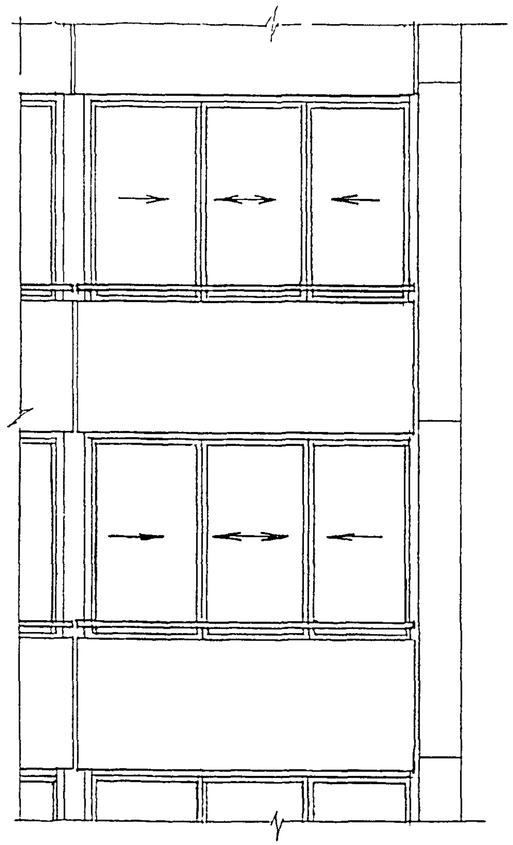

7 - 7

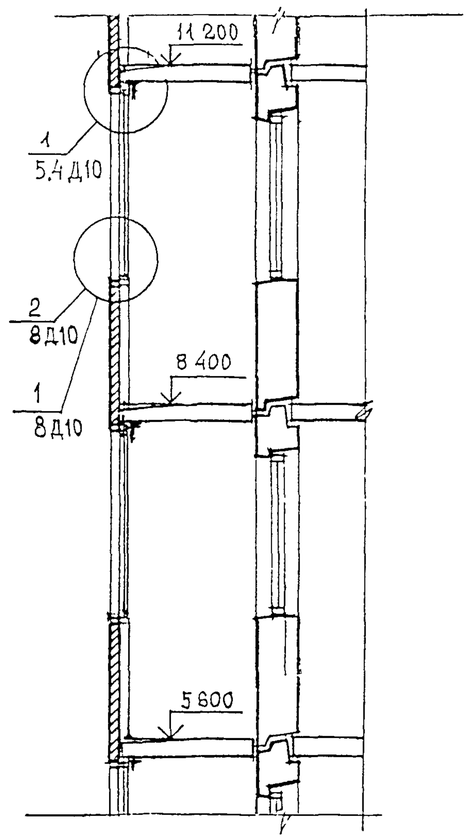

1 - 1

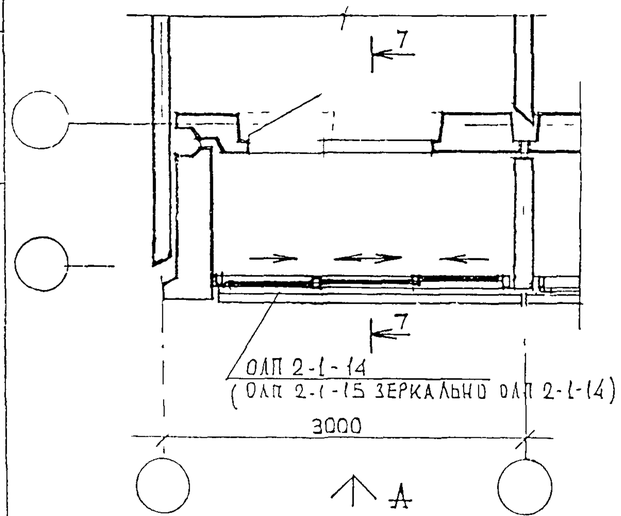

3-3

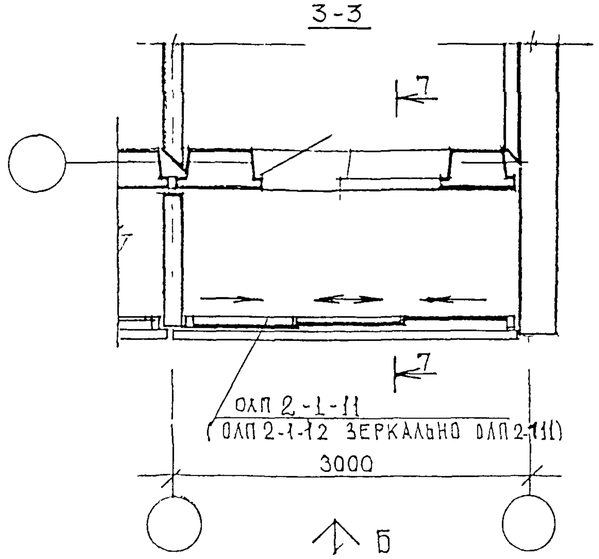

СЕЧЕНИЕ 1 - 1 СМ ЛИСТ 5.1 Д10
СЕЧЕНИЕ 3 - 3 СМ ЛИСТ 5.2 Д10
СЕЧЕНИЕ 7 - 7 СМ. ЛИСТ 5.4 Д10

ПРИВЯЗАН:

ИНВ №

Изм	Лист	№ докум.	Подп.	Дата	РМ-2825		КМ 3-7
Разраб.		Пыркин			Конструкции алюминиевые на остекление балконов и лоджий жилых домов серии П55М	Лит	Масса	Масштаб
Пров.		Солопов				Лист	Листов	
ГИП		Марков			Фрагменты фасадов с ограждениями лоджий ОЛП2-1-14	ООО СПК «Стройсортмет»		
Утв.		Деев						

Взамен инв.№ | Подпись и дата | Инв № подл.

ФРАГМЕНТ ФАСАДА
ВИД А

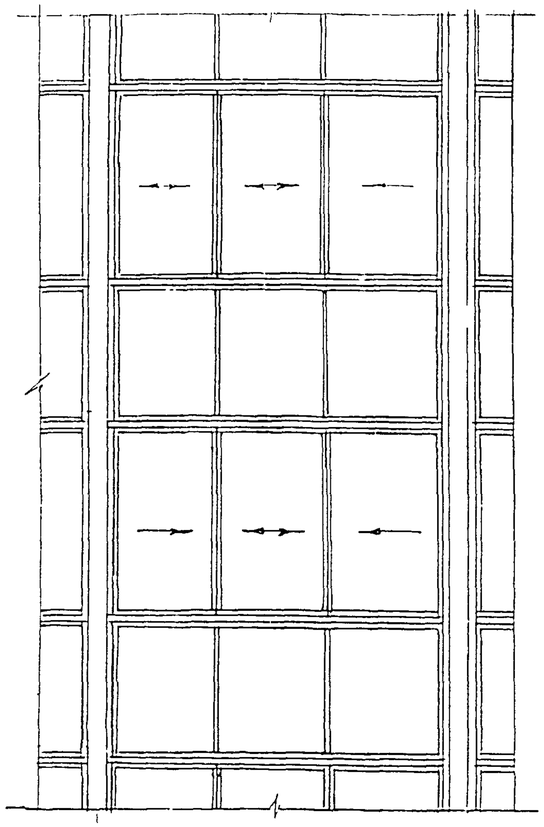

ФРАГМЕНТ ФАСАДА
ВИД Б

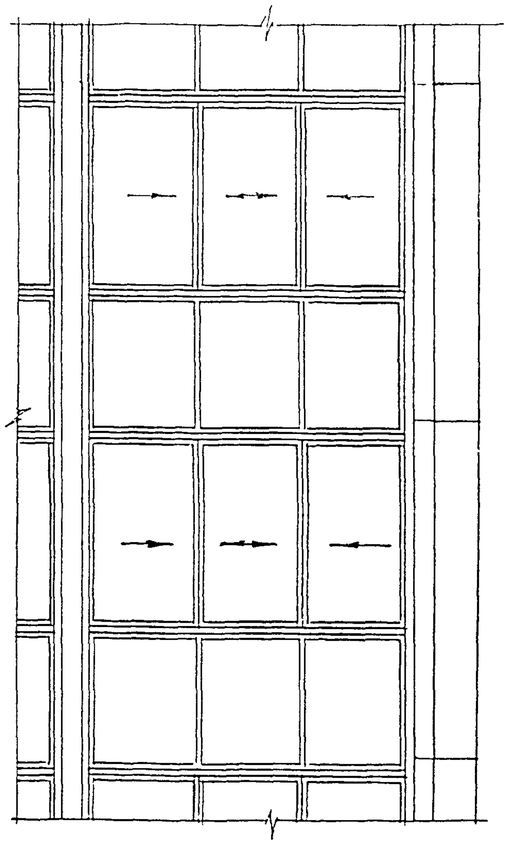

8 - 8

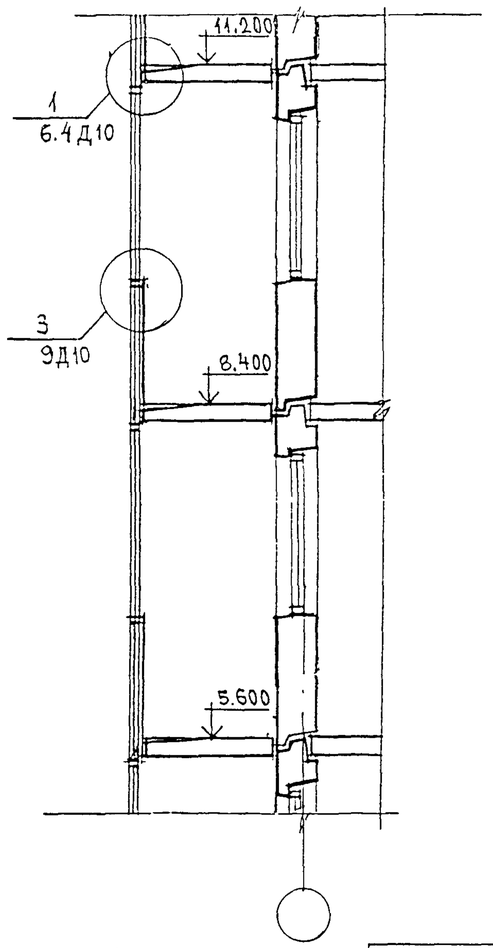

по 2-2

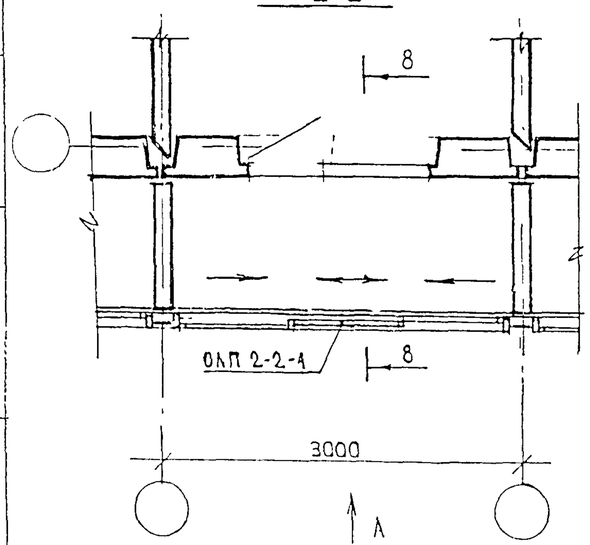

по 2-2

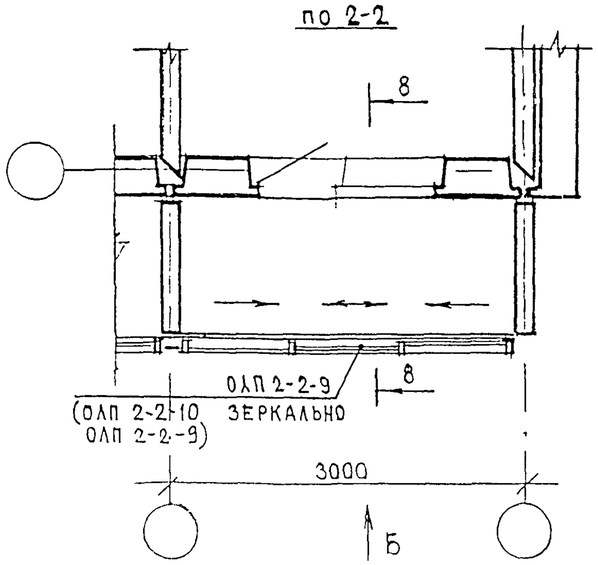

СЕЧЕНИЕ 2-2 СМ ЛИСТ 6.1Д10
СЕЧЕНИЕ 8-8 СМ. ЛИСТ 6.4Д10

ПРИВЯЗАН:

ИНВ. №

Изм	Лист	№ докум.	Подп.	Дата	РМ-2825		КМ 3-8
Разраб.		Пыркин			Конструкции алюминиевые на остекление балконов и лоджий жилых домов серии П55М	Лит.	Масса / Масштаб
Пров.		Сопонов				Лист	Листов
ГИП		Марков			Фрагменты фасадов с ограждениями лоджий ОЛП2-2-1	ООО СПК «Стройсортмет»	
Утв.		Деев					

Взамен инв.№ | Подпись и дата | Инв.№ подл.

ФРАГМЕНТ ФАСАДА
ВИД А

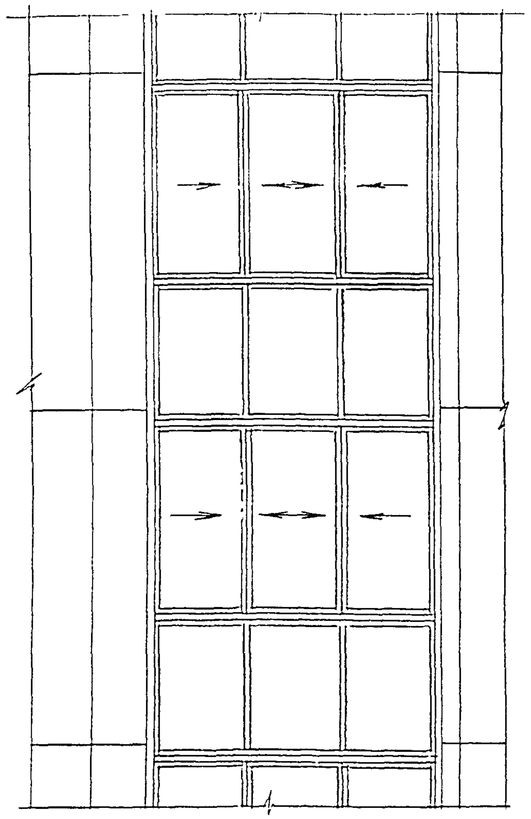

ФРАГМЕНТ ФАСАДА
ВИД Б

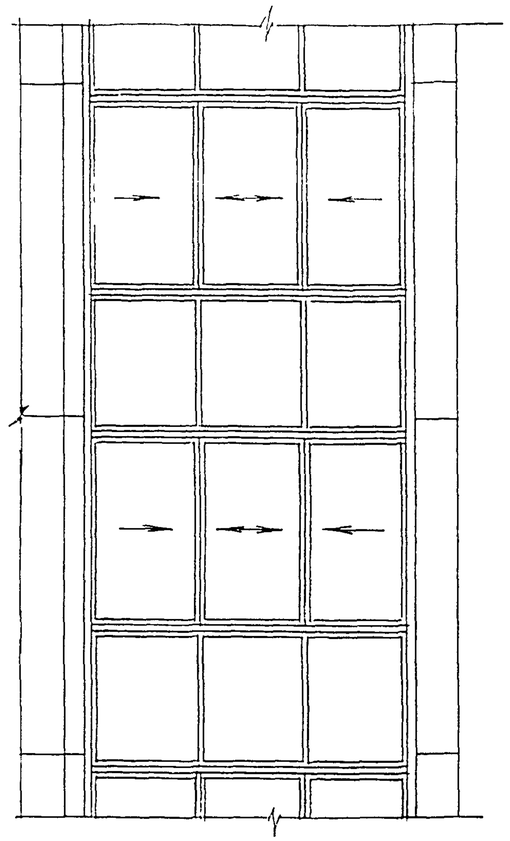

8-8

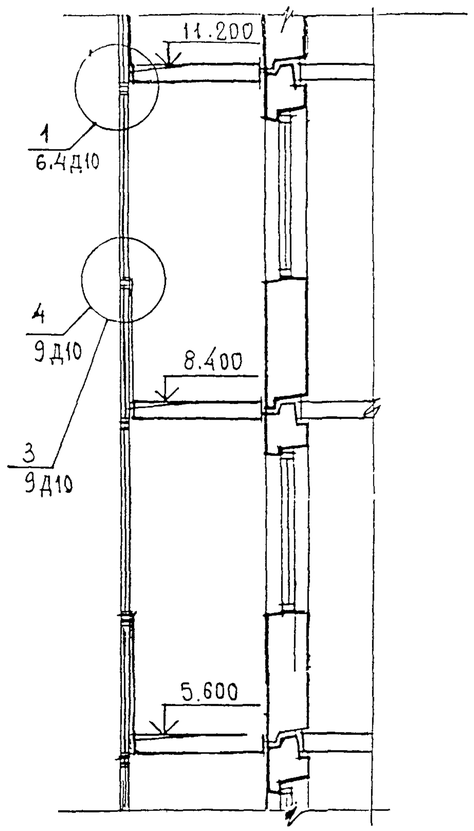

1-1

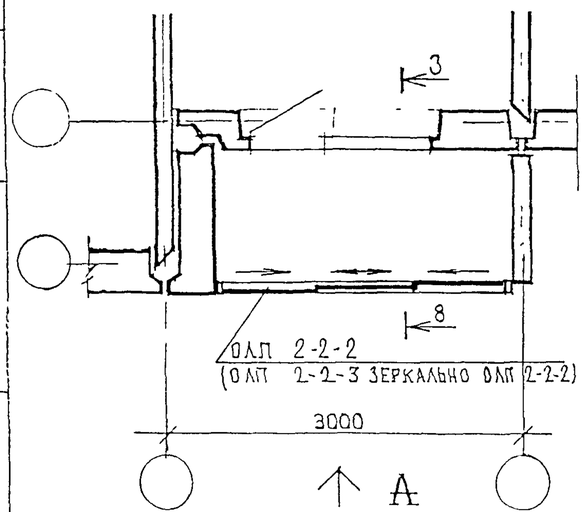

3-3

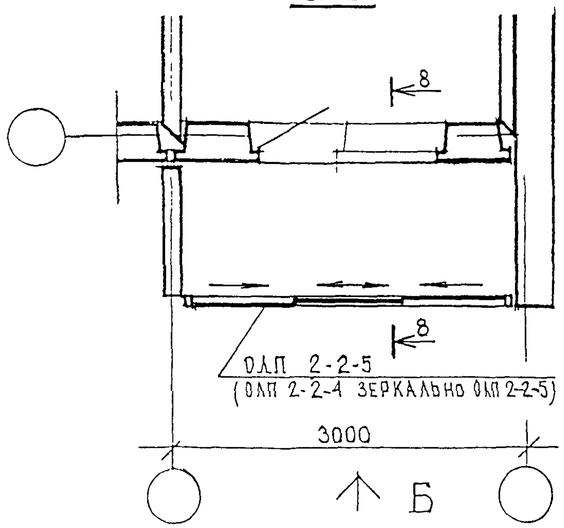

СЕЧЕНИЕ 1-1 СМ. ЛИСТ 6.1 Д 10
СЕЧЕНИЕ 3-3 СМ. ЛИСТ 6.2 Д 10
СЕЧЕНИЕ 8-8 СМ. ЛИСТ 6.4 Д 10

ПРИВЯЗАН:

ИНВ. №

Изм	Лист	№ докум.	Подп.	Дата
Разраб.		Пыркин		
Пров.		Соломеч		
ГИП		Марков		
Утв.		Деев		

РМ-2825 **КМ 3-9**

Конструкции алюминиевые на остекление балконов и лоджий жилых домов серии П55М

Фрагменты фасадов с ограждениями лоджий ОЛП2-2-2

Лит.	Масса	Масштаб
Лист	Листов	

ООО СПК «Стройсортмет»

Взамен инв. № | Подпись и дата | Инв. № подл.

ФРАГМЕНТ ФАСАДА
ВИД А

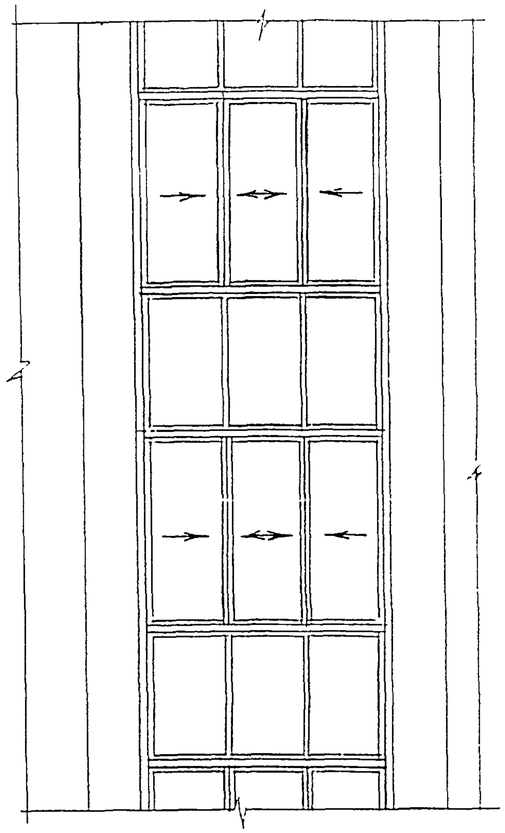

ФРАГМЕНТ ФАСАДА
ВИД Б

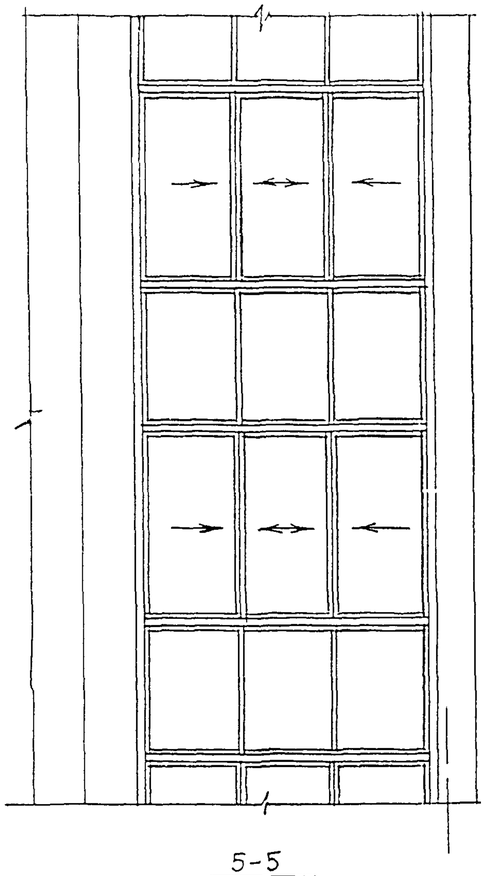

8-8

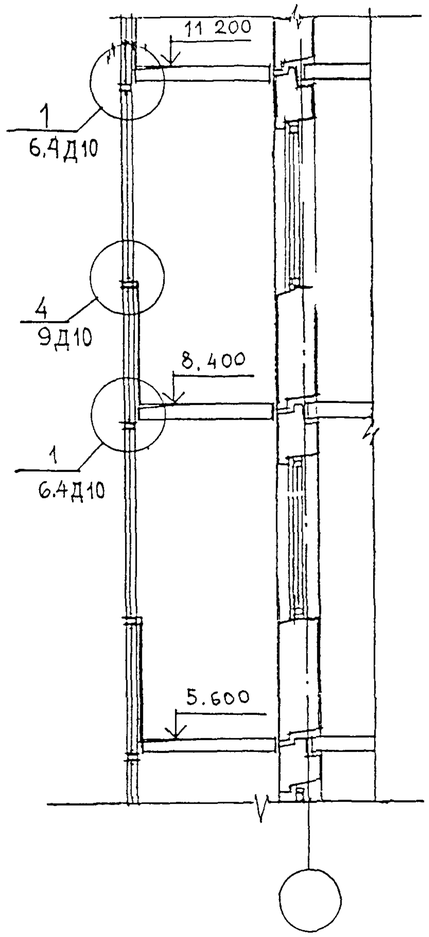

по 4-4

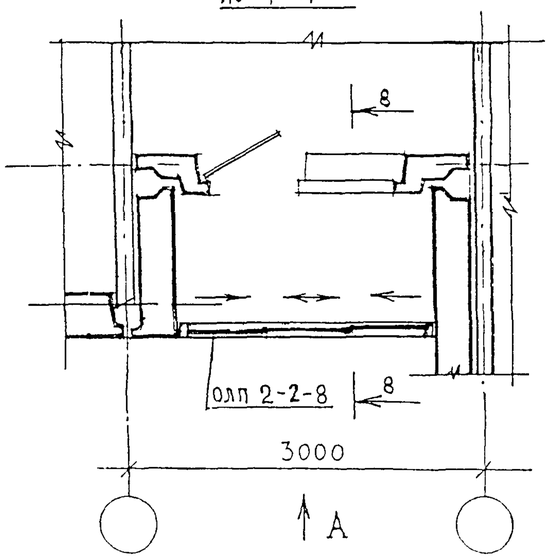

5-5

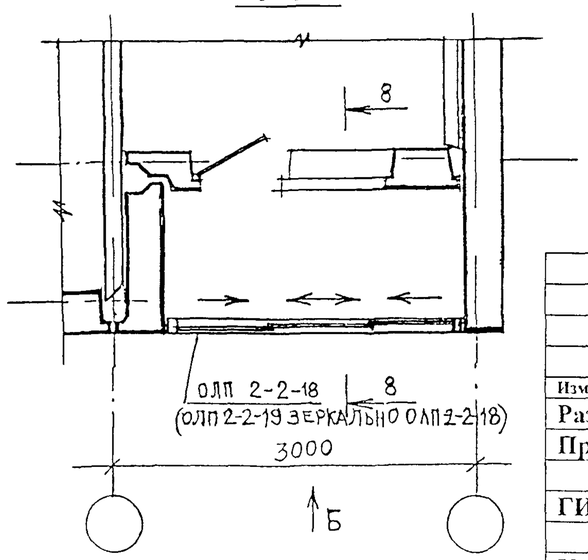

СЕЧЕНИЕ 4-4 СМ. ЛИСТ 6.2Д10
СЕЧЕНИЕ 5-5 СМ. ЛИСТ 6.3Д10
СЕЧЕНИЕ 8-8 СМ. ЛИСТ 6.4Д10

ПРИВЯЗАН:

ИНВ. №

Изм	Лист	№ докум	Подп	Дата
Разраб.		Пыркин		
Пров.		Солопов		
ГИП		Марков		
Утв.		Деев		

РМ-2825 **КМ 3-10**

Конструкции алюминиевые на остекление балконов и лоджий жилых домов серии П55М

Фрагменты фасадов с ограждениями лоджий ОЛП2-2-8

Лит	Масса	Масштаб
Лист	Листов	

ООО СПК «Стройсортмет»

Взамен инв.№ | Подп. и дата | Инв.№ подл.

ФРАГМЕНТ ФАСАДА
ВИД А

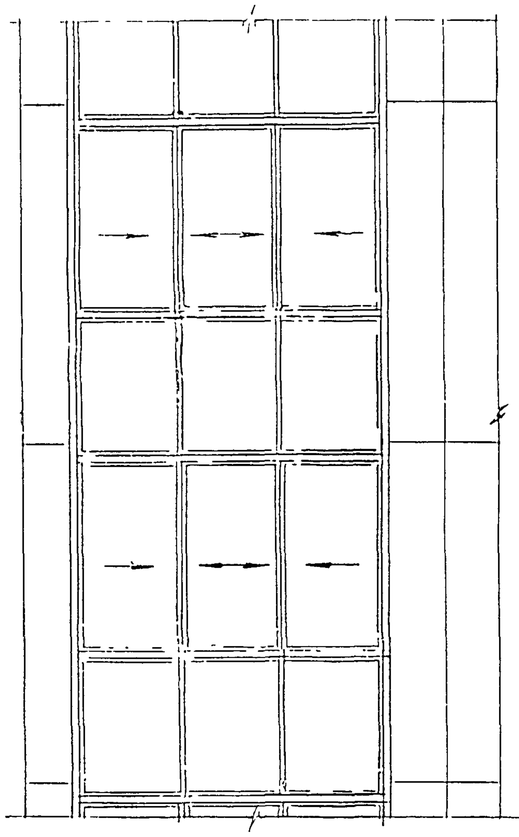

ФРАГМЕНТ ФАСАДА
ВИД Б

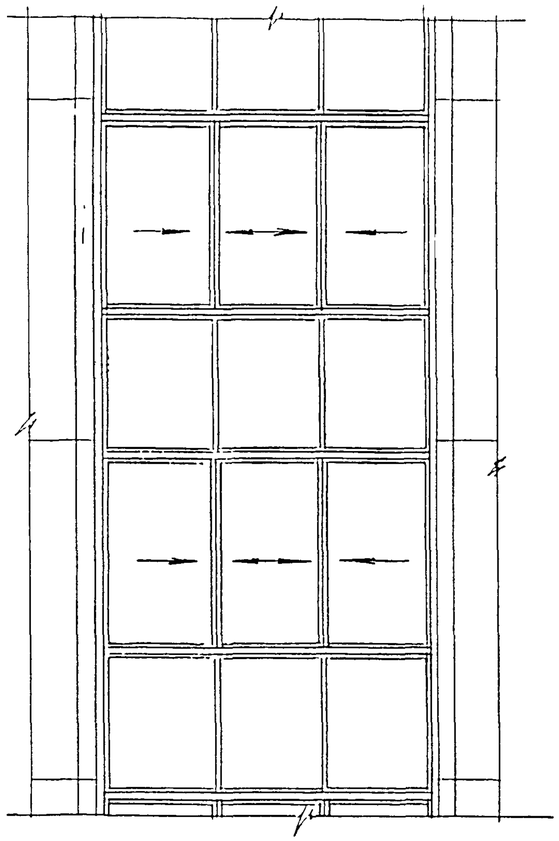

8-8

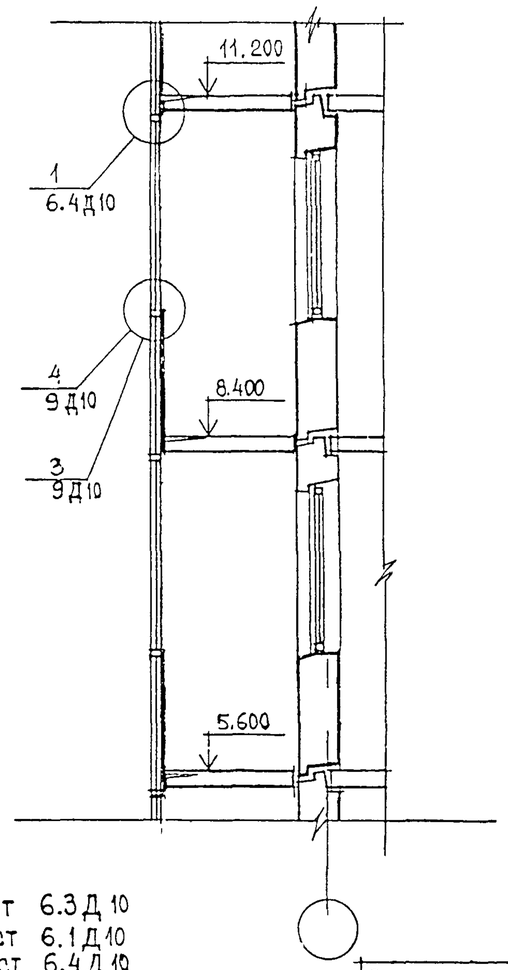

6-6

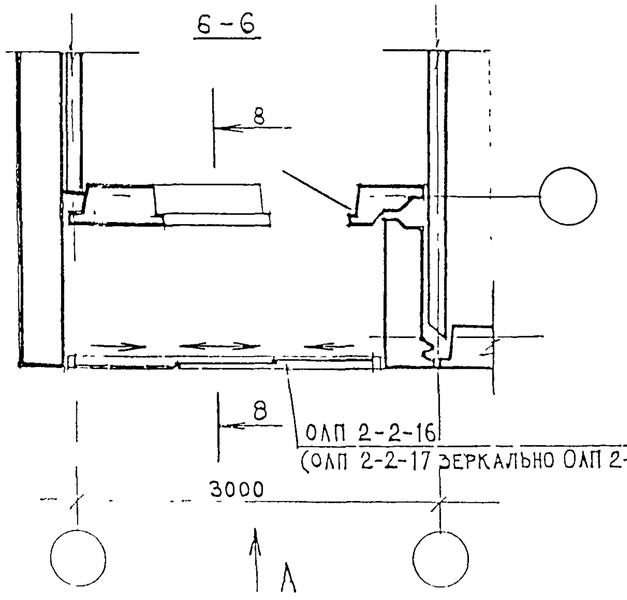

2-2

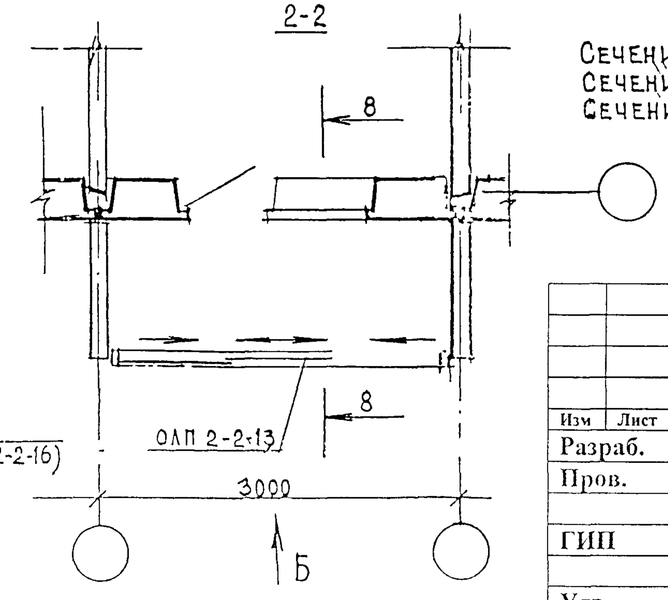

Сечение 6-6 см. лист 6.3Д 10
Сечение 2-2 см. лист 6.1Д 10
Сечение 8-8 см. лист 6.4Д 10

Привязан

Инв. №

					РМ-2825		КМ 3-11	
Изм	Лист	№ докум.	Подп.	Дата	Конструкции алюминиевые на остекление балконов и лоджий жилых домов серии П55М	Лит.	Масса	Масштаб
Разраб.		Пыркин						
Пров.		Солопов				Лист	Листов	
ГИП		Марков			Фрагменты фасадов с ограждением лоджий ОЛП2-2-16	ООО СПК «Стройсортмет»		
Утв.		Деев						

Взамен инв.№

Подп. и дата

Инв. № подл.

ФРАГМЕНТ ФАСАДА
ВИД А

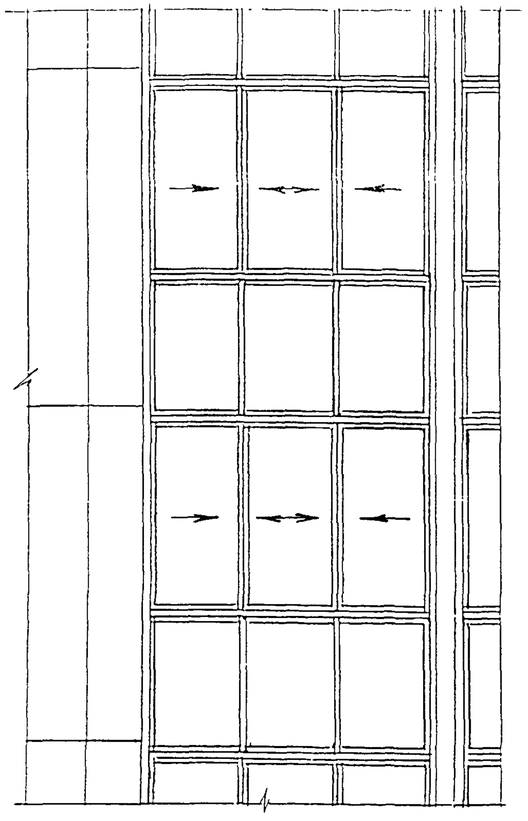

ФРАГМЕНТ ФАСАДА
ВИД Б

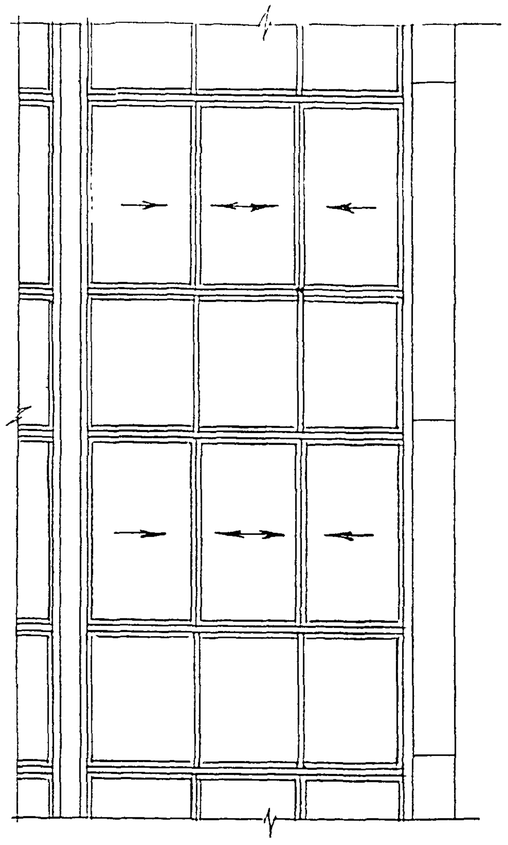

8 - 8

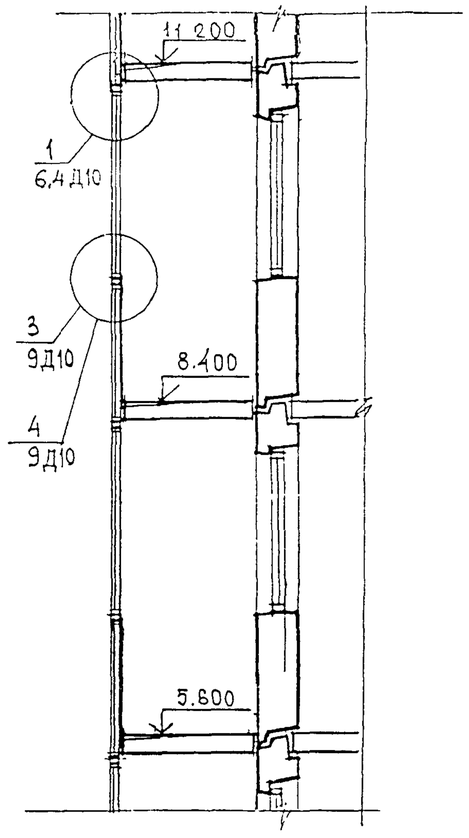

по 1 - 1

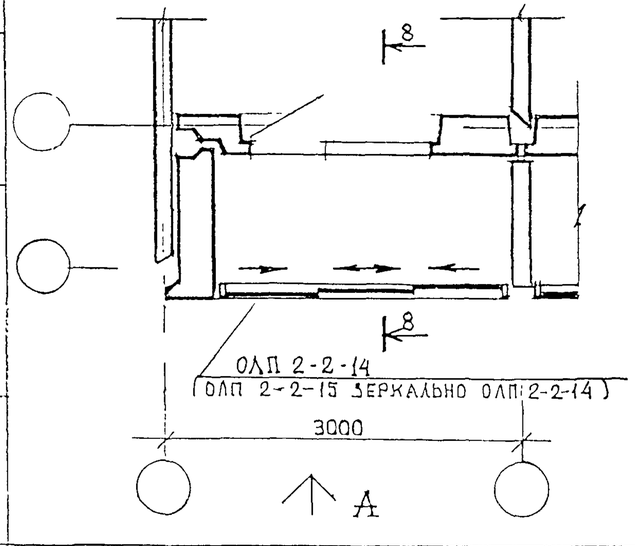

по 3 - 3

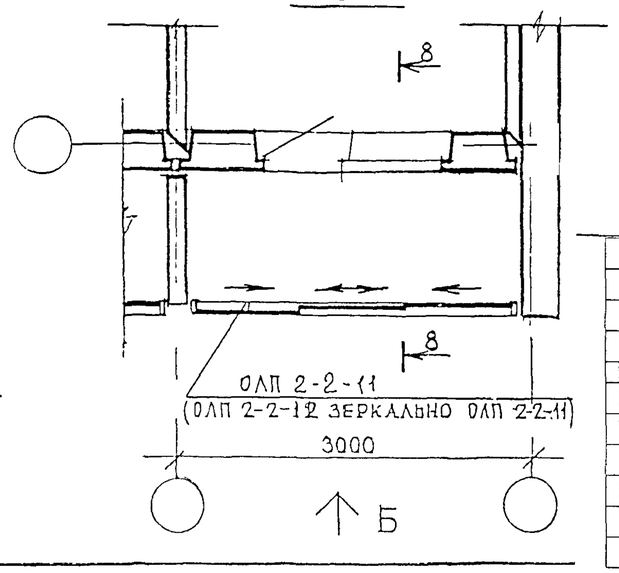

Сечение 1-1 см. лист 6.1 Д10
Сечение 3-3 см. лист 6.2 Д10
Сечение 8-8 см. лист 6.4 Д10

Взамен инв.№

Подпись и дата

Инв. № подл.

Привязан:

Инв. №

Изм	Лист	№ докум.	Подп.	Дата	РМ-2825	КМ 3-12	
Разраб.		Пыркин			Конструкции алюминиевые на остекление балконов и лоджий жилых домов серии П55М	Лит.	Масса / Масштаб
Пров.		Солопов				Лист	Листов
ГИП		Марков			Фрагменты фасадов с остеклением лоджий ОЛП2-2-14	ООО СПК «Стройсортмет»	
Утв.		Деев					

ФРАГМЕНТ ФАСАДА
вид А

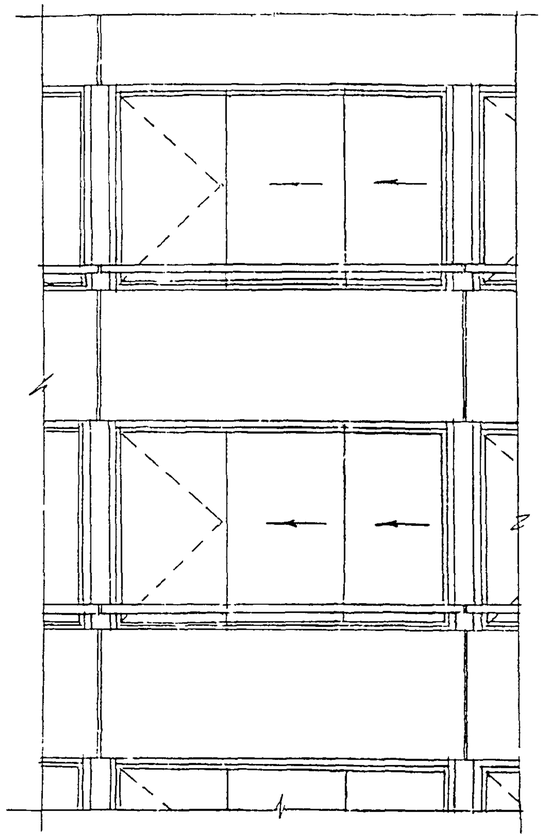

ФРАГМЕНТ ФАСАДА
вид Б

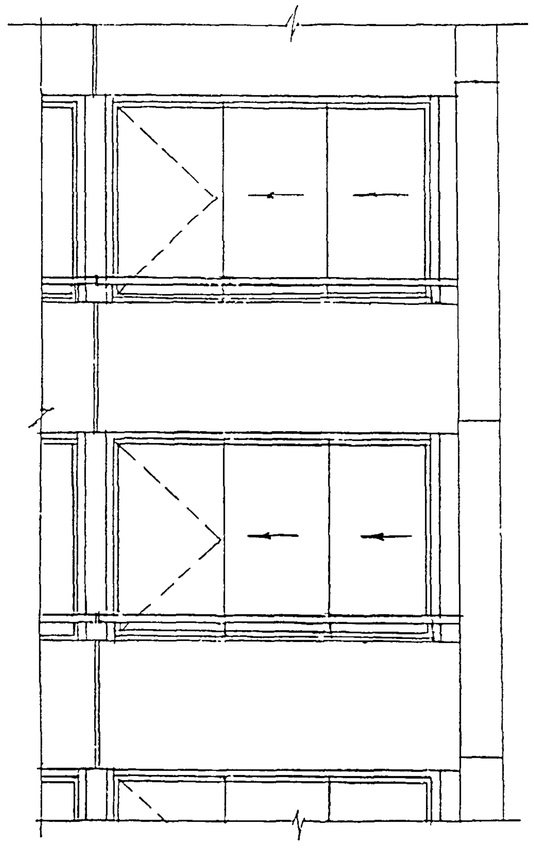

9 - 9

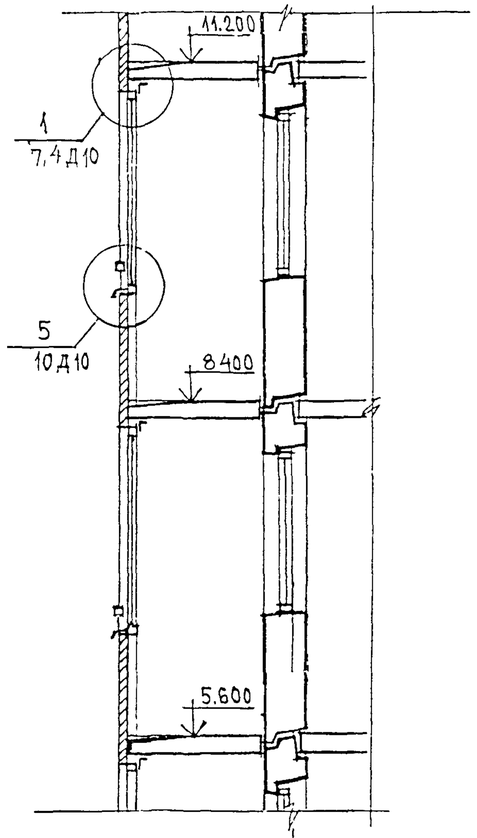

2-2

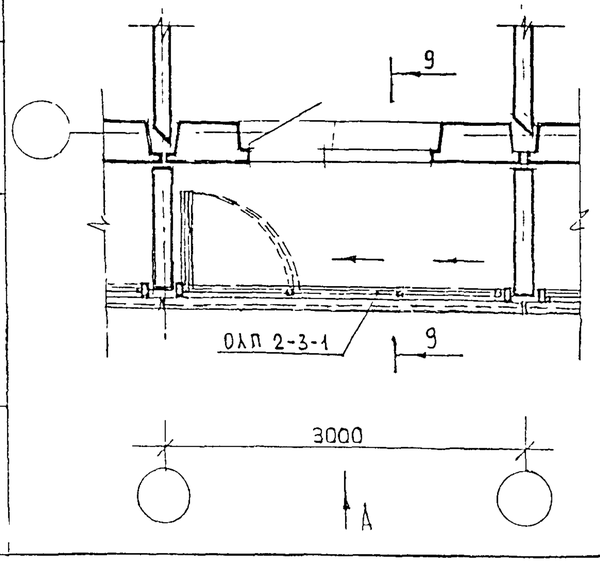

по 2-2

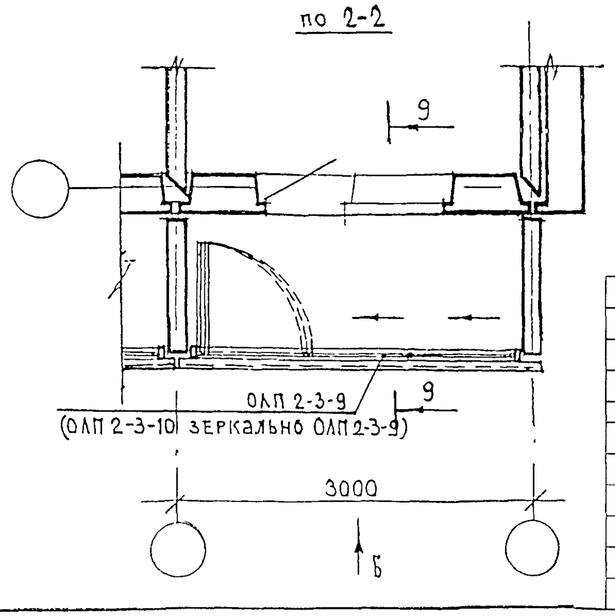

Сечение 2-2 см. лист 7.1Д10
Сечение 9-9 см. лист 7.4Д10

ПРИВЯЗАН:

ИНВ. №

Изм	Лист	№ докум.	Подп.	Дата
Разраб.		Пыркин		
Пров.		Сопопов		
ГИП		Марков		
Утв.		Деев		

РМ-2825 **КМ 3 - 13**

Конструкции алюминиевые на остекление балконов и лоджий жилых домов серии П55М

Лит.	Масса	Масштаб
Лист	Листов	

Фрагменты фасадов с ограждением лоджий ОЛП2-3-1

ООО СПК «Стройсортмет»

Взамен инв.№ | Подпись и дата | Инв. № подл.

ФРАГМЕНТ ФАСАДА
ВИД А

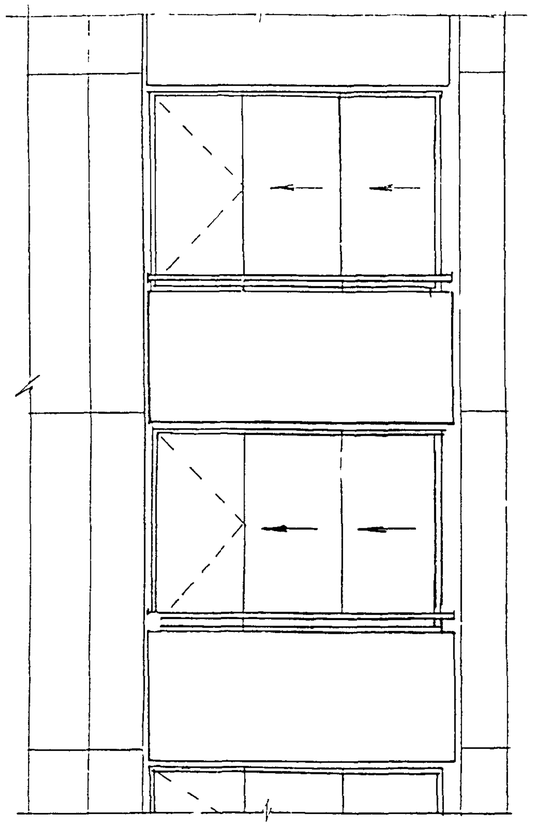

по 1-1

ФРАГМЕНТ ФАСАДА
ВИД Б

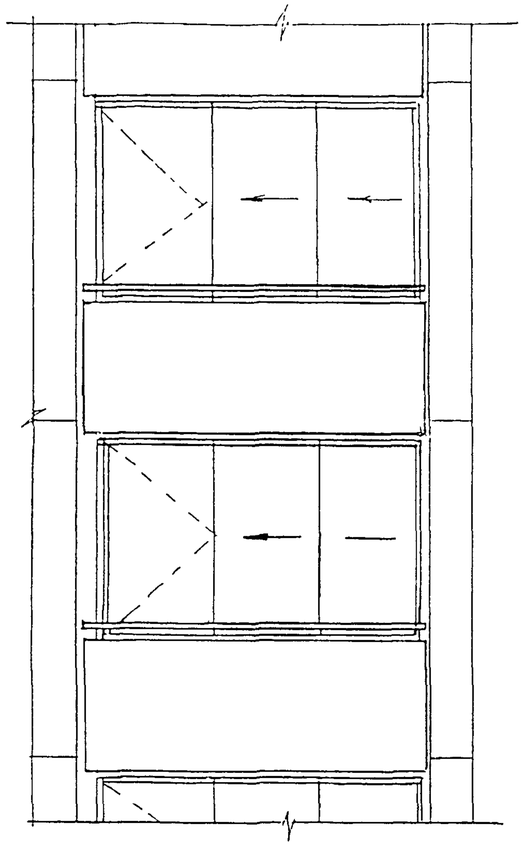

по 3-3

9-9

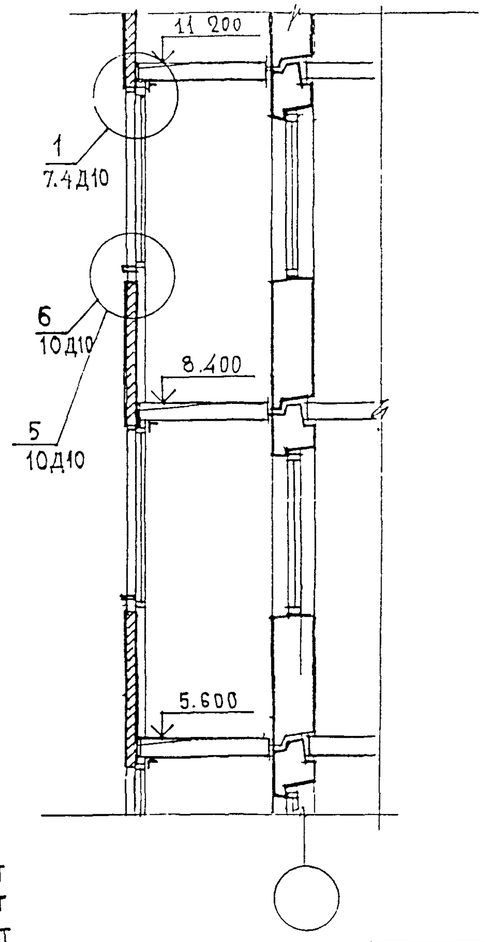

Сечение 1-1 см. лист
Сечение 3-3 см. лист
Сечение 9-9 см. лист

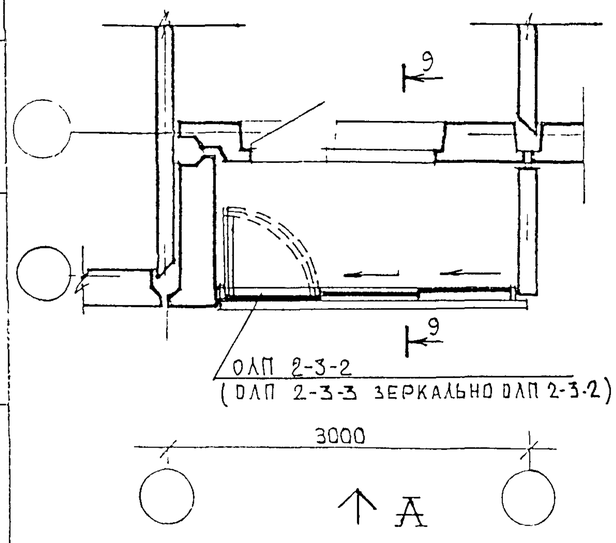

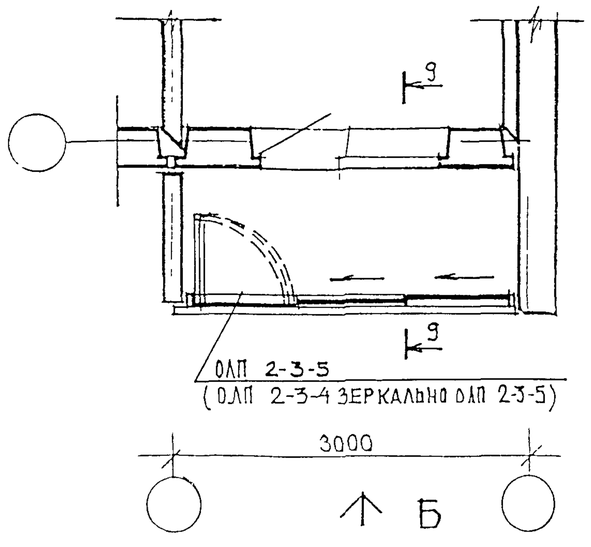

ПРИВЯЗАН:

ИНВ №

Изм	Лист	№ докум.	Подп.	Дата	
Разраб.		Пыркин			
Пров.		Соропов			
ГИП		Марков			
Утв.		Деев			

РМ-2825 **КМ 3-14**

Конструкции алюминиевые на остекление балконов и лоджий жилых домов серии П55М

Фрагменты фасадов с ограждениями лоджий ОЛП2-3-2

Лит.	Масса	Масштаб
Лист	Листов	

ООО СПК «Стройсортмет»

Взамен инв.№ | Подп. и дата | Инв.№ подл.

ФРАГМЕНТ ФАСАДА

ВИД А

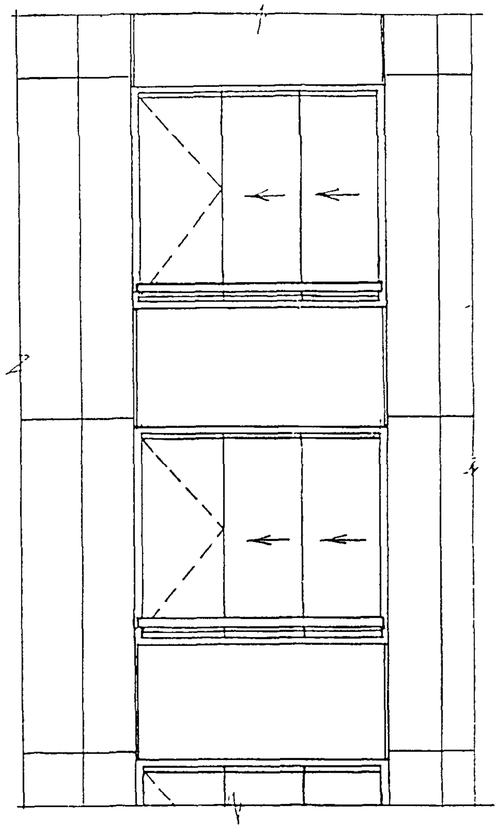

ФРАГМЕНТ ФАСАДА

ВИД Б

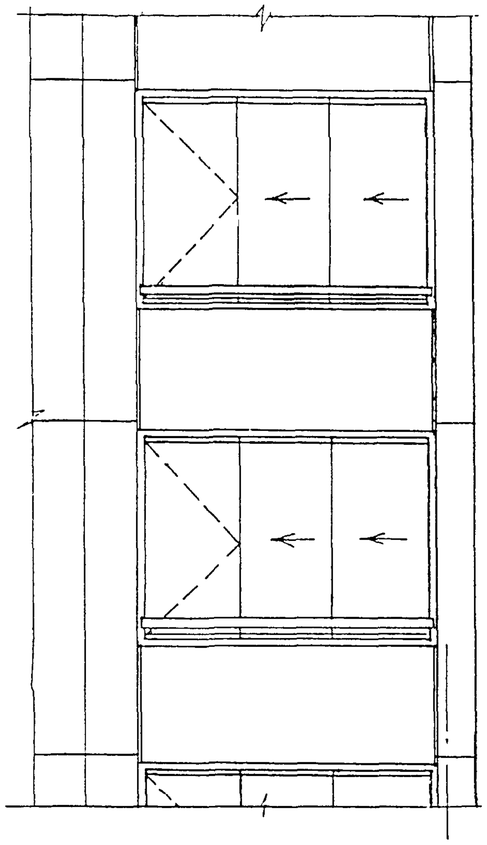

9-9

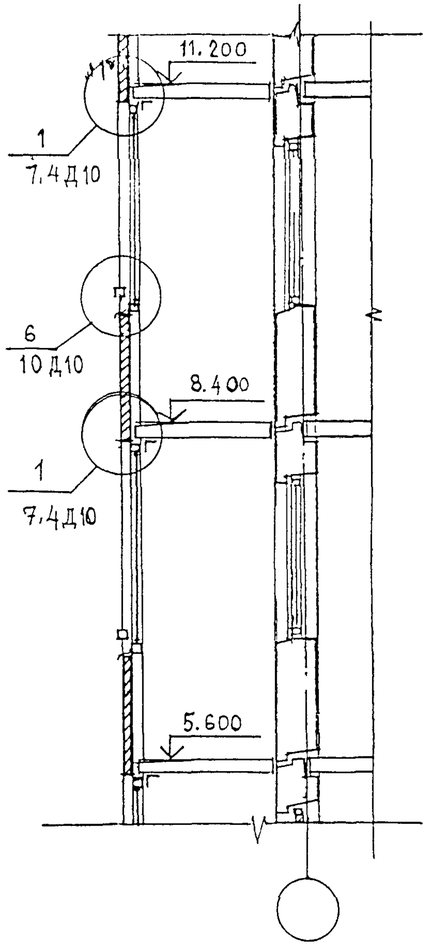

по 4-4

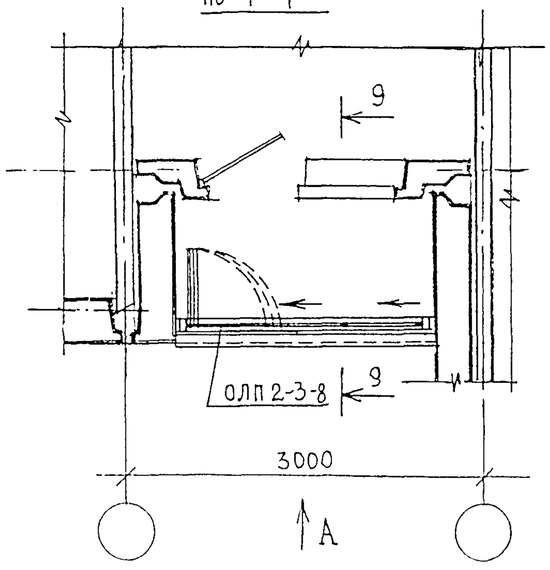

5-5

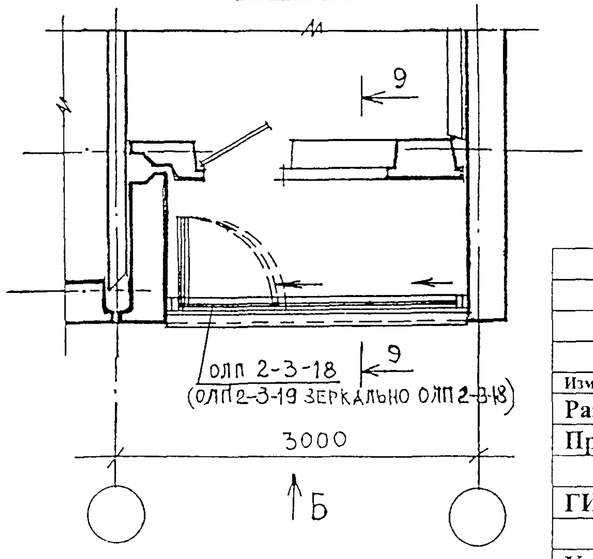

СЕЧЕНИЕ 4-4 - СМ. ЛИСТ 7.2Д10

СЕЧЕНИЕ 5-5 - СМ. ЛИСТ 7.3Д10

СЕЧЕНИЕ 9-9 - СМ. ЛИСТ 7.4Д10

ПРИВЯЗАН:

ИНВ. №

Изм	Лист	№ докум.	Подп.	Дата	РМ-2825	КМ 3-15	
Разраб.		Пыркин			Конструкции алюминиевые на остекление балконов и лоджий жилых домов серии П55М	Лит.	Масса / Масштаб
Пров.		Соловов				Лист	Листов
ГИП		Марков			Фрагменты фасадов с элементами ограждения лоджий ОЛП2-3-8	ООО СПК «Стройсоргмет»	
Утв.		Деев					

Взамен инв. №

Подпись и дата

Инв. № подл.

ФРАГМЕНТ ФАСАДА
ВИД А

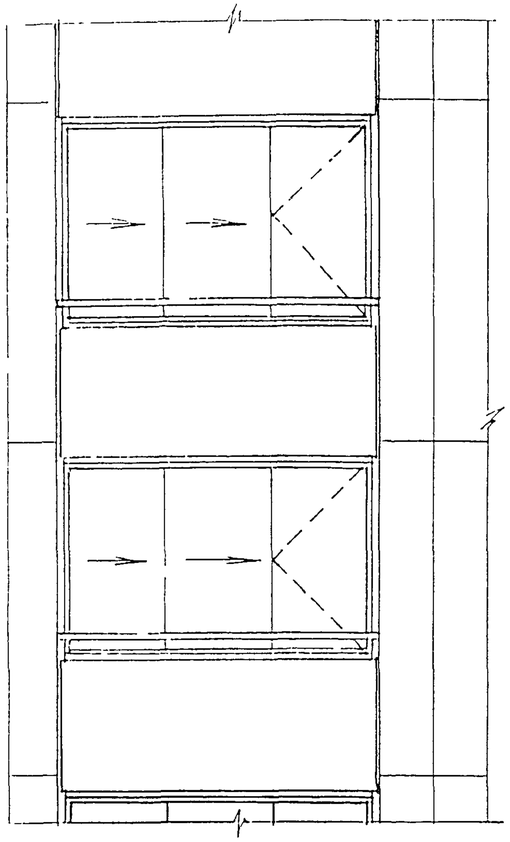

ФРАГМЕНТ ФАСАДА
ВИД Б

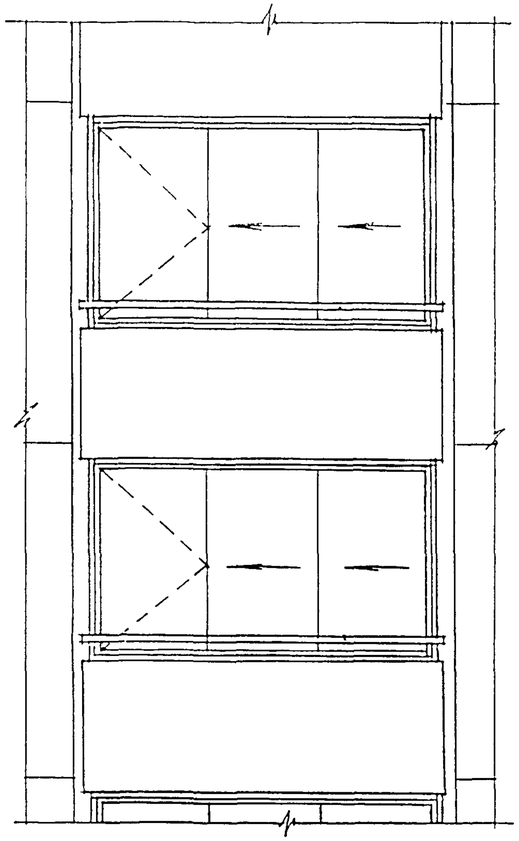

9-9

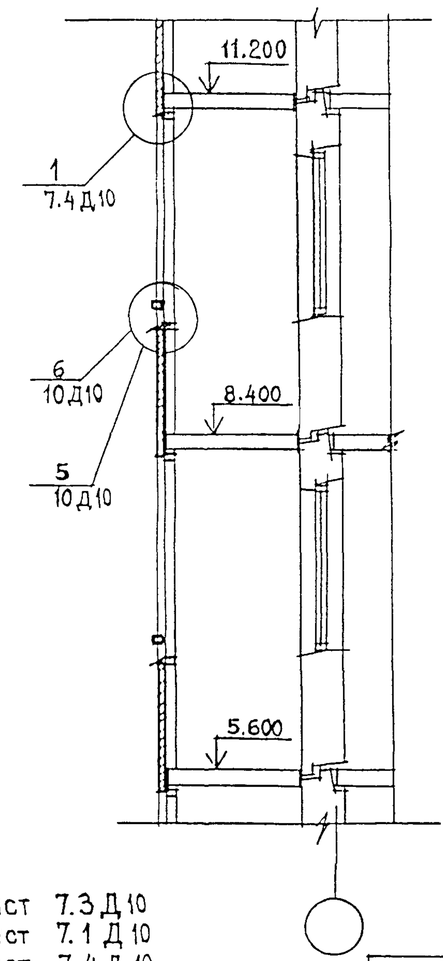

6-6

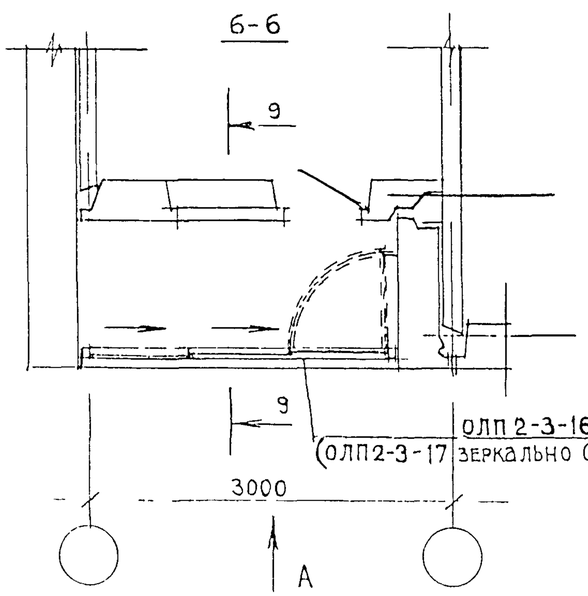

по 2-2

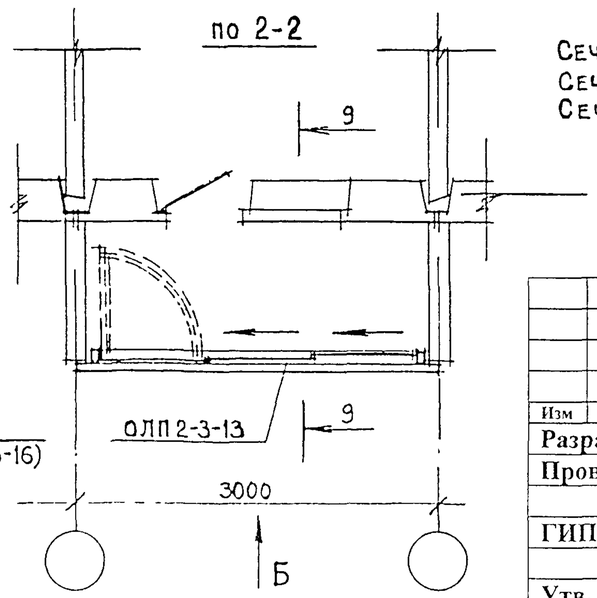

Сечение 6-6 см. лист 7.3Д10
Сечение 2-2 см. лист 7.1Д10
Сечение 9-9 см. лист 7.4Д10

Привязан:

Инв. №

Изм	Лист	№ докум.	Подп.	Дата	РМ-2825		КМ 3-16
Разраб.		Пыркин			Конструкции алюминиевые на остекление балконов и лоджий жилых домов серии П55М	Лит. / Масса / Масштаб	
Пров.		Солопов				Лист / Листов	
ГИП		Марков			Фрагменты фасадов с ограждениями лоджий ОЛП2-3-17	ООО СПК «Стройсортмет»	
Утв.		Деев					

Взамен инв. №

Подп. и дата

Инв. № подл.

ФРАГМЕНТ ФАСАДА
ВИД А

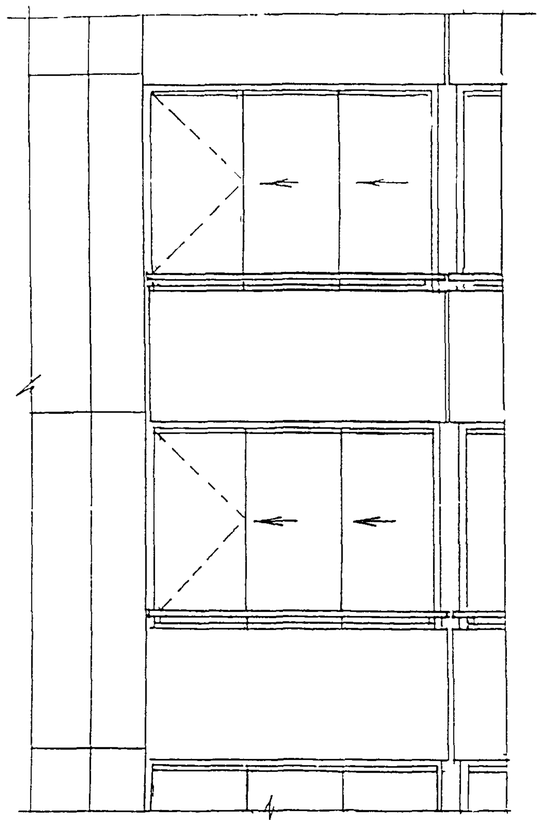

ФРАГМЕНТ ФАСАДА
ВИД Б

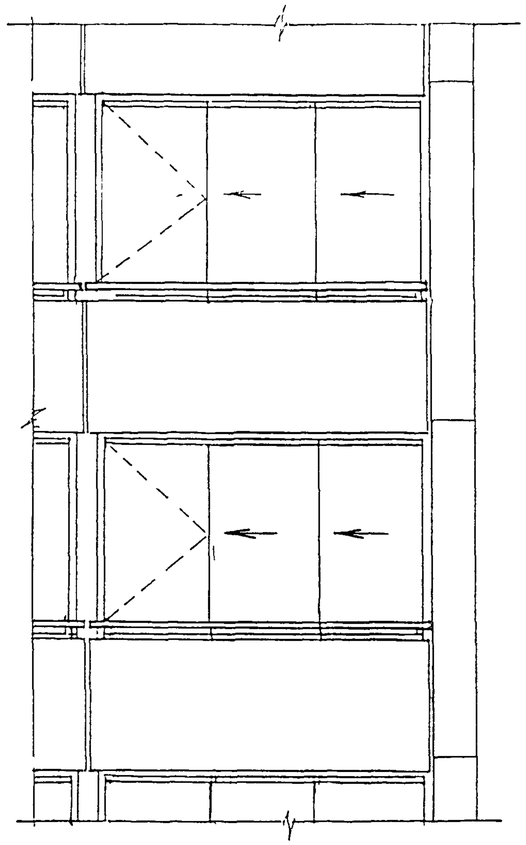

9 - 9

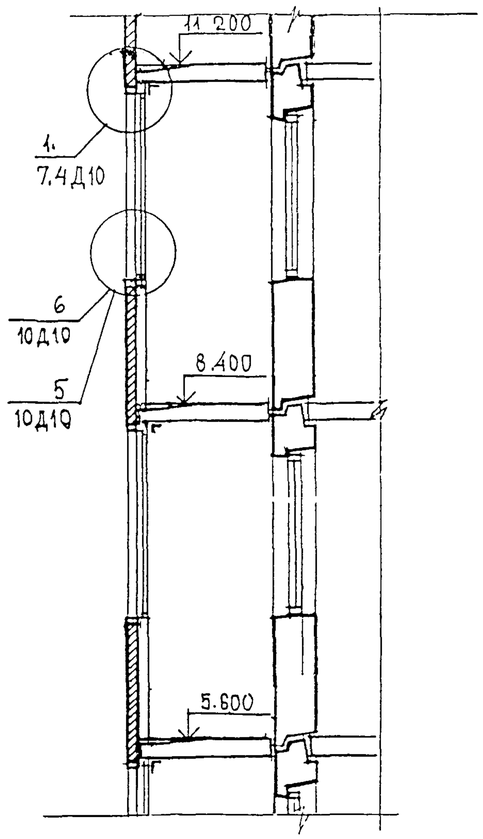

1 - 1

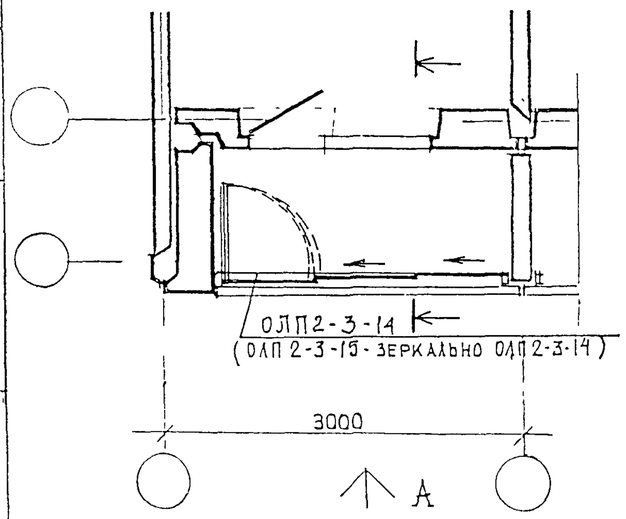

3 - 3

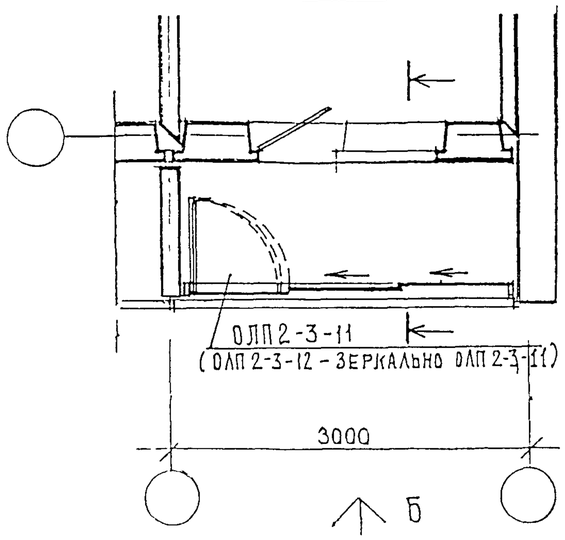

СЕЧЕНИЕ 1-1 -СМ. ЛИСТ 7.1Д10
СЕЧЕНИЕ 3-3 СМ. ЛИСТ 7.2Д10

ПРИВЯЗАН:

ИНВ. №

					РМ-2825		КМ 3-17	
Изм	Лист	№ докум.	Подп.	Дата	Конструкции алюминиевые на остекление балконов и лоджий жилых домов серии П55М	Лит.	Масса	Масштаб
Разраб.		Пыркин						
Пров.		Сопопов				Лист	Листов	
ГИП		Марков			Фрагменты фасадов с ограждениями лоджии ОЛП2-3-14	ООО СПК «Стройсортмет»		
Утв.		Деев						

Взамен инв.№ | Подпись и дата | Инв. № подл.

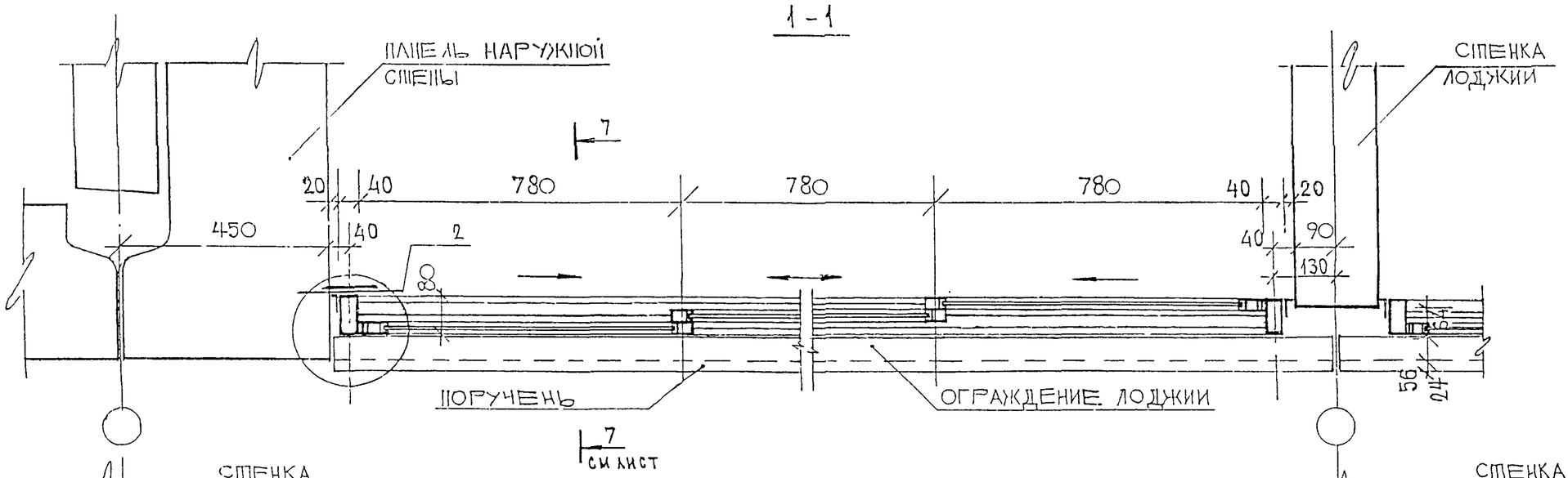

СОГЛАСОВАНО

Взам. инв. №

Подпись и дата

Инв. № подл.

ПРИВЯЗАН:

ИНВ. №

Изм	Лист	№ докум.	Подп.	Дата
Разраб.		Пыркин		
Пров.		Солопов		
ГИП		Марков		
Утв.		Деев		

РМ-2825 **КМ 3-18**

Конструкции алюминиевые на остекление балконов и лоджий жилых домов серии П55М

Лит.	Масса	Масштаб
Лист	Листов	

Сечения 1-1; 2-2 тип 1

ООО СПК «Стройсортмет»

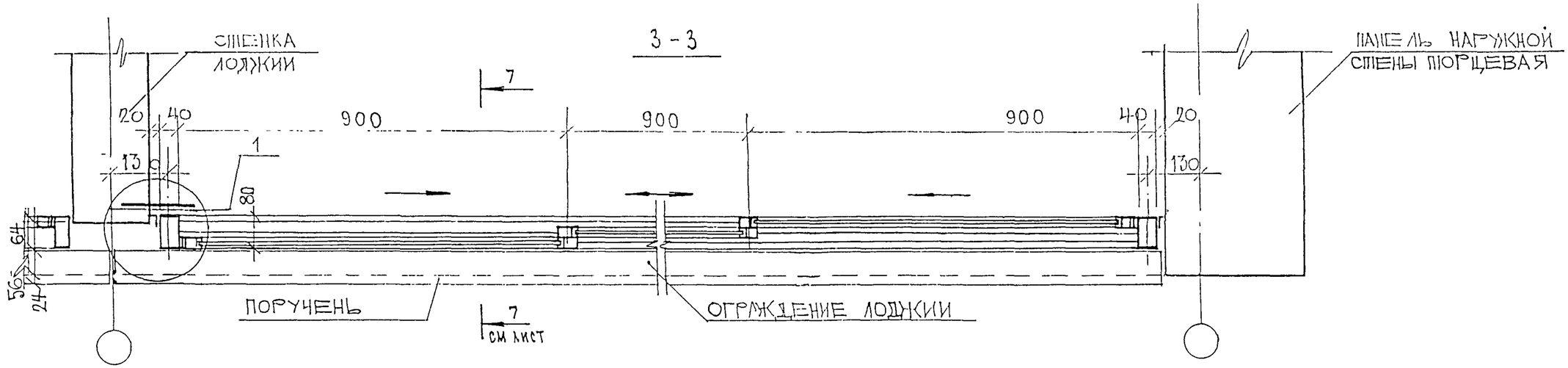

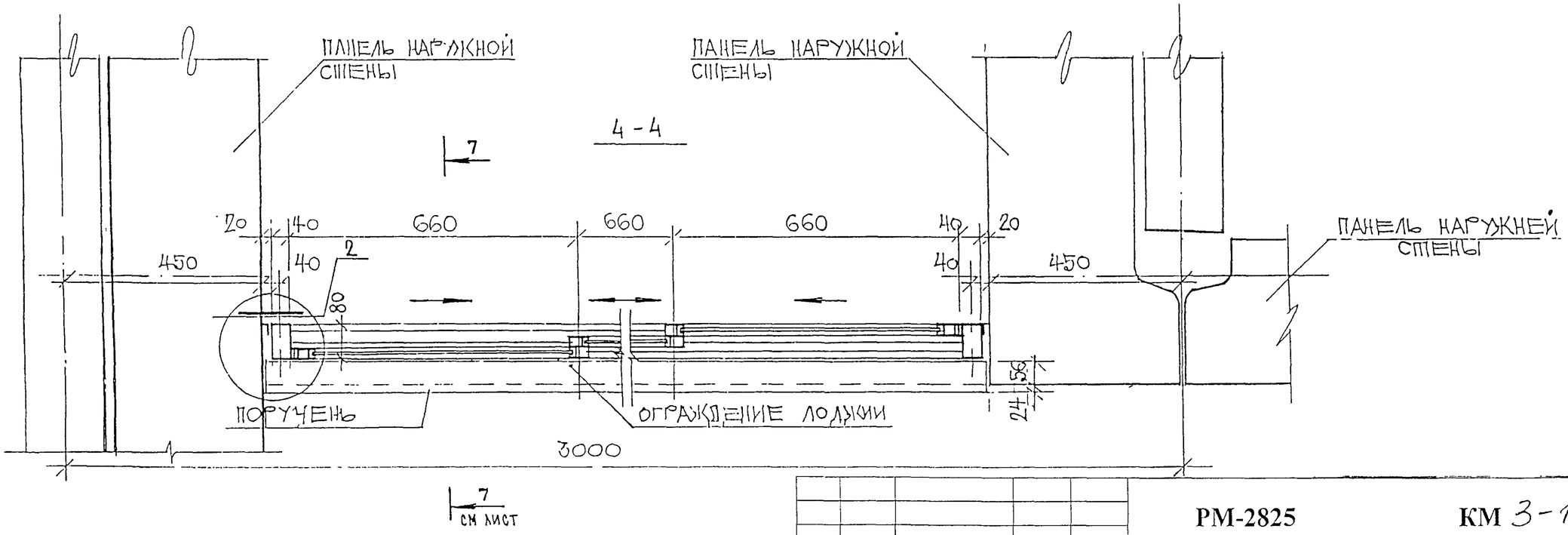

СОГЛАСОВАНО

Взаим. инв. №

Подпись и дата

Инв. № подл.

ПРИВЯЗАН:

ИНВ. №

Изм	Лист	№ докум.	Подп.	Дата
Разраб.		Пыркин		
Пров.		Сопонов		
ГИП		Марков		
Утв.		Деев		

РМ-2825 **КМ 3-19**

Конструкции алюминиевые на остекление балконов и лоджий жилых домов серии П55М

Лит.	Масса	Масштаб

Лист | Листов

Сечения 3-3; 4-4
Тип 1

ООО СПК «Стройсоргмет»

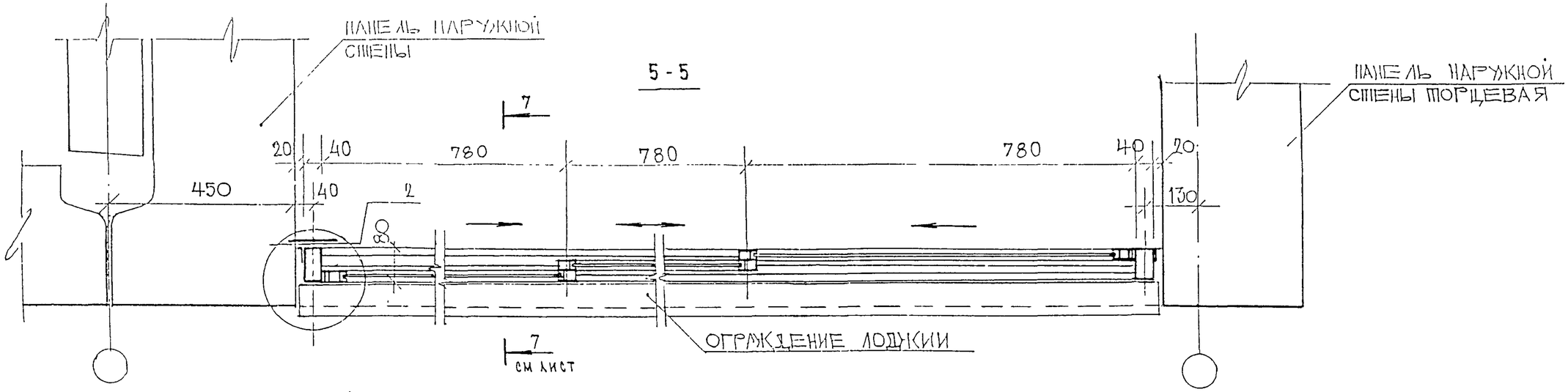

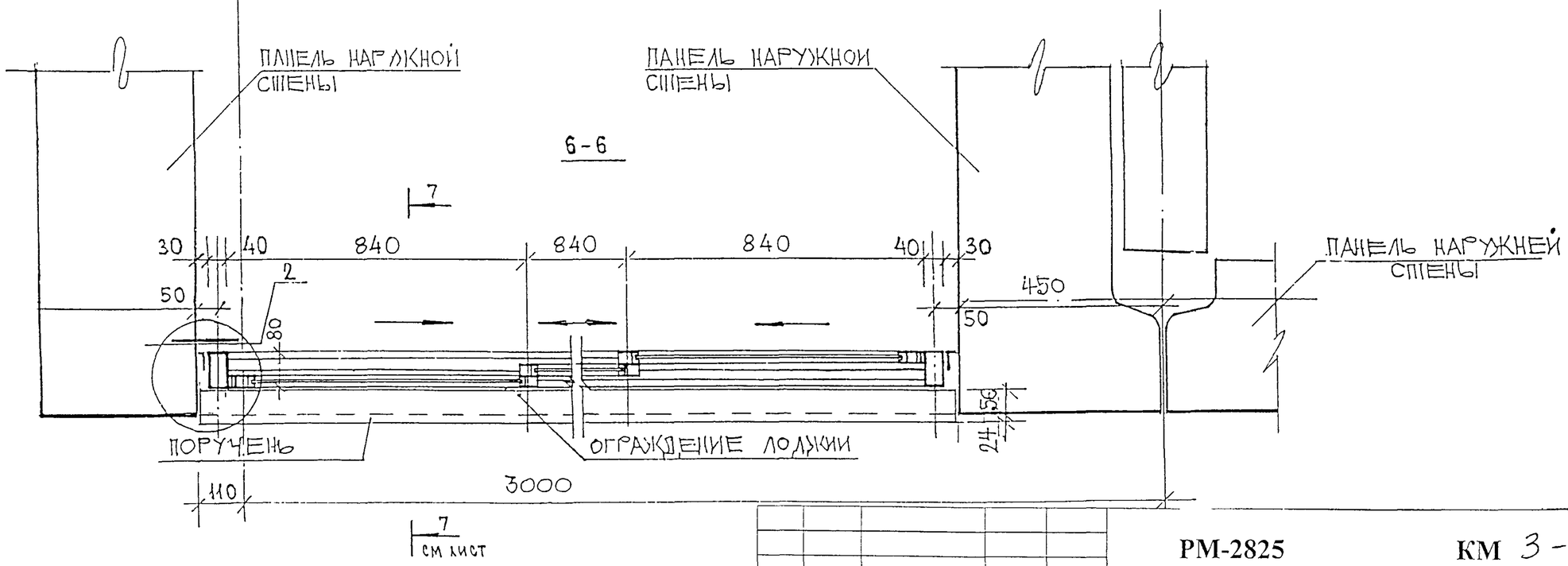

СОГЛАСОВАНО

Взаим. инв. №

Подпись и дата

Инв. № подл.

ПРИВЯЗАН:

ИНВ: №

Изм	Лист	№ докум.	Подп.	Дата
Разраб.		Пыркин		
Пров.		Солопов		
ГИП		Марков		
Утв.		Деев		

РМ-2825 **КМ 3-20**

Конструкции алюминиевые на остекление балконов и лоджий жилых домов серии П55М

Лит.	Масса	Масштаб
Лист	Листов	

Сечения 5-5; 6-6
Тип 1

ООО СПК «Стройсортмет»

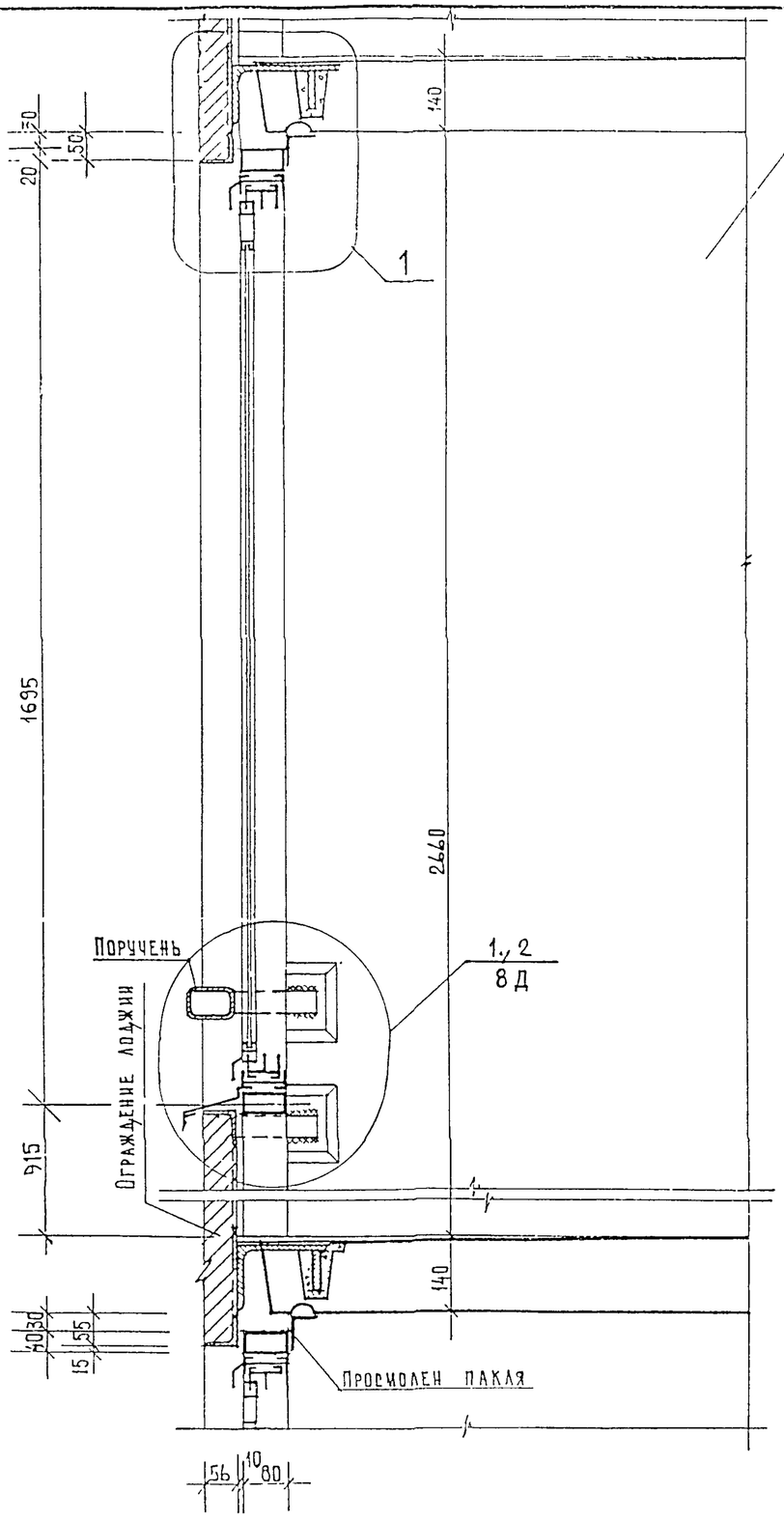

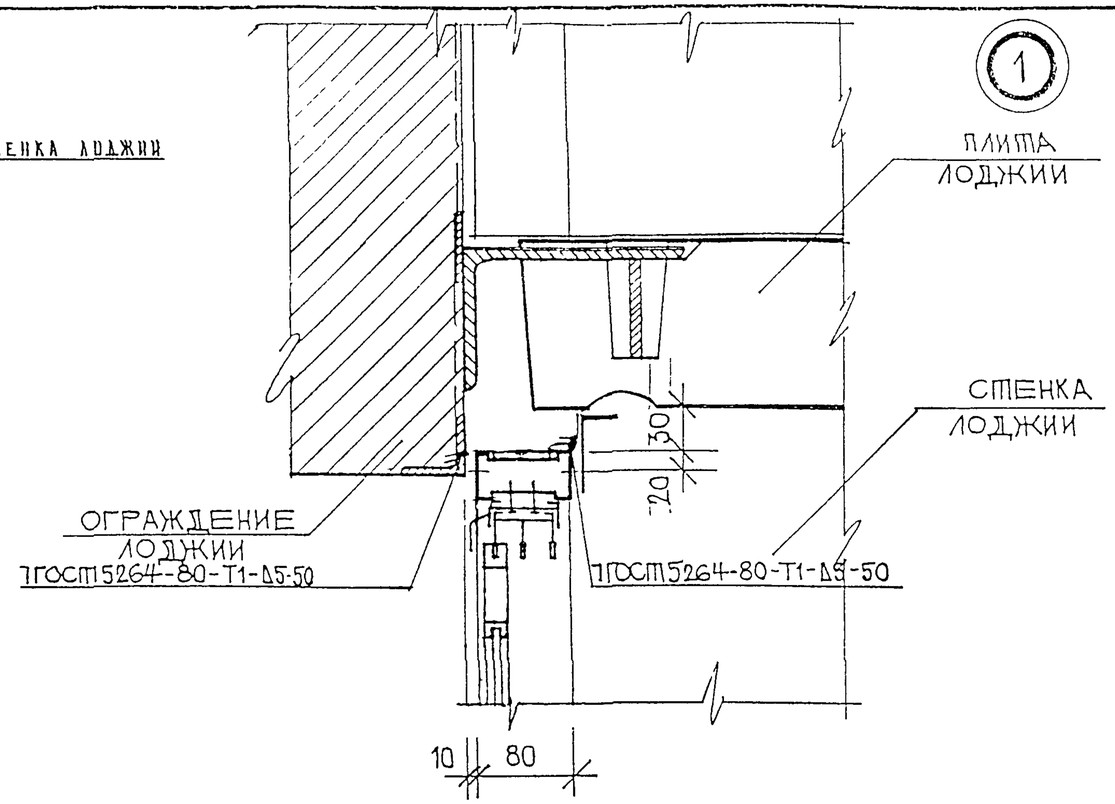

Инв. № подл | Подпись и дата | Взам. инв. №

ПРИВЯЗАН:

ИНВ. №:

Изм	Лист	№ докум	Подп.	Дата
Разраб.		Пыркин		
Пров.		Солопов		
ГИП		Марков		
Утв.		Деев		

РМ-2825 **КМ 3-21**

Конструкции алюминиевые на остекление балконов и лоджий жилых домов серии II55М

Лит.	Масса	Масштаб
Лист	Листов	

Сечение 7-7
Тип 1

ООО СПК «Стройсортмет»

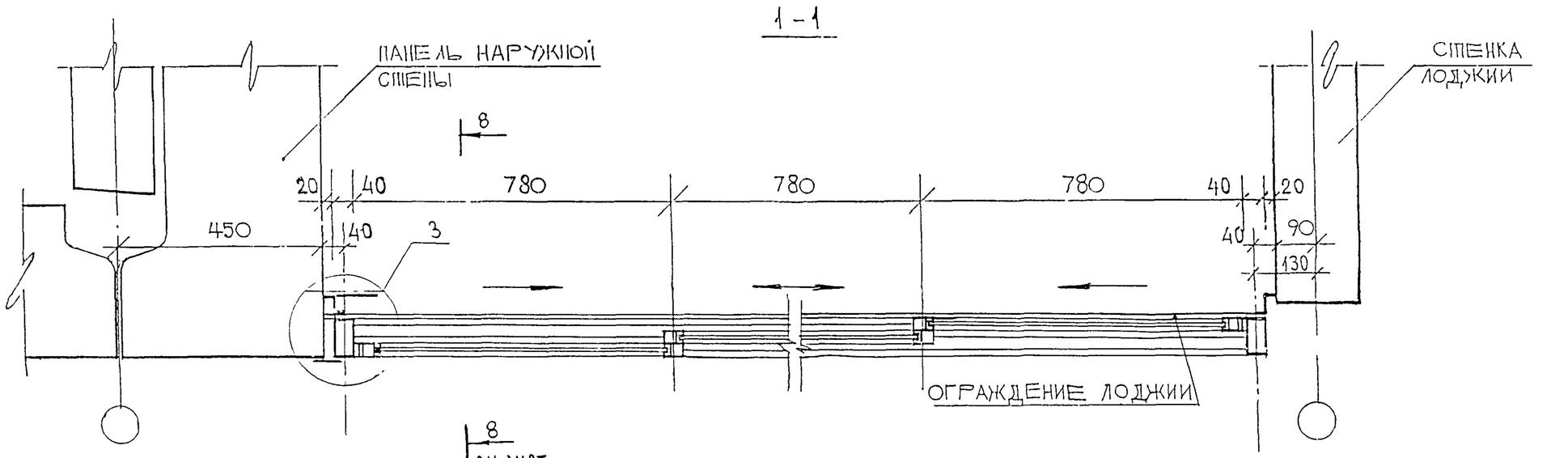

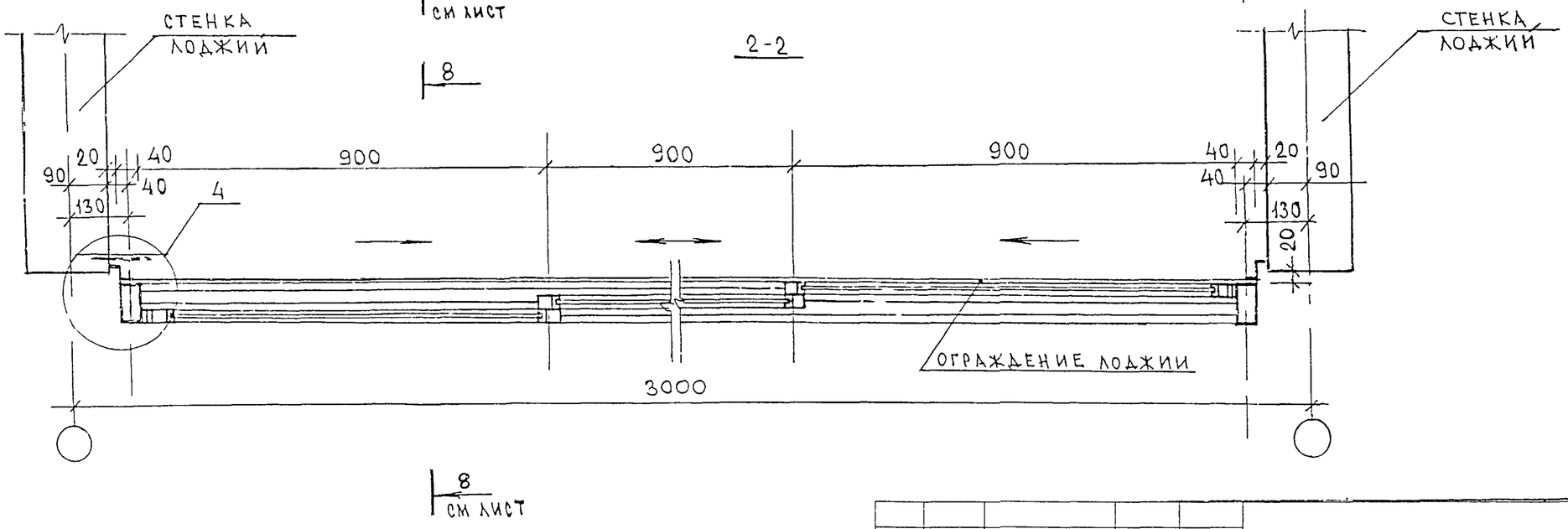

СОГЛАСОВАНО

Взам. инв. №

Подпись и дата

Инв. подл.

ПРИВЯЗАН:

ИНВ. №

Изм	Лист	№ докум	Подп.	Дата
Разраб.		Ныркин		
Пров.		Соломов		
ГИП		Марков		
Утв.		Деев		

РМ-2825 **КМ 3-22**

Конструкции алюминиевые на остекление балконов и лоджий жилых домов серии П55М

Лит	Масса	Масштаб

Лист | Листов

Сечения 1-1; 2-2
Тип 2

ООО СПК «Стройсортмет»

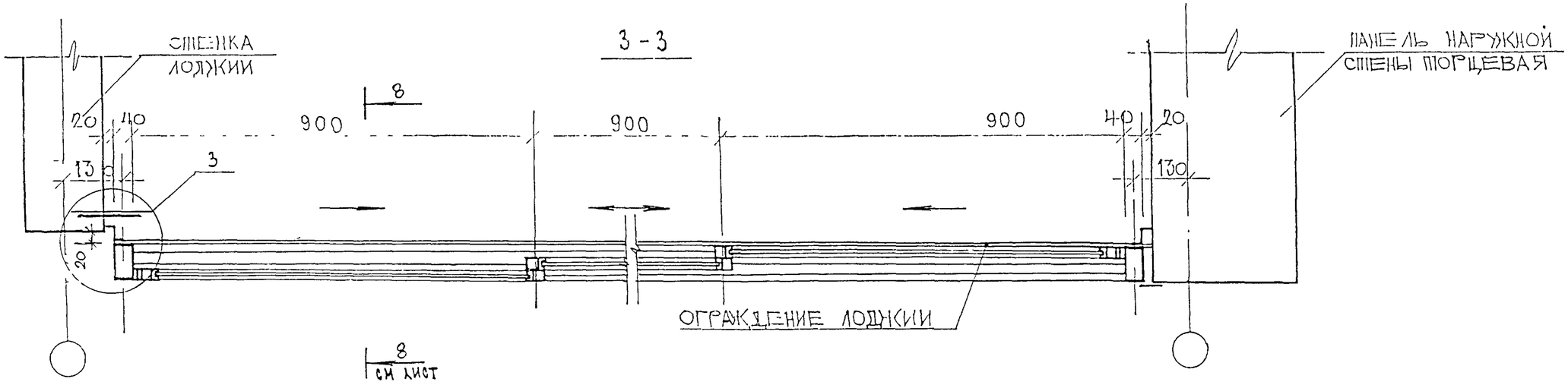

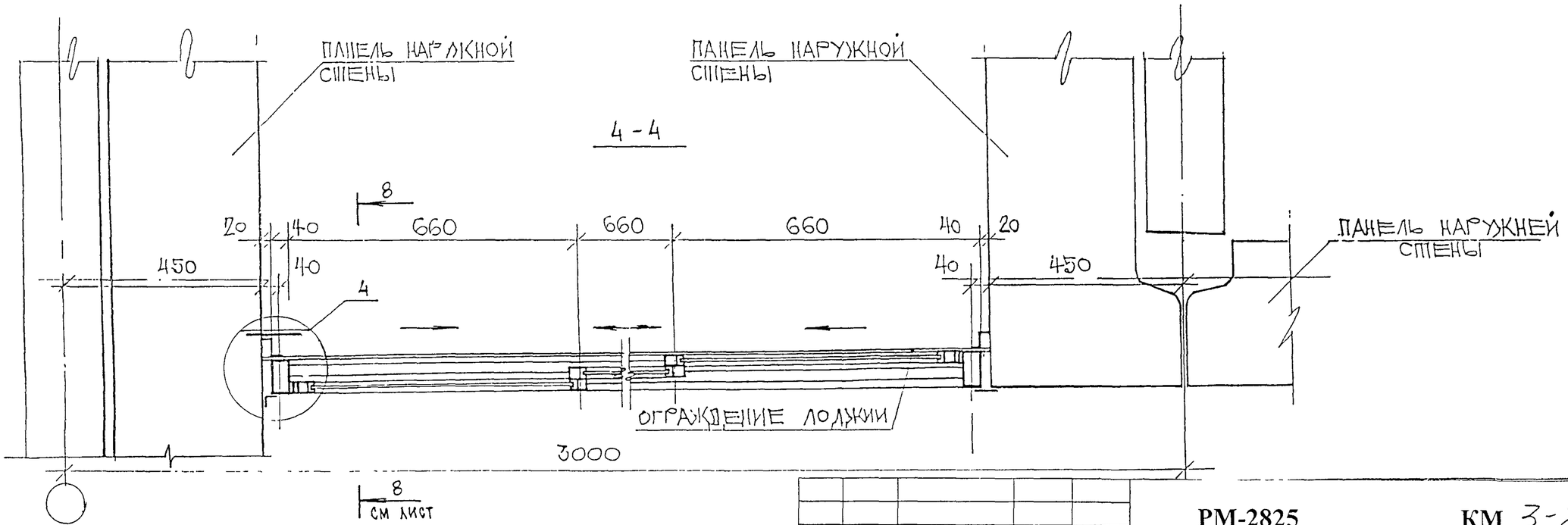

СОГЛАСОВАНО

Взаим. инв. №

Подпись и дата

Инв. № подл.

ПРИВЯЗАН

ИНВ №

Изм	Лист	№ докум.	Подп.	Дата
Разраб.		Пыркин		
Пров.		Солопов		
ГИП		Марков		
Утв.		Деев		

РМ-2825 **КМ 3-23**

Конструкции алюминиевые на остекление балконов и лоджий жилых домов серии П55М

Сечения 3-3, 4-4
Тип 2

Лит.	Масса	Масштаб

Лист | Листов

ООО СПК «Стройсортмет»

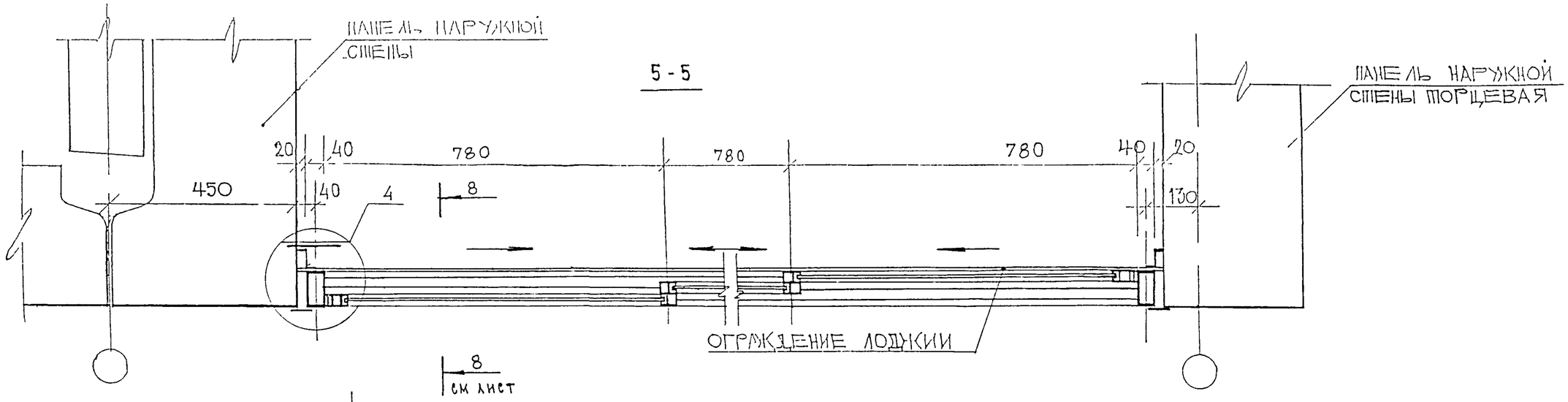

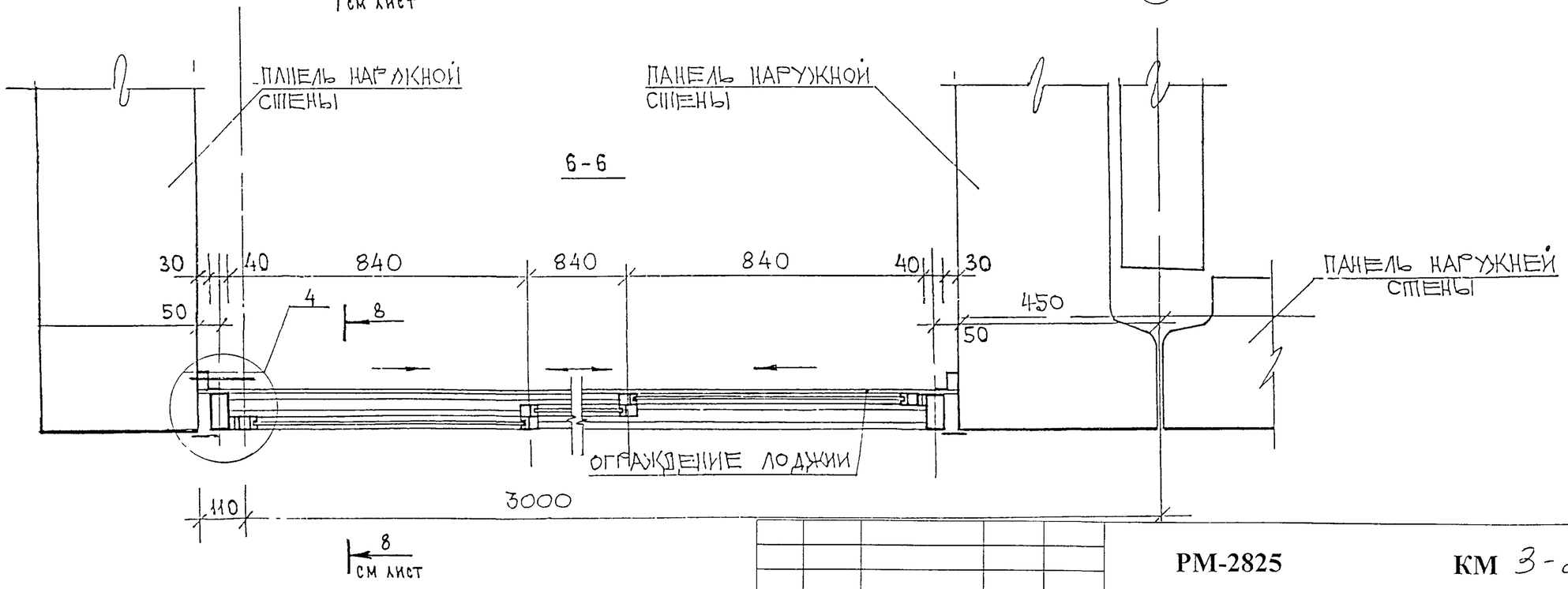

СОГЛАСОВАНО

Взаим. инв №

Подпись и дата

Инв № подл

ПРИВЯЗАН

ИНВ №

Изм	Лист	№ докум.	Подп.	Дата
Разраб.		Пыркин		
Пров.		Сопопов		
ГИП		Марков		
Утв.		Деев		

РМ-2825 **КМ** 3-24

Конструкции алюминиевые на остекление балконов и лоджий жилых домов серии П55М

Лит	Масса	Масштаб

Лист | Листов

Сечения 5-5, 6-6
Тип 2

ООО СПК «Стройсоргмет»

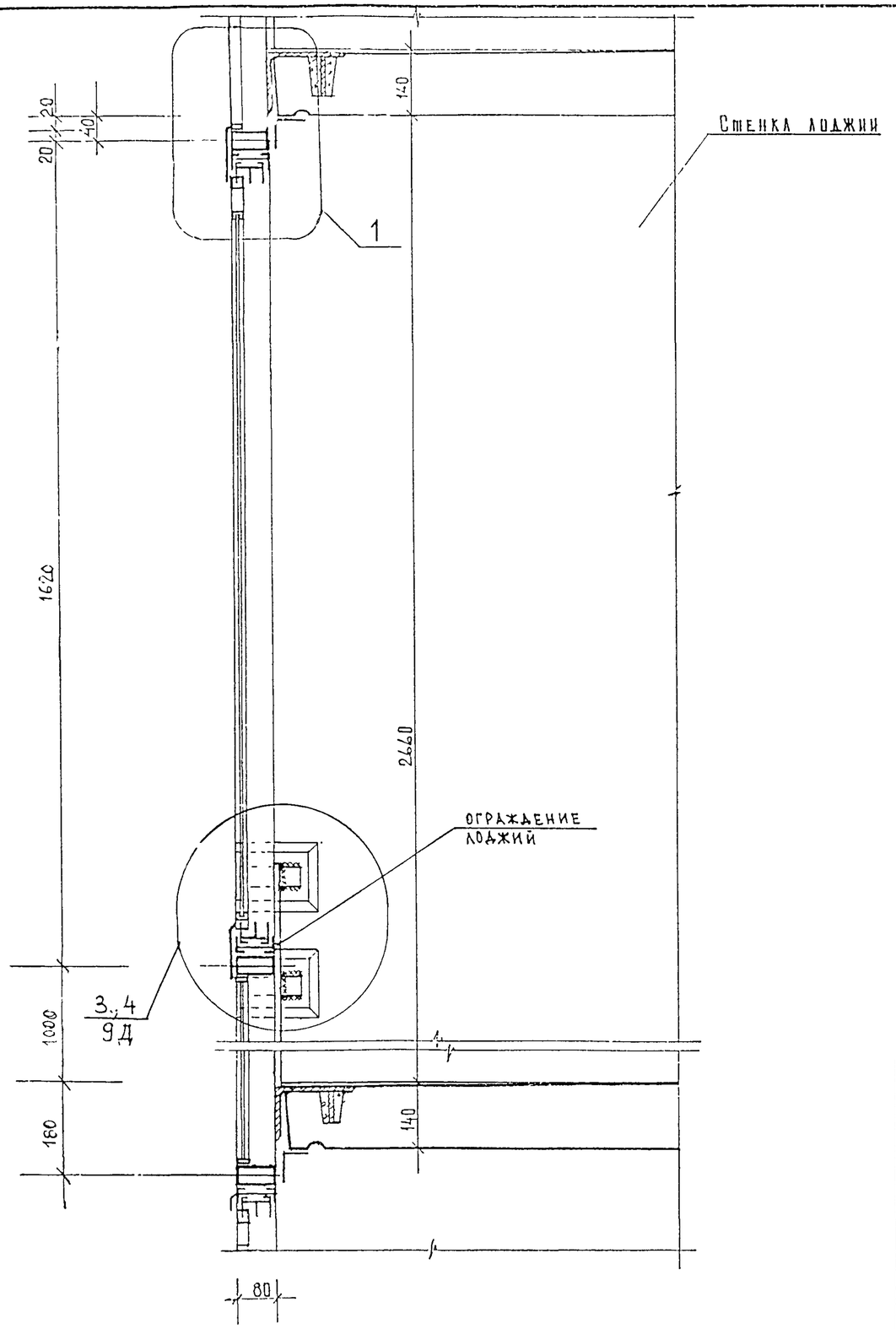

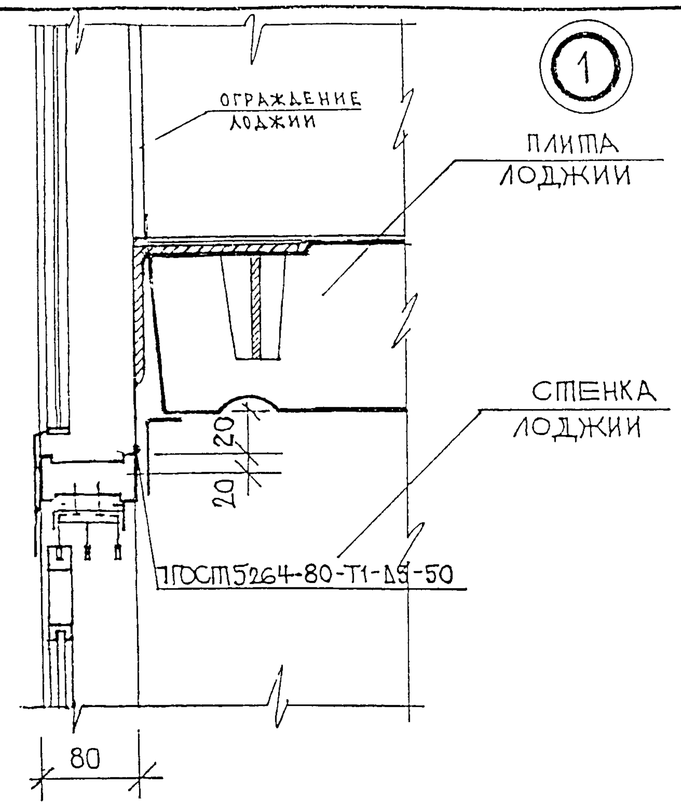

Согласовано

Взам. инв. №

Подпись и дата

Инв. № подл.

					РМ-2825		КМ 3-25	
Изм	Лист	№ докум.	Подп.	Дата	Конструкции алюминиевые на остекление балконов и лоджий жилых домов серии П55М	Лит.	Масса	Масштаб
Разраб.		Пыркин						
Пров.		Солопов				Лист	Листов	
ГИП		Марков			Сечение 8-8 тип 2	ООО СПК «Стройсортмет»		
Утв.		Деев						

ПРИВЯЗАН:

ИНВ. №

1 - 1

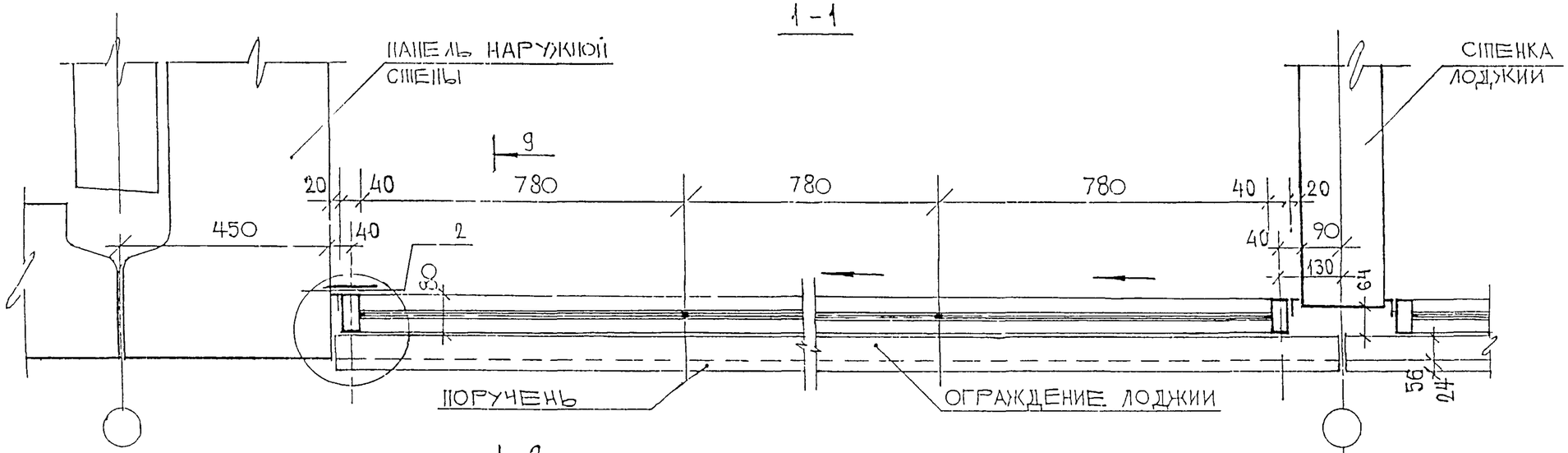

9
см лист

2 - 2

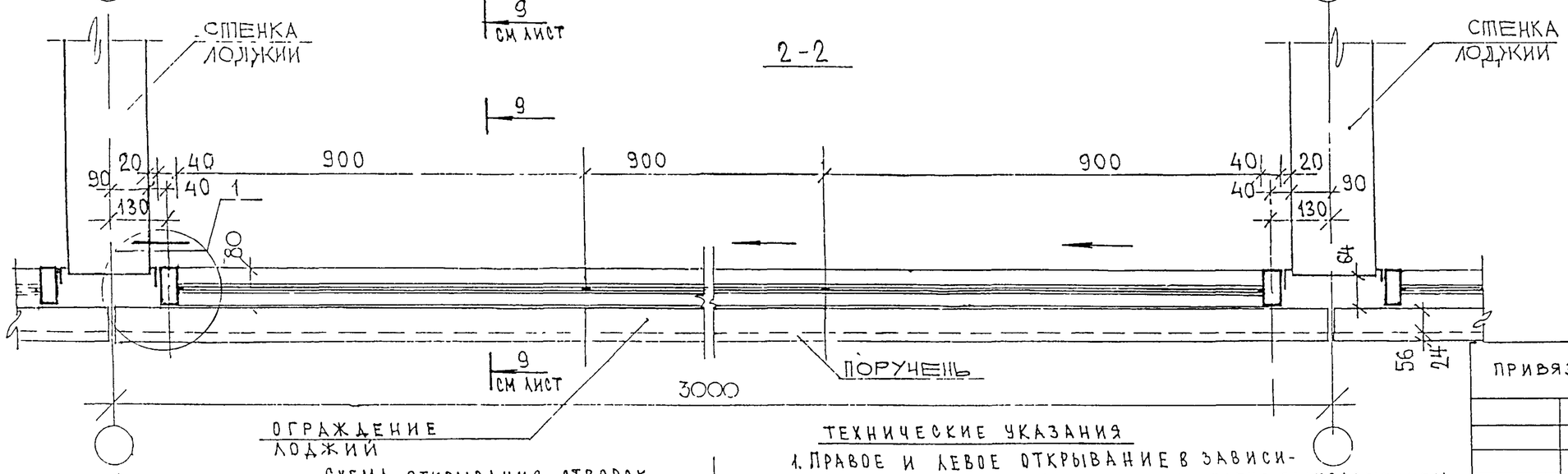

СХЕМА ОТКРЫВАНИЯ СТВОРОК

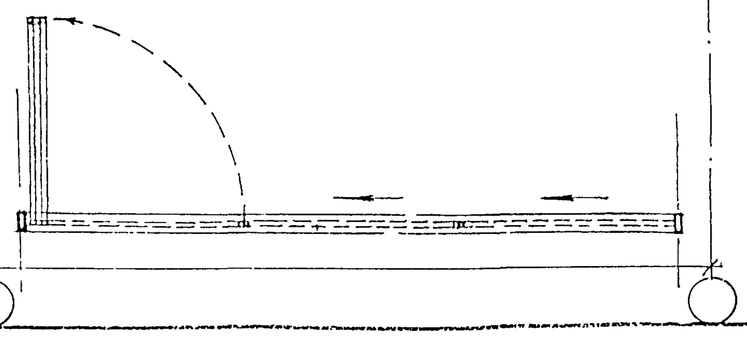

ТЕХНИЧЕСКИЕ УКАЗАНИЯ

1. ПРАВОЕ И ЛЕВОЕ ОТКРЫВАНИЕ В ЗАВИСИМОСТИ ОТ МЕСТОПОЛОЖЕНИЯ ВИТРАЖА, ОБУСЛОВЛЕНО РАСПОЛОЖЕНИЕМ ПОЖАРНЫХ ЛЮКОВ.

ПРИВЯЗАН

ИНВ. №

СОГЛАСОВАНО

Взам. инв. № | Подпись и дата | Инв. № подл.

Изм	Лист	№ докум	Подп.	Дата	РМ-2825	КМ 3-26
Разраб.		Пыркин			Конструкции алюминиевые на остекление балконов и лоджий жилых домов серии П55М	Лит / Масса / Масштаб
Пров.		Солопов				Лист / Листов
ГИП		Марков			Сечения 1-1; 2-2 Тип 3	ООО СПК «Стройсортмет»
Утв.		Деев				

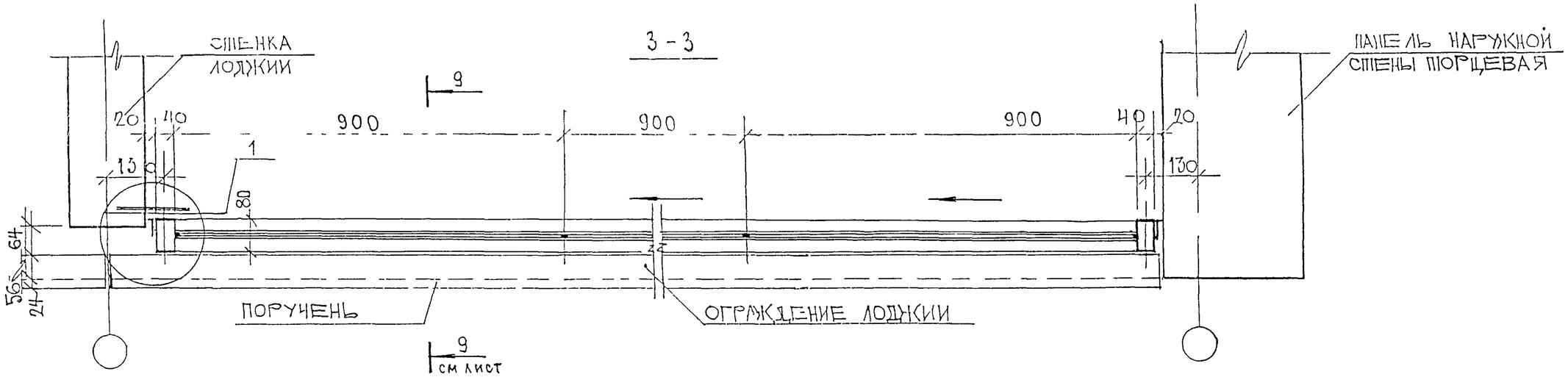

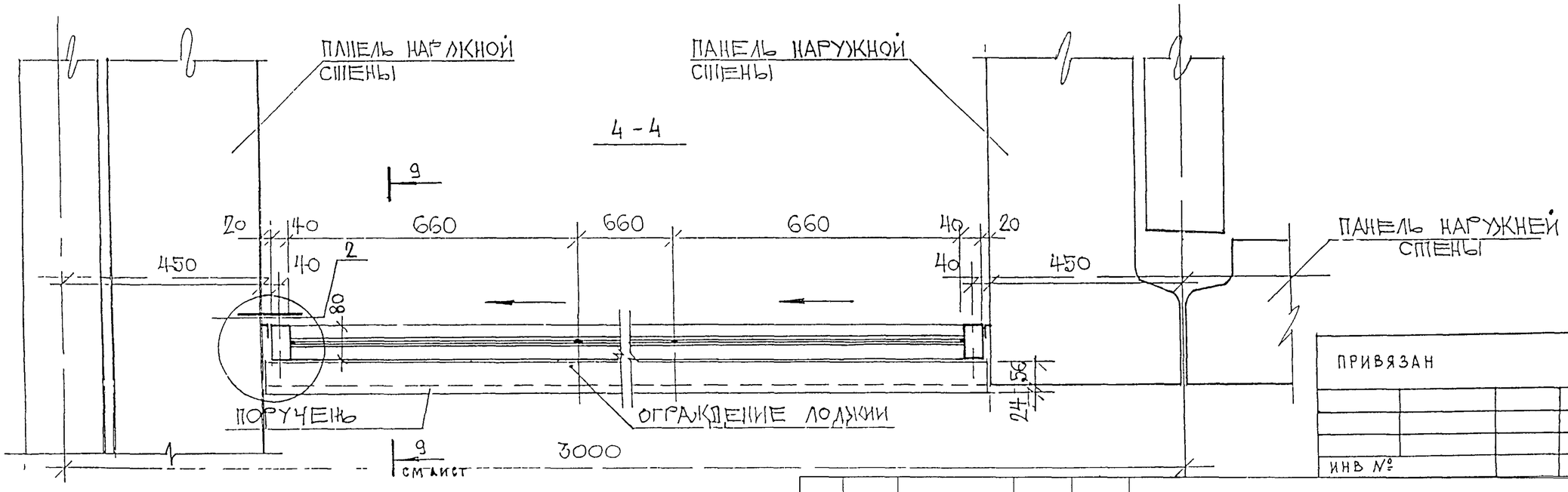

ПРИВЯЗАН

ИНВ №

ТЕХНИЧЕСКИЕ УКАЗАНИЯ

1. СХЕМУ ОТКРЫВАНИЯ СТВОРОК СМ ЛИСТ

СОГЛАСОВАНО

Взаим инв №

Подпись и дата

Инв № подл

Изм	Лист	№ докум	Подп	Дата	РМ-2825	КМ 3-27	
Разраб.		Пыркин			Конструкции алюминиевые на остекление балконов и лоджий жилых домов серии П55М	Лит	Масса	Масштаб
Пров.		Сопопов				Лист	Листов	
ГИП		Марков			Сечения 3-3, 4-4 Тип 3	ООО СПК «Стройсортмет»		
Утв.		Деев						

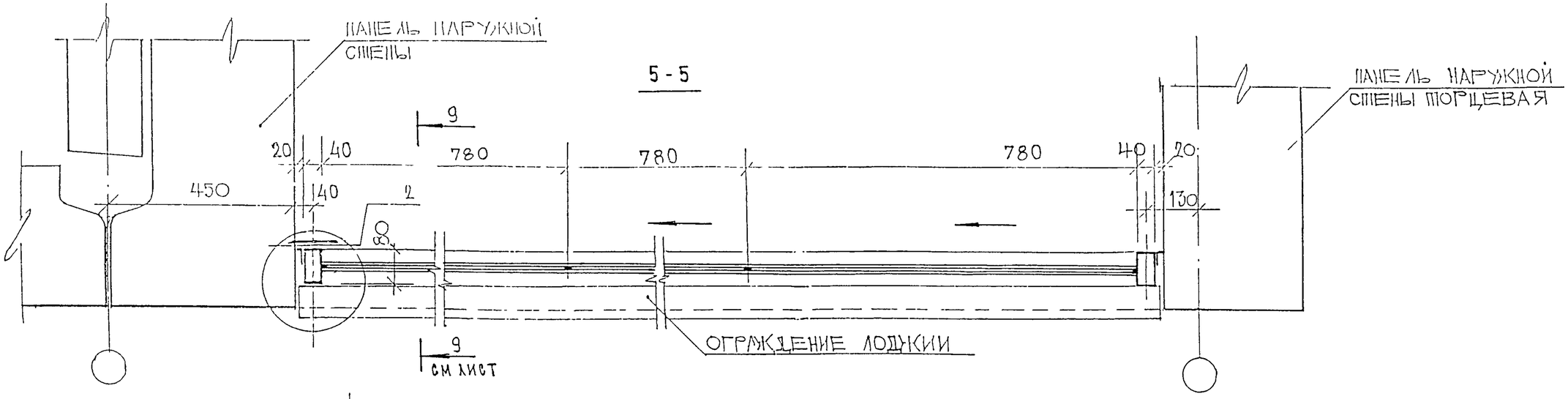

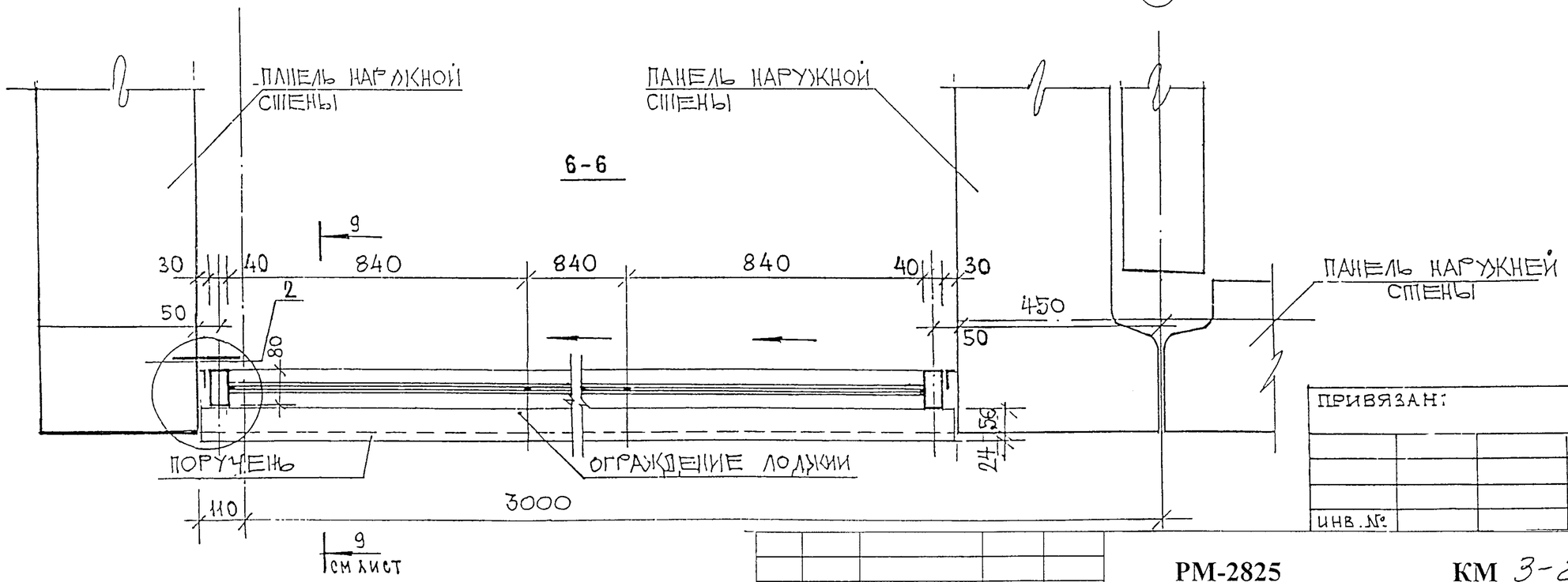

ПРИВЯЗАН:

ИНВ. №

СОГЛАСОВАНО

Взаим. инв. №

Подпись и дата

Инв. № подл.

ТЕХНИЧЕСКИЕ УКАЗАНИЯ

1. СХЕМУ ОТКРЫВАНИЯ СТВОРОК СМ ЛИСТ

Изм	Лист	№ докум.	Подп.	Дата
Разраб.		Пыркин		
Пров.		Сопопов		
ГИП		Марков		
Утв.		Деев		

РМ-2825 **КМ 3-28**

Конструкции алюминиевые на остекление балконов и лоджий жилых домов серии П55М

Лит.	Масса	Масштаб
Лист	Листов	

Сечения 5-5, 6-6
Тип 3

ООО СПК «Стройсортмет»

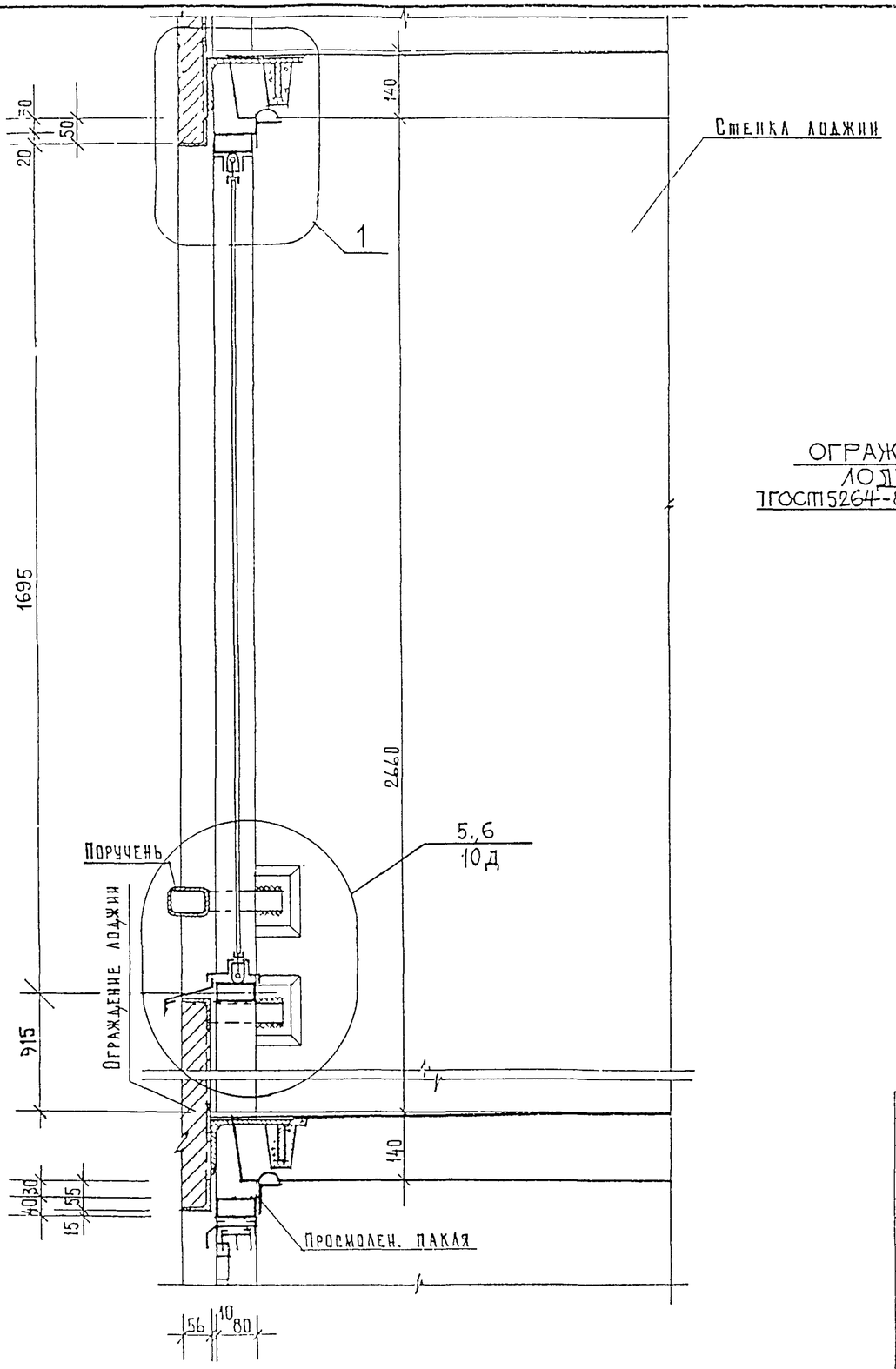

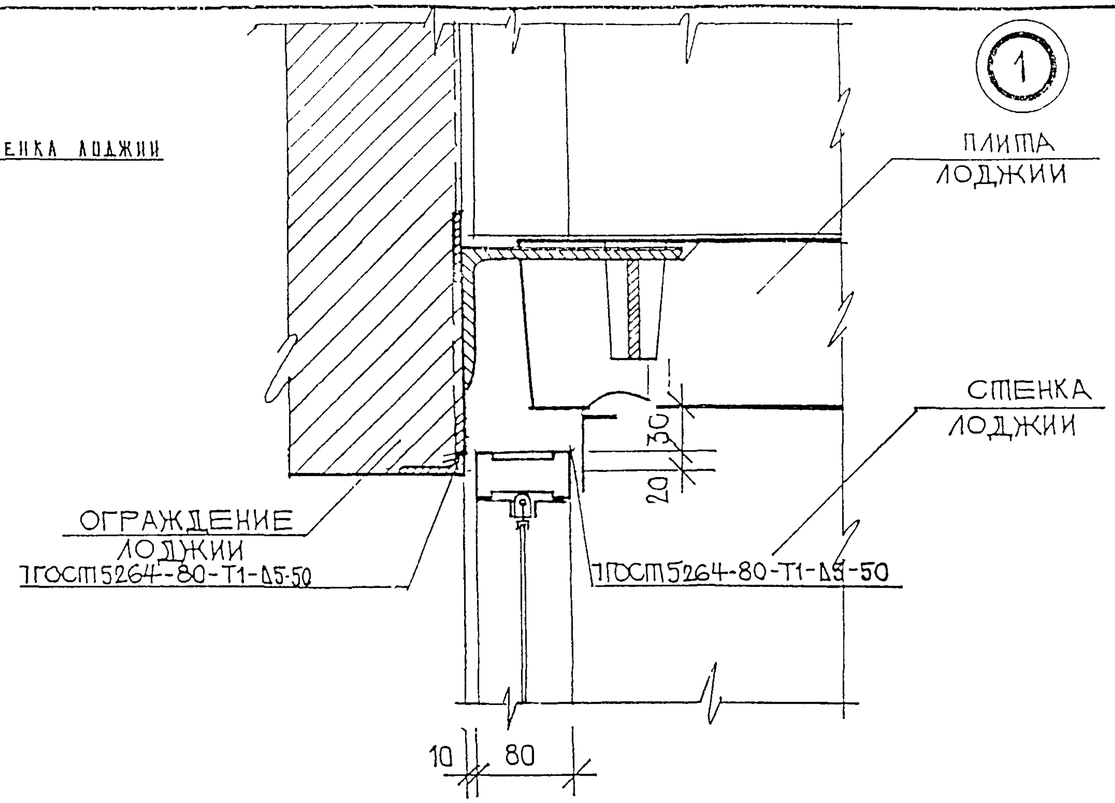

Согласовано

Взам. инв. №

Подпись и дата

Инв. № подл.

Привязан:

Инв. №

Изм	Лист	№ докум.	Подп.	Дата	РМ-2825	КМ 3-29	
Разраб.		Пыркин			Конструкции алюминиевые на остекление балконов и лоджий жилых домов серии П55М	Лит.	Масса / Масштаб
Пров.		Сопопов				Лист	Листов
ГИП		Марков			Сечение 9-9 Тип 3	ООО СПК «Стройсоргмет»	
Утв.		Деев					

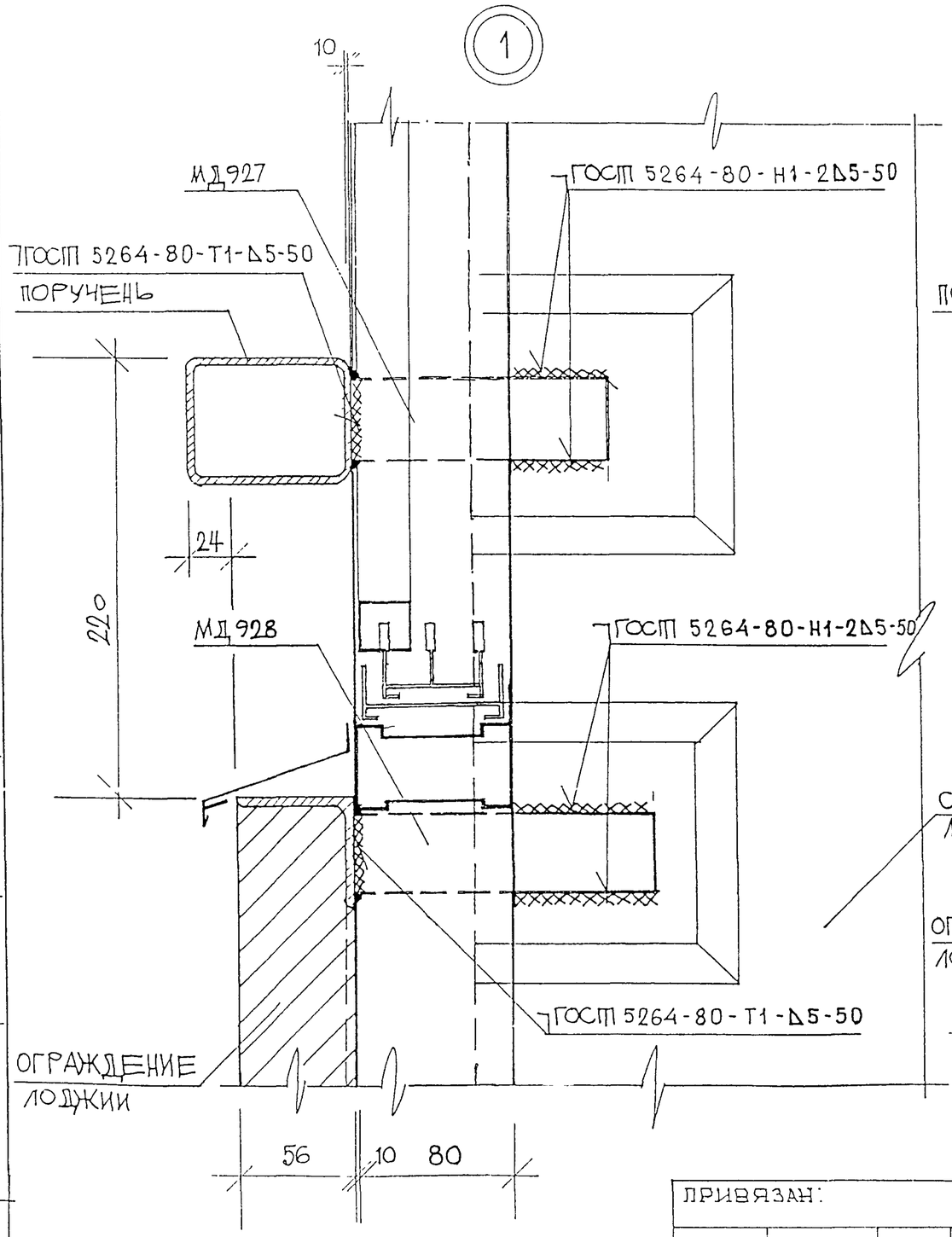

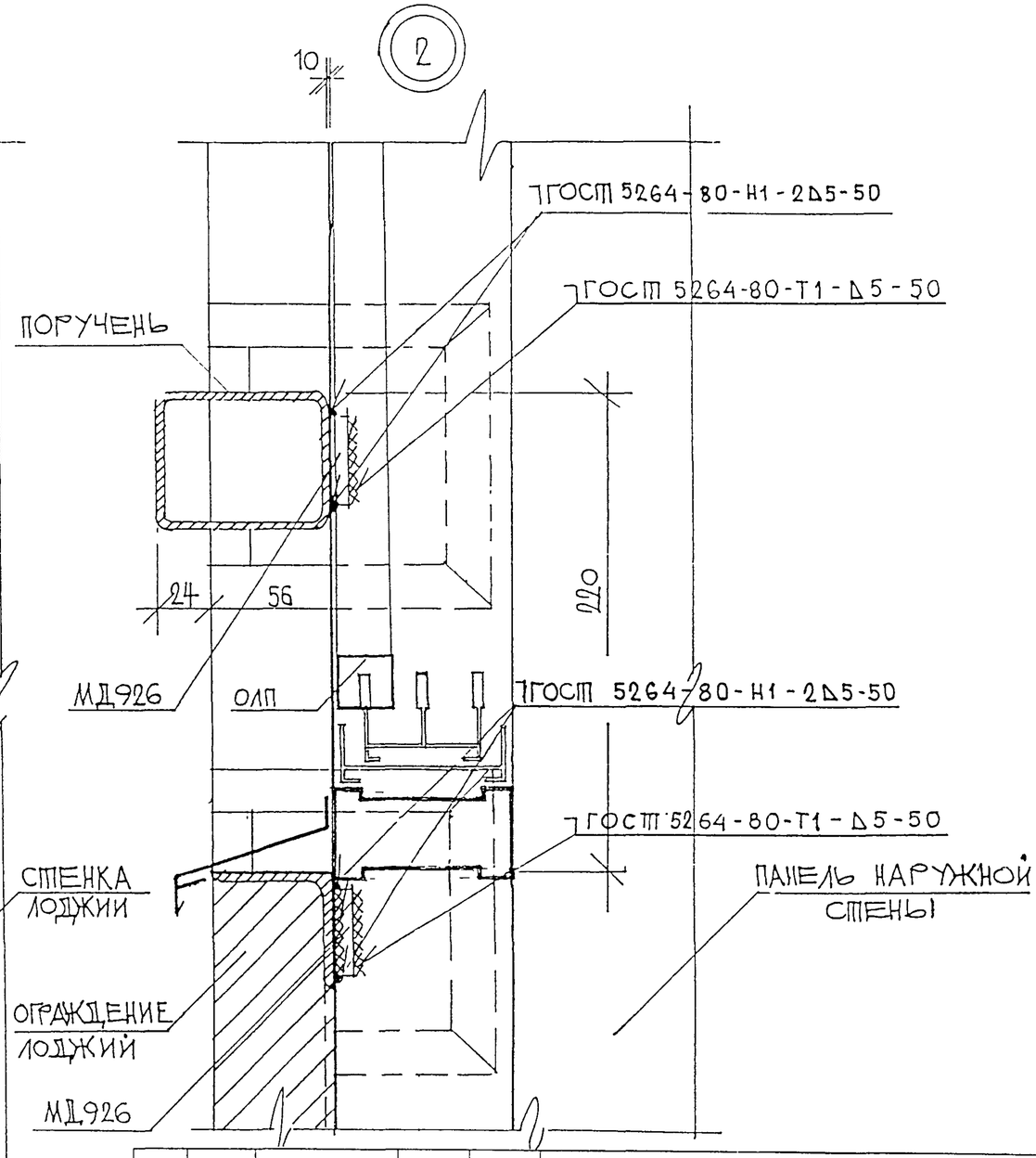

СОГЛАСОВАНО

Взаим. инв. №

Подпись и дата

Инв. № подл.

ПРИВЯЗАН:

ИНВ. №

Изм	Лист	№ докум.	Подп.	Дата
Разраб.		Пыркин		
Пров.		Сопопов		
ГИП		Марков		
Утв.		Деев		

РМ-2825 **КМ 3-30**

Конструкции алюминиевые на остекление балконов и лоджий жилых домов серии П55М

Лит.	Масса	Масштаб
Лист	Листов	

Узел 1, 2
Тип 1

ООО СПК «Стройсортмет»

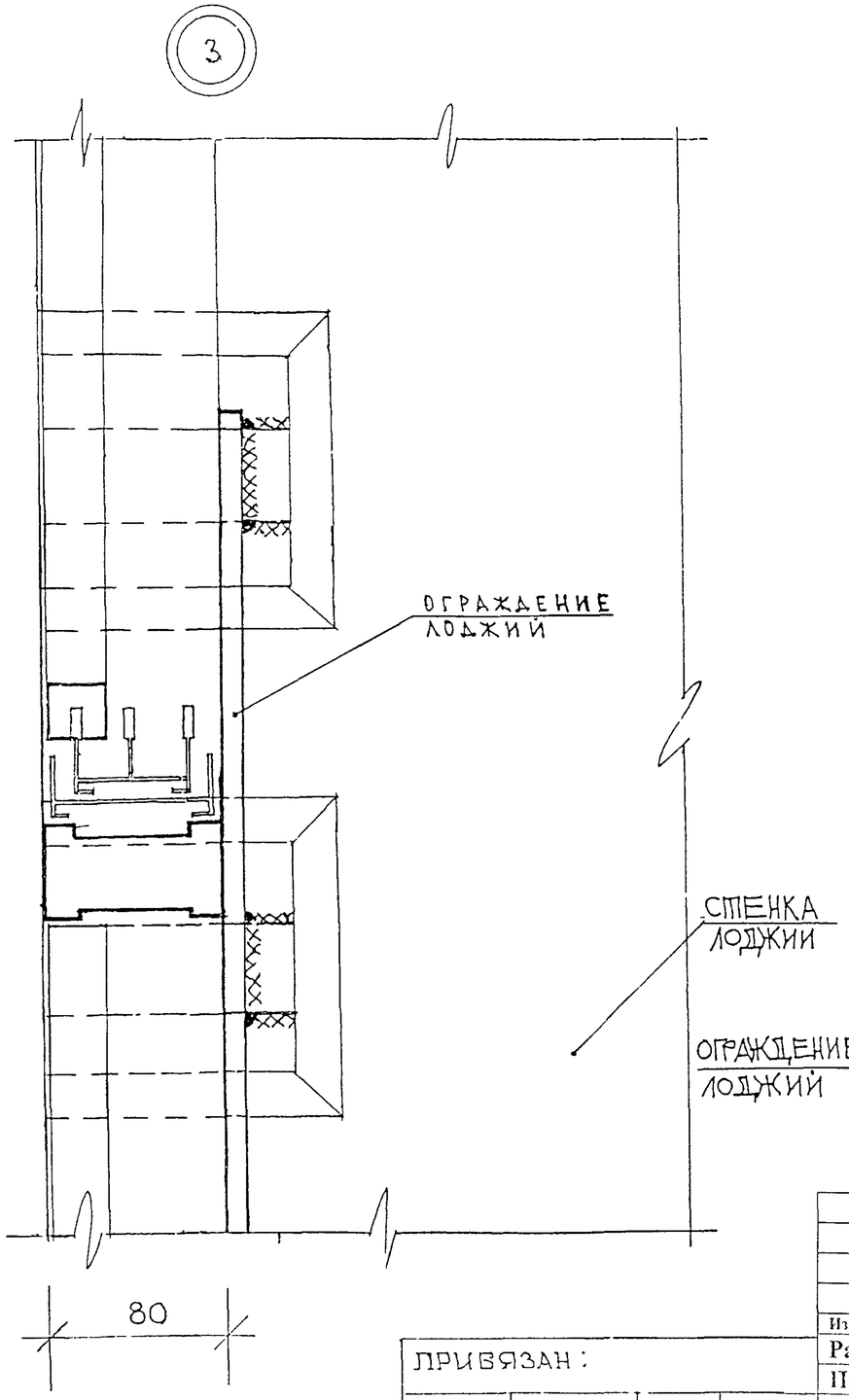

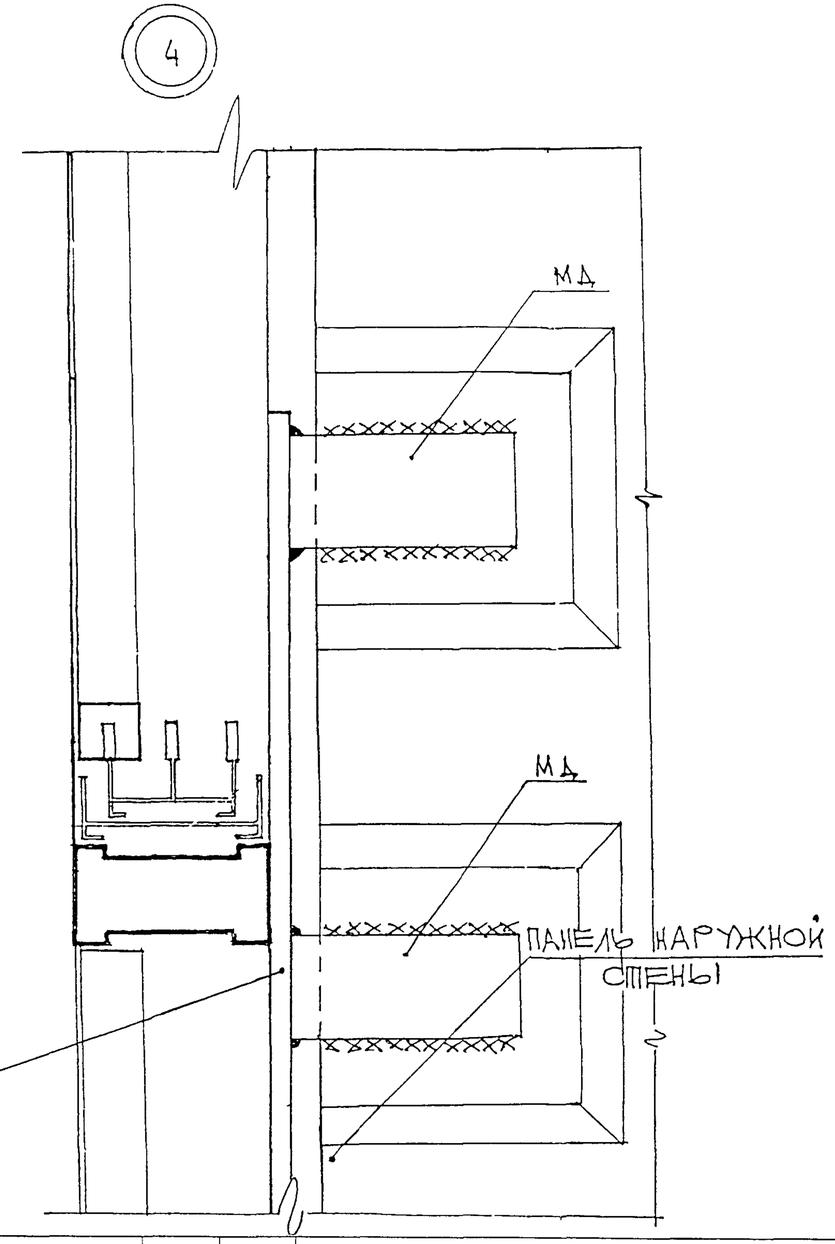

СОГЛАСОВАНО

Взаим инв. №

Подпись и дата

Инв № подл

ПРИВЯЗАН:

ИНВ №

Изм	Лист	№ докум.	Подп	Дата
Разраб.		Пыркин		
Пров.		Соломов		
ГИП		Марков		
Утв.		Деев		

РМ-2825 **КМ 3-31**

Конструкции алюминиевые на остекление балконов и лоджий жилых домов серии П55М

Лит	Масса	Масштаб
Лист	Листов	

Узлы 3, 4 тип 2

ООО СПК «Стройсортмет»

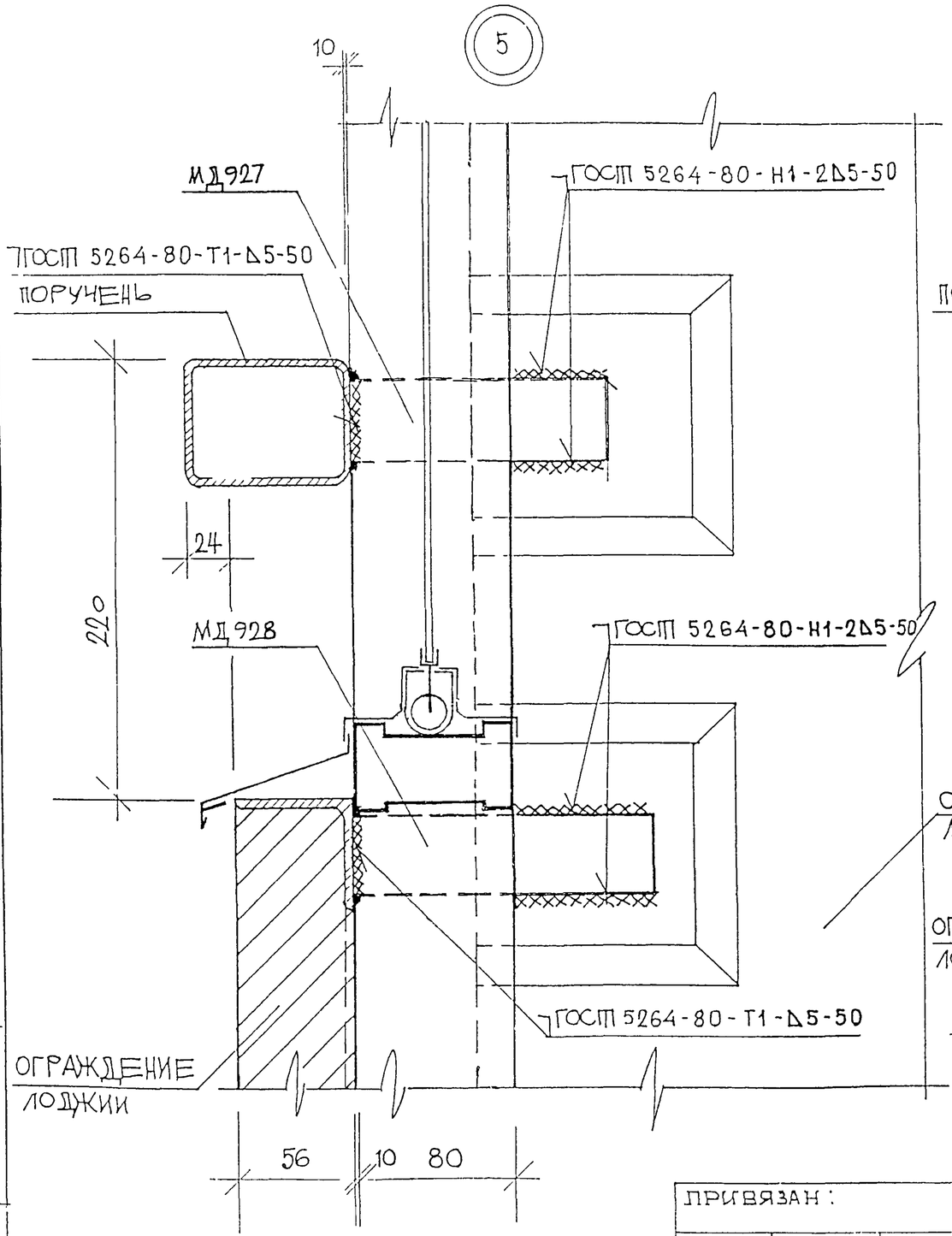

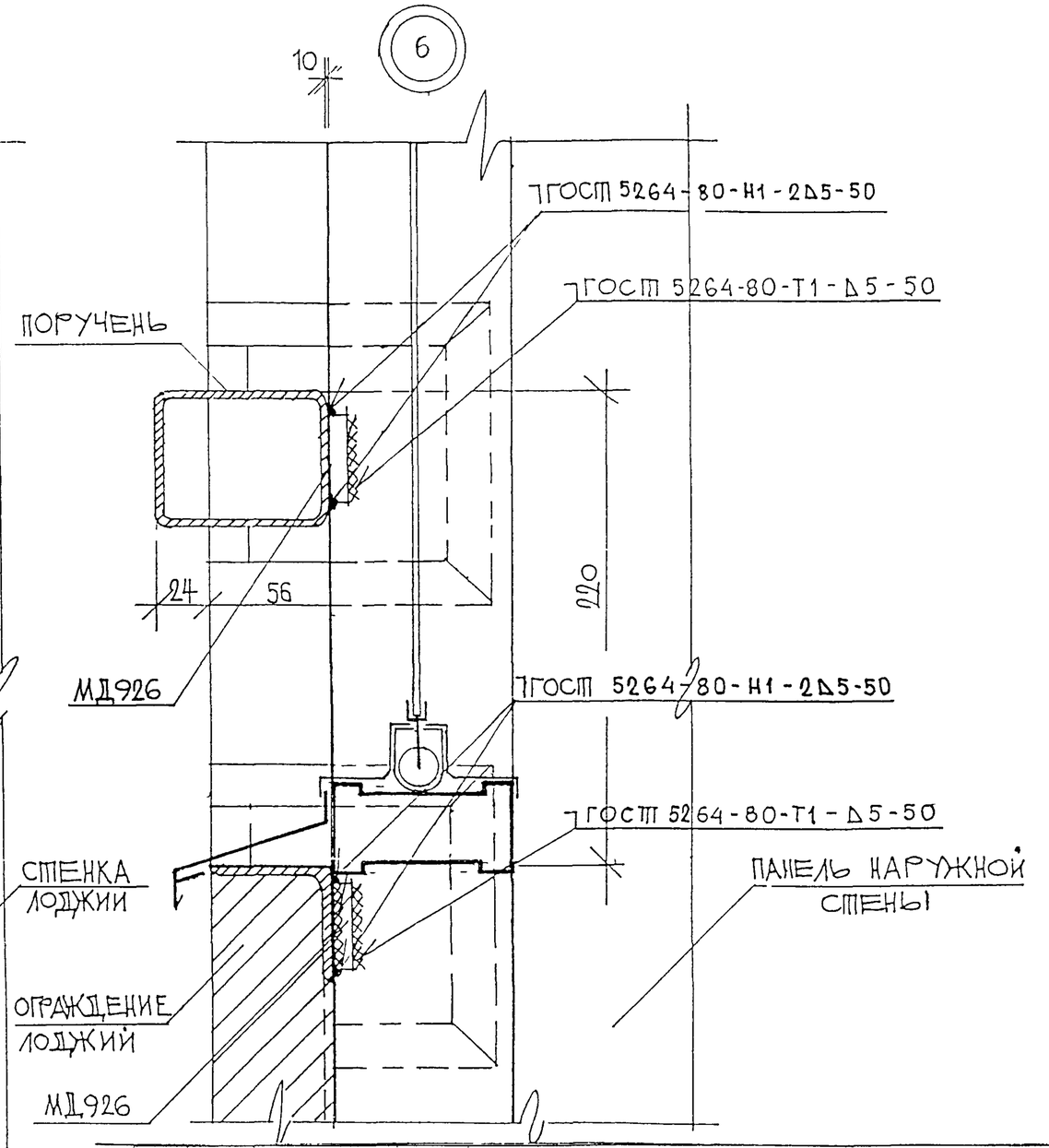

СОГЛАСОВАНО

Взаим. инв №

Подпись и дата

Инв № подл

ПРИВЯЗАН:

ИНВ №:

					РМ-2825		КМ 3-32	
Изм	Лист	№докум.	Подп.	Дата	Конструкции алюминиевые на остекление балконов и лоджий жилых домов серии П55М	Лит	Масса	Масштаб
Разраб.		Пыркин						
Пров.		Солопов				Лист	Листов	
ГИП		Марков			Узлы 5; 6 Тип 3	ООО СПК «Стройсортмет»		
Утв.		Деев						

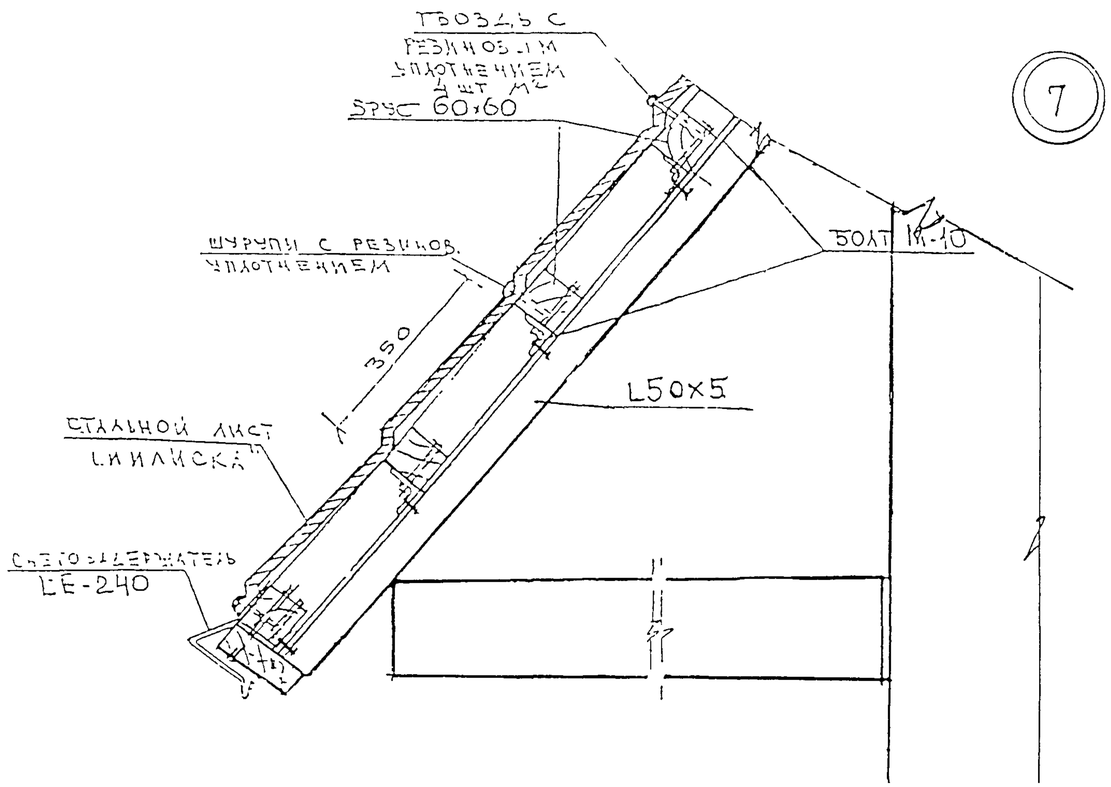

					РМ-2825		**КМ** 3-33	
Изм	Лист	№ докум.	Подп.	Дата	Конструкции алюминиевые на остекление балконов и лоджий жилых домов серии II55М	Лит.	Масса	Масштаб
Разраб.		Пыркин						
Пров.		Солопов				Лист	Листов	
ГИП		Марков			Узел 7 Тип 1;2;3	ООО СПК «Стройсортмет»		
Утв.		Деев						

ПРИВЯЗАН:

ИНВ.№

ИНВ.№ ПОДЛ. | ПОДПИСЬ И ДАТА | ВЗАМЕН ИНВ.№

Согласовано от Стройсортмет

Деев В.В.

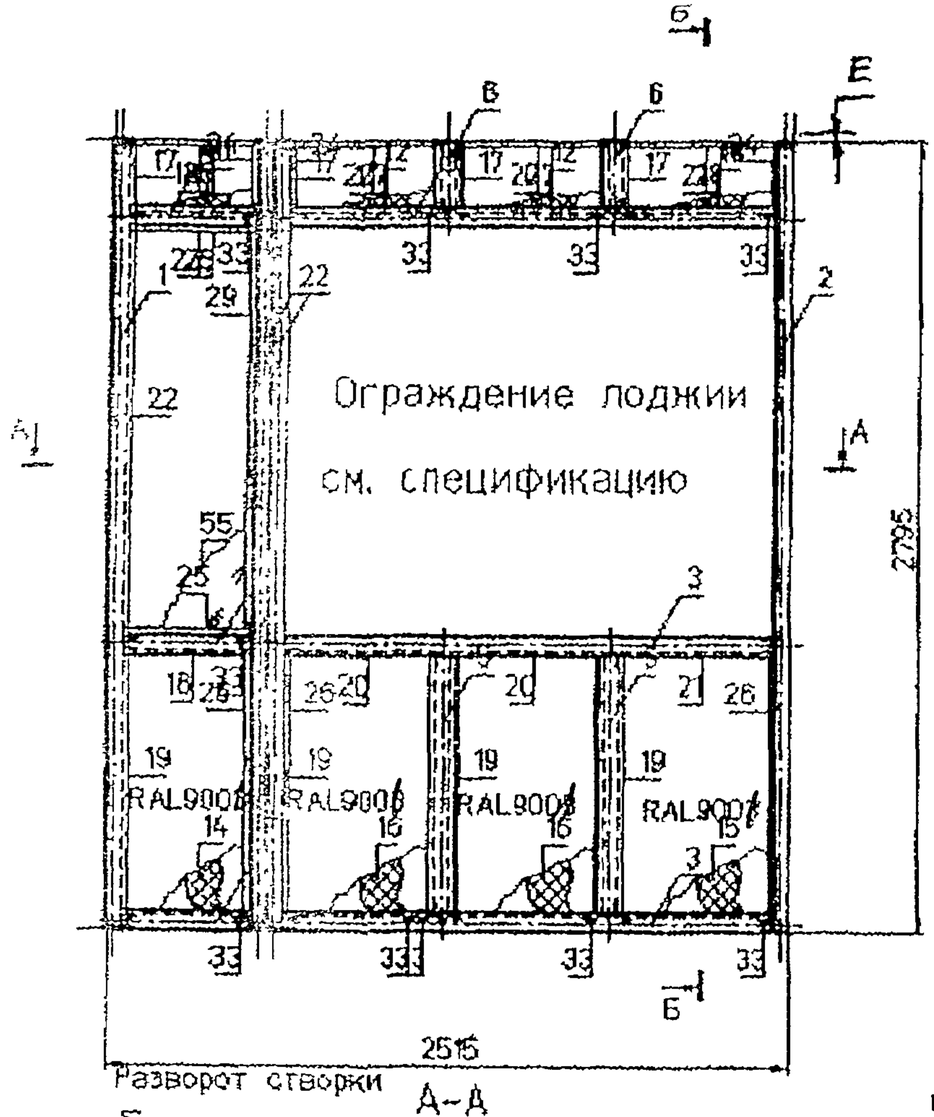

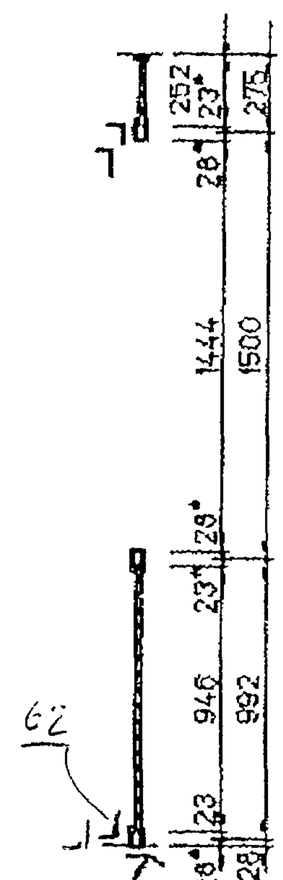

Слив установить по нижнему ригелю

Перед запуском в серию изготовить опытный образец с контрольной сборкой и монтажом на объекте

Обеспечить при монтаже между марками температурный зазор Е=5 мм.

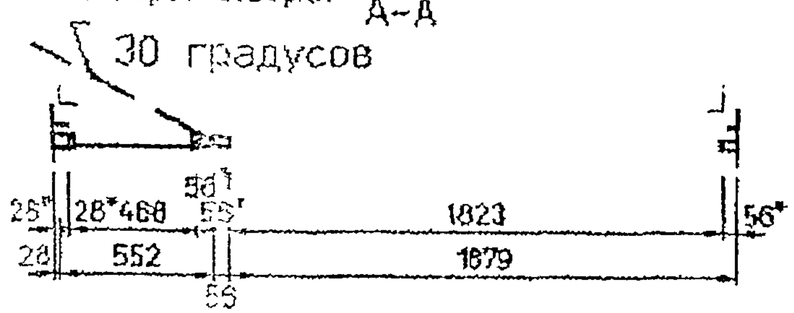

1. * Размеры для справок.
2. Неуказанные предельные отклонения размеров H12/h12, $\pm\frac{IT14}{2}$
3. Остальные ТТ – по ГОСТ 21519-84. 6021
4. * Покрытие: ПЛП 64-1-89 ТУ301-10-0-287-89. Цвет – ~~белый~~ RAL ~~9005~~
Площадь окраски – 16.26 м.кв.
5. Масса алюминия – 36.58 кг.
6. При сборке длину резины увеличить на 3% от необходимой длины замеренной по детали.

					П55м		КМЗ-35	
Изм.	Лист	N докум.	Подп.	Дата	ОЛ 15; 16	Лит.	Масса	Масштаб
Разраб.		Клочков			ОЛ16 зеркальное		107.76	1:2
Провер.		Моисеев				Лист 1	Листов 1	
Т.контр.		Соловьев				ООО СПК Стройсортмет		
Н.контр.								
Утв.		Деев						

Формат А

TOTAL P.01

Subject 4898b. File C:\YKOL\SORTMET\OL16.dwg Layer K-AAV5-01

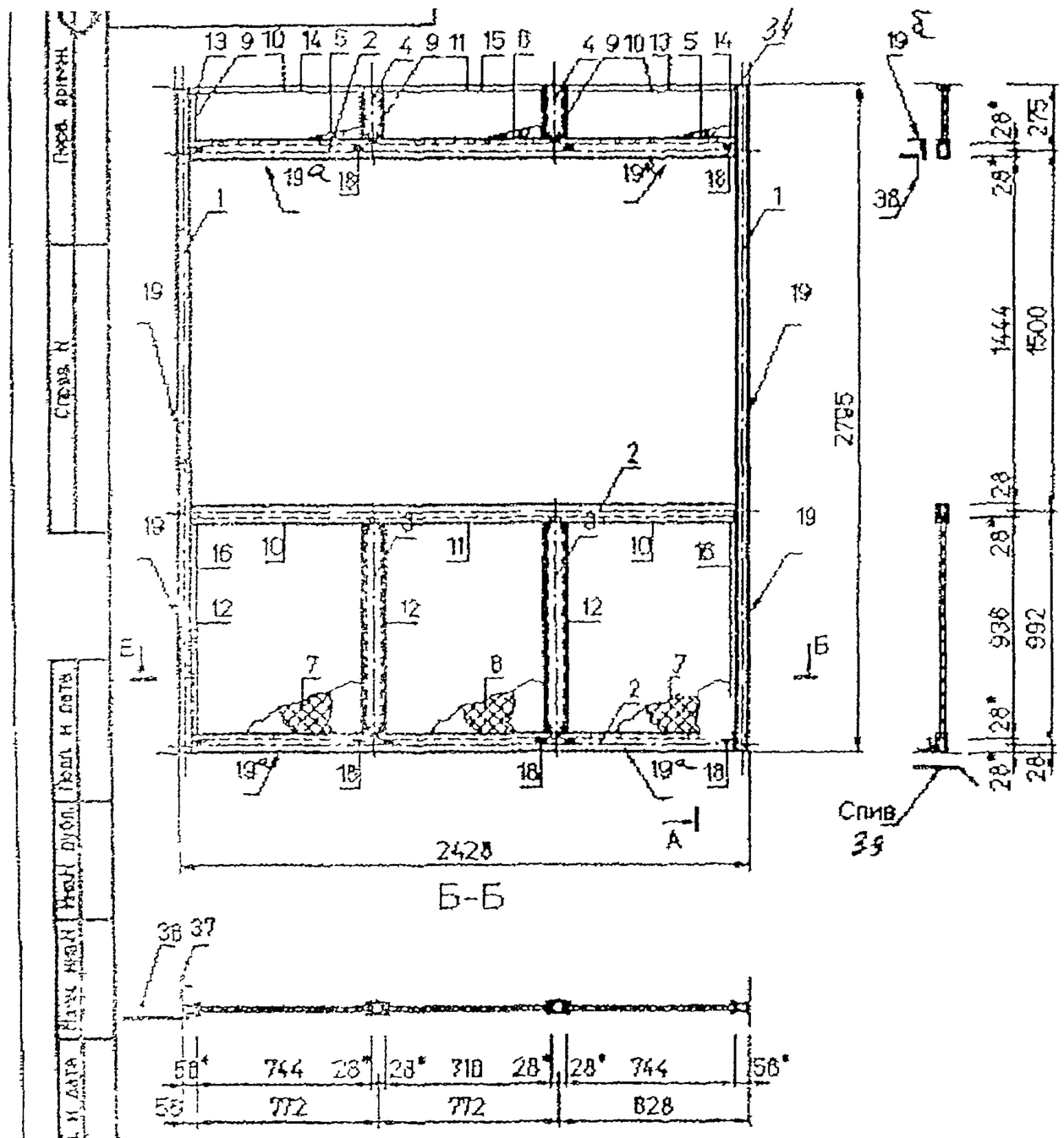

1.* Размеры для справок.
2. Неуказанные предельные отклонения размеров H12,h12.
3. Остальные ТТ – по ГОСТ 21519-84.
4.** Покрытие ПМ 84-1-80 ТУ301-10-0-287-89. Цвет
Площадь окраски – 12,95 м.кв.
5. Масса алюминия – 25,56 кг.
6. При сборке длину резины увеличить на 3% от необходим длины замеренной по детали.
7. Концы резины режутся под углом 45° и склеиваются меж собой клеем "Локтайт-406"

Изм.	Лист	N докум.	Подп.	Дата	П55м	КМ3-34	
Разраб.		Колесников			Опр7.	Лит.	Масса / Масш.
Провер.		Соломов					35,2 t
Гл.спец.						Лист 1	Листов 1
Зачетка						ООО СПК Строисортмет	
Нач.отд.							
Утв.							

Инв. N подл. | Подп. и дата | Взам. инв. N | Инв. N дубл. | Подп. и дата | Инв. N подл.

TOTAL F.02

П55М

Поз.	Материал	Длина мм	Кол	Масса кг Един	Масса кг Общая	Примеч
	Детали					
1	Профиль 0275Б	2770	1	4.08	4.08	Окраска*
2	Профиль 0305Б	2770	3	3.52	10.56	Окраска*
3	Профиль 0271Б	1823	3	2.43	7.29	Окраска*
4	Профиль 0271Б	468	3	0.62	1.86	Окраска*
5	Профиль 0270Б	946	2	1.58	3.16	Окраска*
6	Профиль 0270Б (длина по усу)	252	2	0.42	0.84	Окраска*
7	Анкер верх из 0038А	150	4	0.33	1.32	
8	Анкер низ из 0038А	100	4	0.22	0.88	
9	Пластина 70х5	100	8	0.27	2.16	Окраска*
10	Вкладыш из профиля 0308Б	358	3	0.042	0.13	
11	Лист ОЦ Б-ПН-НО 246х0.8 ГОСТ 19904-90 / ОН-КР-1 ГОСТ 14918-80	462	2	0.88	1.76	Окраска*
12	Лист ОЦ Б-ПН-НО 246х0.8 ГОСТ 19904-90 / ОН-КР-1 ГОСТ 14918-80	555	4	1.06	4.24	Окраска*
13	Лист ОЦ Б-ПН-НО 246х0.8 ГОСТ 19904-90 / ОН-КР-1 ГОСТ 14918-80	583	2	1.11	2.22	Окраска*
14	Лист ОЦ Б-ПН-НО 940х0.8 ГОСТ 19904-90 / ОН-КР-1 ГОСТ 14918-80	462	2	3.42	6.84	Окраска*
15	Лист ОЦ Б-ПН-НО 940х0.8 ГОСТ 19904-90 / ОН-КР-1 ГОСТ 14918-80	583	2	4.31	8.62	Окраска*
16	Лист ОЦ Б-ПН-НО 940х0.8 ГОСТ 19904-90 / ОН-КР-1 ГОСТ 14918-80	555	4	4.11	16.44	Окраска*
17	Штапик из профиля 0723А	208	8	0.057	0.46	Окраска*
18	Штапик из профиля 0723А	468	4	0.13	0.52	Окраска*
19	Штапик из профиля 0723А	902	8	0.25	2.00	Окраска*

Перв. примен. | Справ. № | Подп. и дата | Инв. № дубл. | Взам. инв. № | Подп. и дата | Инв. № подл.

Изм.	Лист	N докум.	Подп.	Дата
Разраб.	Жданкина			
Провер.	Соловов			
Н.контр.				
Гл.спец.				

П55М КМ3-36

ОЛ 15 16

ОЛ16 зеркальное

Спецификация

Лит.	Лист	Листов
	1	3

П55М

Поз.	Материал	Длина мм	Кол	Масса кг Един	Масса кг Общая	Приме
20	Штапик из профиля 0723А	581	8	0.15	1.20	Окраск
21	Штапик из профиля 0723А	589	4	0.16	0.64	Окраск
22	Штапик из профиля 0712А	1400	2	0.48	0.96	Окраск
23	Штапик из профиля 0712А	468	2	0.16	0.32	Окраск
24	Переходник из профиля 0759А	252	3	0.0088	0.026	Окраск
25	Переходник из профиля 0759А	471	3	0.016	0.048	Окраск
26	Переходник из профиля 0759А	946	5	0.033	0.17	Окраск
27	Переходник из профиля 0759А	564	2	0.02	0.04	Окраск
28	Переходник из профиля 0759А	592	1	0.021	0.021	Окраск
29	Переходник из профиля 0759А	1444	1	0.051	0.051	Окраск
30	Подкладка опорная ЗСАК-527.00.00-01		2	0.01	0.02	
31	Подкладка фиксирующая ПФ 0001-04		4	0.007	0.028	
32	Заглушка ЗСАК-465.00.16		28	0.0015	0.042	
33	Заглушка сливная ЗСАК-516.00.00		24	0.002	0.048	
	Стандартные изделия					
34	Винт -6х1.75х20.58.019 ТУ 36.25.12-12-87		32	0.0042	0.13	
35	Винт -6х1.75х55.58.019 ТУ 36.25.12-12-87		34	0.01	0.37	
36	Винт 1-4х12.58.019 ТУ 36.25.12-12-87		43	0.0013	0.056	
37	Винт HILTY 6х60		3	0.02	0.06	
	Материалы					
38	Плита ДСП 246х16	462	1	0.59	0.59	0.11 мк
39	Плита ДСП 246х16	555	2	0.71	1.42	0.27 мк
40	Плита ДСП 246х16	583	1	0.75	0.75	0.14 мк
41	Плита ДВП 246х4.0	462	1	0.15	0.15	0.11 мк
42	Плита ДВП 246х4.0	555	2	0.18	0.36	0.27 мк
43	Плита ДВП 246х4.0	583	1	0.19	0.19	0.14 мк
44	Плита ДСП 940х16	462	1	2.28	2.28	0.43 мк
45	Плита ДСП 940х16	583	1	2.85	2.85	0.55 мк

Перв. примен. | Справ. № | Подп. и дата | Инв. № дубл. | Взам. инв. № | Подп. и дата | Инв. № подл.

Изм.	Лист	N докум.	Подп.	Дата

П55М

Поз.	Материал	Длина мм	Кол.	Масса, кг Единицы	Масса, кг Общая	Примеч.
46	Плита ДСП 940х16	555	2	2,71	5.42	1,04 м.кв.
47	Плита ДВП 940х4,0	462	1	0,58	0,56	0,43 м.кв.
48	Плита ДВП 940х4,0	583	1	0,71	0,71	0,55 м.кв.
49	Плита ДВП 940х4,0	555	2	0,68	1,36	1,04 м.кв.
50	Клей ЭД-6				1,20	
51	Клей "ПОСТАЙТ"				0,018	
52	Резиновый профиль Арт.23041	17596		0,045	0,78	
53	Резиновый профиль Арт.23081	21378		0,04	0,89	
54	Резиновый профиль Арт.23043	3782		0,06	0,22	
55	Стекло 1433х5 ГОСТ 111-90	452	1	8,42	8,42	0,65 м.кв.
56	Слив		1			
57	Слив		1			
58	Сухарь 191	100	2			
59	Нащельник ОЦ-07 15х30	2820	1			
60	Нащельник ОЦ 07	2820	1			см.эскиз
61	Нащельник ОЦ_07	2820	1			см. эскиз
62	Уголок 75х50	100	2			
63	Лист 70х3	80	6			

Перв. примен. | Справ. N | Подп. и дата | Инв. N дубл. | Взам. инв. N | Подп. и дата | Инв. N подл.

Изм. | Кол.уч. | Лист | N докум. | Подп. | Дата

П55М КМ 3-36 Лист 3

Формат А1

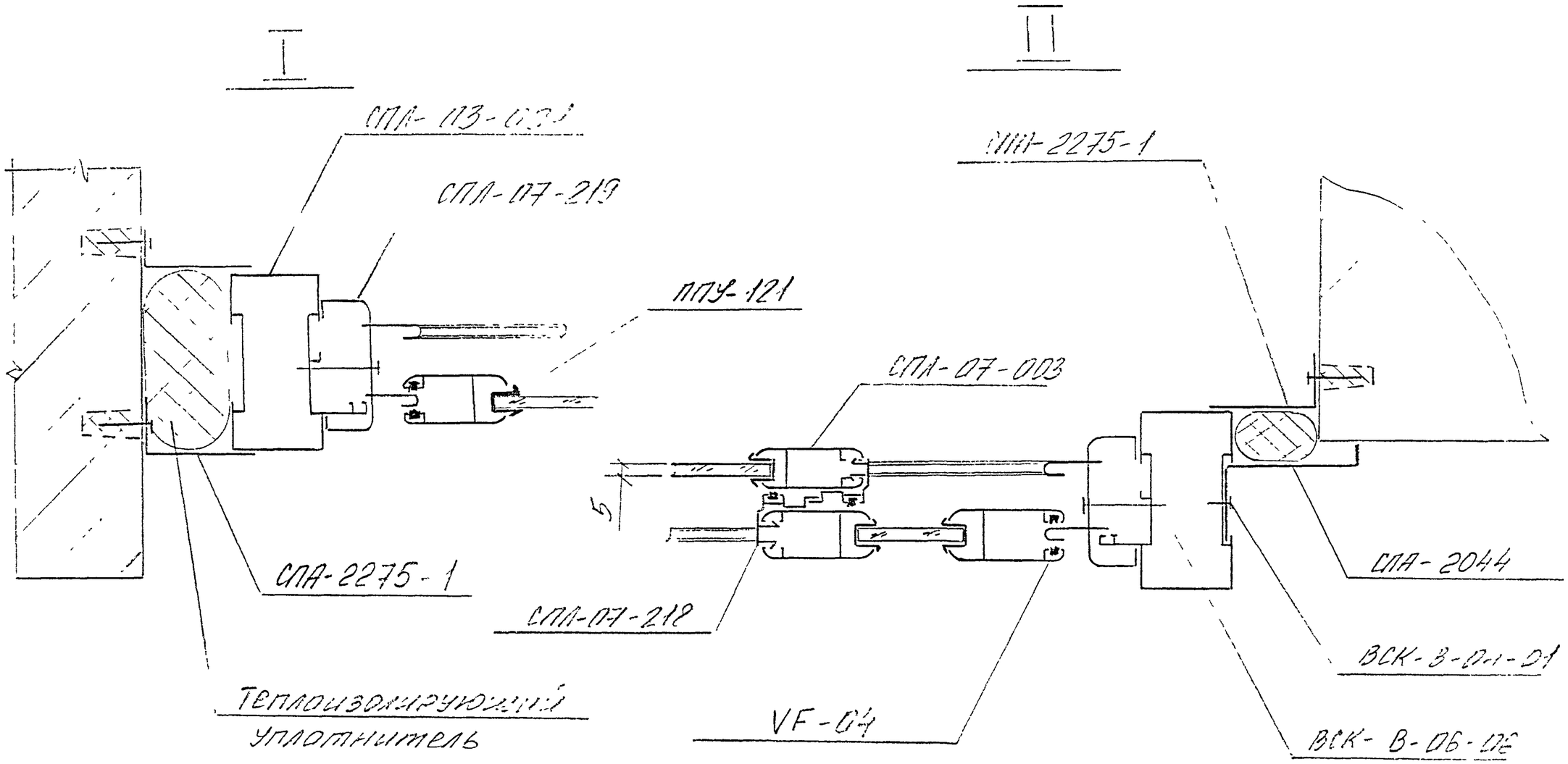

					РМ-2825		КМ 3-37	
Изм	Лист	№ докум.	Подп.	Дата	Конструкции алюминиевые на остекление балконов и лоджий жилых домов серии П55М	Лит	Масса	Масштаб
Разраб.		Пыркин						
Пров.		Сопопов				Лист	Листов	
ГИП		Марков			Узел I; II	ООО СПК «Стройсортмет»		
Утв.		Деев						

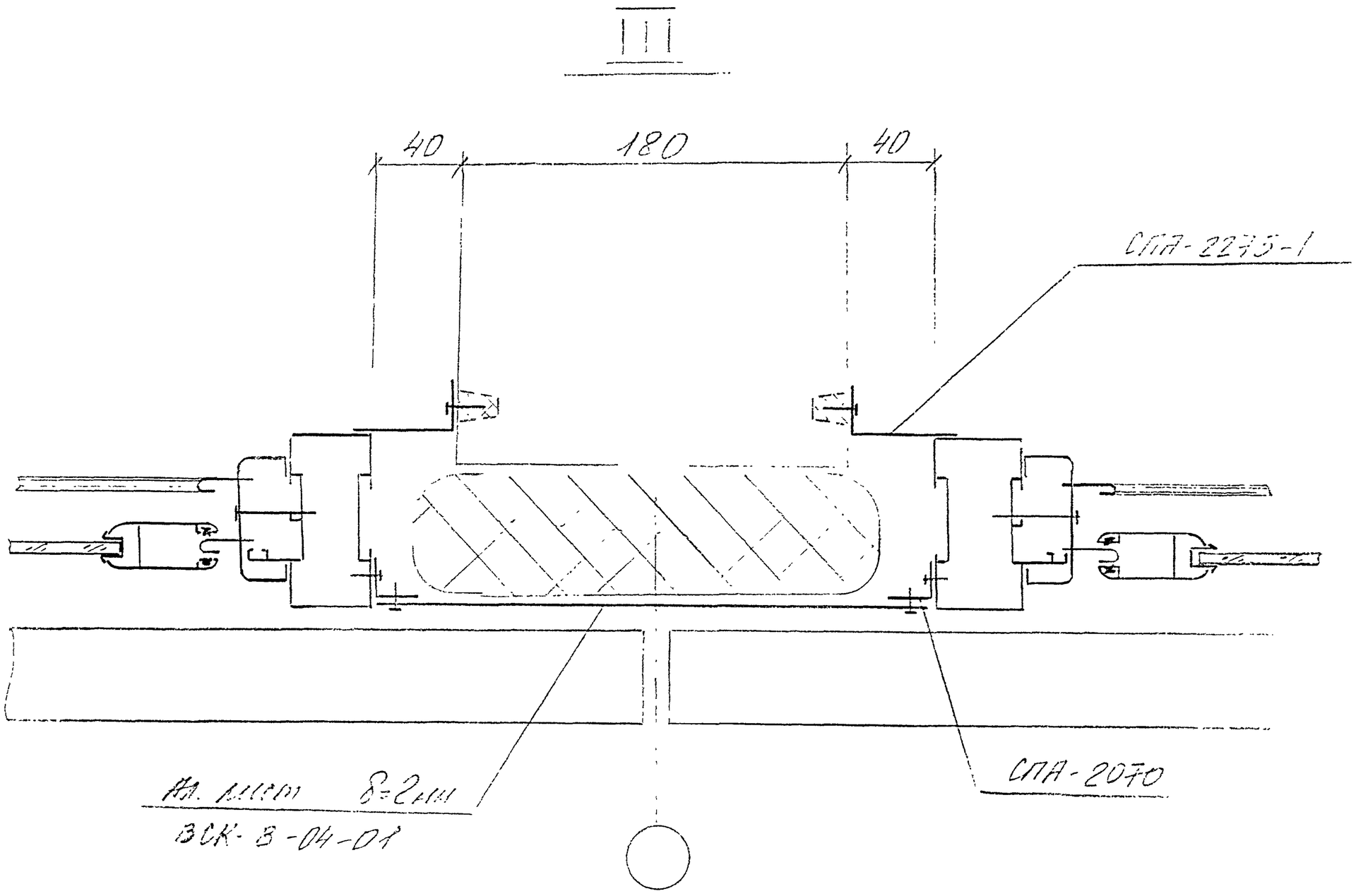

					РМ-2825		КМ 3-38
Изм	Лист	№ докум.	Подп.	Дата	Конструкции алюминиевые на остекление балконов и лоджий жилых домов серии П55М	Лит. / Лист	Масса / Листов / Масштаб
Разраб.		Пыркин					
Пров.		Сопопов					
ГИП		Марков			Узел III	ООО СПК «Стройсортмет»	
Утв.		Деев					

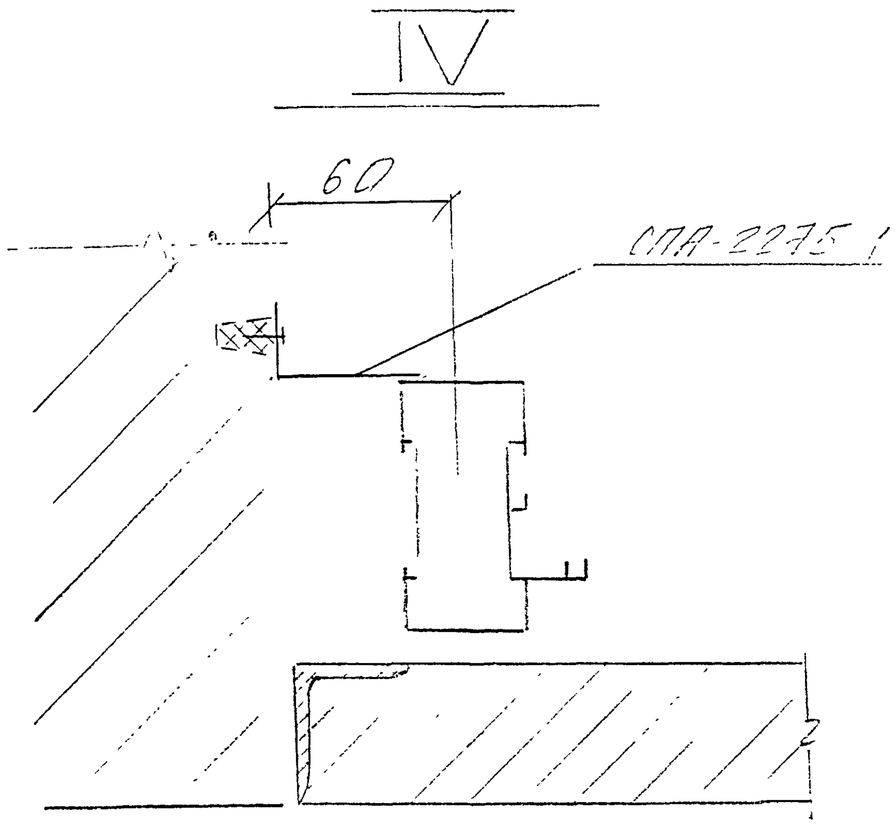

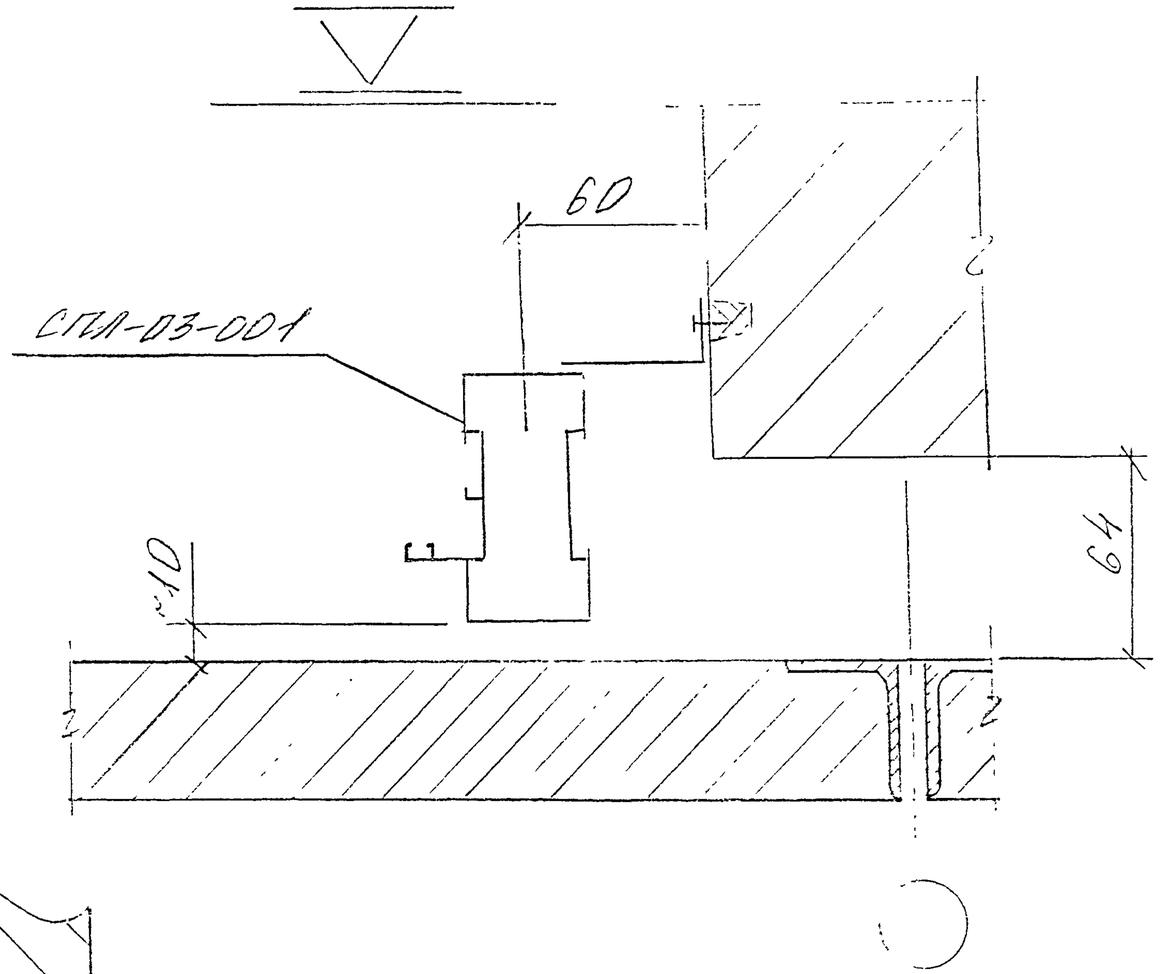

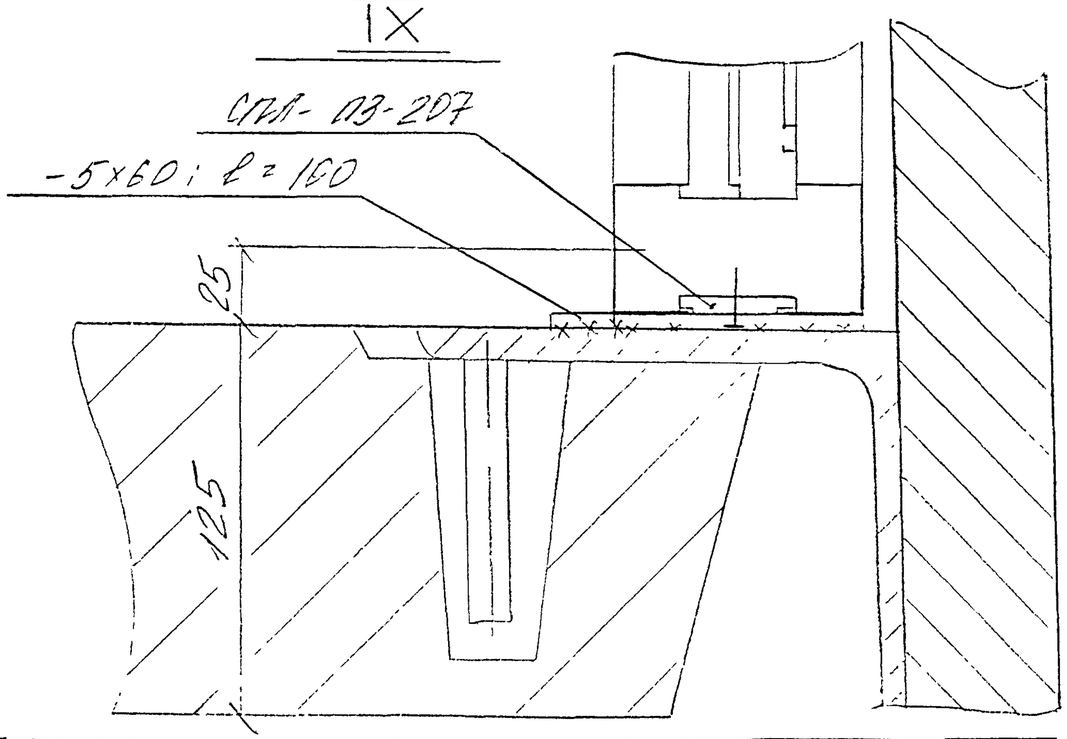

					РМ-2825	КМ 3-39	
Изм	Лист	№ докум.	Подп.	Дата	Конструкции алюминиевые на остекление балконов и лоджий жилых домов серии П55М	Лит.	Масса / Масштаб
Разраб.		Пыркин				Лист	Листов
Пров.		Сопонов					
ГИП		Марков			Узел IV; V	ООО СПК «Стройсоргмет»	
Утв.		Деев					

VI

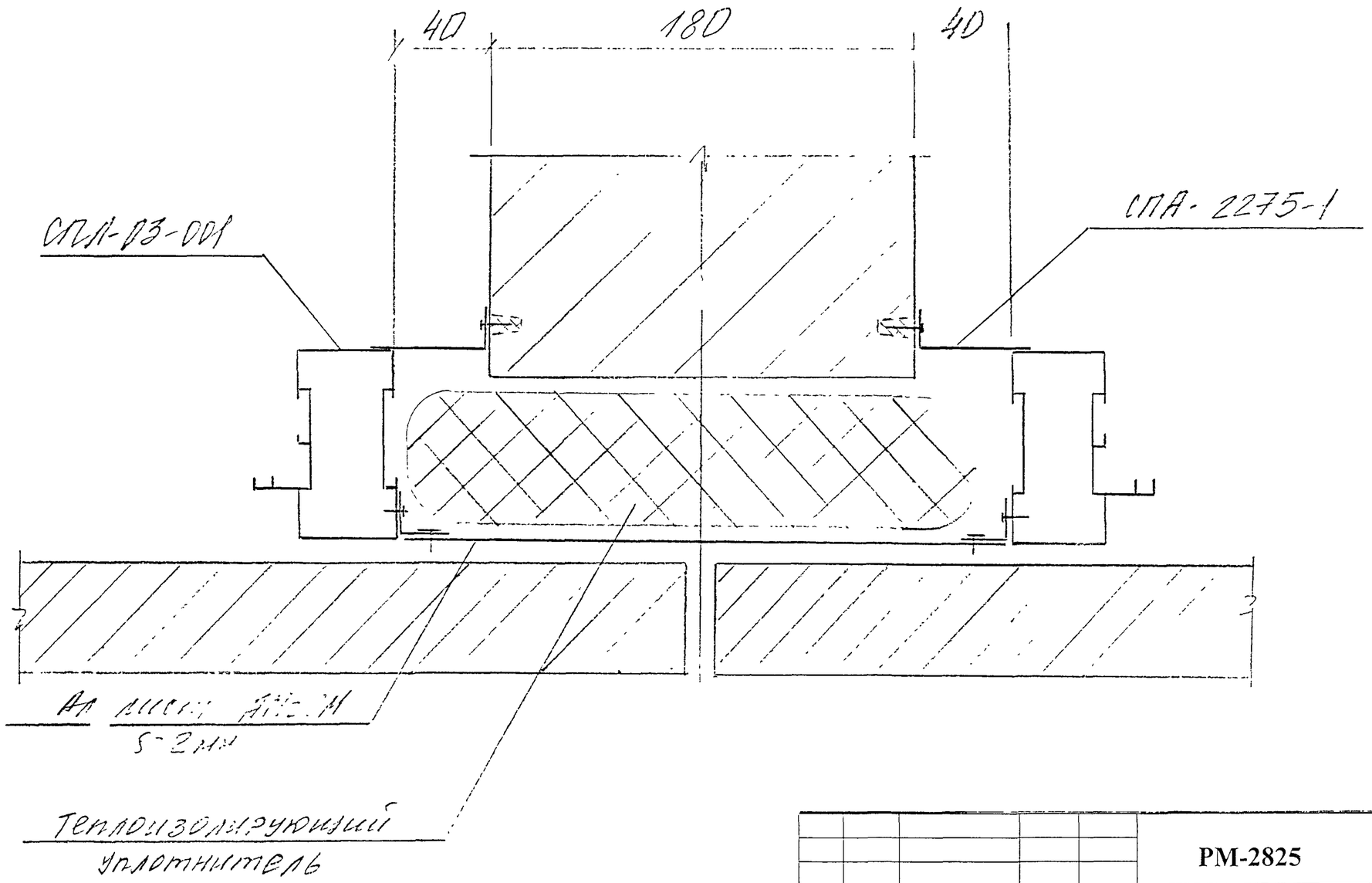

					РМ-2825		КМ 3-40	
Изм	Лист	№ докум.	Подп.	Дата	Конструкции алюминиевые на остекление балконов и лоджий жилых домов серии П55М	Лит.	Масса	Масштаб
Разраб.		Пыркин						
Пров.		Сопонов				Лист	Листов	
ГИП		Марков			Узел VI	ООО СПК «Стройсортмет»		
Утв.		Деев						

VII

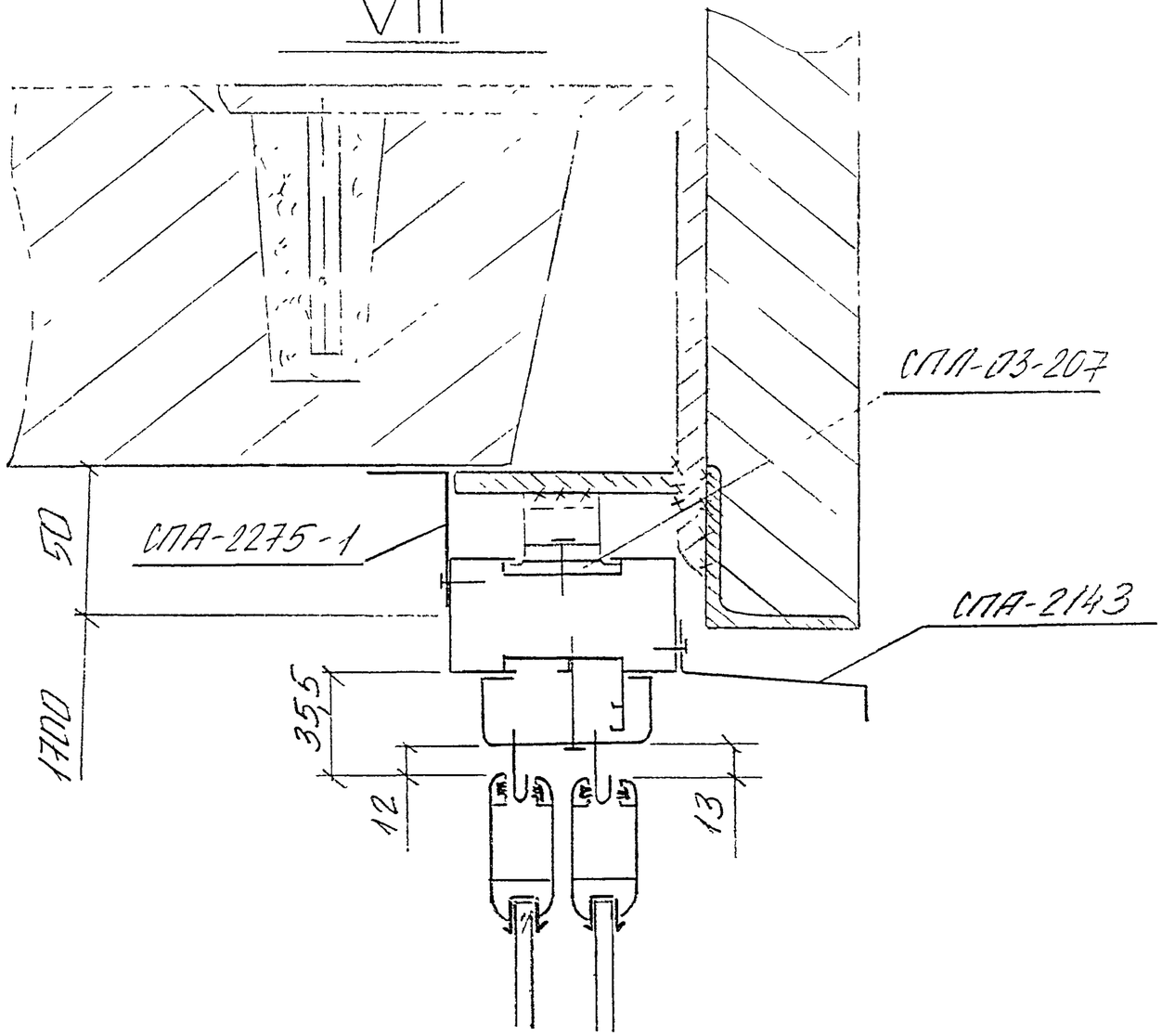

VIII

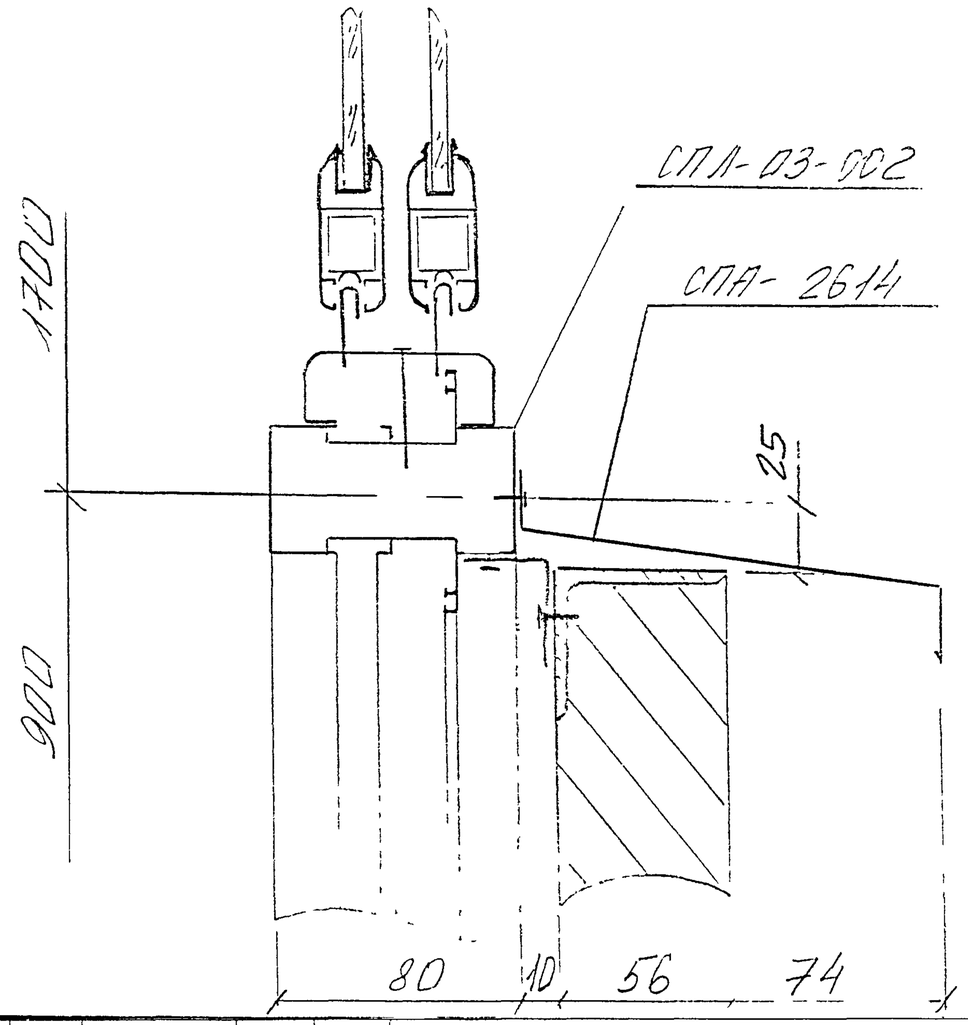

					РМ-2825		**КМ** 3-41	
Изм	Лист	№ докум	Подп	Дата	Конструкции алюминиевые на остекление балконов и лоджии жилых домов серии П55М	Лит	Масса	Масштаб
Разраб.		Пыркин						
Пров.		Сопичев				Лист	Листов	
ГИП		Марков			Узел VII, VIII	ООО СПК «Стройсортмет»		
Утв.		Деев						

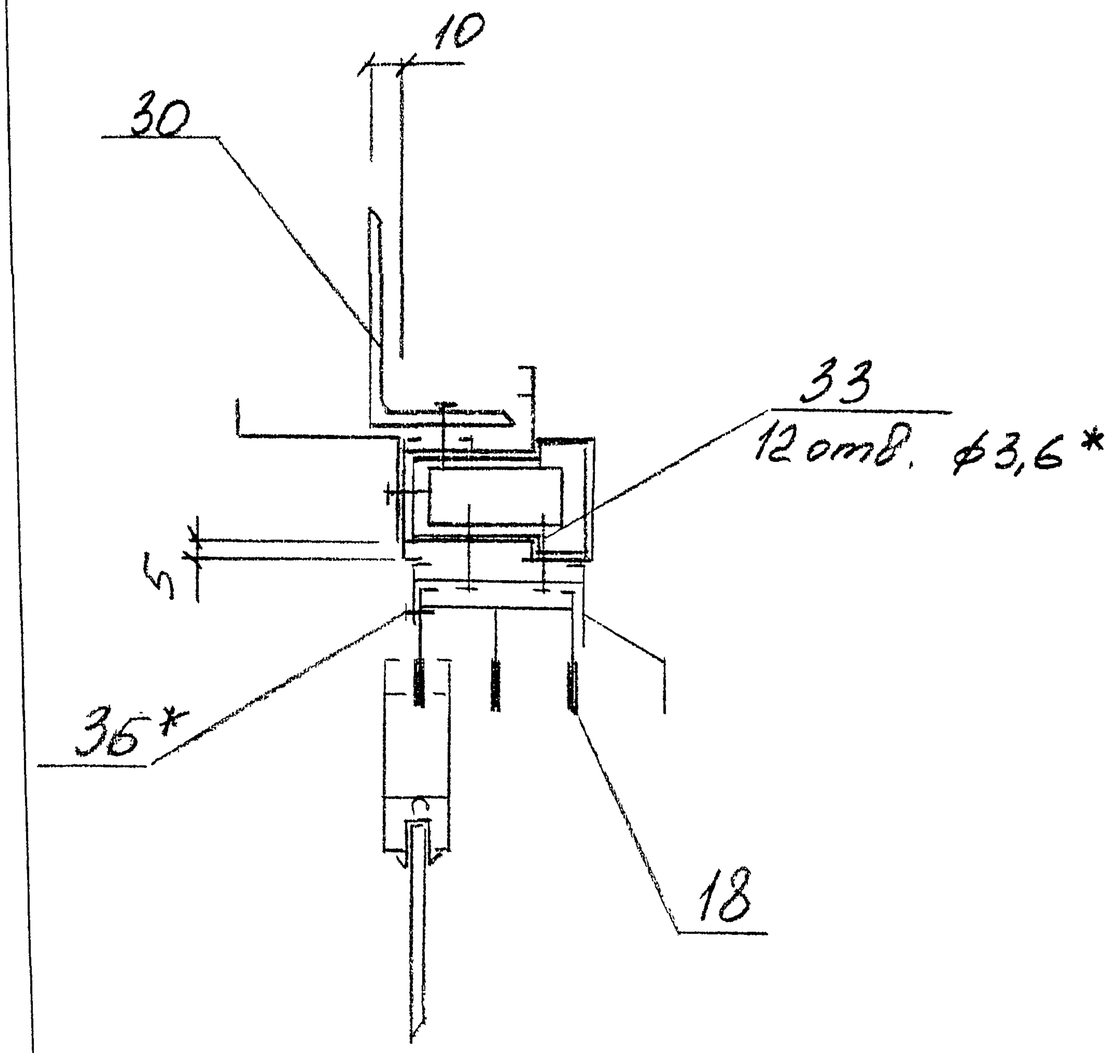

					РМ-2825		КМ 3-42	
Изм	Лист	№ докум.	Подп.	Дата	Конструкции алюминиевые на остекление балконов и лоджий жилых домов серии II55M	Лит	Масса	Масштаб
Разраб.		Пыркин				Лист	Листов	
Пров.		Солопов						
ГИП		Марков			Узел IX	ООО СПК «Стройсортмет»		
Утв.		Деев						

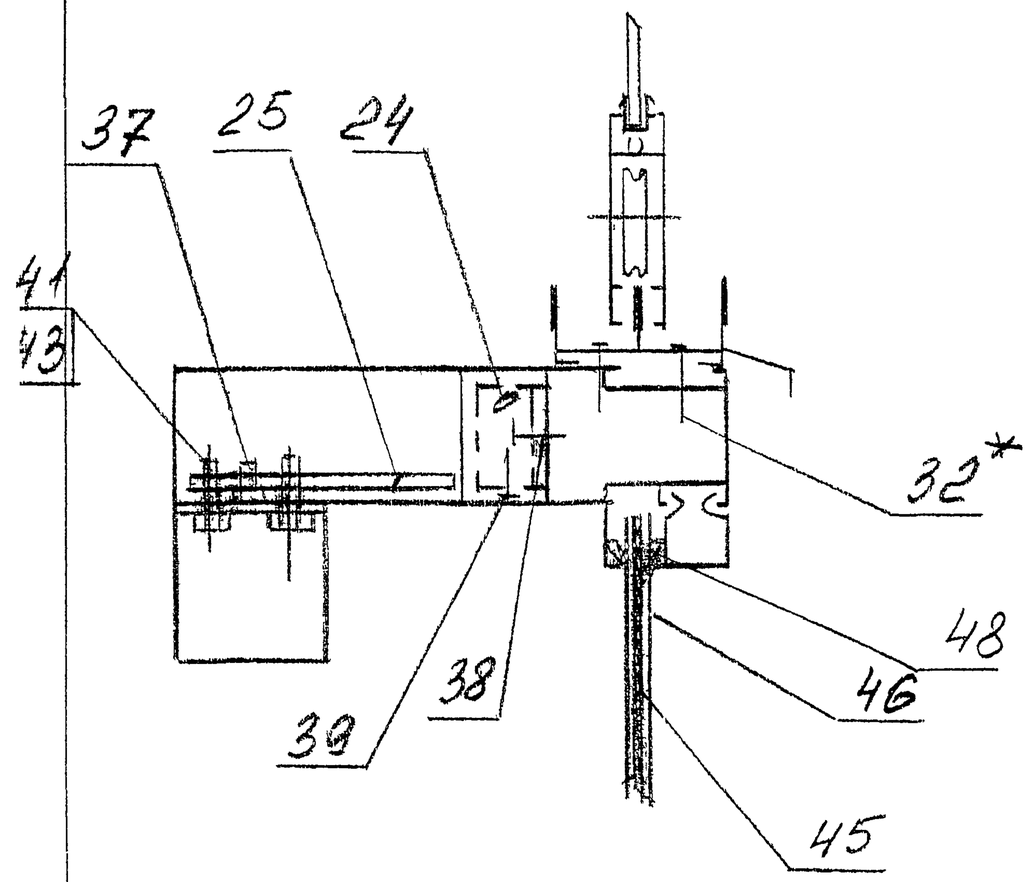

					РМ-2825		КМ 3-43	
Изм	Лист	№ докум	Подп	Дата	Конструкции алюминиевые на остекление балконов и лоджий жилых домов серии II55M	Лит	Масса	Масштаб
Разраб.		Пыркин				Лист	Листов	
Пров.		Солопов						
ГИП		Марков			Узел X	ООО СПК «Стройсортмет»		
Утв.		Деев						

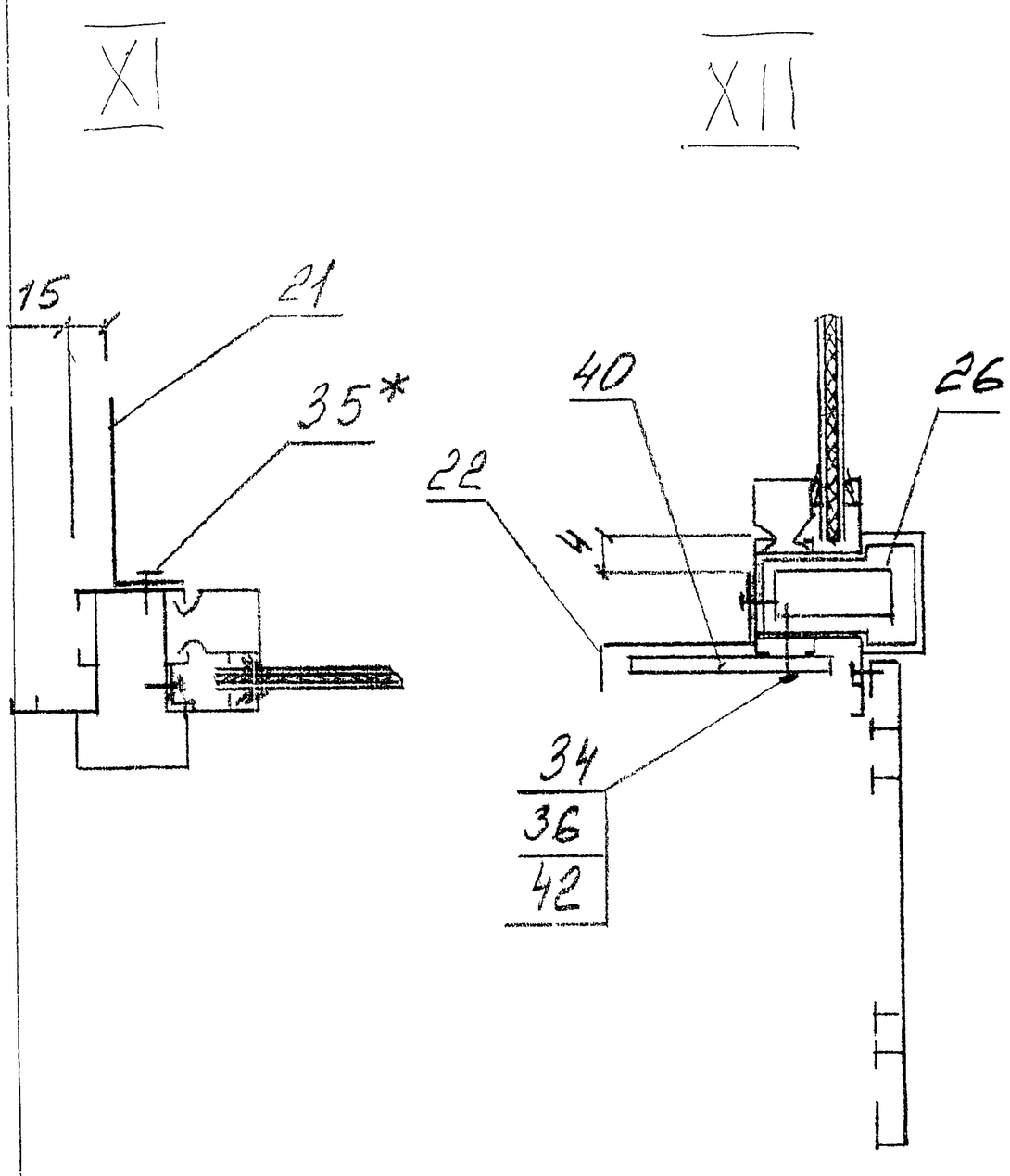

					РМ-2825		КМ 3 - 44	
Изм	Лист	№ докум	Подп	Дата	Конструкции алюминиевые на остекление балконов и лоджий жилых домов серии П55М	Лит	Масса	Масштаб
Разраб.		Пыркин						
Пров.		Солопов				Лист	Листов	
ГИП		Марков			Узел XI; XII	ООО СПК «Стройсортмет»		
Утв.		Деев						

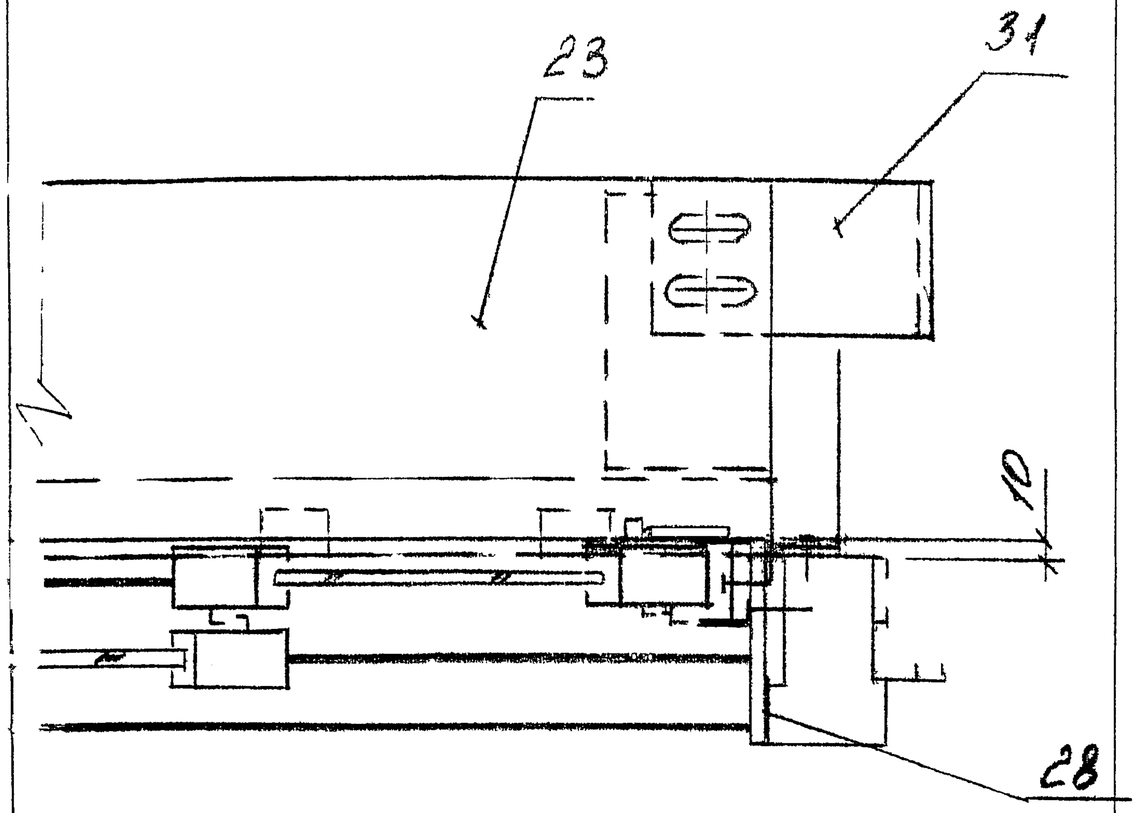

					РМ-2825		КМ 3 - 45	
Изм	Лист	№ докум.	Подп.	Дата	Конструкции алюминиевые на остекление балконов и лоджий жилых домов серии П55М	Лит.	Масса	Масштаб
Разраб.		Пыркин						
Пров.		Солопов				Лист	Листов	
ГИП		Марков			Узел XIII	ООО СПК «Стройсортмет»		
Утв.		Деев						

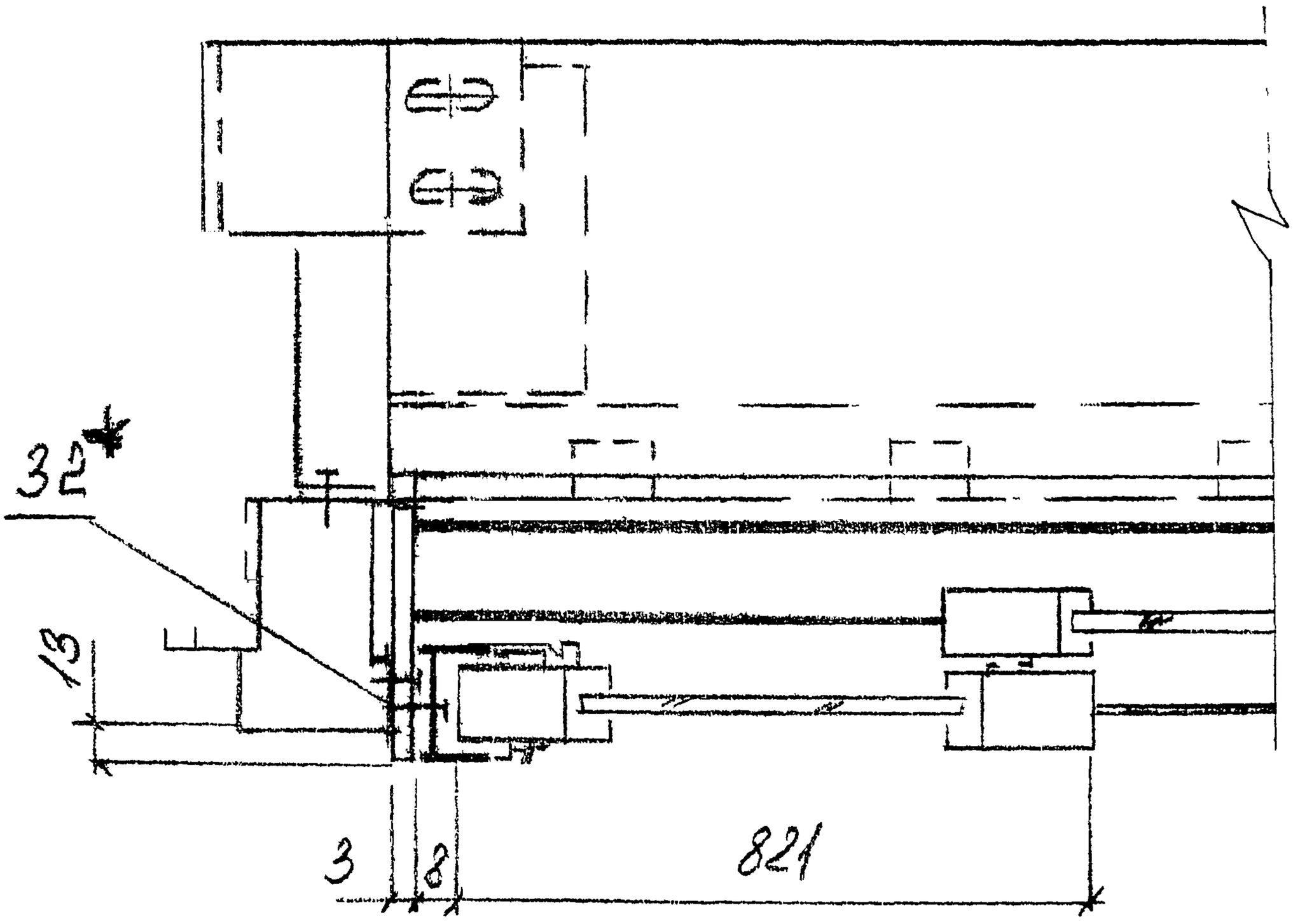

					РМ-2825		КМ 3-46	
Изм	Лист	№ докум.	Подп.	Дата	Конструкции алюминиевые на остекление балконов и лоджий жилых домов серии П55М	Лит.	Масса	Масштаб
Разраб.		Пыркин						
Пров.		Сопопов				Лист	Листов	
ГИП		Марков			Узел XIV	ООО СПК «Стройсортмет»		
Утв.		Деев						