ПРАВИТЕЛЬСТВО МОСКВЫ

МОСКОВСКИЙ НАУЧНО-ИССЛЕДОВАТЕЛЬСКИЙ И ПРОЕКТНЫЙ ИНСТИТУТ
ТИПОЛОГИИ, ЭКСПЕРИМЕНТАЛЬНОГО ПРОЕКТИРОВАНИЯ

МНИИТЭП

РМ - 2826

Конструкции, изделия и узлы унифицированные производства СПК «Стройсортмет» для остекления лоджий и балконов жилых домов П46М

РАБОЧИЕ ЧЕРТЕЖИ

договор № 1-М 20

2001 г.

ПРАВИТЕЛЬСТВО МОСКВЫ

МОСКОВСКИЙ НАУЧНО-ИССЛЕДОВАТЕЛЬСКИЙ И ПРОЕКТНЫЙ ИНСТИТУТ
ТИПОЛОГИИ, ЭКСПЕРИМЕНТАЛЬНОГО ПРОЕКТИРОВАНИЯ

МНИИТЭП

РМ - 2826

Конструкции, изделия и узлы унифицированные производства СПК «Стройсортмет» для остекления лоджий и балконов жилых домов П46М

РАБОЧИЕ ЧЕРТЕЖИ

МНИИТЭП
Главный инженер

Е.Е.Никитин

Начальник МТО

С.Г.Гуров

Гл. специалист МТО

А.Г.Солопов

СПК "Стройсортмет"
Генеральный директор

А.А.Захаров

договор № 1-М 20

2001 г.

Опись документов

№ листа	Наименование	Примеч.
1	2	3
1	Опись документов	
2	»	
3	Пояснительная записка	
4	Ограждение ОЛП1-2	
5	Спецификация на ограждение ОЛП1-2	
6	»	
7	Ограждение ОЛП1-3	
8	Спецификация на ограждение ОЛП1-3	
9		
10	Ограждение ОЛП2-1	
11	Спецификация на ограждение ОЛП2-1	
12	»	
13	Ограждение ОЛП2-2	
14	Спецификация на ограждение ОЛП2-2	
15	»	
16	Ограждение ОЛП2-3	
17	Ограждение ОЛП2-4	
18	Спецификация на ограждение ОЛП2-4	
19	»	
20	Ограждение ОЛП2-5	
21	Ограждение ОЛП2-9	
22	Ограждение ОЛП2-10	
23	Спецификация на ограждение ОЛП2-10	
24	»	
25	Ограждение ОЛП2-11	
26	Спецификация на ограждение ОЛП2-11	
27	»	
28	Ограждение ОЛП2-4У	
29	Спецификация на ограждение ОЛП2-4У	
30	»	
31	Ограждение ОЛП2-5У	
32	Спецификация на ограждение ОЛП2-5У	
33	»	
34	Ограждение ОЛП2-12	
35	Ограждение ОЛП2-6У	
36	Спецификация на ограждение ОЛП2-6У	
37	»	
38	Узел I, II	
39	Узел III, IV	
40	Узел V	

Изм.	Лист	№ докум.	Подп.	Дата					
Разраб.		Пыркин			РМ-2826			КМ 4-1	
Пров.		Солопов			Конструкции алюминиевые на остекление балконов и лоджий жилых домов серии П46М	Лит.	Масса	Масштаб	
						Лист		Листов	
ГИП		Марков				ООО СПК «Стройсортмет»			
Утв.		Деев							

Опись документов

№листа	Наименование	Примеч.
41	Узел VI, VII	
42	Узел VIII	
43	Узел IX, X	
44	Узел XI	
45	Узел XII	
46	Узел XIII, XIV	
47	Узел XV	

					РМ-2826		КМ 4-2	
Изм.	Лист	№ докум.	Подп.	Дата	Конструкции алюминиевые на остекление балконов и лоджий жилых домов серии П46М	Лит.	Масса	Масштаб
Разраб.		Пыркин						
Пров.		Солопов				Лист	Листов	
ГИП		Марков			Опись документов	ООО СПК «Стройсортмет»		
Утв.		Деев						

1. Данный проект разработан на основани задания мастерской №5 МНИИТЭП и содержит рабочие чертежи марки КМ алюминиевых конструкций ограждений лоджий жилых домов серии П46М.

2. Ограждения лоджий запроектированы из профилей выпускаемых ООО СПК «Стройсортмет» в соответствии с альбомом "Ограждения лоджий и балконов"(раздел 8)

3. Алюминиевые конструкции устанавливаются между плитами лоджий и крепятся к установленным на них закладным деталям.

4. Проектом предусмотрен раздвижной тип открывания створок.

5. Алюминиевые конструкции должны соответствовать техническим условиям ТУ 5271-017-04001597-98.

6. Алюминиевые профили ограждений анодируются или окрашиваются порошковой эмалью в цвет указанный авторами привязки типового проекта дома.

7. Остекление раздвижных створок производится закаленным стеклом б=5 мм.

8. При погрузке,выгрузке и перевозке конструкции должна быть соблюдена их геометрическая неизменяемость.

9. перед массовым изготовлением конструкций,изготовить и смонтировать опытный образец ограждения и согласовать его с авторами проекта и представителями заказчика.

10. Количество и типы ограждений задаются авторами привязки в зависимости от компановки блок-секций и их этажности.

					РМ-2826		КМ 4-3	
Изм	Лист	№ докум.	Подп.	Дата	Конструкции алюминиевые на остекление балконов и лоджий жилых домов серии П46М	Лит.	Масса	Масштаб
Разраб.		Пыркин						
Пров.		Солопов				Лист	Листов	
ГИП		Марков			Пояснительная записка	ООО СПК «Стройсортмет»		

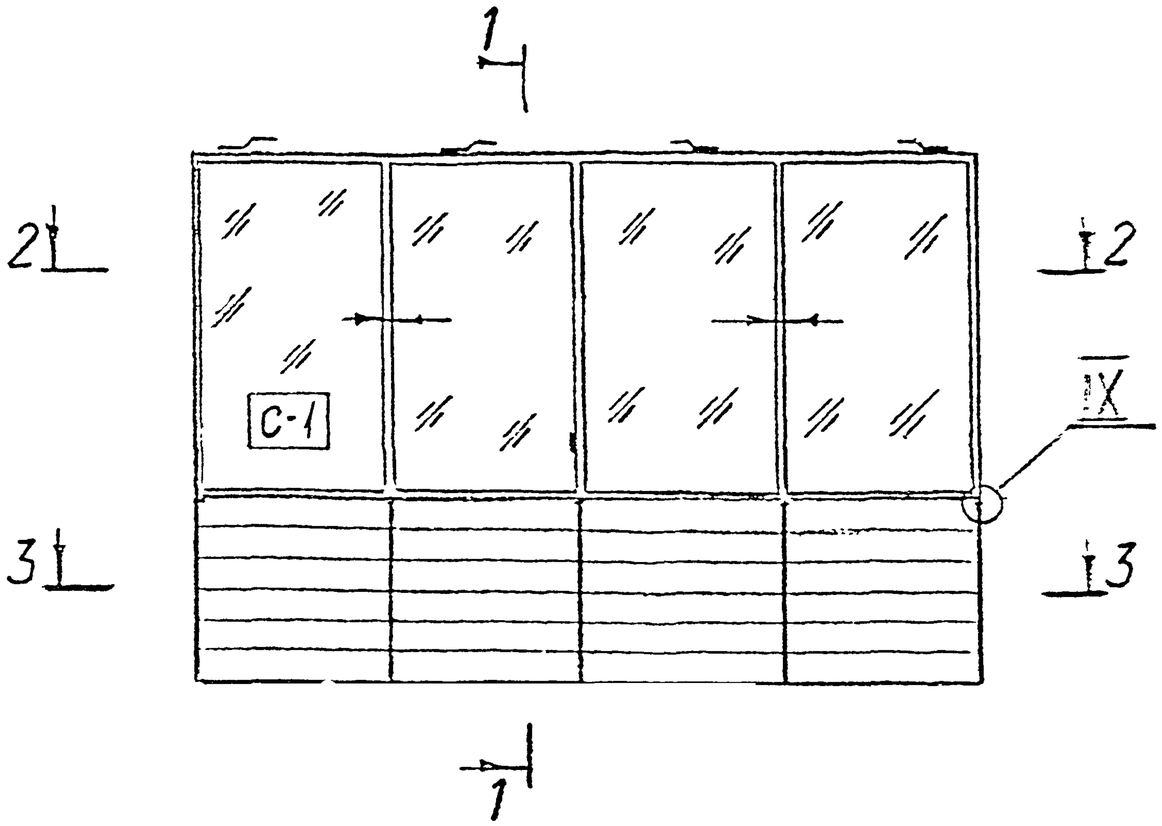

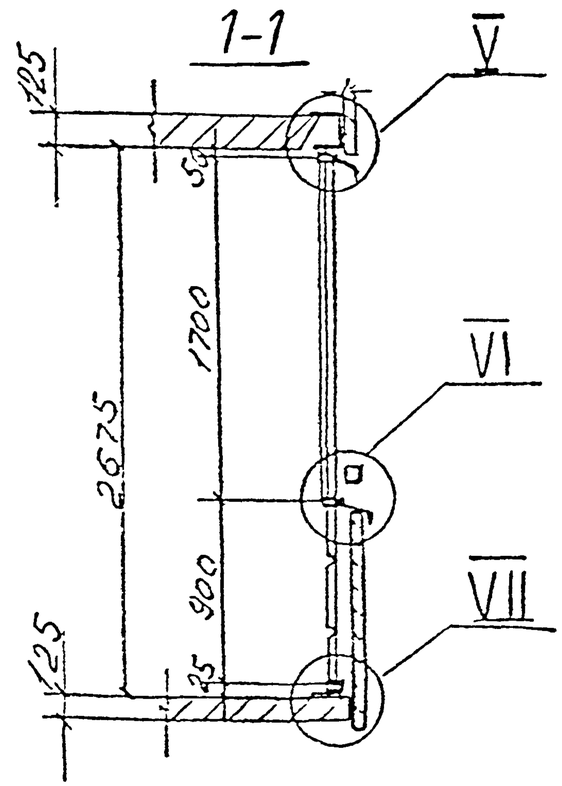

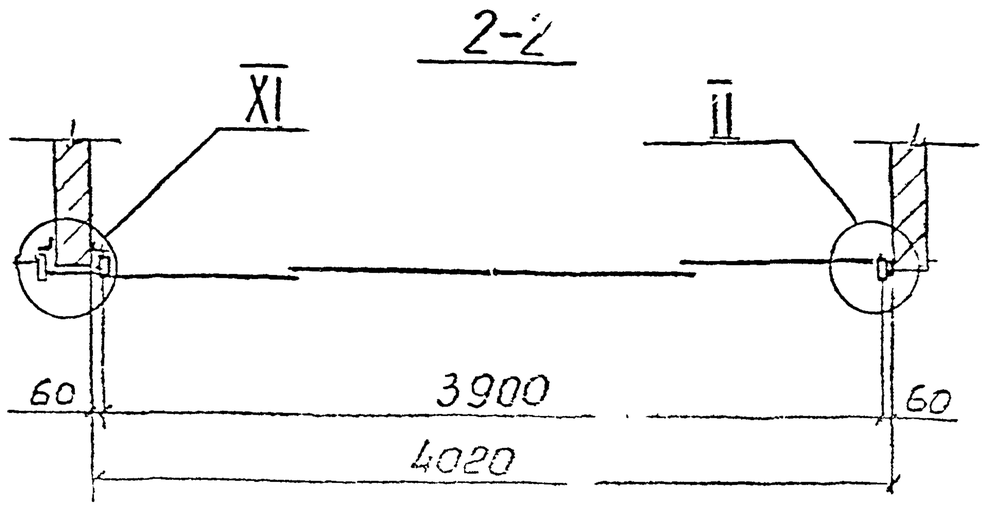

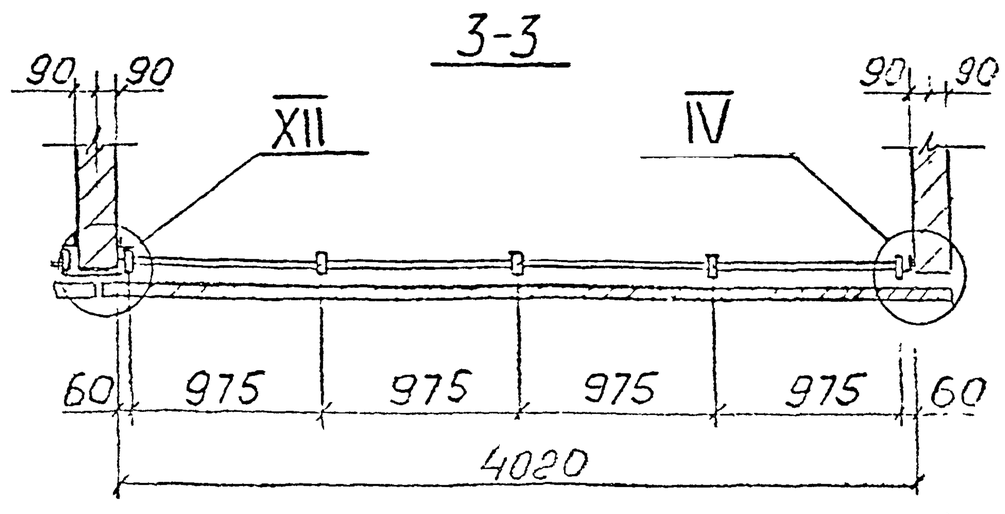

					РМ-2826		КМ 4-4	
Изм	Лист	№ докум.	Подп.	Дата	Конструкции алюминиевые на остекление балконов и лоджий жилых домов серии П46М	Лит	Масса	Масштаб
Разраб.		Ныркин				Лист	Листов	
Пров.		Солопов				ООО СПК «Стройсортмет»		
ГИП		Марков						

Спецификация алюминиевых профилей (материал АД31Т)

№ пп	Наименование	Кол-во	масса, кг 1п.м	масса, кг всех	Прим
1	СПА-01-211				
2	СПА-03-001				
3	СПА-03-002				
4	СПА-03-062				
5	СПА-03-207				
6	СПА-07-001				
7	СПА-07-202				
8	СПА-07-203				
9	СПА-07-204				
10	СПА-07-205				
11	СПА-07-206				
12	СПА-2080				
13	СПА-2143				
14	СПА-2169				
15	СПА-2275-2				
16	СПА-2279-8				
17	СПА-3147-3				
18	Алюм. вкладыши				
	Итого:			103,0	

Спецификация стали

№ пп	Обозначение	Наименование	Кол-во п.м	Масса, кг	Примеч
1	ГОСТ 103-76	-5×60	0,4	0,95	
2	ГОСТ 103-76	-5×30	0,7	0,85	
		Итого:		1,8	

Изм	Лист	№ докум.	Подп.	Дата			
Разраб.		Пыркин			РМ-2826	КМ 4-5	
Пров.		Солопов			Конструкции алюминиевые на остекление балконов и лоджий жилых домов серии II46M	Лит. / Масса / Масштаб	
ГИП		Марков			Спецификация на ограждение ОЛП1-2	Лист / Листов	
Утв.		Десв				ООО СПК «Стройсортмет»	

Спецификация прочих материалов

№ пп	Обозначение	Наименование	Кол-во	Масса кг	Примеч.
1	С421.00.00.00	Ролик	8	1,04	

Заказная спецификация стекла

Вид стекла	Толщина мм	Размеры, мм	Кол-в	Площ. м²	Примеч.
Стекло	5	1950×1650	2	6,44	
закаленное					
ГОСТ 5727-88					

Площадь рамы с откатными створками и декоративным заполнением — 10,4 м²

Длина нащельников и сливов — 17,5 п.м.

Спецификация закаленного стекла δ=5мм

Марка	Размеры, мм	Кол-во	Площадь, м² 1шт	Площадь, м² Всех	Прим.
С-1	925×1505	4	1,39	5,57	

					РМ-2826		КМ 4-6	
Изм	Лист	№ докум.	Подп.	Дата	Конструкции алюминиевые на остекление балконов и лоджий жилых домов серии II16М	Лит.	Масса	Масштаб
Разраб.		Пыркин						
Пров.		Солопов				Лист	Листов	
ГИП		Марков			Спецификация на ограждение ОЛП1-2	ООО СПК «Стройсортмет»		
Утв.		Деев						

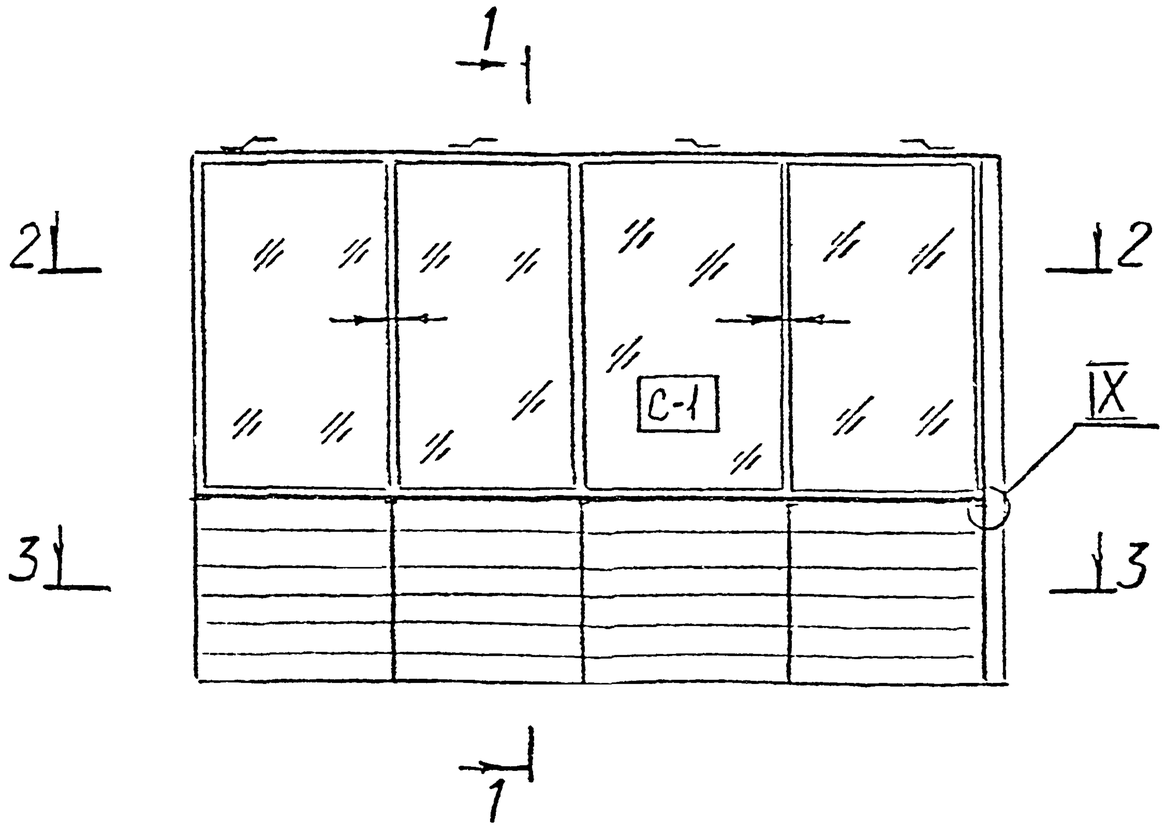

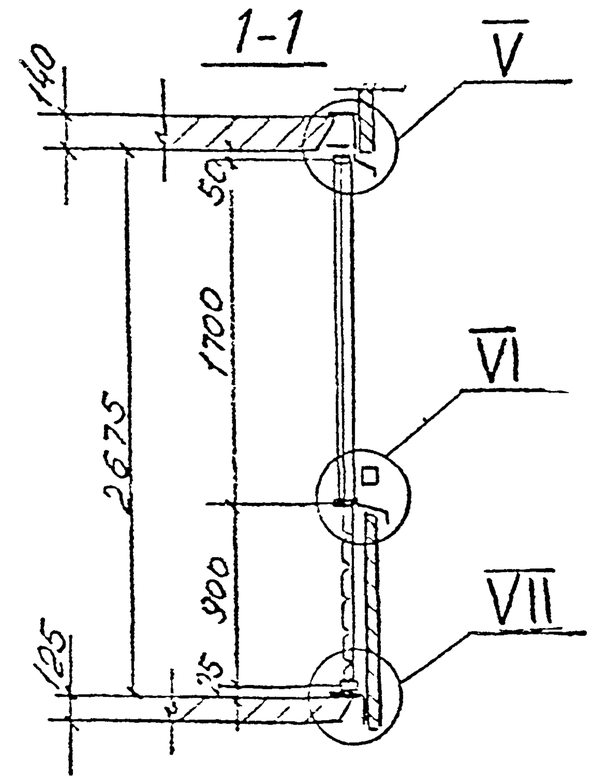

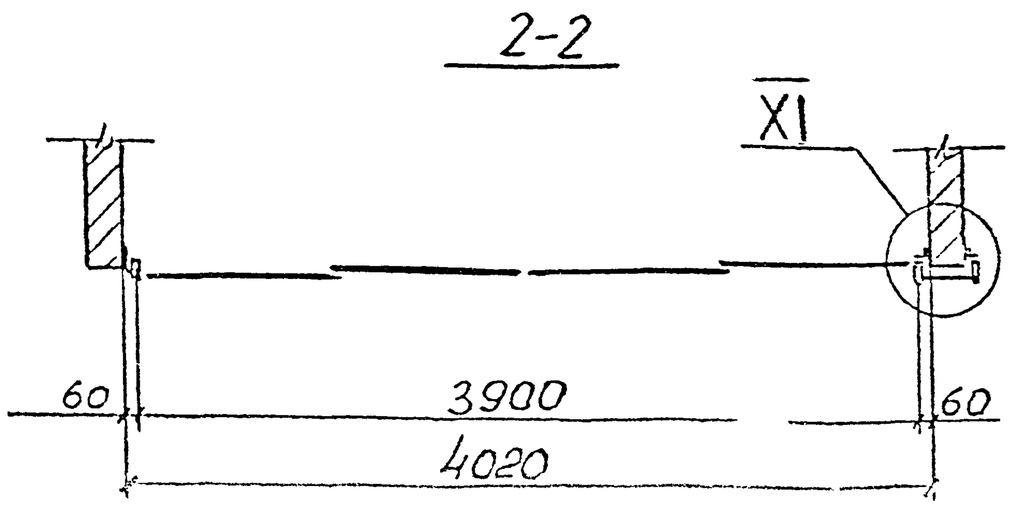

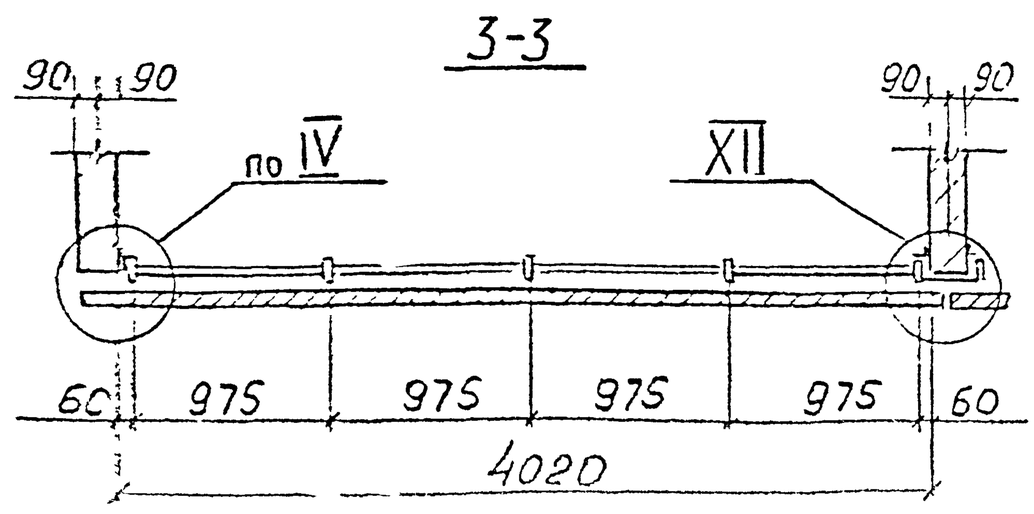

				РМ-2826		КМ 4-7	
Изм. Лист	№ докум.	Подп.	Дата	Конструкции алюминиевые на остекление балконов и лоджий жилых домов серии II46М	Лит.	Масса	Масштаб
Разраб.	Ныркин				Лист	Листов	
Пров.	Солопов						
ГИП	Марков			Ограждение ОЛП1-3	ООО СПК «Стройсортмет»		
Утв.	Деев						

Спецификация алюминиевых профилей (материал АД31Т1)

№ пп	Наименование	Кол-во	Масса, кг 1п.м	Масса, кг Всех	Примеч.
1	СПЛ-01-211				
2	СПЛ-03-001				
3	СПЛ-03-002				
4	СПЛ-03-062				
5	СПЛ-03-207				
6	СПЛ-07-001				
7					
8	СПЛ-07-202				
9	СПЛ-07-203				
10	СПЛ-07-204				
11	СПЛ-07-205				
12	СПЛ-07-206				
13	СПА-2080				
14	СПА-2143				
15	СПА-2169				
16	СПА-2275-2				
17	СПА-2279-8				
18	СПА-3147				
19	Алюм. лист δ=2				
20	Алюм. вкладыши				
	Итого:			106,0	

Спецификация стали

№ пп	Обозначение	Наименование	К-во п.м.	Масса, кг	Примеч.
1	ГОСТ 103-76	-5×60	0,4	0,95	
2	ГОСТ 103-76	-5×30	0,7	0,85	
		Итого:		1,8	

Изм	Лист	№ докум	Подп	Дата				
Разраб.		Пыркин			РМ-2826		КМ 4-8	
Пров.		Солопов			Конструкции алюминиевые на остекление балконов и лоджий жилых домов серии II46М	Лит	Масса	Масштаб
						Лист	Листов	
ГИП		Марков			Спецификация на ограждение ОЛП1-3	ООО СПК «Стройсортмет»		
Утв.		Деев						

Спецификация прочих материалов

№ пп	Обозначение	Наименование	Кол-во	Масса, кг	Примеч
1	С421.00.00.00	Ролик	8	1,04	
2	ТУ 5772-00905108038-98	Герлен АГ2×30	8,5п.м		поставка Заказчика

Заказная спецификация стекла

Вид стекла	Толщина	Размеры, мм	Кол-во	Площадь, м²	Примеч
Стекло	5	1950×1650	2	6,44	
закаленное					
ГОСТ 5727-88					

Спецификация закаленного стекла δ=5мм

Марка	Размеры, мм	Кол-во	Площадь, м² 1шт	Площадь, м² всех	Примеч
С-1	925×1505	4	1,39	5,57	

Площадь рамы с откатными створками и декоративным заполнением — 10,4м²

Длина нащельников и сливов — 20,0 п.м

Изм	Лист	№ докум.	Подп.	Дата	РМ-2826	КМ 4-9
Разраб.		Пыркин			Конструкции алюминиевые на остекление балконов и лоджий жилых домов серии П46М	Лит. / Масса / Масштаб
Пров.		Солопов				Лист / Листов
ГИП		Марков			Спецификация на ограждение ОЛП1-3	ООО СПК «Стройсортмет»
Утв.						

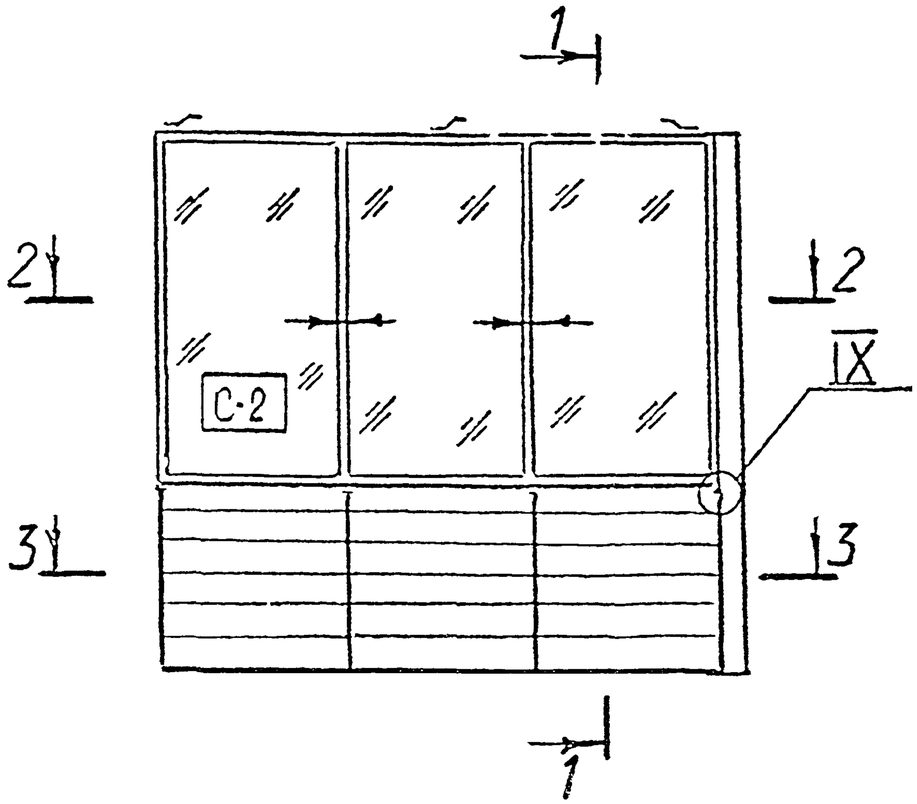

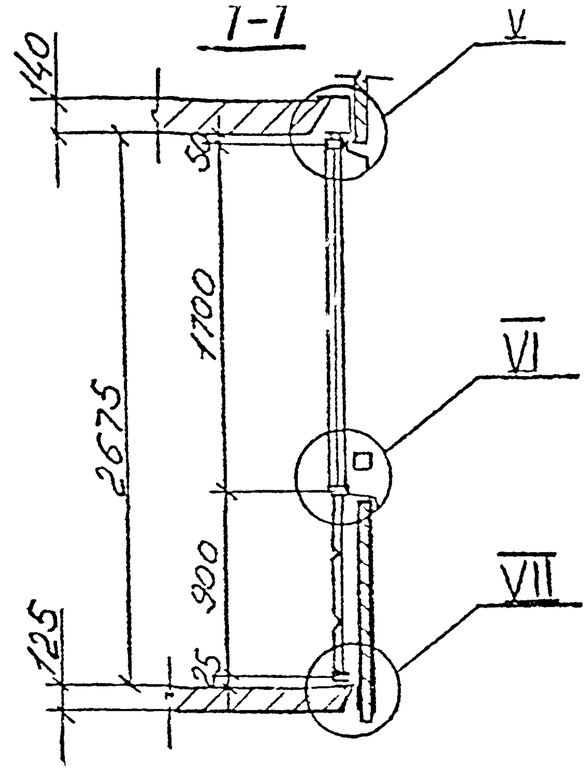

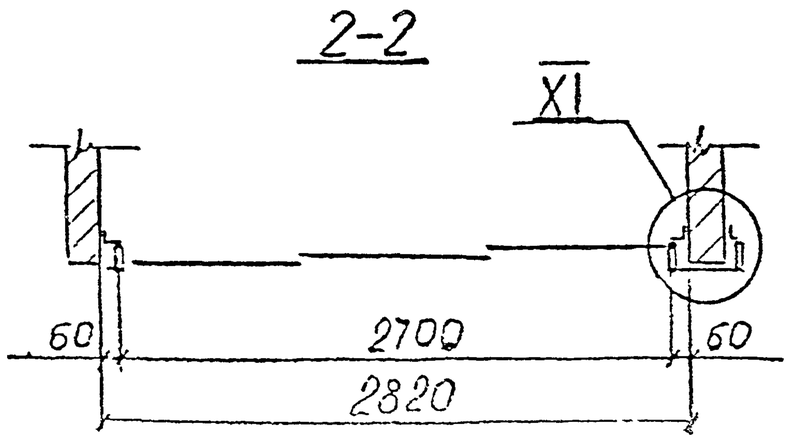

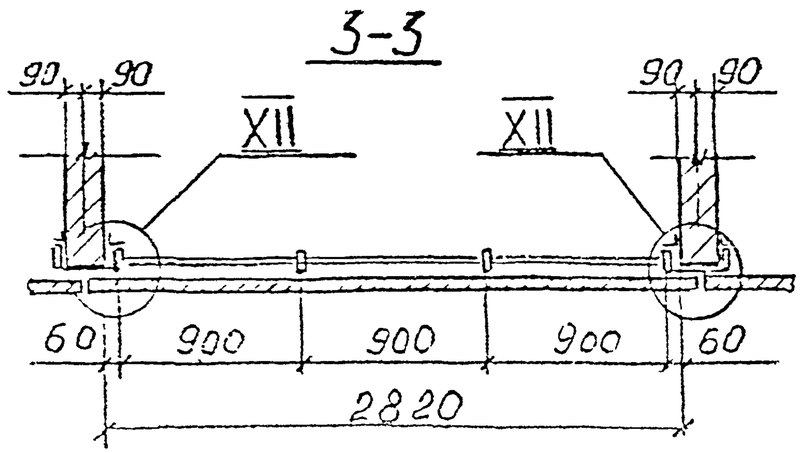

Изм	Лист	Докум	Подп.	Дата	РМ-2826		КМ 4-10
Разраб.		Ныркин			Конструкции алюминиевые на остекление балконов и лоджий жилых домов серии П46М	Лит. / Лист	Масса / Листов	Масштаб
Пров.		Солопов					
ГИП		Марков			Ограждение ОЛП2-1	ООО СПК «Стройсортмет»	
Утв.		Деев					

Спецификация алюминиевых профилей (материал АД31Т1)

№ пп	Наименование	Кол-во	Масса, кг 1п.м	Масса, кг всех	Примеч.
1	СПЛ-01-211				
2	СПЛ-03-001				
3	СПЛ-03-002				
4	СПЛ-03-062				
5	СПЛ-03-207				
6	СПЛ-07-001				
7					
8	СПЛ-07-202				
9	СПЛ-07-203				
10	СПЛ-07-204				
11	СПЛ-07-205				
12	СПЛ-07-206				
13	СПА-2080				
14	СПА-2143				
15	СПА-2169				
16					
17	СПА-2279-8				
18	СПА-3147-3				
19	Алюм. лист δ=2				
20	Алюм. вкладыши				
	Итого:			78,0	

Спецификация стали

№ пп	Обозначение	Наименование	К-во п.м	Масса, кг	Примеч.
1	ГОСТ 103-76	-5×60	0,3	0,71	
2	ГОСТ 103-76	-5×30	0,53	0,62	
		Итого:		1,33	

Изм	Лист	№ докум	Подп	Дата
Разраб.		Пыркин		
Пров.		Солопов		
ГИП		Марков		
Утв.		Леер		

РМ-2826

КМ 4-11

Конструкции алюминиевые на остекление балконов и лоджий жилых домов серии II46M

Спецификация на ограждение ОАП2-1

Лит. | Масса | Масштаб

Лист | Листов

ООО СПК «Стройсортмет»

Спецификация прочих материалов

№ пп	Обозначение	Наименование	Кол-во	Масса, кг	Примеч.
1	С421.00.00.00	Ролик	6	0,78	

Заказная спецификация стекла

Вид стекла	Толщина, мм	Размеры, мм	Кол-во	Площадь, м²	Примеч.
Стекло	5	2650×1650	1	4,37	
закаленное					
ГОСТ 5727-88					

Площадь рамы с откатными створками и декоративным заполнением — 7,23 м²

Длина нащельников и сливов 16,25 п.м

Спецификация закаленного стекла δ=5мм.

Марка	Размеры, мм	Кол-во	Площадь, м² 1шт	Площадь, м² всех	Примеч.
С-2	840×1505	3	1,26	3,79	

					РМ-2826	КМ 4-12	
Изм	Лист	№ докум	Подп	Дата	Конструкции алюминиевые на остекление балконов и лоджии жилых домов серии II46М	Лит. / Масса / Масштаб	
Разраб.		Пыркин				Лист / Листов	
Пров.		Солопов					
ГИП		Марков			Спецификация на ограждение ОЛП 2-1	ООО СПК «Стройсортмет»	
Утв.		Деев					

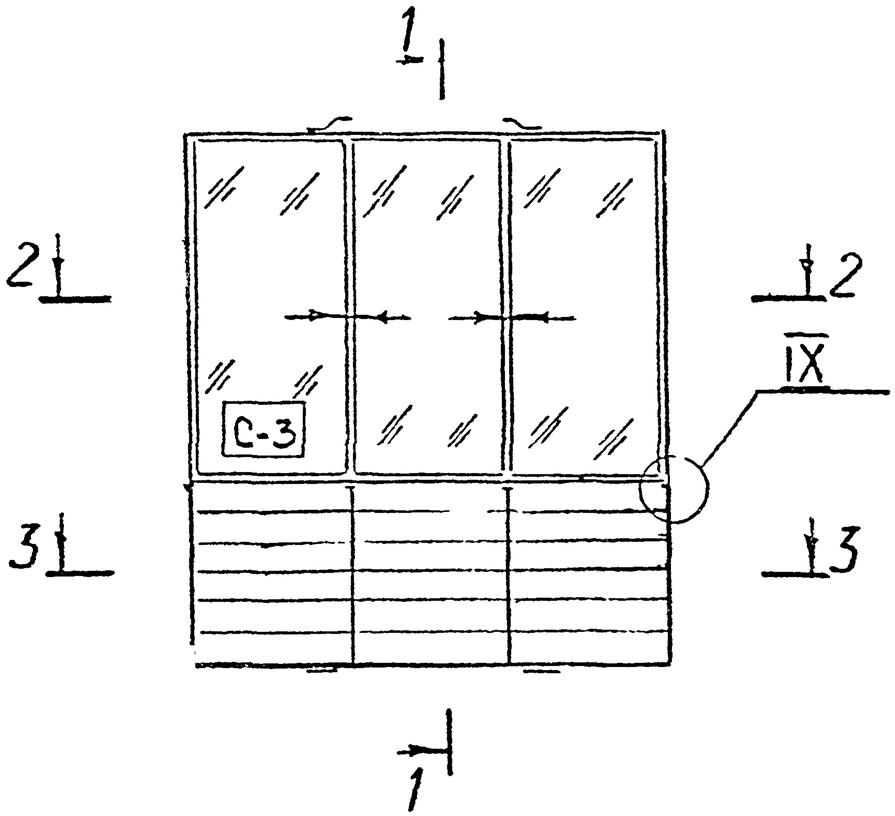

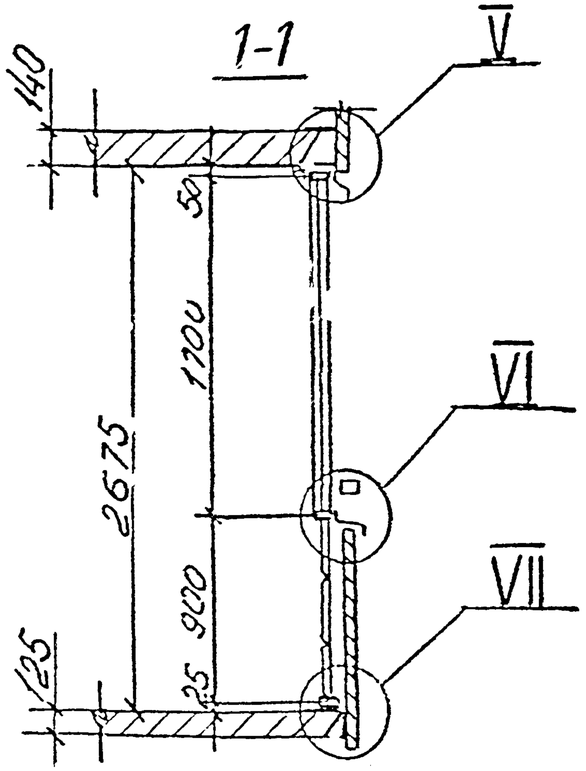

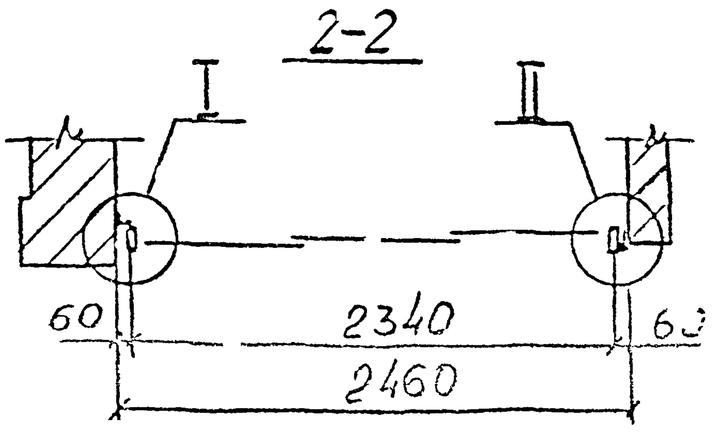

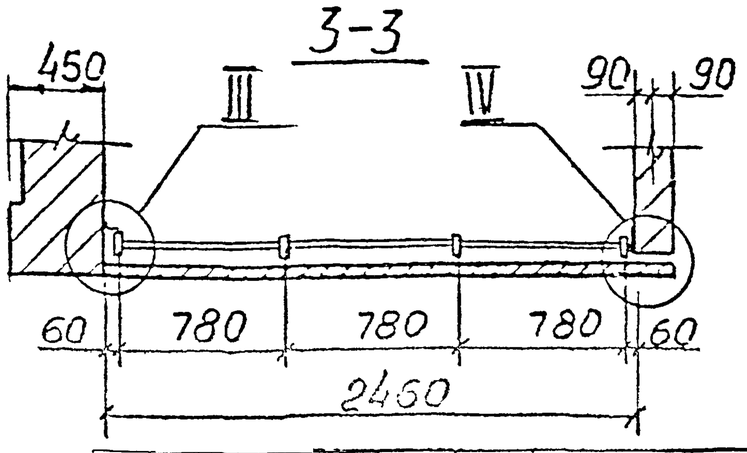

					РМ-2826	КМ 4-13	
Изм.	Лист	N докум.	Подп.	Дата	Конструкции алюминиевые на остекление балконов и лоджий жилых домов серии П46М	Лит. / Масса / Масштаб	
Разраб.		Ныркин					
Пров.		Солопов				Лист / Листов	
ГИП		Марков			Ограждение ОЛП2-2	ООО СПК «Стройсортмет»	
Утв.		Деев					

Спецификация прочих материалов

№ пп	Обозначение	Наименование	Кол-во	Масса, кг	Примеч
1	С421.00.00.00	Ролик	6	0,78	

Заказная спецификация стекла

Вид стекла	Толщина мм	Размеры, мм	К-во	Площадь м²	Примеч
Стекло	5	2200×1650	1	3,63	
закаленное					
ГОСТ 5727-88					

Спецификация закаленного стекла б=5 мм

Марка	Размеры, мм	Кол-во	Площадь, м² 1шт	Площадь, м² всех	Примеч
С-3	720×1505	3	1,08	3,25	

Площадь рамы с откатными створками и декоративным заполнением — 6,28 м²

Длина нащельников и сливов — 12,5 пм

Изм	Лист	№ докум	Подп.	Дата	РМ-2826	КМ 4-14	
Разраб.	Пыркин				Конструкции алюминиевые на остекление балконов и лоджий жилых домов серии II-68М	Лит	Масса	Масштаб
Пров.	Солопов					Лист	Листов	
ГИП	Марков				Спецификация на ограждение ОЛП2-2	ООО СПК «Стройсортмет»		
Утв.	Деев							

Спецификация алюминиевых профилей (материал АД31Т1)

№ пп	Наименование	Кол-во	Масса, кг 1п.м	Масса, кг всех	Примеч
1	СПЛ-01-211				
2	СПЛ-03-001				
3	СПЛ-03-002				
4	СПЛ-03-062				
5	СПЛ-03-207				
6	СПЛ-07-001				
7	СПЛ-07-202				
8	СПЛ-07-203				
9	СПЛ-07-204				
10	СПЛ-07-205				
11	СПЛ-07-206				
12	СПА-2080				
13	СПА-2143				
14	СПА-2169				
15	СПА-2279-8				
16	СПА-3147-3				
17	Алюм. лист				
18	Алюм. вкладыши				
	Итого:			79,0	

Спецификация стали

№ пп.	Обозначение	Наименование	Кол-во пм	Масса, кг	Примеч.
1	ГОСТ 103-76	-5×60	0,3	0,71	
2	ГОСТ 103-76	-5×30	0,53	0,62	
		Итого:		1,33	

Изм	Лист	№ докум.	Подп.	Дата				
Разраб.		Ныркин			РМ-2826		КМ 4-15	
Пров.		Солопов			Конструкции алюминиевые на остекление балконов и лоджий жилых домов серии П46М	Лит.	Масса	Масштаб
ГИП		Марков			Спецификация на ограждение ОЛП2-2	Лист	Листов	
Утв.		Деев				ООО СПК «Стройсортмет»		

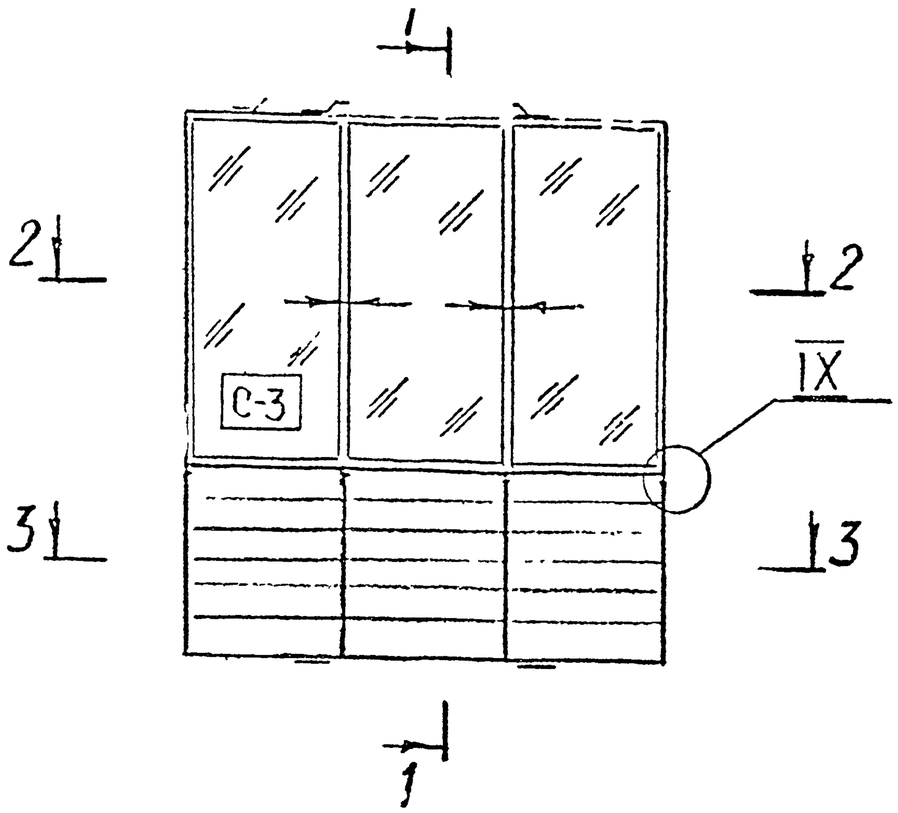

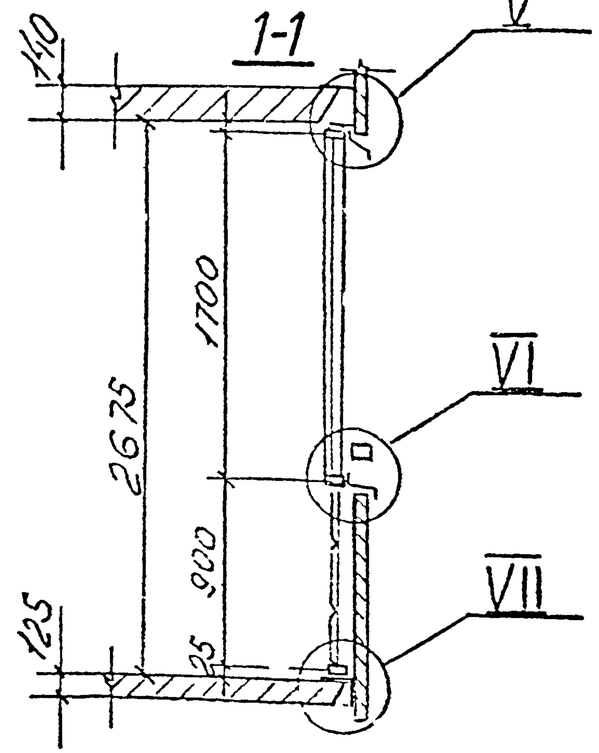

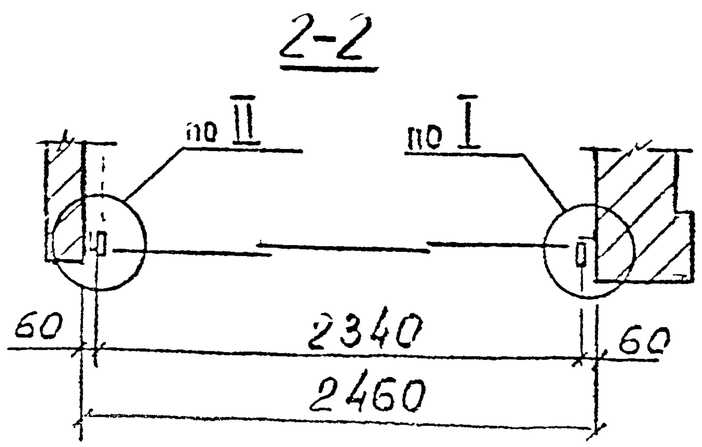

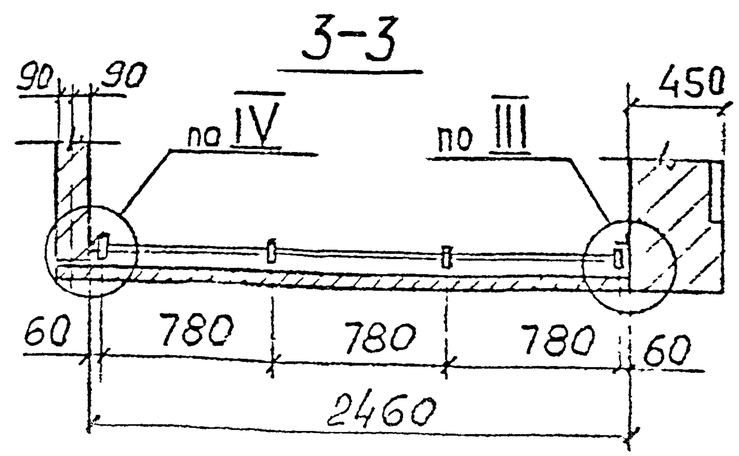

Спецификацию см. листы 14; 15.
(спецификация на ограждение ОЛП2 2)

Изм.	Лист	№ докум.	Подп.	Дата	РМ-2826		КМ 4-16	
Разраб.		Пыркин			Конструкции алюминиевые на остекление балконов и лоджий жилых домов серии II46М	Лит.	Масса	Масштаб
Пров.		Солопов						
ГИП		Марков			Ограждение ОЛП2-3	Лист	Листов	
Утв.		Деев				ООО СПК «Стройсортмет»		

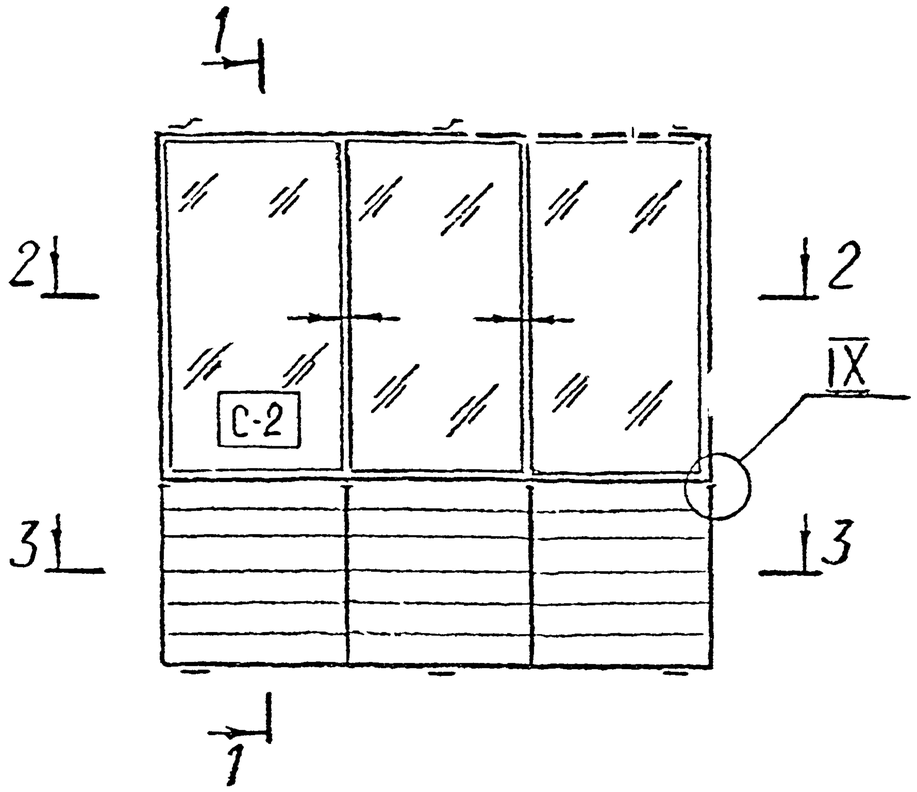

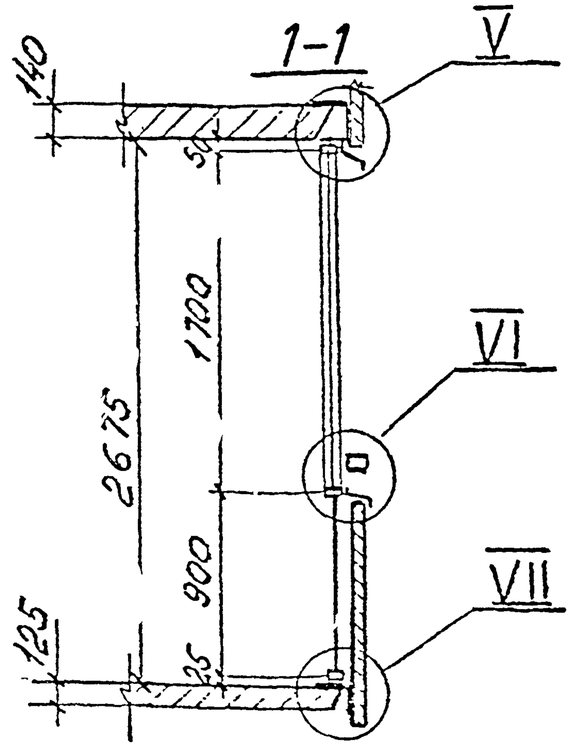

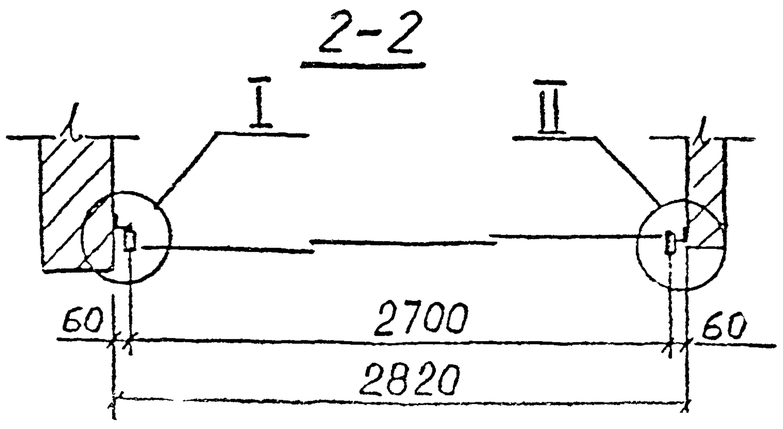

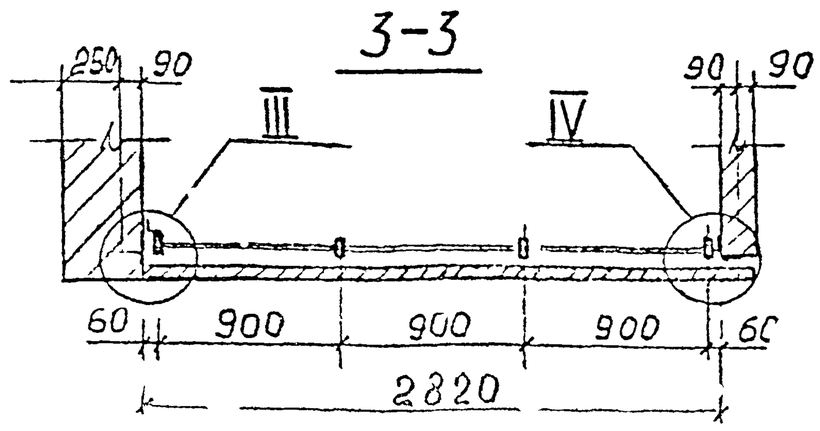

					РМ-2826		КМ 4-17	
Изм.	Лист	№ докум.	Подп.	Дата	Конструкции алюминиевые из оцинкованного балочного профиля для ж/к домов серии П46М	Лит.	Масса	Масштаб
Разраб.		Пыркин						
Пров.		Солопов				Лист	Листов	
ГИП		Марков			Ограждение ОЛП2-4	ООО СПК «Стройсортмет»		
Утв.		Деев						

Спецификация алюминиевых профилей (материал АД31Т1)

№ пп	Наименование	Кол-во	Масса, кг 1 п.м	Масса, кг всех	Примеч
1	СПЛ-01-211				
2	СПЛ-03-001				
3	СПЛ-03-002				
4	СПЛ-03-062				
5	СПЛ-03-207				
6	СПЛ-07-001				
7					
8	СПЛ-07-202				
9	СПЛ-07-203				
10	СПЛ-07-204				
11	СПЛ-07-205				
12	СПЛ-07-206				
13	СПА-2080				
14	СПА-2143				
15	СПА-2169				
16	СПА-2275-2				
17	СПА-2279-8				
18	СПА-3147-3				
19	Алюм. вкладыши				
	Итого:			73,0	

Спецификация стали

№ пп	Обозначение	Наименование	Кол-во пм	Масса, кг	Примеч
1	ГОСТ 103-76	-5×60	0,3	0,71	
2	ГОСТ 103-76	-5×30	0,53	0,62	
		Итого:		1,33	

					РМ-2826		КМ 4-18	
Изм.	Лист	№ докум.	Подп.	Дата	Конструкции алюминиевые на остекление балконов и лоджий жилых домов серии II46М	Лист	Масса	Масштаб
Разраб.		Ныркин						
Пров.		Солопов				Лист	Листов	
ГИП		Марков			Спецификация на ограждение ОЛП2-4	ООО СПК «Стройсортмет»		
Утв.		Деев						

Спецификация прочих материалов

№ пп	Обозначение	Наименование	Кол-во	Масса, кг	Примеч.
1	С421.00.00.00	Ролик	6	0,78	

Заказная спецификация стекла

Вид стекла	Толщина мм	Размеры, мм	Кол-во	Площ. м²	Примеч.
Стекло	5	2650 × 1650	1	4,37	
закаленное					
ГОСТ 5727-88					

Спецификация закаленного стекла δ=5мм

Марка	Размеры, мм	Кол-во	Площадь, м² 1шт	Площадь, м² всех	Примеч.
С-2	840 × 1505	3	1,26	3,79	

Площадь рамы с откатными створками и декоративным заполнением — 7,23 м²

Длина нащельников и сливов — 13,6 п.м.

Изм.	Лист	№ докум.	Подп.	Дата	РМ-2826	КМ 4-19	
Разраб.		Ныркин			Конструкции алюминиевые на остекление балконов и лоджий жилых домов серии II46М	Лит. / Масса / Масштаб	
Пров.		Солопов				Лист / Листов	
ГИП		Марков			Спецификация на ограждение ОЛП 2-4	ООО СПК «Стройсортмет»	
Утв.		Деев					

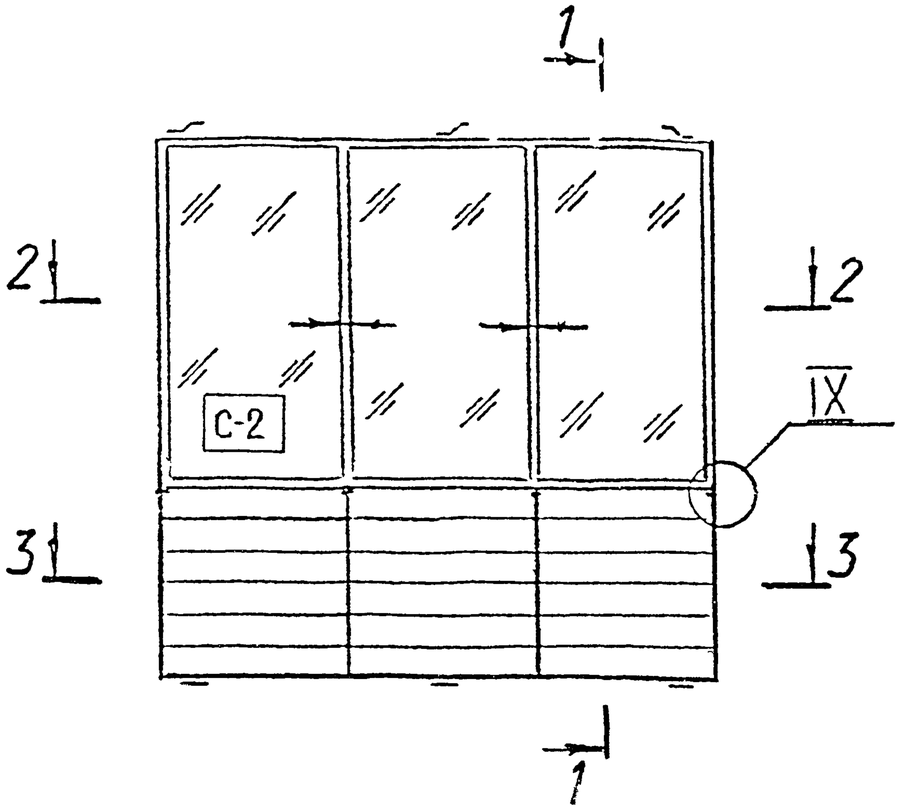

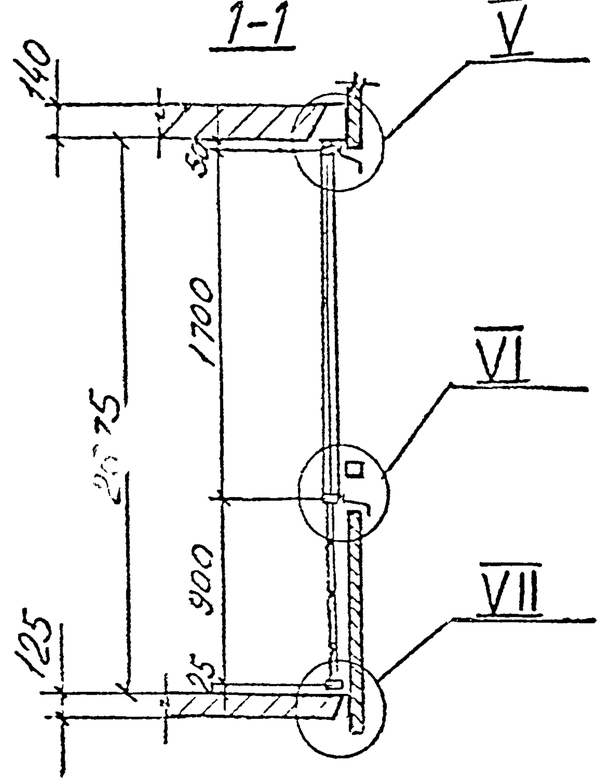

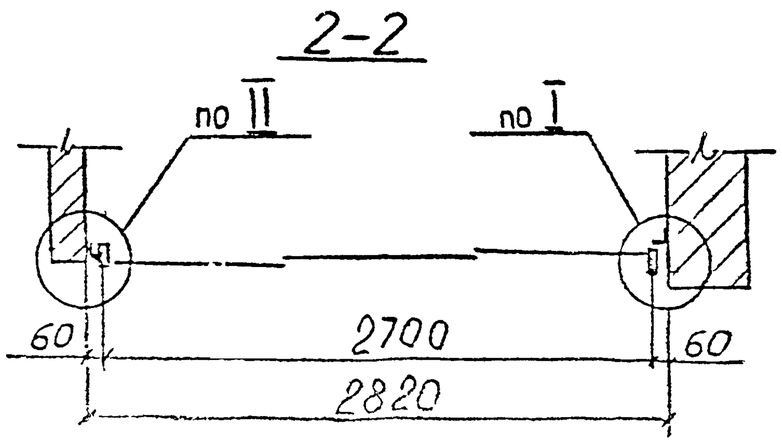

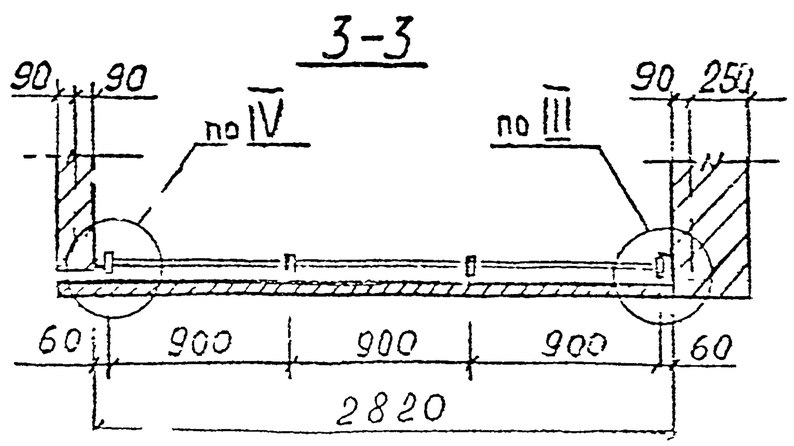

Спецификацию см. листы 18 19.
(спецификация на ограждение ОЛП2-4)

					РМ-2826		КМ 4-20	
Изм.	Лист	№ докум.	Подп.	Дата	Конструкции алюминиевые на остекление балконов и лоджий жилых домов серии II-46М	Лит.	Масса	Масштаб
Разр б.		Чернов						
Пров.		Солопов				Лист	Листов	
ГИП		Марков			Ограждение ОЛП2-5	ООО СПК «Стройсоргмет»		
Утв.		Деев						

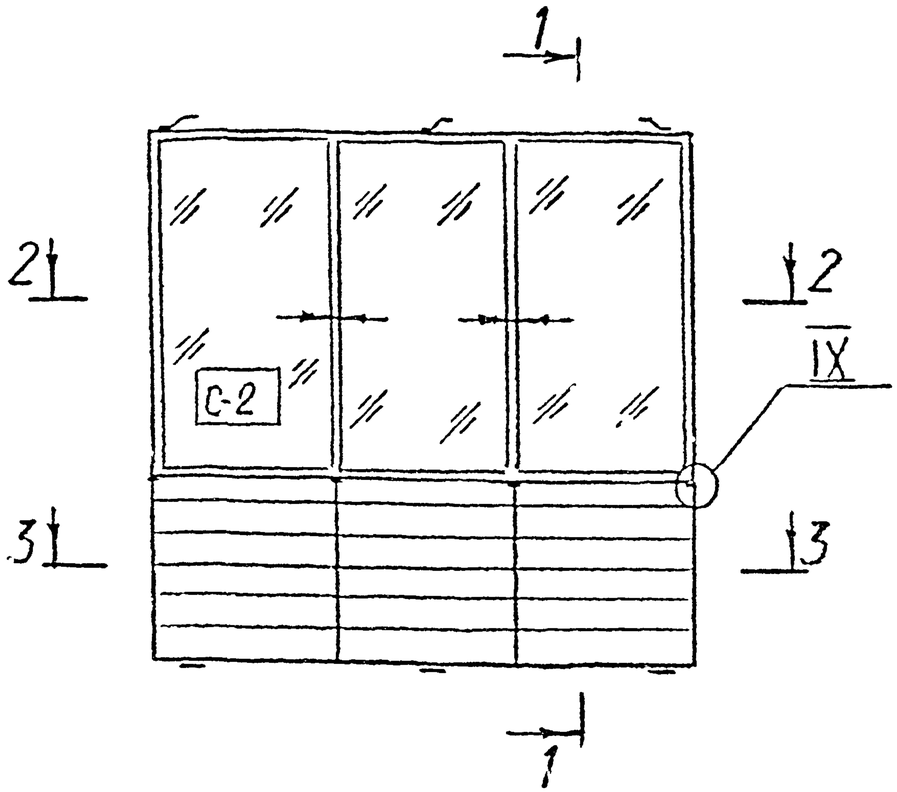

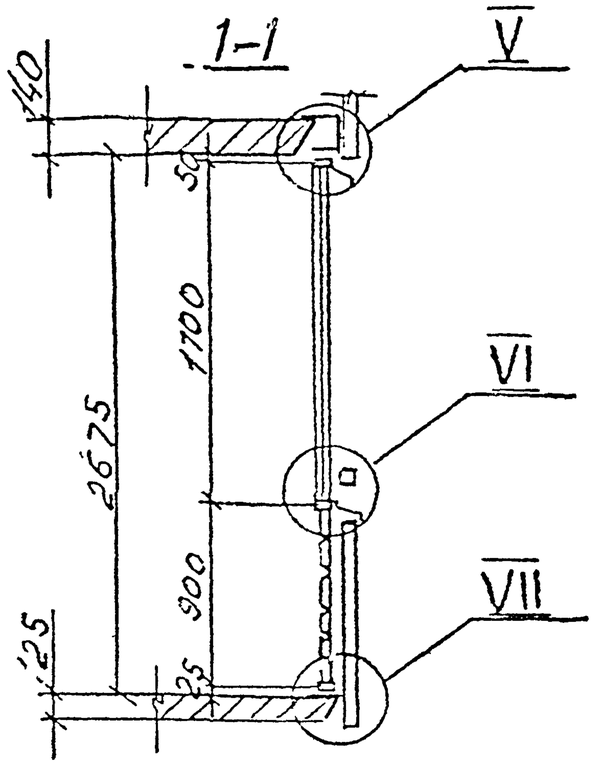

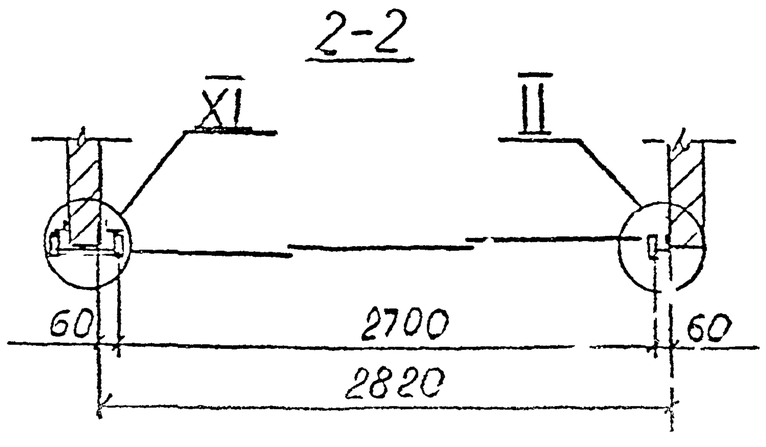

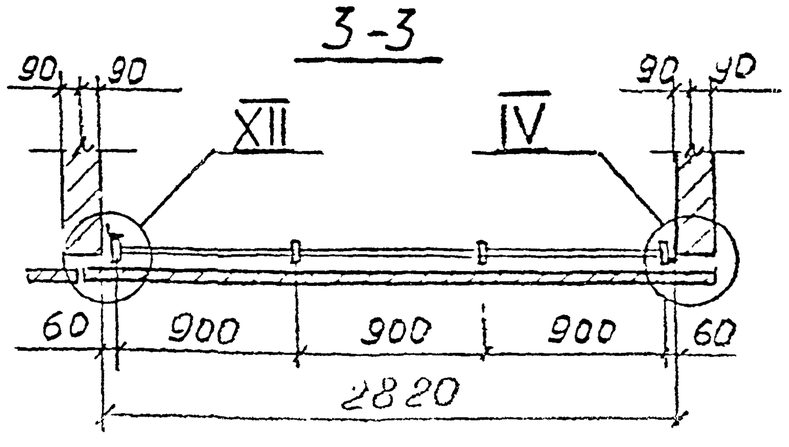

Спецификацию см. листы 18, 19
(спецификация на ограждение ОЛП2-9)

Изм.	Лист	№ докум.	Подп.	Дата	РМ-2826		КМ 4-21	
Разраб.		Ныркин			Конструкции алюминиевые на остекление балконов и лоджий жилых домов серии II46М	Лит	Масса	Масштаб
Пров.		Солопов				Лист	Листов	
ГИП		Марков			Ограждение ОЛП2-9	ООО СПК «Стройсортмет»		
Утв.		Деев						

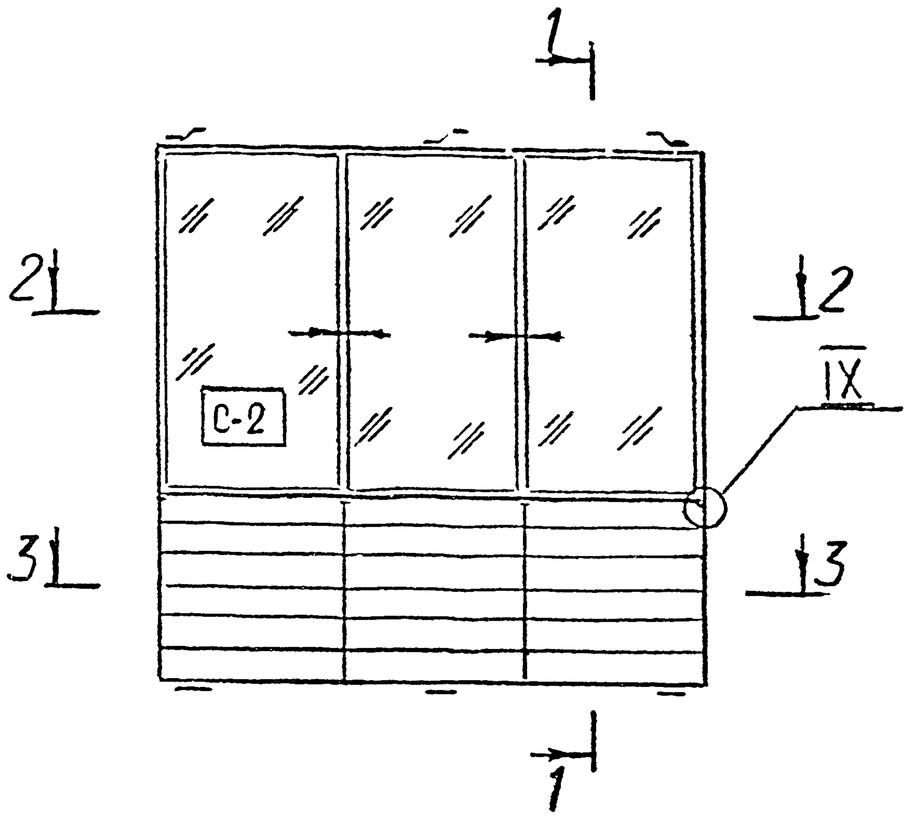

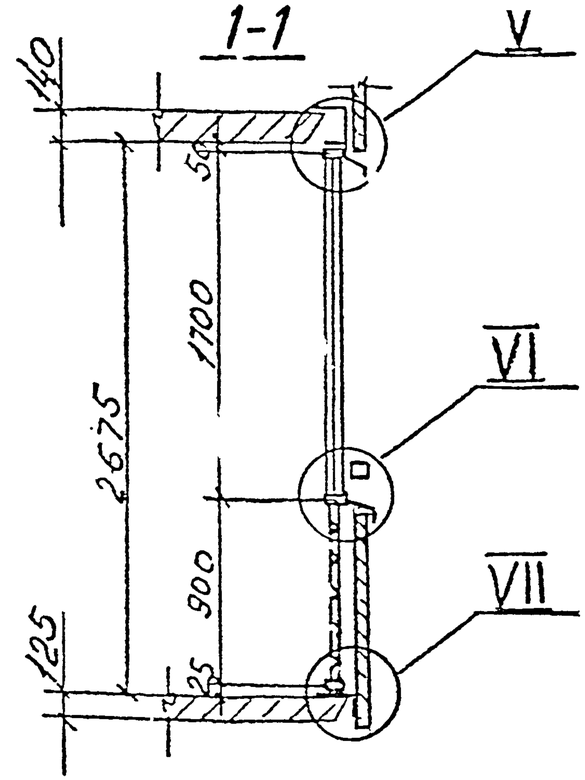

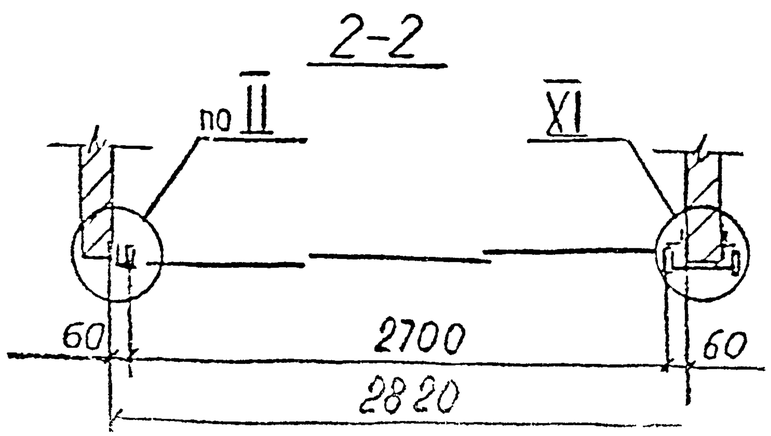

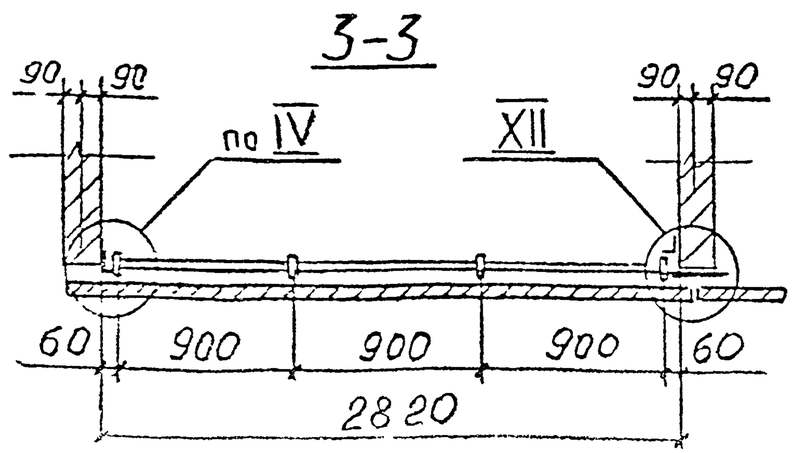

Изм.	Лист	№ докум.	Подп.	Дата	РМ-2826	КМ 4-22	
Разраб.		Ныркин			Конструкции алюминиевые на остекление балконов и лоджий жилых домов серии П46М	Лит.	Масса	Масштаб
Пров.		Солопов				Лист	Листов	
ГИП		Марков			Ограждение ОЛП 2-10	ООО СПК «Стройсортмет»		
Утв.		Деев						

Спецификация алюминиевых профилей (материал АД31Т1)

№ пп	Наименование	Кол-во	Масса, кг 1п.м	Масса, кг всех	Примеч
1	СПЛ-01-211				
2	СПЛ-03-001				
3	СПЛ-03-002				
4	СПЛ-03-062				
5	СПЛ-03-207				
6	СПЛ-07-001				
7	СПЛ-07-202				
8	СПЛ-07-203				
9	СПЛ-07-204				
10	СПЛ-07-205				
11	СПЛ-07-206				
12	СПА-2080				
13	СПА-2143				
14	СПА-2169				
15	СПА-2275-2				
16	СПА-2279-8				
17	СПА-3147-3				
18	Алюм. лист δ=2				
19	Алюм. вкладыши				
	Итого:			17,0	

Спецификация стали

N пп.	Обозначение	Наименование	Кол-во п.м	Масса, кг	Примеч
1	ГОСТ 103-76	-5×60	0,3	0,71	
2	ГОСТ 103-76	-5×30	0,53	0,62	
		Итого:		1,33	

Изм	Лист	№ докум	Подп	Дата					
Разраб.		Ныркин			РМ-2826			КМ 4-23	
Пров.		Солопов			Конструкции алюминиевые на остекление балконов и лоджий жилых домов серии П46М	Лист		Масса	Масштаб
ГИП		Марков			Спецификация на ограждение ОЛП.2-10	Лист		Листов	
Утв		Деев				ООО СПК «Стройсортмет»			

Спецификация прочих материалов

№ пп	Обозначение	Наименование	Кол-во	Масса кг	Примеч
1	С421.00.00.00	Ролик	6	0,78	

Заказная спецификация стекла

Вид стекла	Толщина мм	Размеры, мм	Кол-во	Площадь м²	Примеч
Стекло	5	2650×1650	1	4,37	
закаленное					
ГОСТ 5727-88					

Площадь рамы с откатными створками и декоративным заполнением — 7,23 м²

Длина нащельников и сливов — 16,3 п.м

Спецификация закаленного стекла δ=5мм

Марка	Размеры, мм	Кол-во	Площадь, м² 1 шт	Площадь, м² всех	Примеч
С-2	840×1505	3	1,26	3,79	

					РМ-2826	КМ 4-24	
Изм.	Лист	№ докум.	Подп.	Дата	Конструкции алюминиевые на остекление балконов и лоджий жилых домов серии П46М	Лит. / Масса / Масштаб	
Разраб.		Цыркин					
Пров.		Солопов				Лист / Листов	
ГИП		Марков			Спецификация на ограждение ОЛП2-10	ООО СПК «Стройсортмет»	
Утв.		Деев					

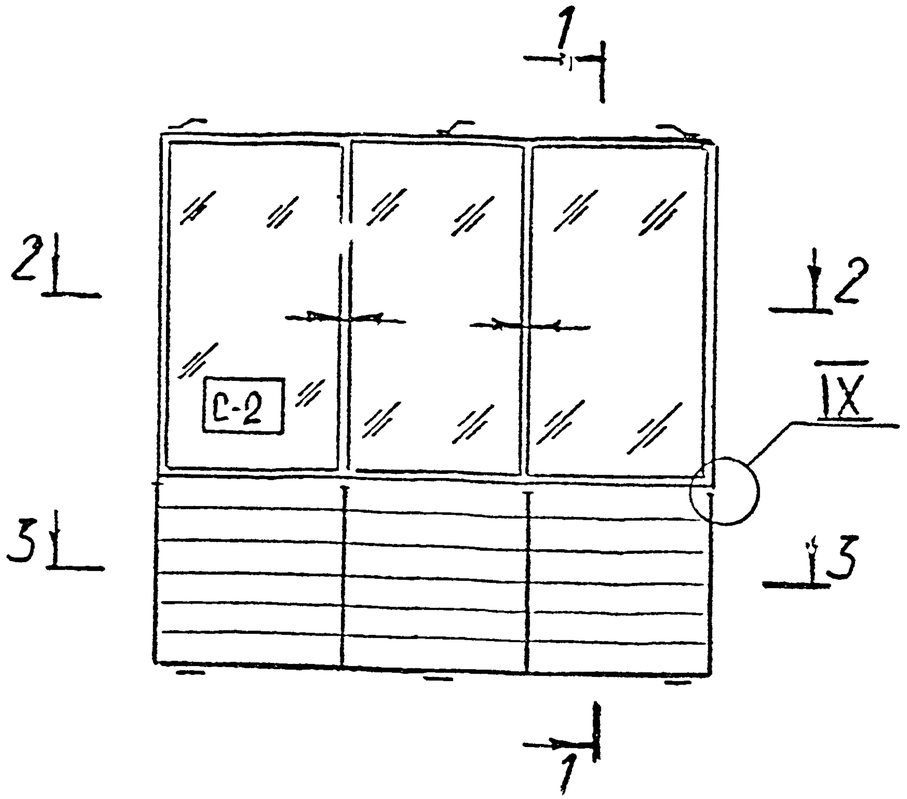

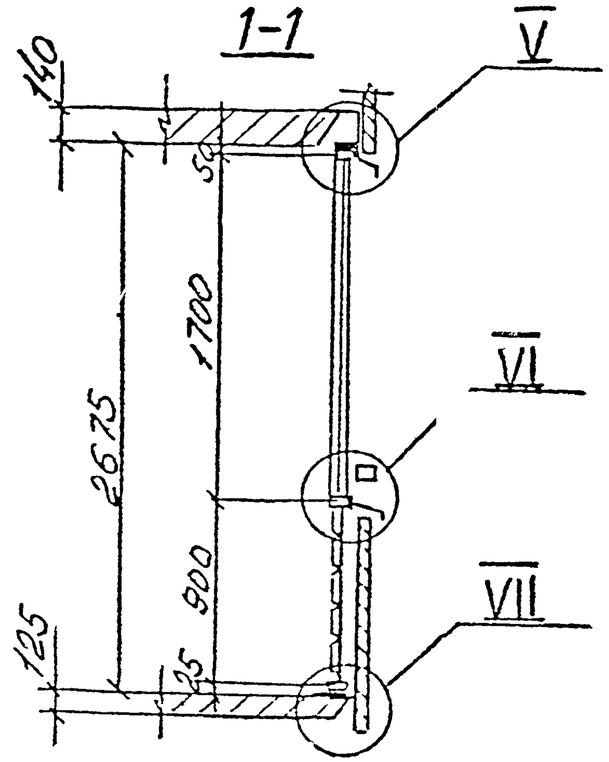

ОЛП2-12 зеркально
ОЛП2-11

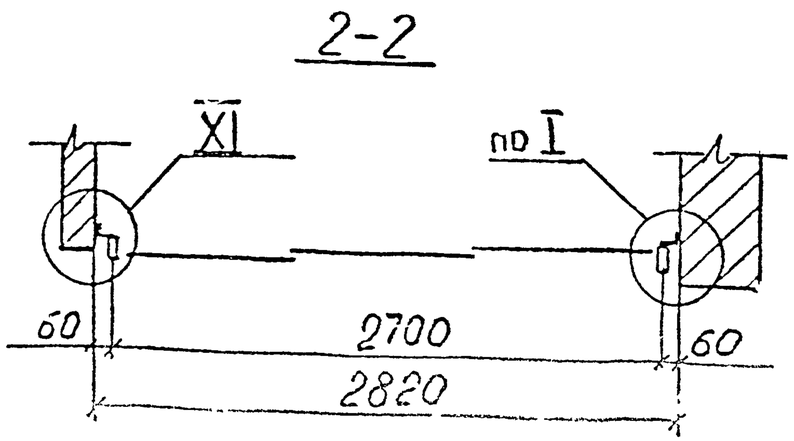

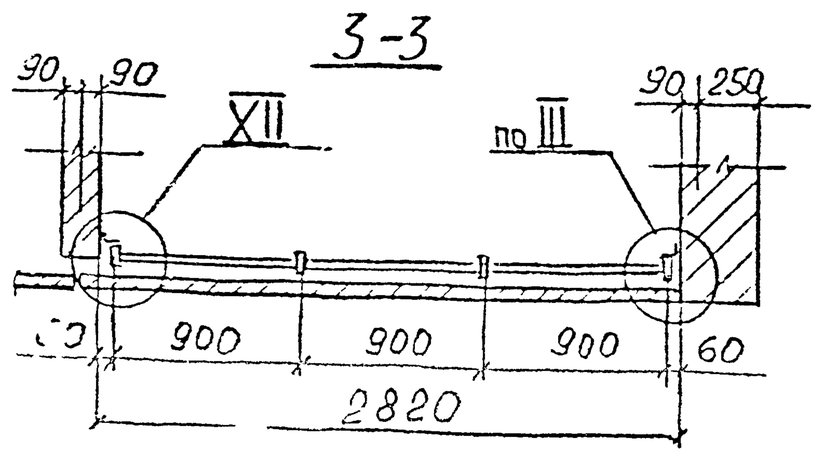

					РМ-2826		КМ 4-25	
Изм.	Лист	№ докум.	Подп.	Дата	Конструкции алюминиевые на остекление балконов и лоджий жилых домов серии II46М	Лит.	Масса	Масштаб
Разраб.		Пыркин						
Пров.		Солопов				Лист	Листов	
ГИП		Марков			Ограждение ОЛП2-11	ООО СПК «Стройсортмет»		
Утв.		Деев						

Спецификация алюминиевых профилей (материал АД31Т1)

№ пп	Наименование	Кол-в	Масса, кг 1 п.м	Масса, кг всех	Примеч
1	СПЛ-01-211				
2	СПЛ-03-001				
3	СПЛ-03-002				
4	СПЛ-03-062				
5	СПЛ-03-207				
6	СПЛ-07-001				
7	СПЛ-07-202				
8	СПЛ-07-203				
9	СПЛ-07-204				
10	СПЛ-07-205				
11	СПЛ-07-206				
12	СПА-2080				
13	СПА-2143				
14	СПА-2169				
15	СПА-2279-8				
16	СПА-3147-3				
17	Алюм. вкладыши				
	Итого:			75,0	

Спецификация стали

№ п.п	Обозначение	Наименование	К-во п.м.	Масса кг	Примеч
1	ГОСТ 103-76	-5×60	0,3	0,71	
2	ГОСТ 103-76	-5×30	0,53	0,62	
		Итого:		1,33	

Изм	Лист	№ докум.	Подп.	Дата	РМ-2826	КМ 4-26
Разраб.		Пырьев			Конструкции алюминиевые на остекление балконов и лоджий жилых домов серии П46М	Стадия / Масса / Масштаб
Пров.		Солопов				Лист / Листов
ГИП		Марков			Спецификация на ограждение ОЛП2-11	ООО СПК «Стройсортмет»
Утв.		Деев				

Спецификация прочих материалов

№ пп	Обозначение	Наименование	Кол-во	Масса, кг	Примеч.
1	С421.00.00.00	Ролик	6	0,78	

Заказная спецификация стекла

Вид стекла	Толщина, мм	Размеры, мм	Кол-во	Площадь, м²	Примеч.
Стекло	5	2650×1650	1	4,37	
закаленное					
ГОСТ 5727-88					

Площадь рамы с откатными створками и декоративным заполнением. — 7,23м²

Длина нащельников и сливов — 13,6п.м.

Спецификация закаленного стекла δ=5 мм

Марка	Размеры, мм	Кол-во	Площадь, м² 1шт	Площадь, м² всех	Примеч.
С-2	840×1505	3	1,26	3,79	

					РМ-2826		КМ 4-27
Изм.	Кол.уч.	№ докум.	Подп.	Дата	Конструкции алюминиевые на остекление балконов и лоджий жилых домов серии II46М	Лит.	Масса / Масштаб
Разраб.		Ныркин				Лист	Листов
Пров.		Солопов					
ГИП		Марков			Спецификация на бражевение ОЛП2-11	ООО СПК «Стройсортмет»	
Утв.		Деев					

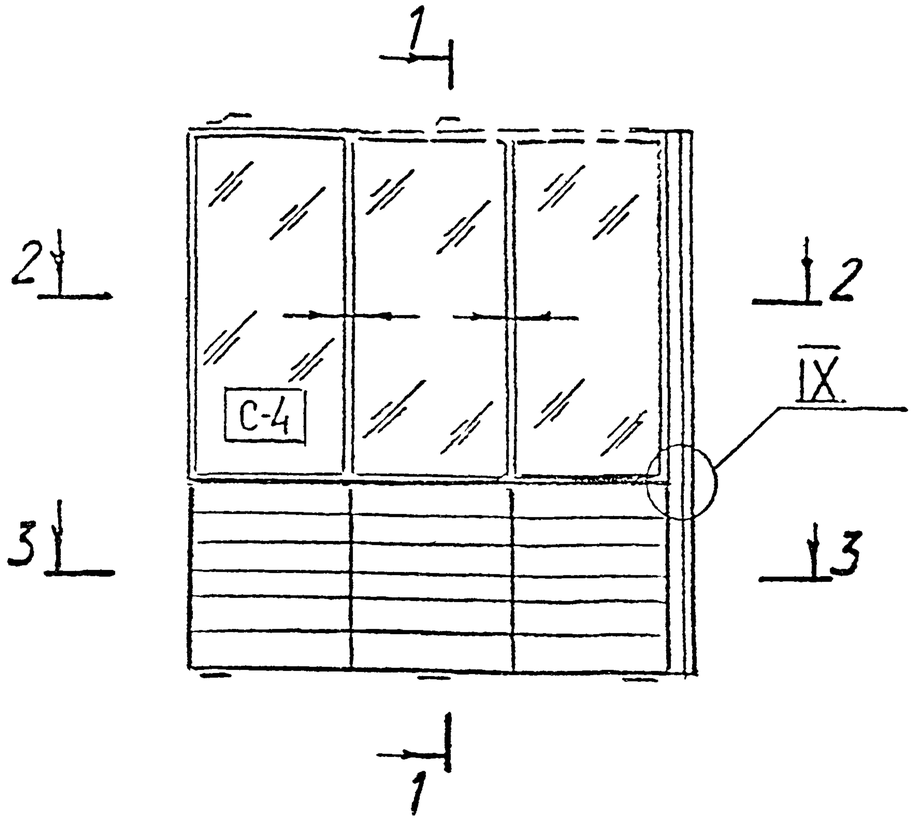

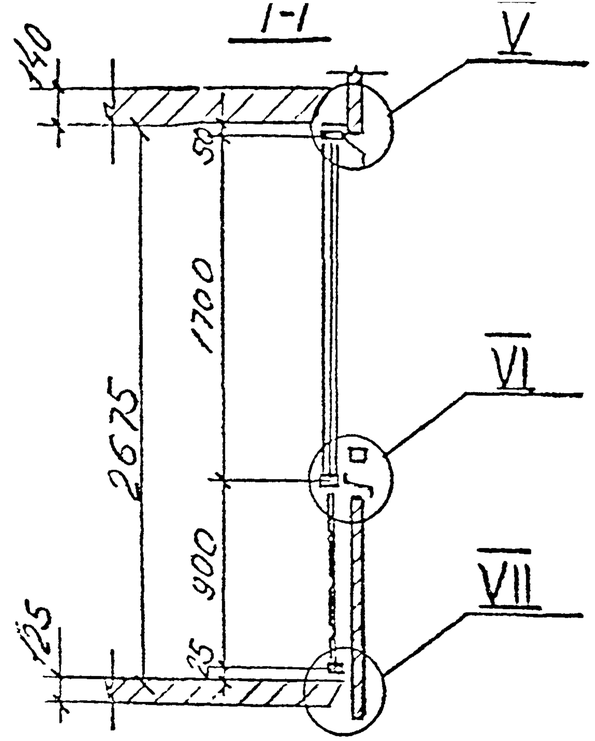

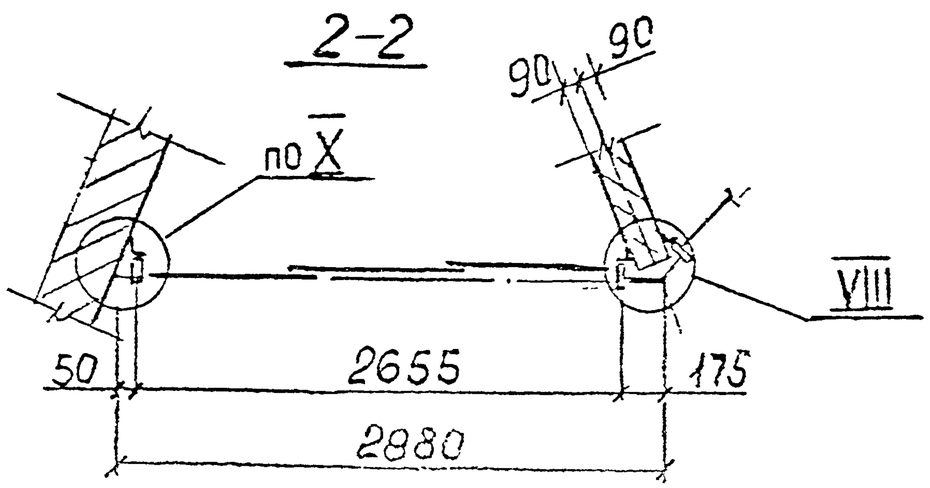

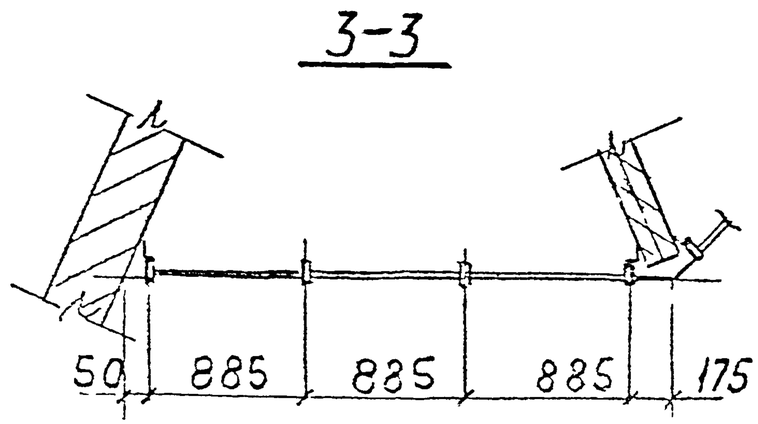

					РМ-2826			КМ 4-28
Изм.	Лист	№ докум.	Подп.	Дата	Конструкции алюминиевые для остекления балконов и лоджий жилых домов серии II46М	Лит.	Масса	Масштаб
Разраб.		Пыркин						
Пров.		Солопов				Лист	Листов	
ГИП		Марков			Ограждение ОЛП2-4У	ООО СПК «Стройсортмет»		
Утв.		Деев						

Спецификация алюминиевых профилей (материал АД31Т1)

№ пп	Наименование	Кол-во	Масса, кг 1 п.м	Масса, кг всех	Примеч.
1	СПЛ-01-211				
2	СПЛ-03-001				
3	СПЛ-03-002				
4	СПЛ-03-062				
5	СПЛ-03-207				
6	СПЛ-07-001				
7					
8	СПЛ-07-202				
9	СПЛ-07-203				
10	СПЛ-07-204				
11	СПЛ-07-205				
12	СПЛ-07-206				
13	СПА-2080				
14	СПА-2143				
15	СПА-2169				
16	СПА-2275-2				
17	СПА-2279-8				
18	СПА-3147-3				
19	Алюм. вкладыши				
	Итого:			66,5	

Спецификация стали

№ пп	Обозначение	Наименование	К-во п.м	Масса, кг	Примеч.
1	ГОСТ 103-76	-5×60	0,2	0,47	
2	ГОСТ 103-76	-5×30	0,35	0,41	
		Итого:		0,90	

Изм	Лист	№ докум.	Подп.	Дата				
Разраб.		Пыркин			РМ-2826		КМ 4-29	
Пров.		Солопов			Конструкции алюминиевые на остекление балконов и лоджий жилых домов серии II46М	Лист	Масса	Масштаб
						Лист	Листов	
ГИП		Марков			Спецификация на ограждение ОЛП2-49	ООО СПК «Стройсортмет»		
Утв.		Деев						

Спецификация прочих материалов

№ пп	Обозначение	Наименование	Кол-во	Масса, кг	Примеч
1	С421.00.00 00	Ролик	6	0,78	

Заказная спецификация стекла

Вид стекла	Толщина, мм	Размеры, мм	Кол-во	Площадь, м²	Примеч
Стекло	5	2650×1650	1	4,37	
закаленное					
ГОСТ 5727-88					

Площадь раны с откатными створками и декоративным заполнением — 7,11 м²

Длина нащельников и сливов — 16,6 п.м

Спецификация закаленного стекла δ=5мм

Марка	Размеры, мм	Кол-во	Площадь, м² 1 шт	Площадь, м² Всех	Примеч
С-4	825×1505	3	1,24	3,72	

					РМ-2826		КМ 4-30	
Изм.	Лист	№ докум.	Подп.	Дата	Конструкции алюминиевые на остекление балконов и лоджий жилых домов серии II46М	Лит.	Масса	Масшт. 6
Разраб.		Пыр ин						
Пров.		Солопов				Лист	Листов	
ГИП		Марков			Спецификация на ограждение ОЛП2-4У	ООО СПК «Стройсортмет»		
Утв.		Деев						

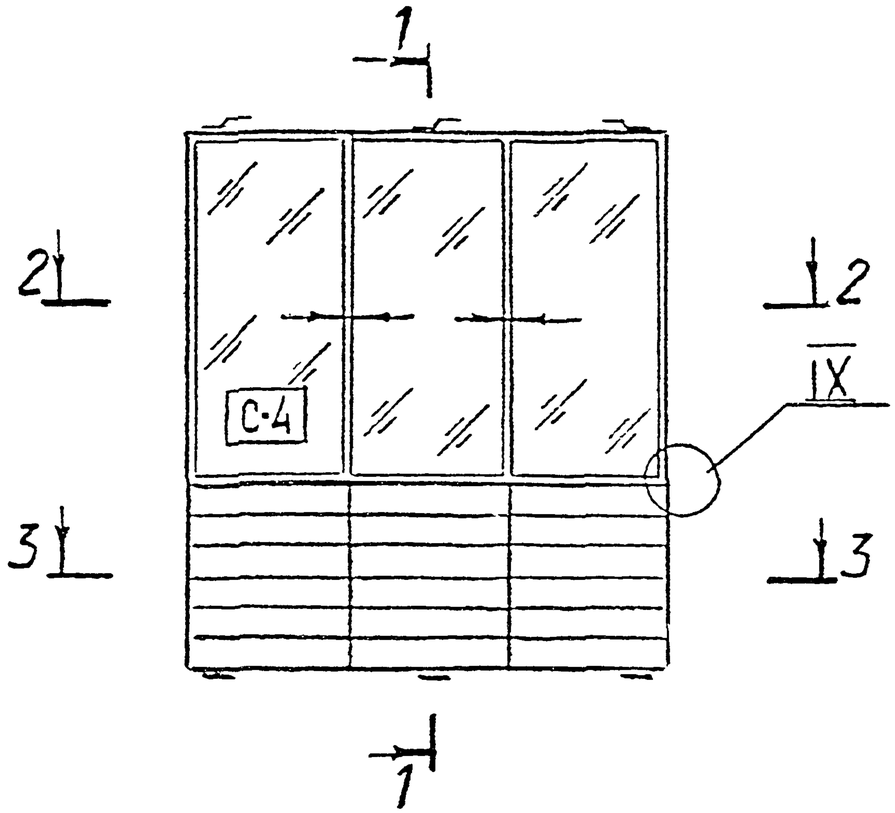

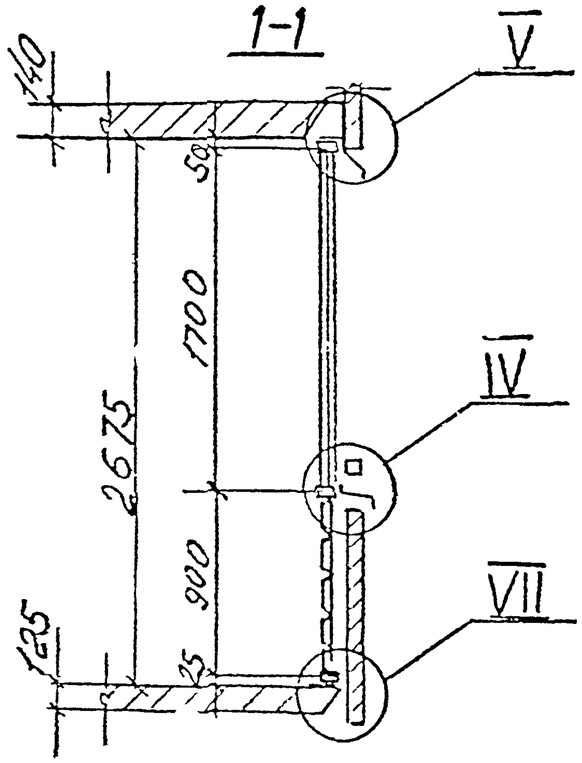

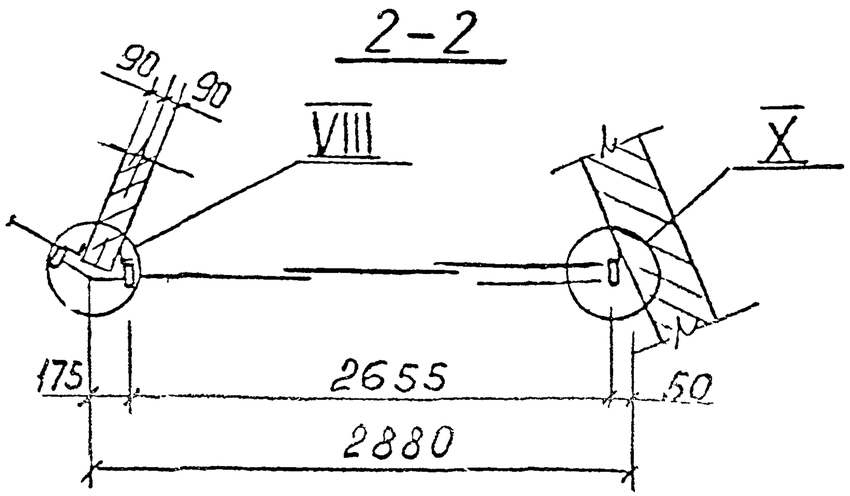

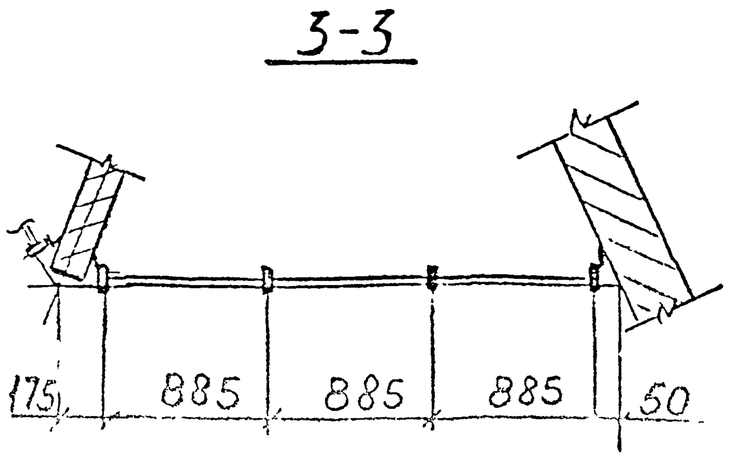

					РМ-2826		КМ 4-31
Изм.	Лист	N докум.	Подп.	Дата	Конструкции алюминиевые на остекление балконов и лоджий жилых домов серии П46М	Лит. / Масса / Масштаб	
Разраб.		Ныркин					
Пров.		Солопов				Лист / Листов	
ГИП		Марков			ограждение ОЛП2-5У	ООО СПК «Стройсортмет»	
Утв.		Деев					

№ пп	Наименование	Кол	Масса, кг 1п.м	Масса, кг всех	Примеч
1	СПА-01-211				
2	СПА-03-001				
3	СПА-03-002				
4	СПА-03-062				
5	СПА-03-207				
6	СПА-07-001				
7	СПА-07-202				
8	СПА-07-203				
9	СПА-07-204				
10	СПА-07-205				
11	СПА-07-206				
12	СПА-2080				
13	СПА-2143				
14	СПА-2169				
15	СПА-2279-8				
16	СПА-3147-3				
17	Алюм. вкладыши				
	Итого:			750	

Спецификация стали

№ пп	Обозначение	Наименование	К-во п.м	Масса кг	Примеч
1	ГОСТ 103-76	-5×60	0,3	0,71	
2	ГОСТ 103-76	-5×30	0,53	0,62	
		Итого:		1,33	

					РМ-2826		КМ 4-32	
Изм	Лист	№ докум	Подп.	Дата	Конструкции алюминиевые на остекление балконов и лоджий жилых домов серии II46М	Лит	Масса	Масштаб
Разраб.		Петрищ						
Пров.		Солопов				Лист	Листов	
ГИП		Марков			Спецификация на ограждение ОЛП2-5У	ООО СПК «Стройсортмет»		
Утв.		Деев						

Спецификация прочих материалов

№ пп	Обозначение	Наименование	Кол-во	Масса, кг	Примеч.
1	С421.00.00.00	Ролик	6	0,78	

Заказная спецификация стекла

Вид стекла	Толщина мм	Размеры, мм	Кол-во	Площадь м²	Примеч.
Стекло	5	2650×1650	1	4,37	
закаленное					
ГОСТ 5727-88					

Площадь рамы с откатными створками и декоративным заполнением. — 7,11 м²

Длина нащельников и сливов — 14,0 п.м.

Спецификация закаленного стекла δ=5мм

Марка	Размеры, мм	К-во	Площадь, м² 1шт	Площадь, м² всех	Примеч.
С-4	825×1505	3	1,24	3,72	

					РМ-2826		КМ 4-33	
Изм.	Лист	№ докум.	Подп.	Дата	Конструкции алюминиевые на остекление балконов и лоджий жилых домов серии II46М	Инг.	Масса	Масштаб
Разраб.		Нырков				Лист		Листов
Пров.		Солопов						
ГИП		Марков			Спецификация на ограждение ОЛП2-54	ООО СПК «Стройсортмет»		
Утв.		Деев						

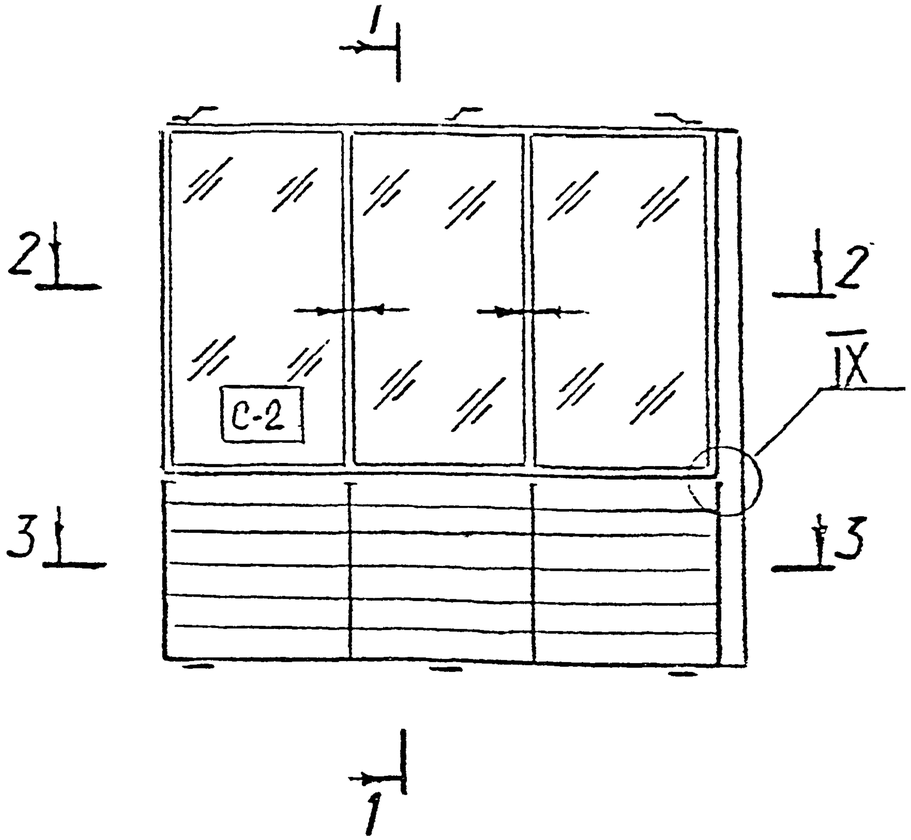

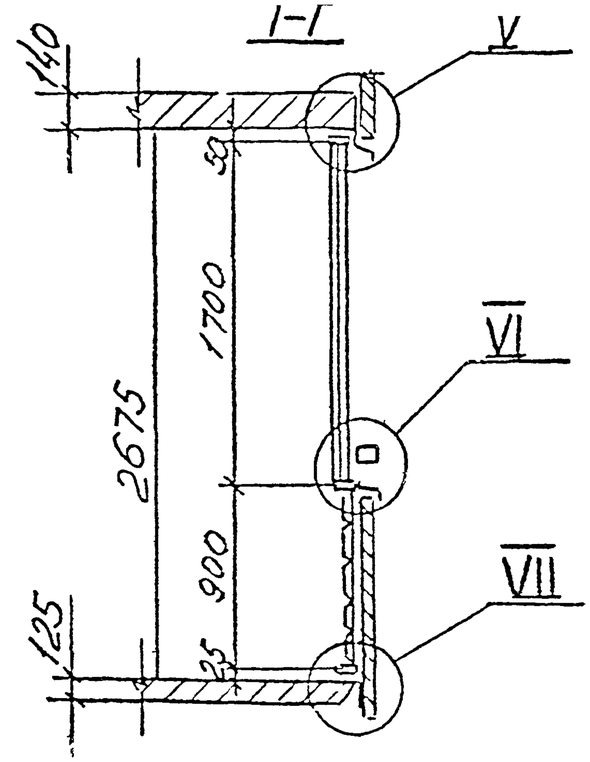

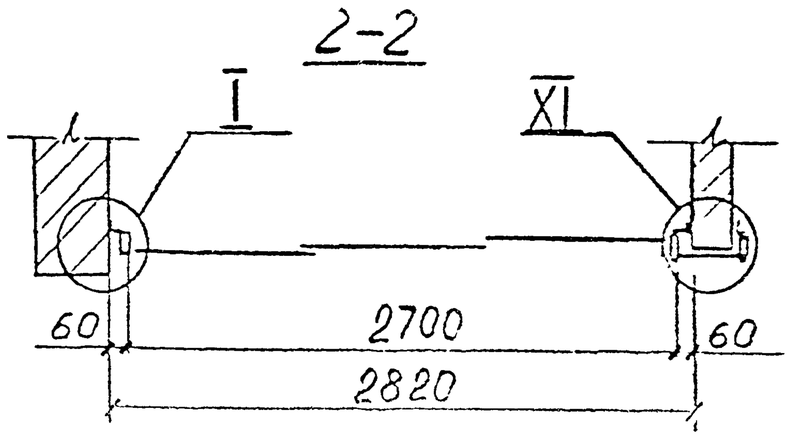

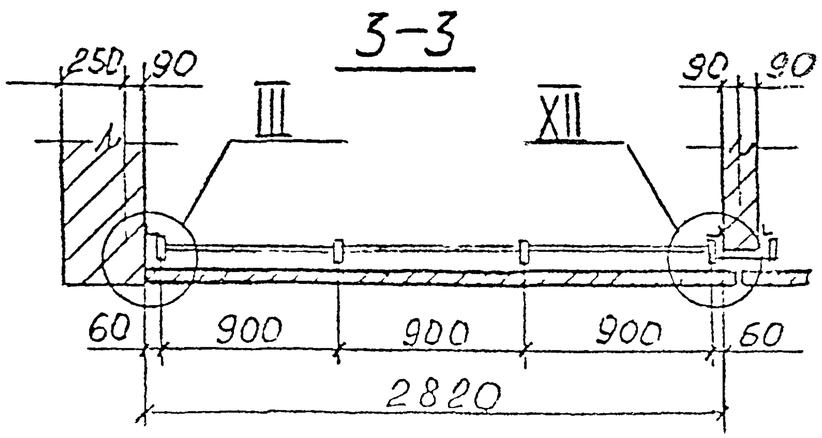

Спецификацию см листы 11, 12
(спецификация на ограждение ОЛП2 1)

					РМ-2826		КМ 4-34
Изм.	Лист	№ докум.	Подп.	Дата	Конструкции алюминиевые на остекление балконов и лоджий жилых домов серии II46М	Лит. / Масса / Масштаб	
Разраб.		Цыркин				Лист / Листов	
Пров.		Солопов					ООО СПК «Стройсортмет»
ГИП		Марков			Ограждение ОЛП2-12		
Утв.		Деев					

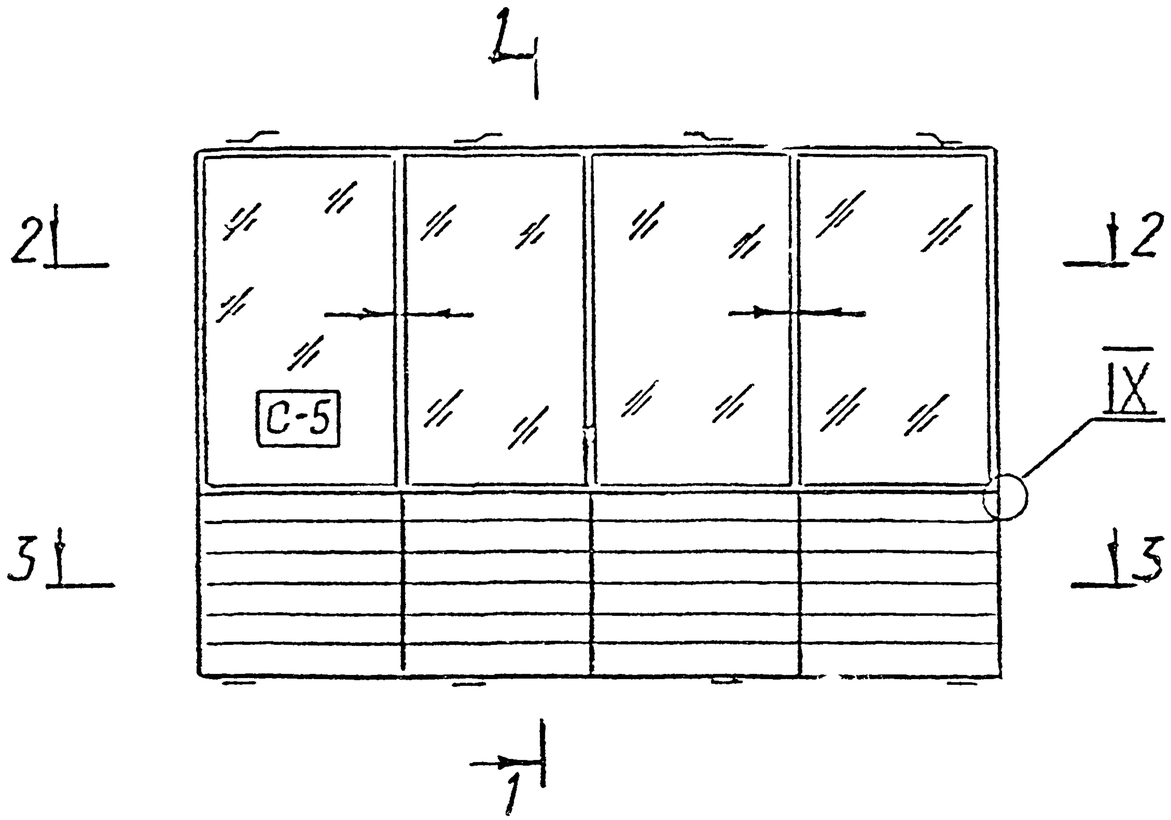

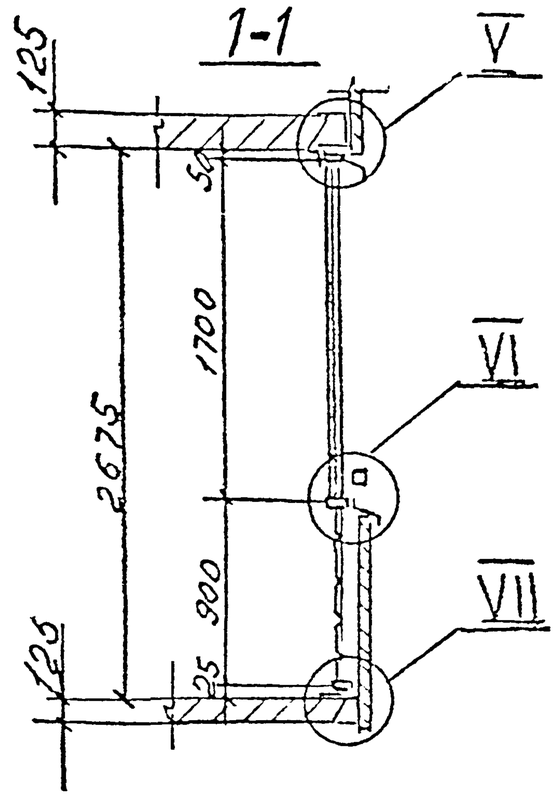

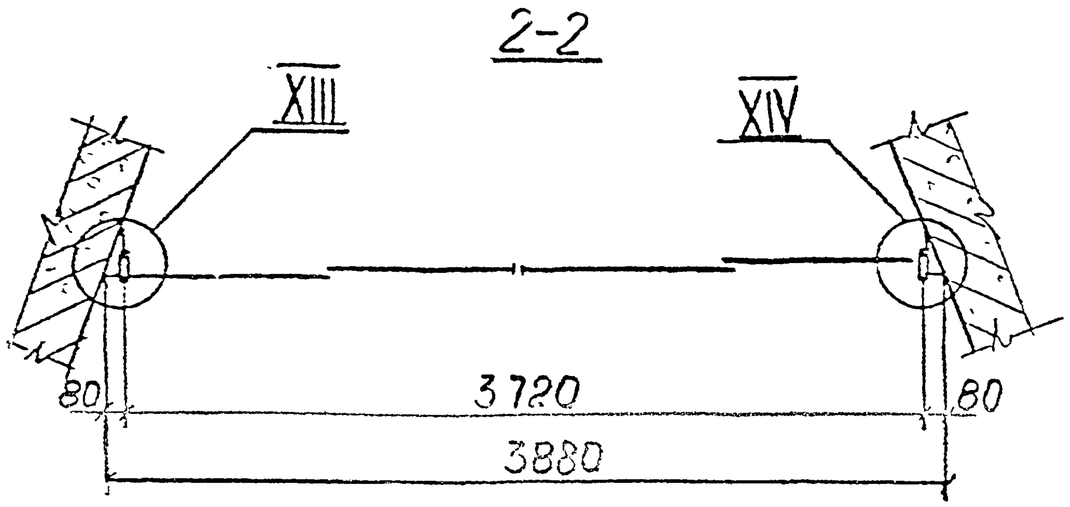

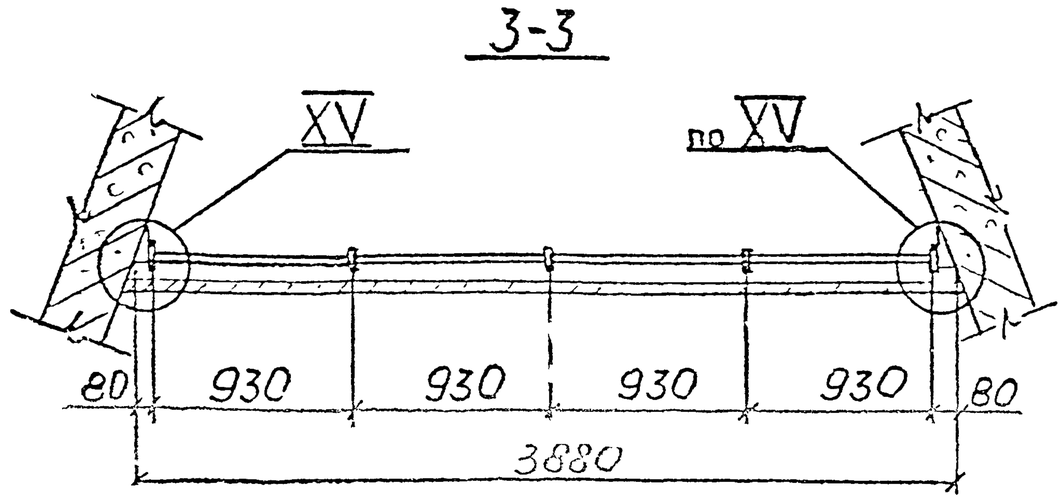

					РМ-2826		КМ 4-35	
Изм	Лист	№ докум.	Подп.	Дата	Конструкции алюминиевые на остекление балконов и лоджий жилых домов серии П46М	Лит.	Масса	Масштаб
Разраб.		Пыркин						
Пров.		Солопов				Лист	Листов	
ГИП		Марков			Ограждение ОЛП2-6У	ООО СПК «Стройсортмет»		
Утв.		Деев						

Спецификация алюминиевых профилей (материал АД31Т1)

№ пп	Наименование	Кол-во	Масса, кг 1п.м	Масса, кг всех	Примеч.
1	СПЛ-01-211				
2	СПЛ-03-001				
3	СПЛ-03-002				
4	СПЛ-03-062				
5	СПЛ-03-207				
6	СПЛ-07-001				
7	СПЛ-07-202				
8	СПЛ-07-203				
9	СПЛ-07-204				
10	СПЛ-07-205				
11	СПЛ-07-206				
12	СПА-2080				
13	СПА-2143				
14	СПА-2169				
15	СПА-2279-8				
16	СПА-3147-3				
17	Алюм. вкладыши				
	Итого:			99,0	

Спецификация стали

№ пп	Обозначение	Наименование	Кол-во п.м	Масса кг	Примеч.
1	ГОСТ 103-76	-5×60	0,4	0,95	
2	ГОСТ 103-76	-5×30	0,7	0,85	
		Итого:		1,8	

Изм.	Лист	№ докум.	Подп.	Дата				
Разраб.		Пыркин			РМ-2826		КМ 4-36	
Пров.		Солопов			Конструкции алюминиевые на остекление балконов и лоджий жилых домов серии II46M	Лит.	Масса	Масштаб
ГИП		Марков			Спецификация на ограждение БЛП2-69	Лист	Листов	
Утв.		Деев				ООО СПК «Стройсортмет»		

Спецификация прочих материалов

№ пп	Обозначение	Наименование	Кол-во	Масса, кг	Примеч.
1	С421.00.00.00	Ролик	8	1,04	

Заказная спецификация стекла

Вид стекла	Толщина мм	Размеры, мм	Кол-во	Площадь м²	Примеч.
Стекло	5	1950×1650	2	6,44	
закаленное					
ГОСТ 5727-88					

Площадь рамы с откатными створками и декоративным заполнением — 9,92 м²

Длина нашельников и сливов — 17,0 п.м.

Спецификация закаленного стекла б=5 мм

Марка	Размеры, мм	Кол-во	Площадь, м² 1 шт	Площадь, м² всех	Примеч.
С-5	880×1505	4	1,32	5,30	

Изм.	Лист	№ докум.	Подп.	Дата
Разраб.		Ныркин		
Пров.		Солопов		
ГИП		Марков		
Утв.		Деев		

РМ-2826

КМ 4-37

Конструкции алюминиевые на остекление балконов и лоджий жилых домов серии II-46М

Спецификация на обрамление ОЛП2-64

Лит.	Масса	Масштаб
Лист	Листов	

ООО СПК «Стройсортмет»

I

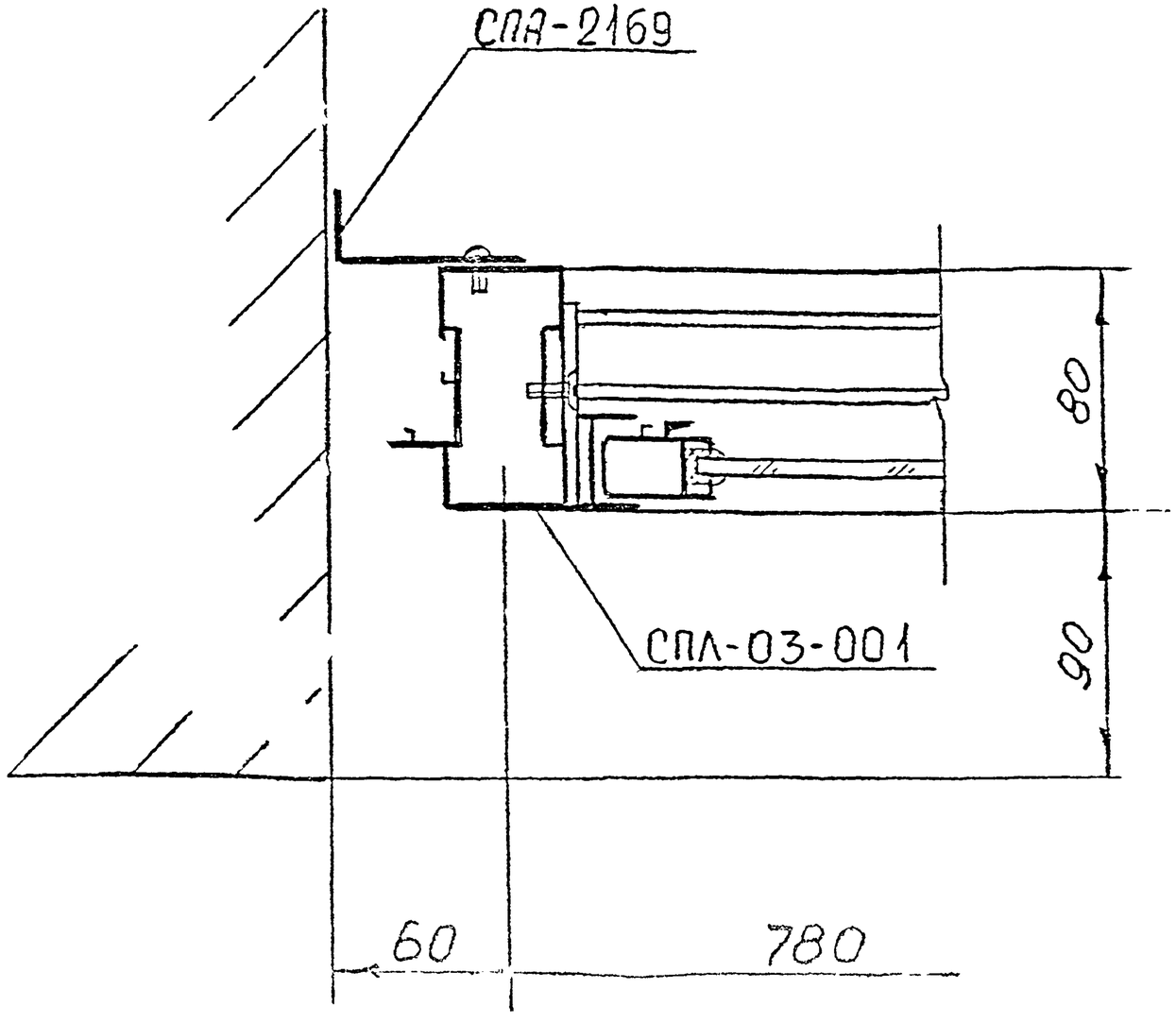

II

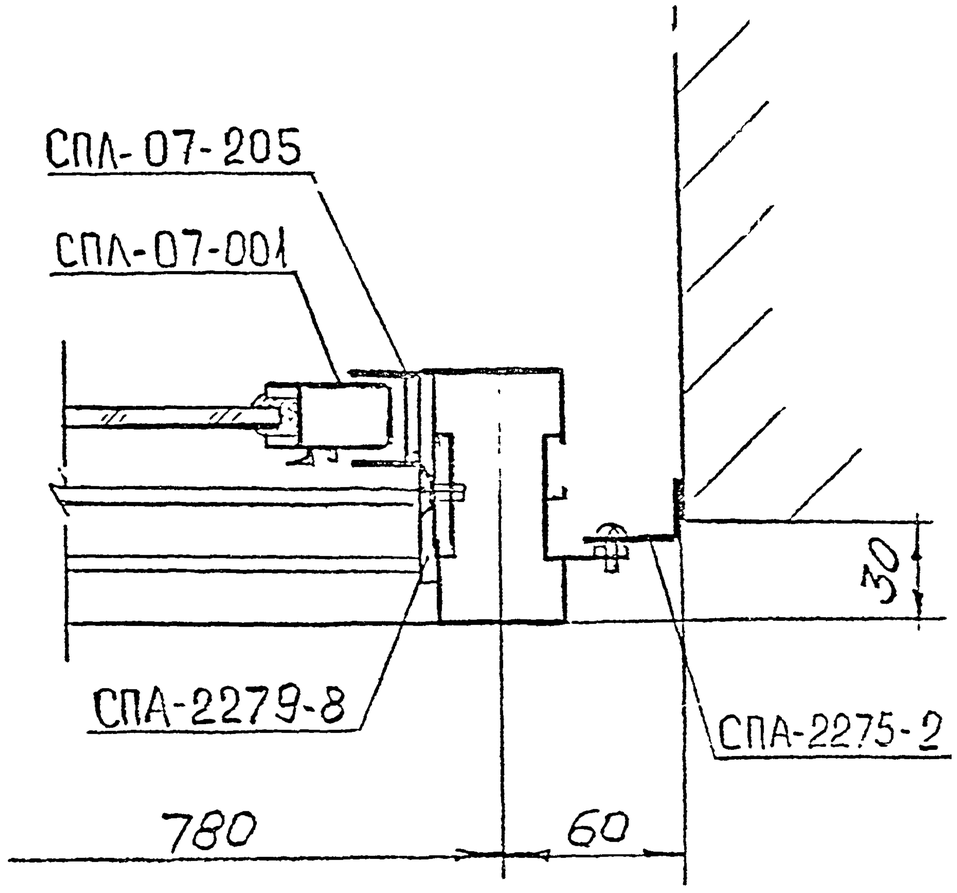

					РМ-2826		КМ 4-38	
Изм.	Лист	№ докум.	Подп.	Дата	Конструкции алюминиевые на остекление балконов и лоджий жилых домов серии II46М	Лит.	Масса	Масштаб
Разраб.		Ныркин				Лист	Листов	
Пров.		Солопов						
ГИП		Марков			Узел I; II	ООО СПК «Стройсортмет»		
Утв.		Деев						

III

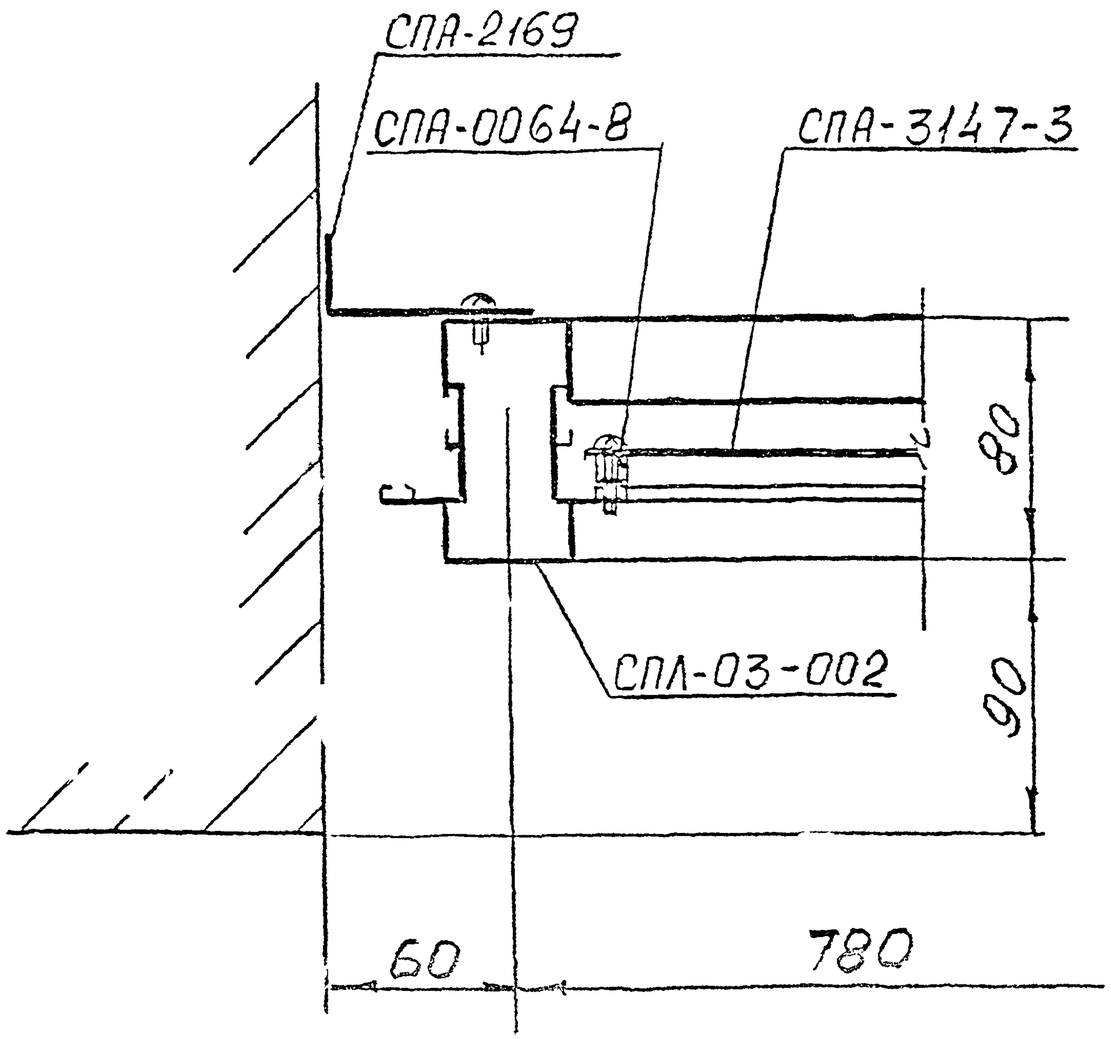

IV

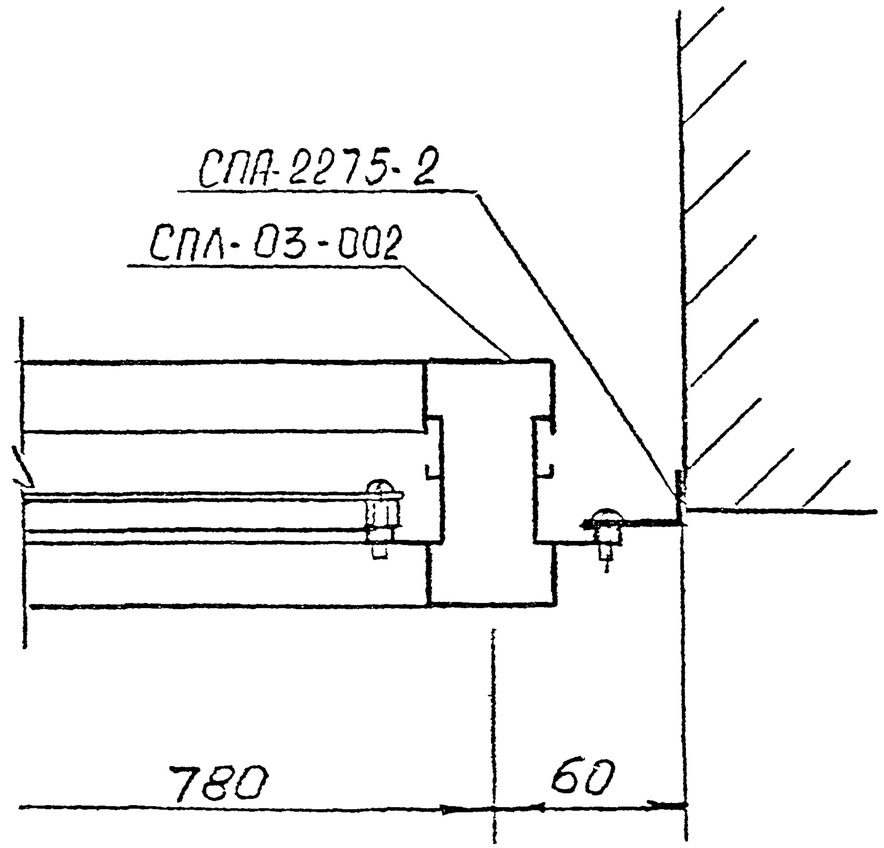

					РМ-2826		КМ 4-39	
Изм	Лист	№ докум	Подп	Дата	Конструкции алюминиевые на остекление балконов и лоджий жилых домов серии II46М	Лит	Масса	Масштаб
Разраб.		Пыркин						
Пров.		Солопов				Лист	Листов	
ГИП		Марков			Узел III; IV	ООО СПК «Стройсортмет»		
Утв.		Деев						

V

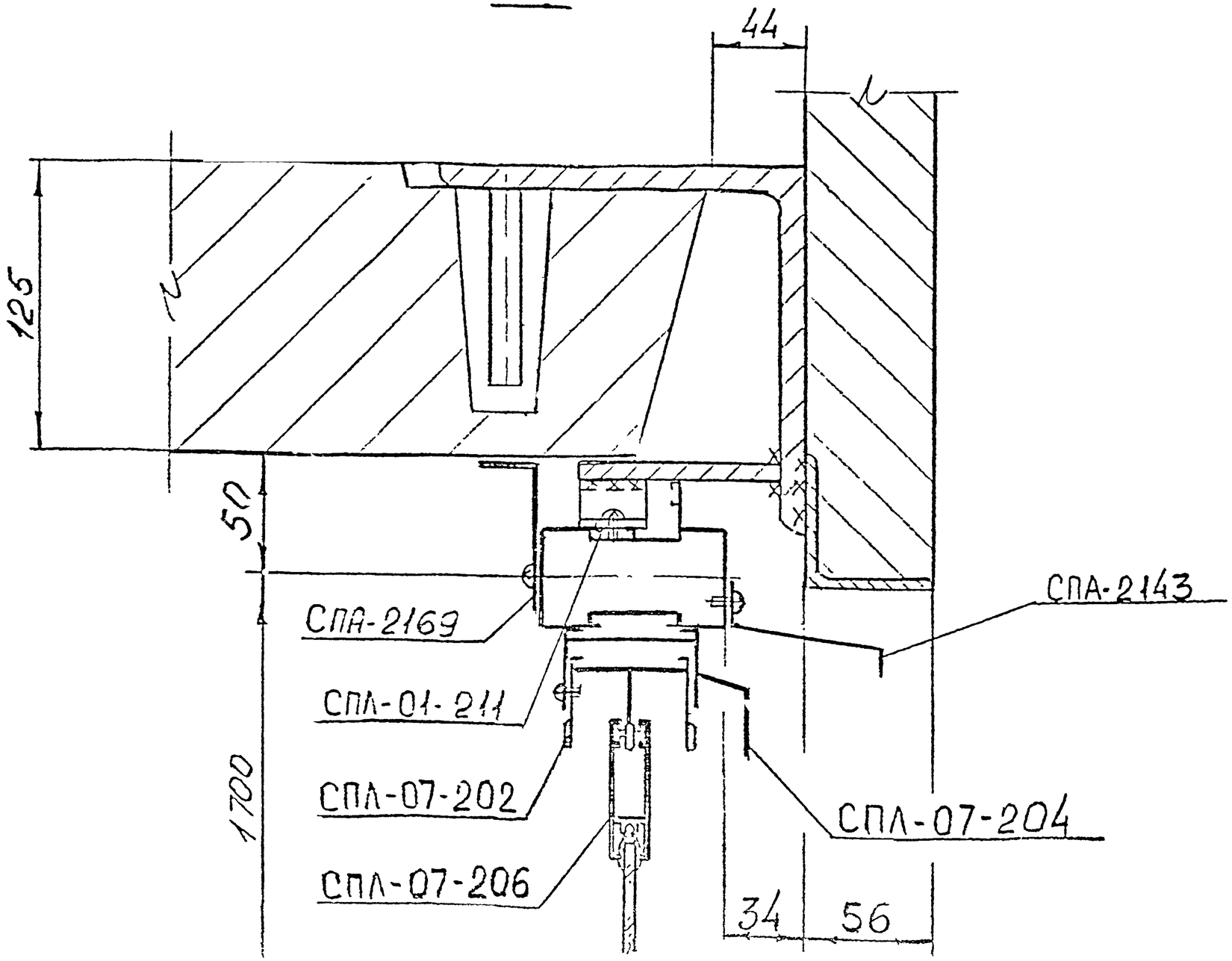

				РМ-2826		КМ 4-40	
Изм. Лист	№ докум.	Подп.	Дата	Конструкции алюминиевые на остекление балконов и лоджий жилых домов серии II46М	Лит	Масса	Масштаб
Разраб.	Пыркин						
Пров.	Солопов				Лист	Листов	
ГИП	Марков			Узел V	ООО СПК «Стройсортмет»		
Утв.	Деев						

VI

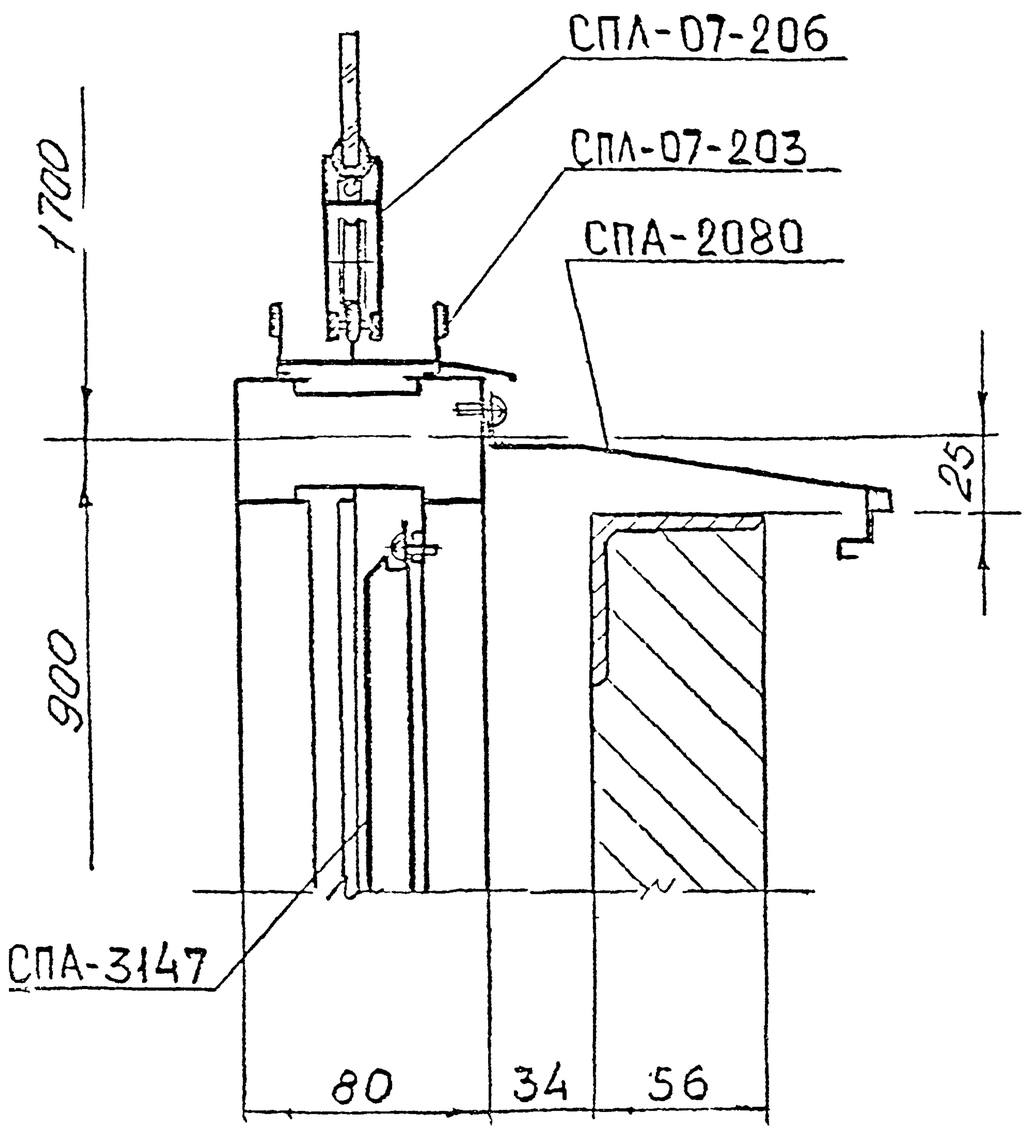

VII

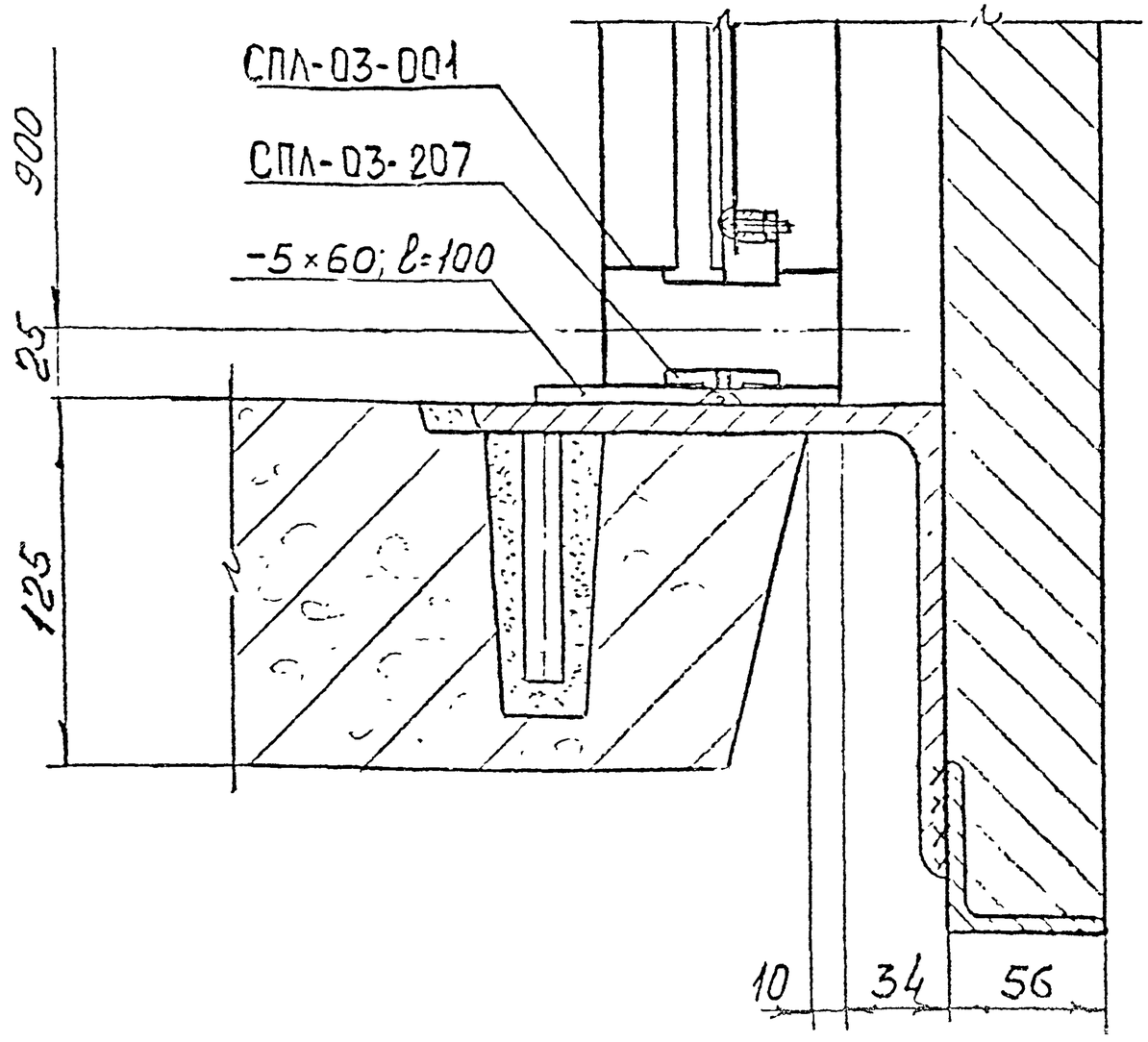

					РМ-2826		КМ 4-41	
Изм.	Лист	№ докум.	Подп.	Дата	Конструкции закладные на остекление балконов и лоджий жилых домов серии II46М	Лит.	Масса	Масштаб
Разраб.		Ныркин				Лист	Листов	
Пров.		Солопов						
ГИП		Марков			Узел VI; VII	ООО СПК «Стройсортмет»		
Утв.		Деев						

VIII

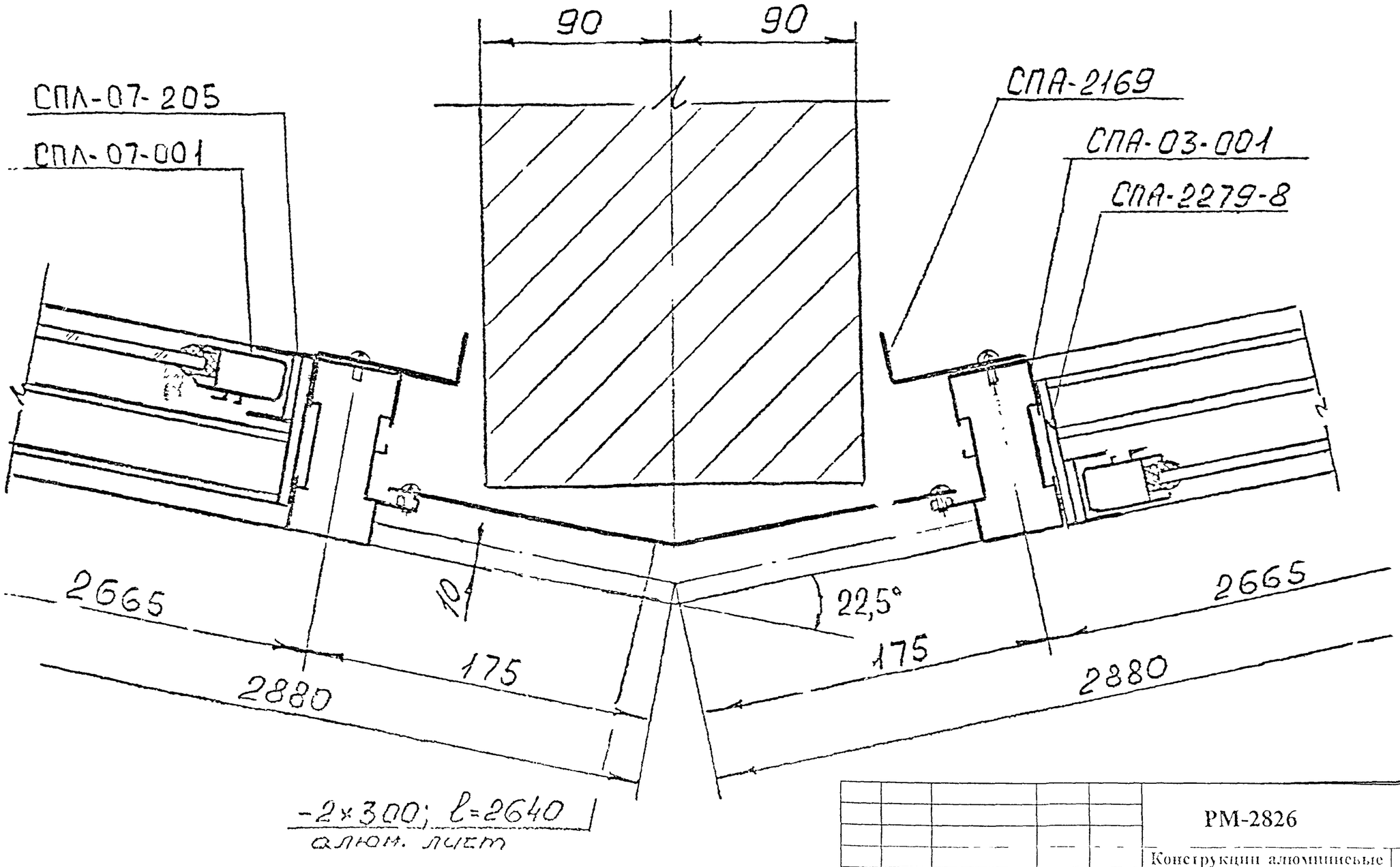

Изм.	Лист	№ докум.	Подп.	Дата	РМ-2826		КМ 4-42
Разраб.		Пыркин			Конструкции алюминиевые на остекление балконов и лоджий жилых домов серии П46М	Лит. / Масса / Масштаб	
Пров.		Солопов				Лист / Листов	
ГИП		Марков			Узел VIII	ООО СПК «Стройсортмет»	
Утв.		Деев					

IX

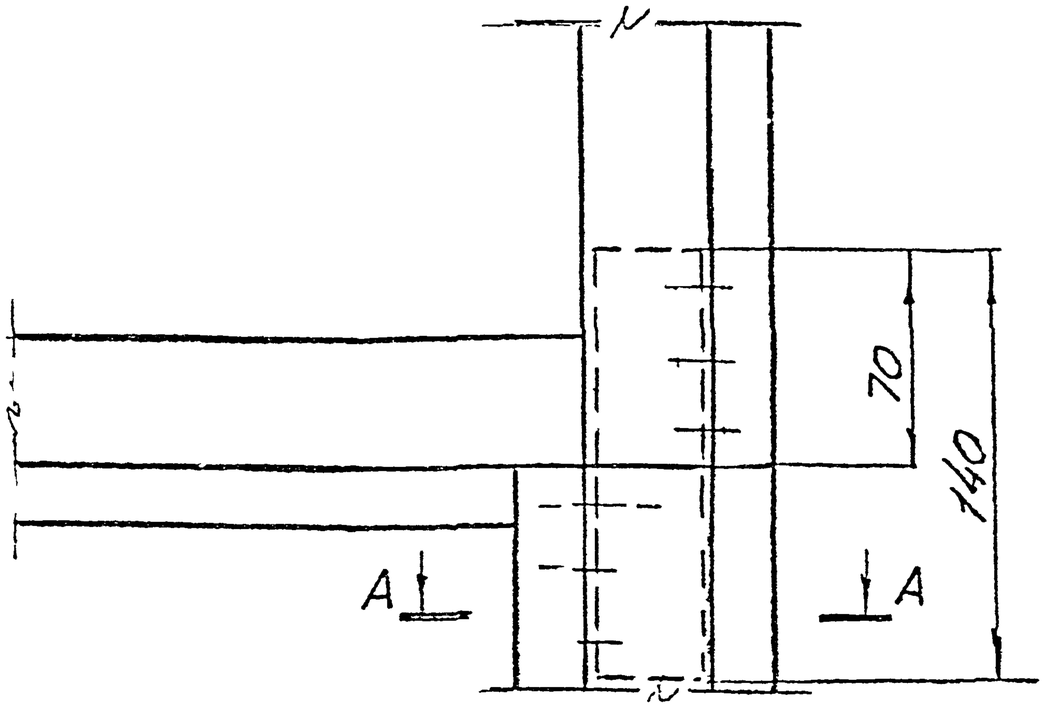

A-A

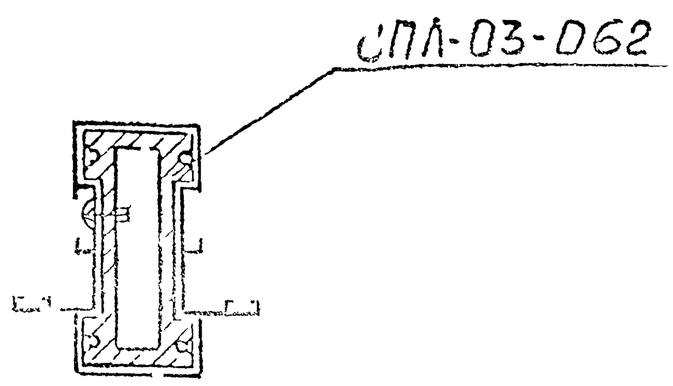

X

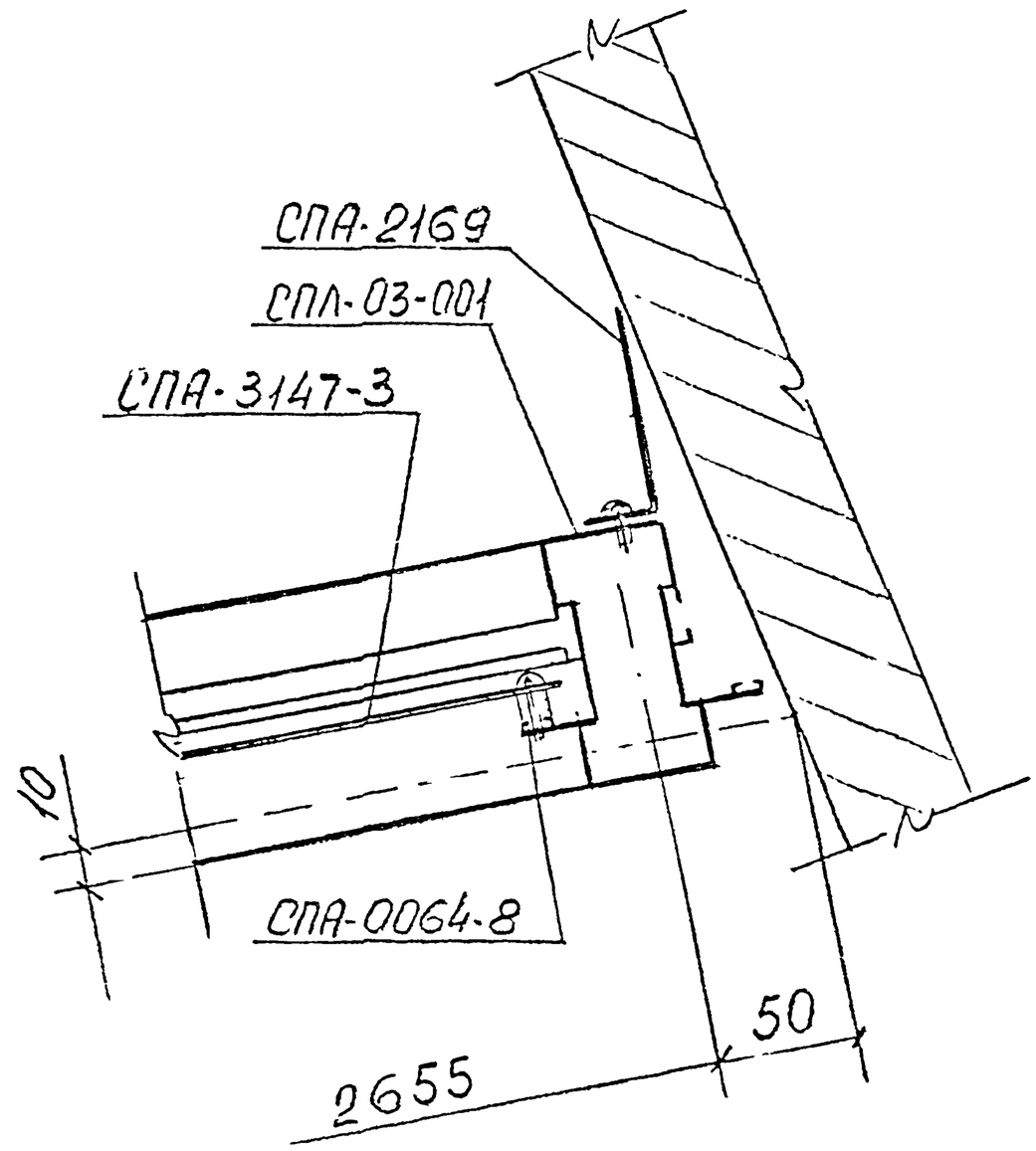

					РМ-2826		КМ 4-43	
Изм	Лист	№ докум	Подп	Дата	Конструкции алюминиевые на остекление балконов и лоджий жилых домов серии II46М	Лит	Масса	Масштаб
Разраб.		Ныркин						
Пров.		Солопов				Лист	Листов	
ГИП		Марков			Узел IX; X	ООО СПК «Стройсортмет»		
Утв.		Деев						

XI

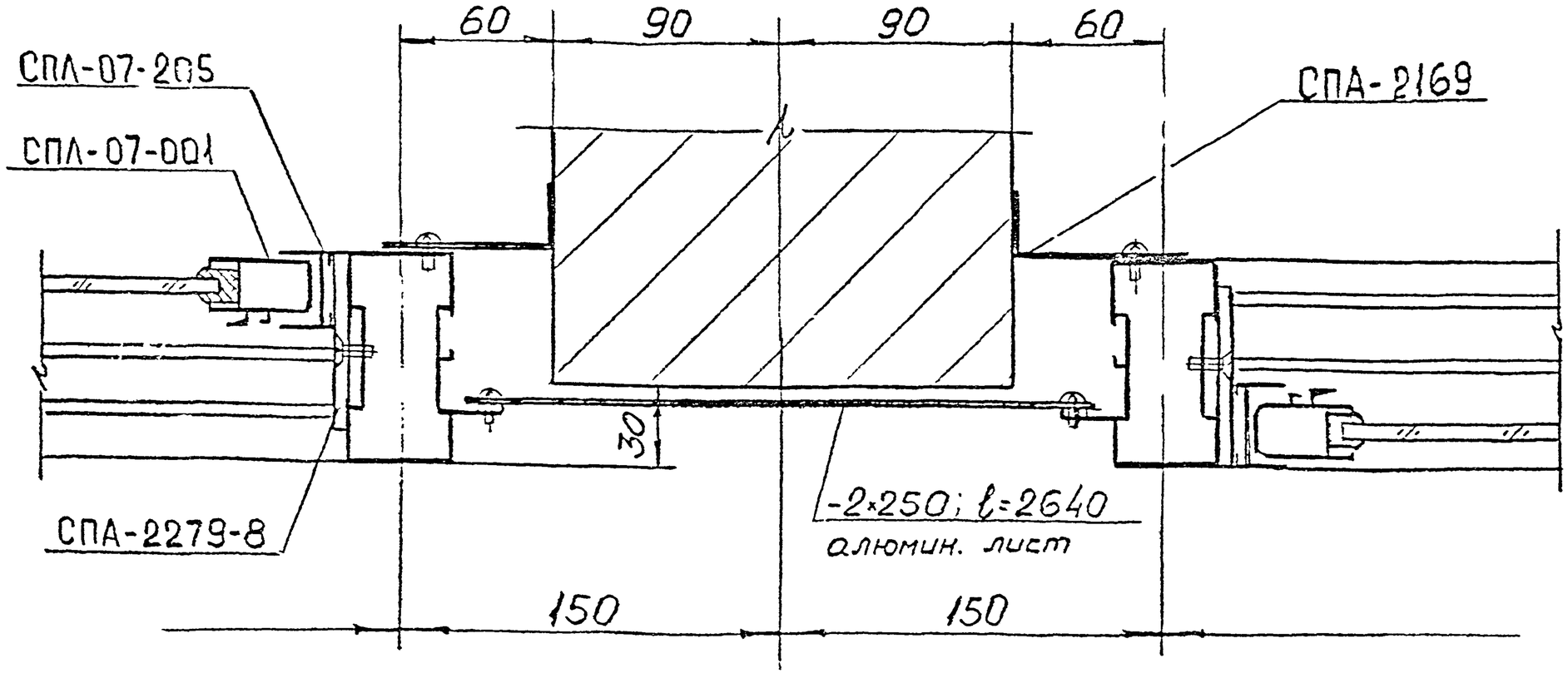

					РМ-2826		КМ 4-44	
Изм.	Лист	№ докум.	Подп.	Дата	Конструкции узлов на остекление балконов и лоджий жилых домов серии II16М	Лит.	Лист	Масштаб
Разраб.		Нигкин						
Пров.		Солодов				Лист	Листов	
ГИП		Марков			Узел XI	ООО СПК «Стройсоргмет»		
Утв.		Деев						

XII

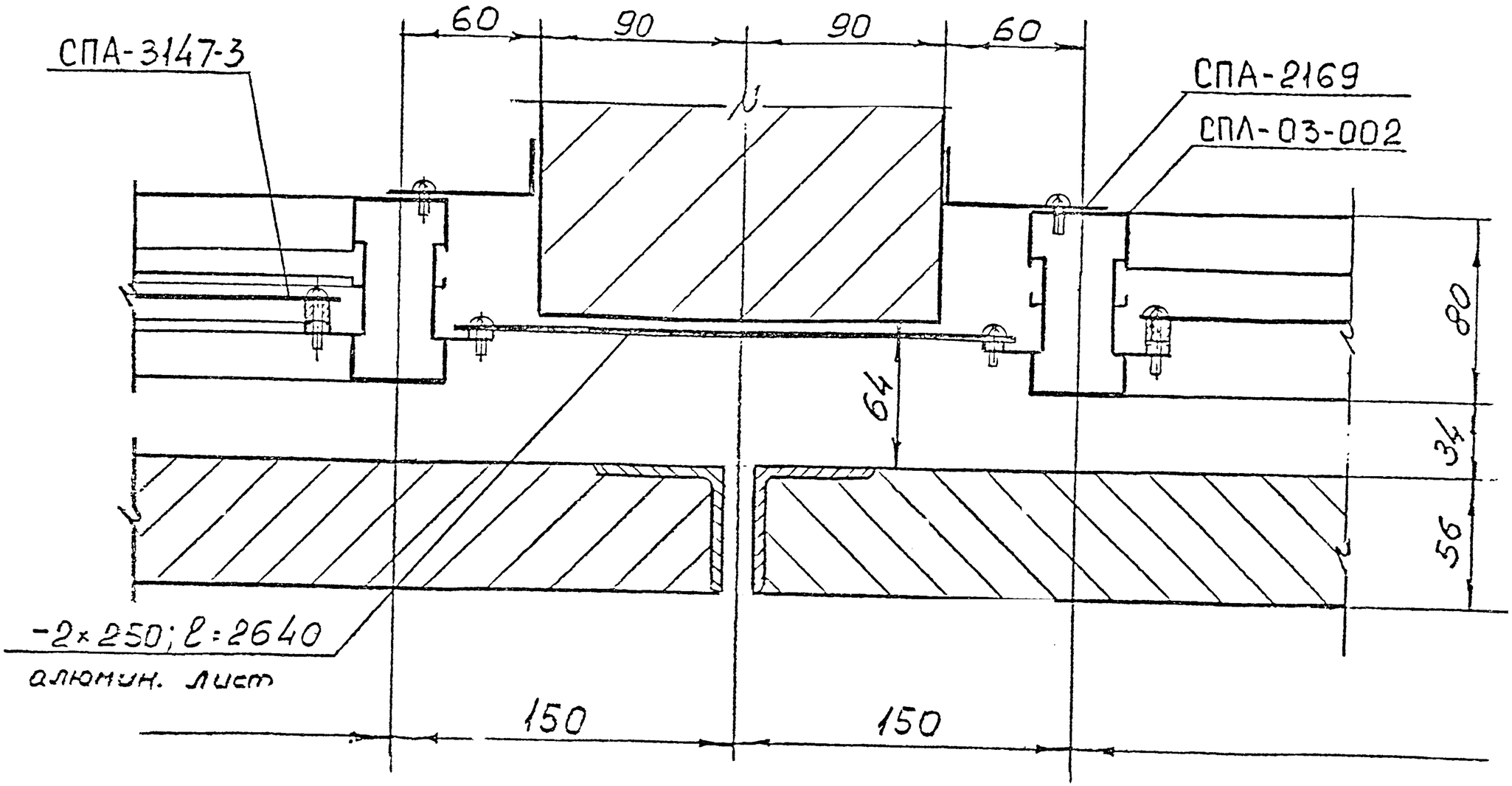

					РМ-2826		КМ 4-45	
Изм.	Лист	№докум.	Подп.	Дата	Конструкции алюминиевые на остекление балконов и лоджий жилых домов серии II46М	Лит.	Масса	Масштаб
Разраб.		Ныркин						
Пров.		Солопов				Лист	Листов	
ГИП		Марков			Узел XII	ООО СПК «Стройсортмет»		
Утв.		Деев						

XIII

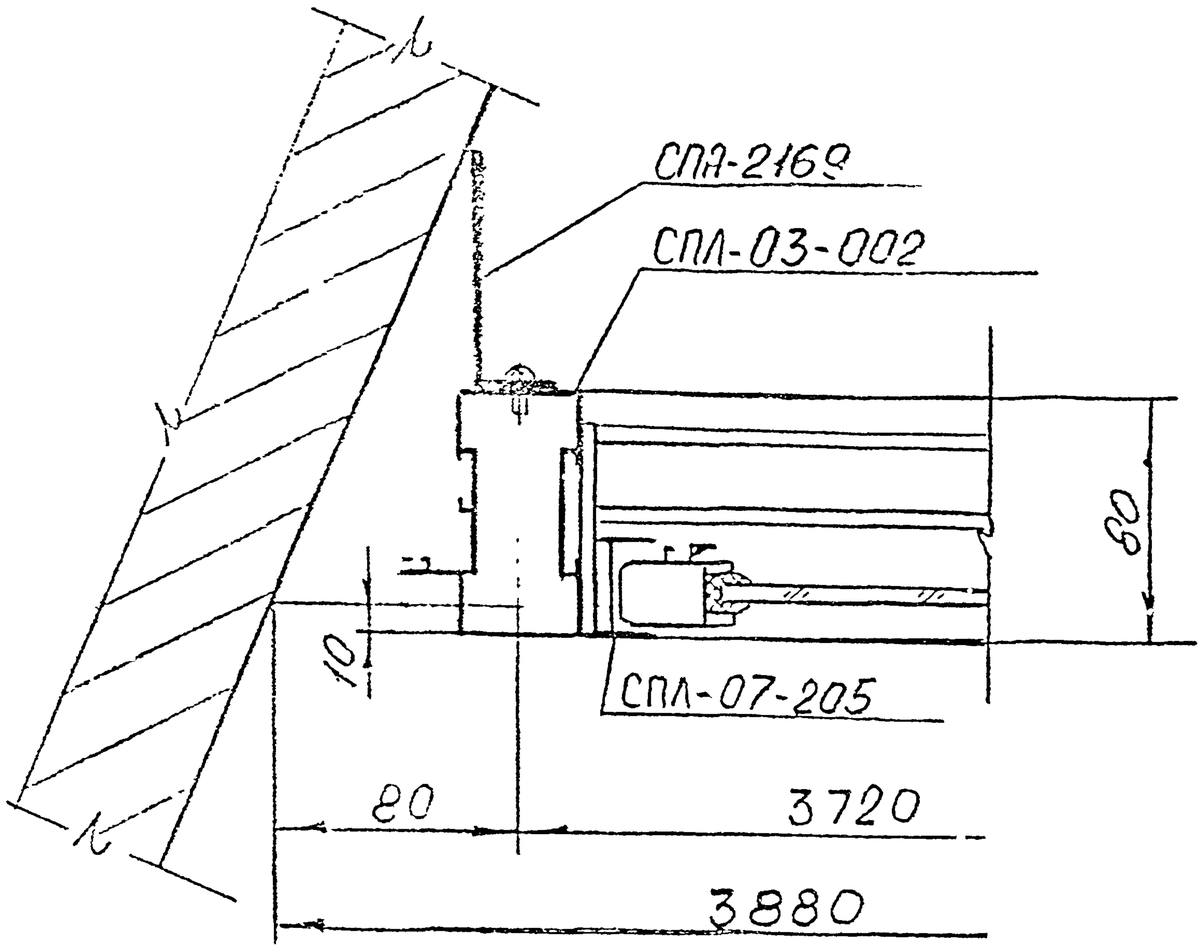

XIV

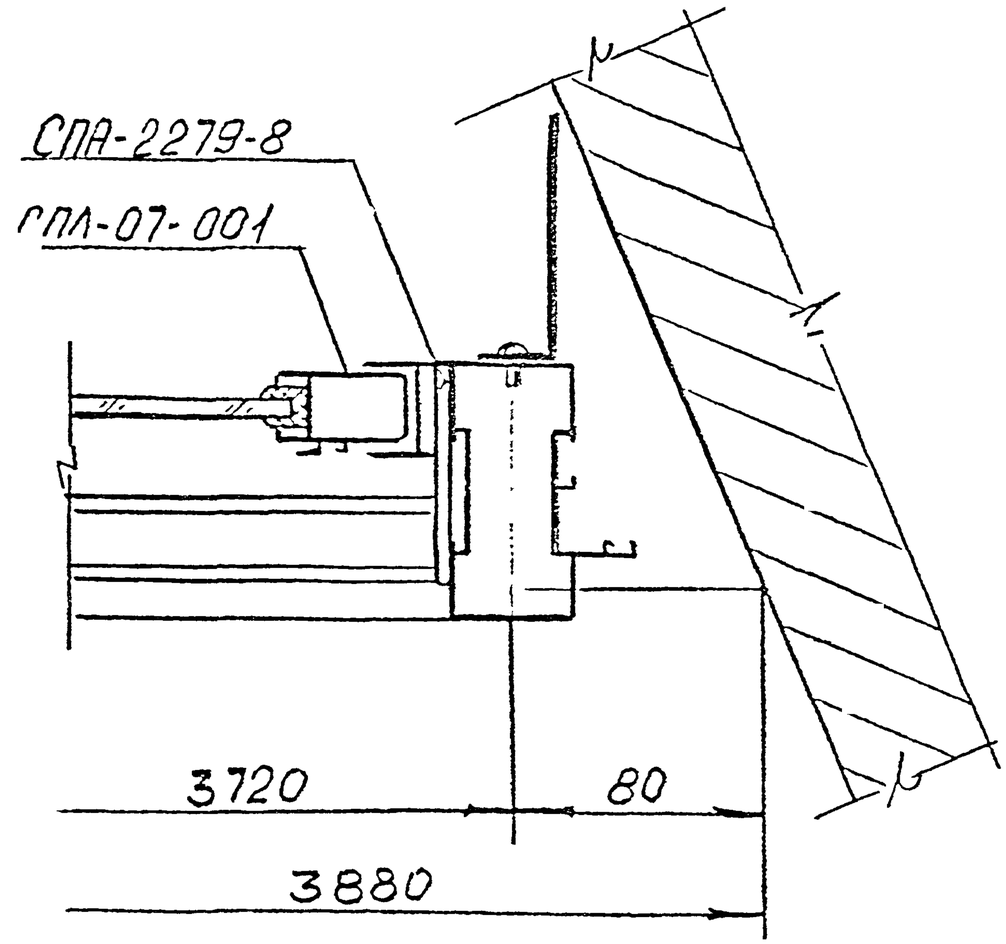

					РМ-2826	КМ 4-46	
Изм.	Лист	N докум.	Подп.	Дата	Конструкции алюминиевые на остекление балконов и лоджии жилых домов серии II46M	Лит. / Масса / Масштаб	
Разраб.		Пыркин					
Пров.		Солопов				Лист / Листов	
ГИП		Марков			Узел XIII; XIV	ООО СПК «Стройсортмет»	
Утв.		Деев					

XV

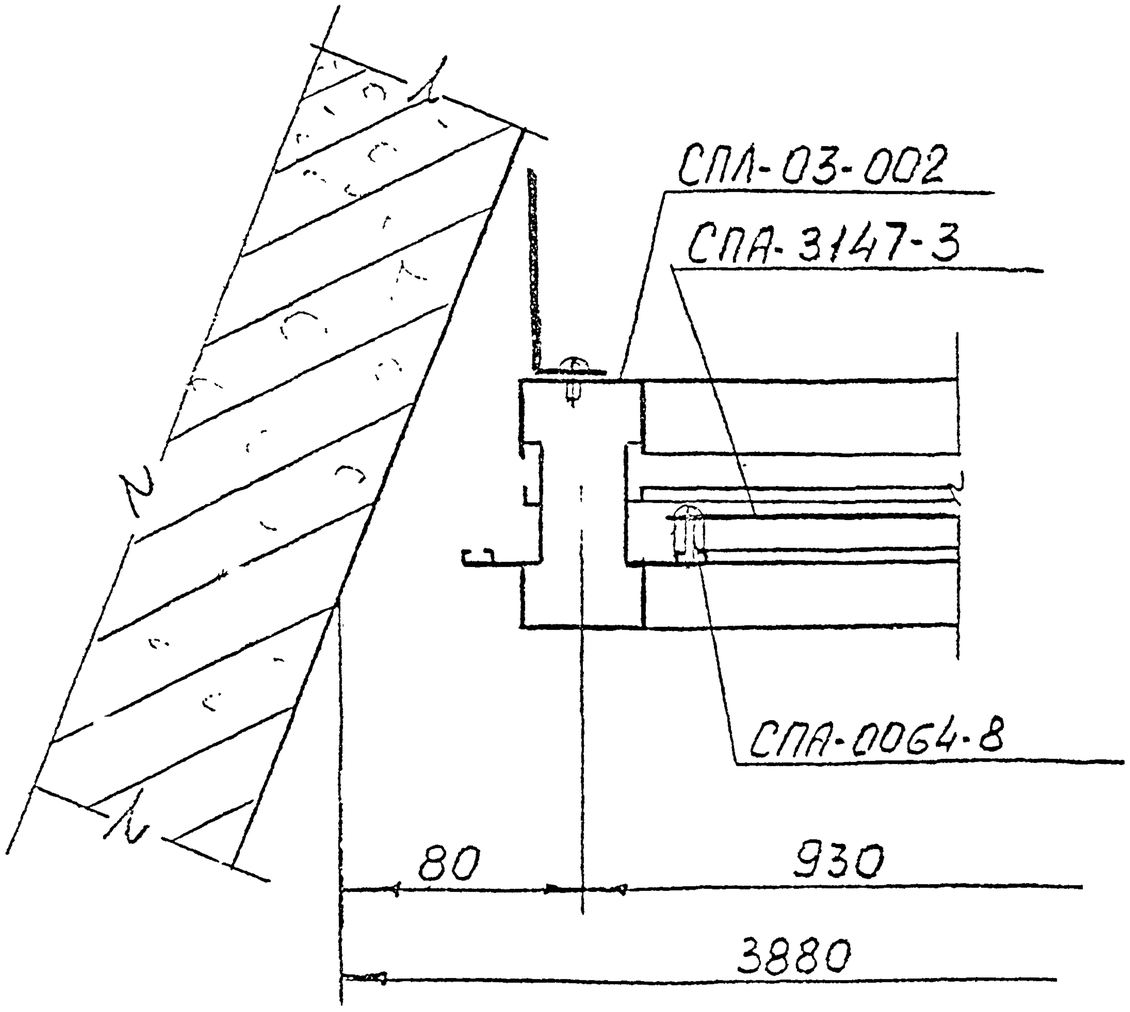

					РМ-2826	КМ 4-47	
Изм.	Лист	№ докум.	Подп.	Дата	Конструкции алюминиевые на остекление балконов и лоджий жилых домов серии П46М	Лит. / Масса / Масштаб	
Разраб.		Ныркин				Лист / Листов	
Пров.		Солопов					
ГИП		Марков			Узел XV	ООО СПК «Стройсортмет»	
Утв.		Деев					