ТИПОВОЙ ПРОЕКТ

801-2-5585

КОРОВНИК НА 200 КОРОВ С АВТОМАТИЧЕСКОЙ ПРИВЯЗЬЮ (ЗДАНИЕ СО СТОЕЧНО-БАЛОЧНЫМ КАРКАСОМ)

АЛЬБОМ II

СТРОИТЕЛЬНЫЕ ИЗДЕЛИЯ

ЧАСТЬ 2

ПАНЕЛИ ДЛЯ ВАРИАНТА СТЕН ГОРИЗОНТАЛЬНОЙ РАЗРЕЗКИ

20789-03

ЦЕНА 0-99

				ПРИВЯЗАН	
Инв. N					

ЦЕНТРАЛЬНЫЙ ИНСТИТУТ ТИПОВОГО ПРОЕКТИРОВАНИЯ
ГОССТРОЯ СССР

Москва А-445 Смольная ул 22

Сдано в печать XII 1986 года

Заказ № 14709 Тираж 900 экз

ТИПОВОЙ ПРОЕКТ

801-2-55.85

КОРОВНИК НА 200 КОРОВ С АВТОМАТИЧЕСКОЙ ПРИВЯЗЬЮ (ЗДАНИЕ СО СТОЕЧНО-БАЛОЧНЫМ КАРКАСОМ)

АЛЬБОМ II

СТРОИТЕЛЬНЫЕ ИЗДЕЛИЯ

ЧАСТЬ 2

ПАНЕЛИ ДЛЯ ВАРИАНТА СТЕН ГОРИЗОНТАЛЬНОЙ РАЗРЕЗКИ

Разработан институтом „Гипронисельхоз"

Утвержден Минсельхозом СССР, приказ от 16.02.84 г., № 7-ЭГ.
Введен в действие институтом „Гипронисельхоз", приказ от 19.09.84 г. № 112-П

Главный инженер института Л.С. Бутаев

Главный инженер проекта Д.С. Клейн

				Привязан	
Инв. №					

20789-03 2

Обозначение	Наименование	N стр.
	Содержание	2...3
	Часть 2.1. Опалубочные чертежи и	
	армирование	
КЖИ 2.1-ТУ	Технические условия	4...7
КЖИ 2.1-1.0.0	Панель стеновая ПСДТ(ПСДТ18.38...-Т...4ПСДТ18.60...-Т)	8...9
КЖИ 2.1-1.0.0 СБ	Панель стеновая ПСДТ(ПСДТ18.38...Т...4ПСДТ18.60...-Т).	
	Сборочный чертеж	10...20
КЖИ 2.1-2.0.0	Панель стеновая ПСД (ПСД 6.12.30-Т-У;	
	ПСД 6.12.30-Т-УП; ПСД 6.12.40-Т-У; ПСД 6.12.40-Т-УП)	21...22
КЖИ 2.1-2.0.0 СБ	Панель стеновая ПСД (ПСД 6.12.30-Т-У;	
	ПСД 6.12.30-Т-УП; ПСД 6.12.40-Т-У;	
	ПСД 6.12.40-Т-УП).	
	Сборочный чертеж	23
КЖИ 2.1-3.0.0	Панель стеновая ПСД (ПСД 12.12...Т-1;	
	ПСД 6.12 ... Т-1)	24
КЖИ 2.1-3.0.0 СБ	Панель стеновая ПСД (ПСД 12.12...Т-1;	
	ПСД 6.12 ... Т-1).	
	Сборочный чертеж	25
КЖИ 2.1-РС	Ведомость расхода стали на элемент	26...31

Обозначение	Наименование	N стр.
	Часть 2.2. Арматурные изделия	
КЖИ 2.2 - ТУ	Технические условия	32...33
КЖИ 2.2 - 0.1.0	Каркас пространственный КП (КП1...КП7)	34...35
КЖИ 2.2 - 0.1.0 СБ	Каркас пространственный КП (КП1...КП7).	
	Сборочный чертеж	36...39
КЖИ 2.2 - 0.2.0	Каркас пространственный КП (КП8, КП8Н)	40
КЖИ 2.2 - 0.3.0	Каркас плоский КР1	41
КЖИ 2.2 - 0.4.0	Сетка арматурная С (С1...С3)	42
КЖИ 2.2 - 0.4.0 СБ	Сетка арматурная С (С1...С3).	
	Сборочный чертеж	43
КЖИ 2.2 - 0.5.0	Сетка арматурная С	
	(С1-1... С3-1; С1-1Н ... С3-1Н)	44...45
КЖИ 2.2 - 0.5.0 СБ	Сетка арматурная С	
	(С1-1... С3-1; С1-1Н... С3-1Н).	
	Сборочный чертеж	46...47
КЖИ 2.2 - 0.6.0	Сетка арматурная С4	48
КЖИ 2.2 - 0.7.0	Сетка арматурная С (С4-1... С4-2Н)	49
КЖИ 2.2 - 0.7.0 СБ	Сетка арматурная С (С4-1 ... С4-2Н).	
	Сборочный чертеж	50

Альбом II часть 2

Настоящие технические условия распространяются на двухслойные легкобетонные стеновые панели предназначенные для применения в коровнике на 200 коров с автоматической привязью в районах с температурой наружного воздуха $t^н = -20°C$ и $t^н = -30°C$, зона влажности – нормальная (по СНиП II-3-79), скоростной напор ветра – 265 Па (27 кгс/м²).

В номенклатуру панелей включены трапецеидальные изделия для торцов зданий.

Двухслойные легкобетонные стеновые панели, разработанные в настоящем выпуске, должны соответствовать требованиям ТУ 69-203-82 настоящих технических условий, серии 1.832.1-9, а также чертежам части 2.1

1. Технические требования

1.1. Основные параметры и размеры.

1.1.1. Общая толщина панелей принята 300 и 400 мм.

1.1.2. Для конструкционно-изолирующего слоя принят керамзитобетон.

1.1.3. Требования к теплотехническим свойствам панелей и материалы изолирующего и фактурного слоев см. раздел 1 ТУ 69-203-82.

Привязан:			
Инв.№			

				801-2-55.85 КЖИ 2.1-ТУ			
ГИП	Квейн			Технические условия.	Стадия	Лист	Листов
Нач отд	Гомзяков		XII.84		Р	1	4
Гл. констр	Теляковский		XII.84		ГИПРОНИСЕЛЬХОЗ		
Гл. спец.	Юдин						

20789-03 5 Копировала Потоцкая Формат А4

1.2. Характеристика

1.2.1. Для конструкционно-изолирующего слоя предусмотрено применение керамзитобетона с объемной массой в высушенном до постоянной массы состоянии γ_0 = 900 кг/м³, марки по прочности М50

1.2.2. Марки по морозостойкости приняты:

керамзитобетона при $t^н$=-20°С – Мрз 35

керамзитобетона при $t^н$=-30°С – Мрз 50

1.2.3. Открытые поверхности закладных деталей защищаются слоем цинка толщиной 120 мкм.

1.2.4. Характеристики материалов изолирующего и фактурного слоев и требования к ним, требования к изготовлению и комплектности панелей, см. ТУ 69-203-82

Привязан:

Инв. №

Инв. № подл. | Подпись и дата | Взам. инв. №

801-2-55.85 КЖИ 2.1 – ТУ

Лист 2

1.3. Маркировка

1.3.1. В соответствии с ГОСТ 23009-78 устанавливается следующая структура условного обозначения (марок) панелей.

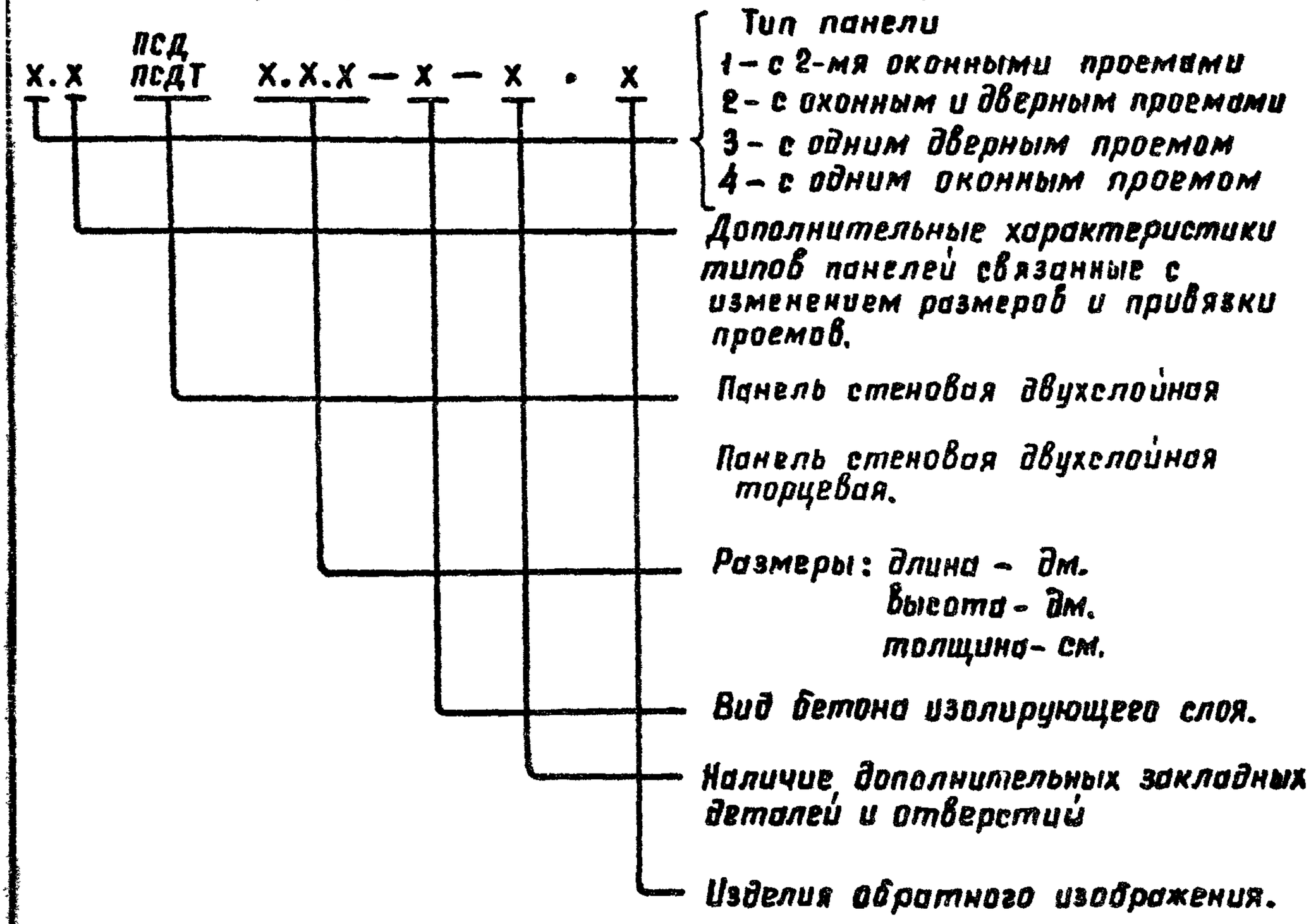

Например: 1ПСДТ. 18.38.40-Т означает панель стеновые двухслойные, длиной 18 дм, высотой 38 дм, толщиной 40 см, с изолирующим слоем из тяжелого бетона.

1.3.2. Марка наносится на одной из длинных боковых поверхностей панелей несмываемой краской.

2. Разделы „Правила приемки", „Методы контроля", „Транспортирование и хранение" и "Гарантии поставщика" см. ТУ 69-203-82.

Привязан:

Инв. №

2. Указания по привязке

2.1. В настоящем выпуске разработаны чертежи изделий для следующих вариантов:

1 - $t^н$=-20°С толщина панелей δ= 300 мм.

2 - $t^н$=-30°С толщина панелей δ= 400 мм.

2.2. При привязке проекта заполняются неоговоренные переменные данные по геометрическим размерам и массам изделий на чертежах и в таблицах. Ненужные графы в таблицах вычеркиваются.

2.3 Неоговоренные размеры длины и толщины в маркировке изделий заполняются при привязке проекта в соответствии с указаниями п. 1.3 технических условий.

Привязан:

Инв. №

801-2-55.85-КЖИ 2.1 - ТУ

Лист 4

20789-03 8 Формат А4

Формат	Зона	Поз.	Обозначение	Наименование	Кол. на исполнение КЖИ 2.1-1.0.0 СБ										Примечание
					—	01	02	03	04	05	06	07	08	09	
				Документация											
А4			КЖИ 2.1 — ТУ	Технические условия											
А4			КЖИ 2.1 -1.0.0 СБ	Сборочный чертеж											
А4			КЖИ 2.1 — РС	Ведомость расхода стали											
				Сборочные единицы											
А4		1	КЖИ 2.1-0.1.0	Каркас пространственный КП-1	1	1									
			-01	Каркас пространственный КП-2			1	1							
			-02	Каркас пространственный КП-3								1			
			-03	Каркас пространственный КП-4					1	1					
			-04	Каркас пространственный КП 5									1		
			-05	Каркас пространственный КП6							1				
			-06	Каркас пространственный КП 7										1	
А3		2	1.832.1-9 Вып. 2	Изделие закладное М1	4	4	5	5	6	6	6	6	8	8	
А4		3	1.400-15 Вып. 1	Изделие закладное МН526			1	1			1	1			
А4			1.400-15 Вып. 1	Изделие закладное МН111-5					2	2					

20789-03 9

Привязан:

Инв. №

Нач. отд.	Гомзяков		XII.84
Гл. кон. отд.	Теляковский		XII.84
Н. контр.	Юдин		
Гл. спец.	Юдин		
Рук. гр.	Копнулина		
Ст. инж.	Захарова		

801-2-55.85- КЖИ 2.1-1.0.0

Панель стеновая ПСДТ (ПСДТ18.38....Т; 4ПСДТ18.60....-Т)

Стадия	Лист	Листов
Р	1	2

ГИПРОНИСЕЛЬХОЗ

Формат	Зона	Поз.	Обозначение	Наименование	Кол. на исполнение КЖИ 2.1-1.0.0 СБ										Примечание.
					—	01	02	03	04	05	06	07	08	09	
				Детали											
				Доска $\frac{150\times5\ ГОСТ24454-80}{сосна\ или\ ель\ \varphi\leq20\%}$											
Б4		4		$\ell=1194$							2				
В4		5		$\ell=765$							2				
				Материалы											
		6		Цементно-песчаный											
				раствор М100	0,13	0,13	0,18	0,18	0,17	0,17	0,18	0,20	0,21	0,20	$м^3$
		7		Теплоизоляционный слой	1,48	1,48	2,05	2,05	1,90	1,90	2,27	2,27	2,41	2,17	Вар. 1 $м^3$
				Теплоизоляционный слой	2,12	2,12	2,91	2,91	2,72	2,72	2,95	3,26	3,46	3,25	Вар. 2 $м^3$
		8		Изолирующий слой	0,32	0,32	0,44	0,44	0,41	0,41	0,45	0,49	0,49	0,49	$м^3$

Привязан:

Инв. №

Лист 2

Рис. 1

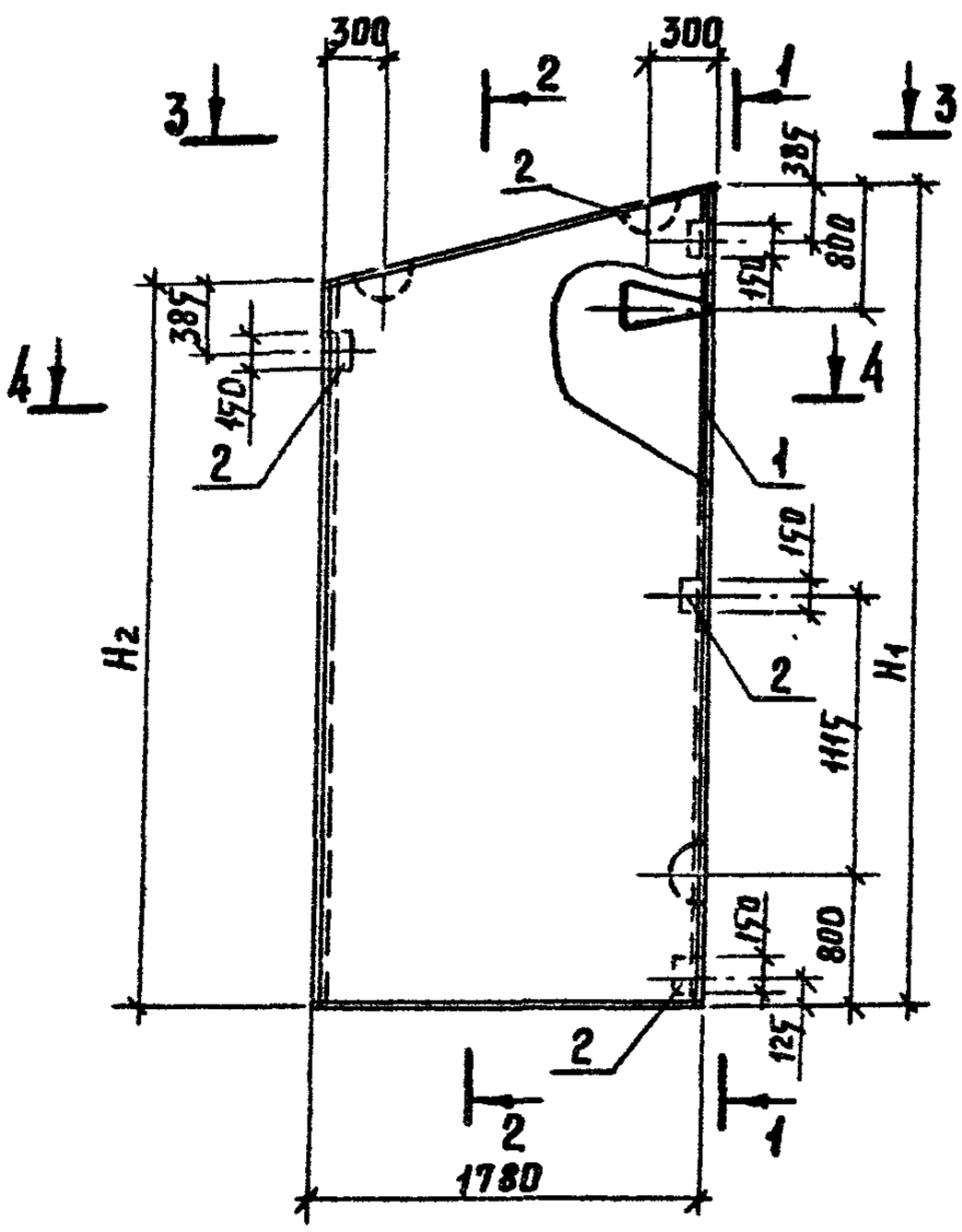

1-1

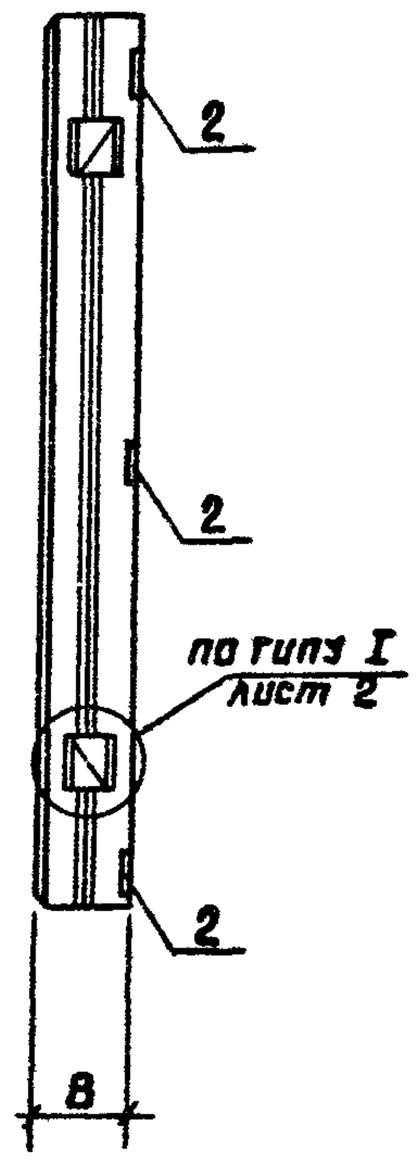

2-2

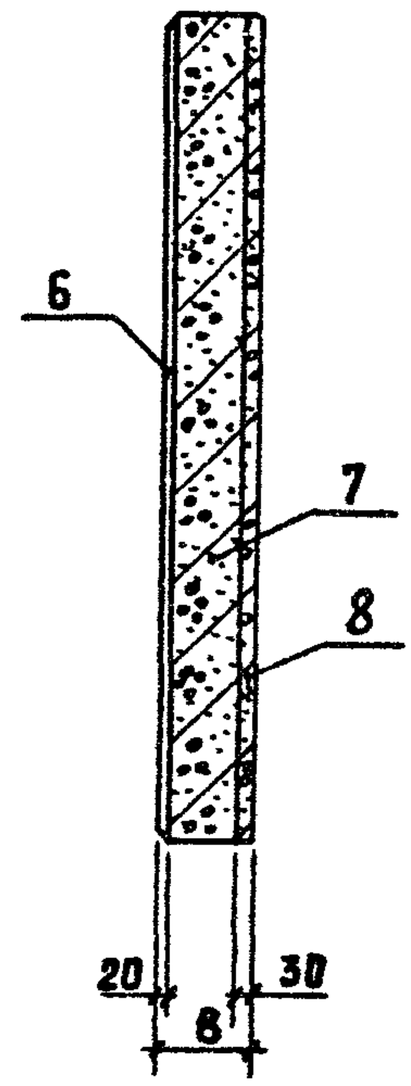

3-3

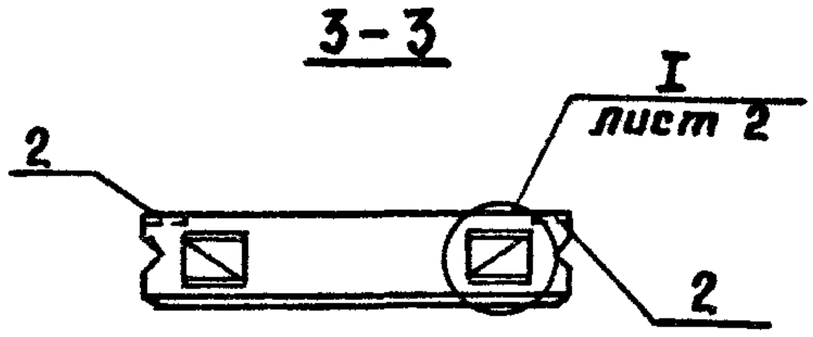

4-4

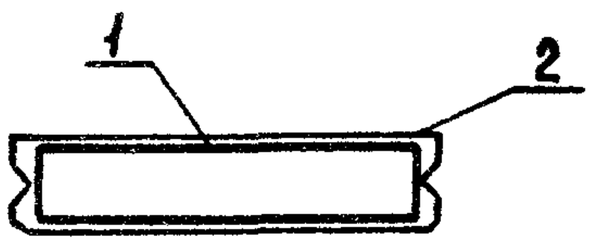

Привязан:

Инв. №

801-2-55.85- КЖИ 2.1-1.0.0.СБ

Нач. отд.	Гомзяков		XII.84
Гл. кон. отд.	Теляковский		XII.84
Н. контр.	Юдин		
Гл. спец.	Юдин		
Рук. груп.	Капнулина		
Инженер	Солоухин		
Ст. инж.	Захарова		

Панель стеновая ПСДТ
(ПСДТ 18.38...-Т...4ПСДТ 18.60...-Т)
Сборочный чертеж

Стадия	Масса	Масштаб
Р	см. табл. лист 11	
Лист 1	Листов 11	

ГИПРОНИСЕЛЬХОЗ

20789-03 11 Копировала Потоцкая Формат А4

Рис 2

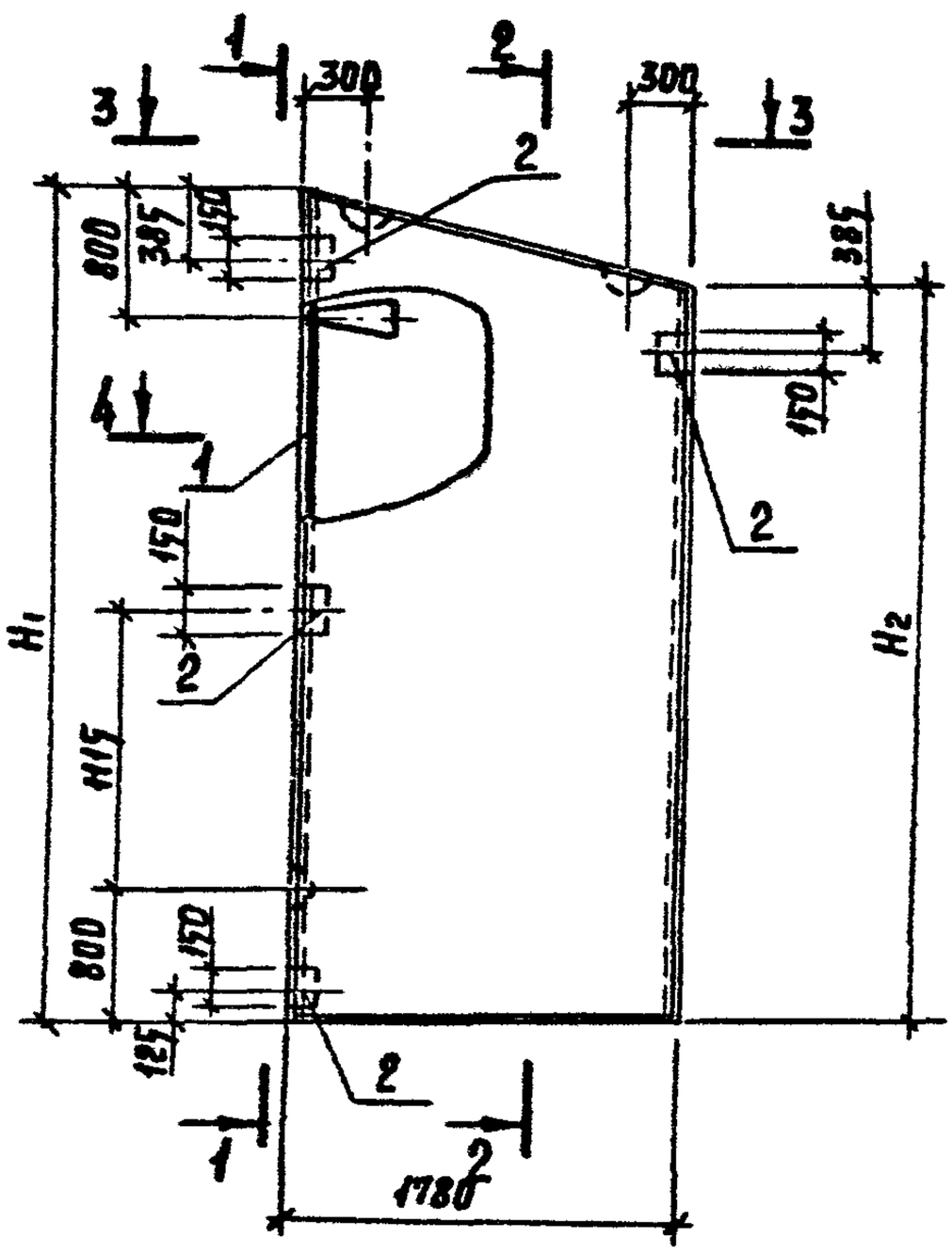

1-1

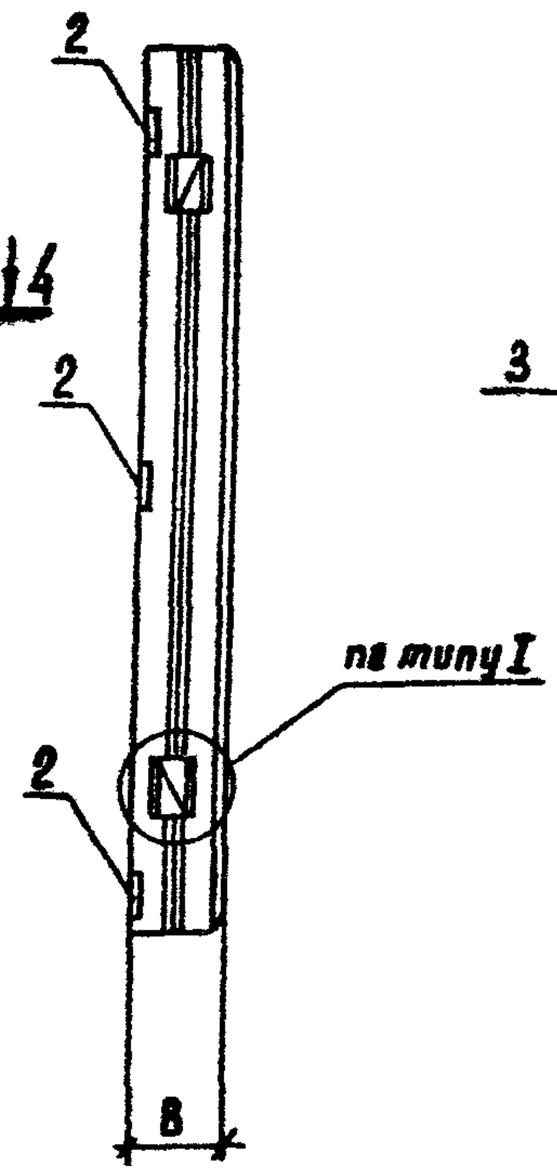

2-2

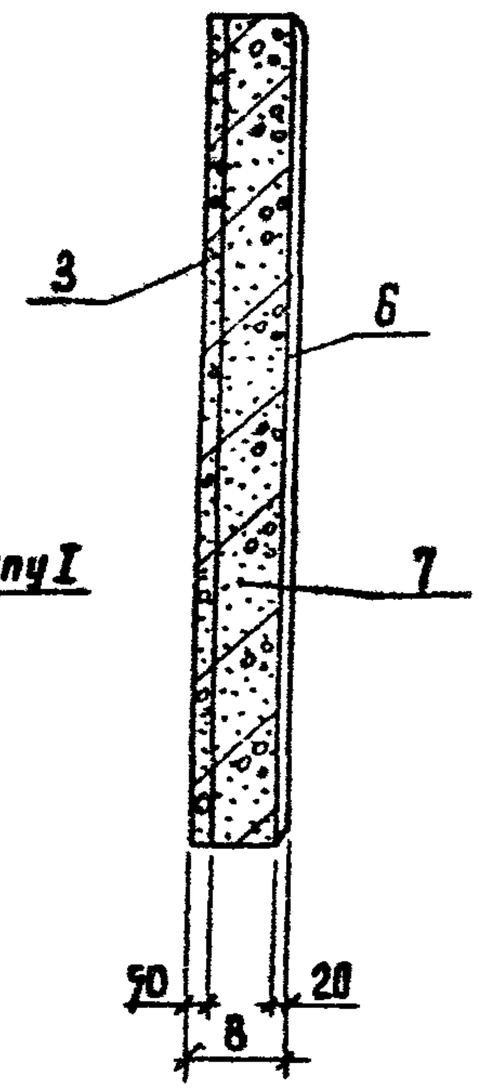

3-3

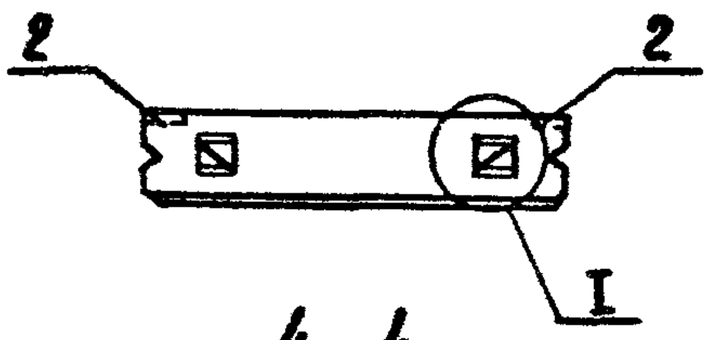

4-4

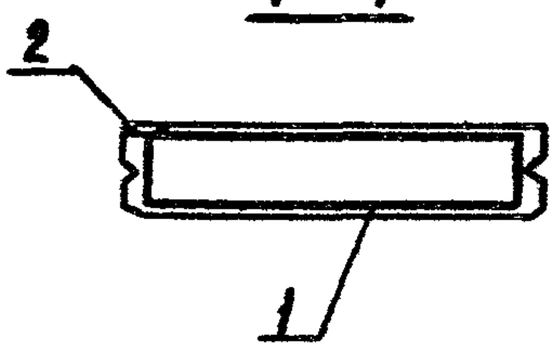

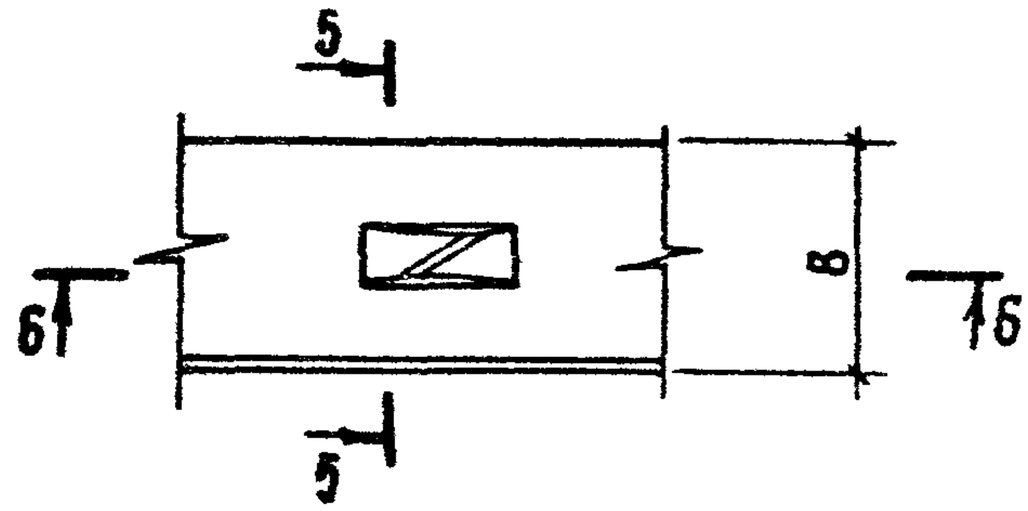

6-6

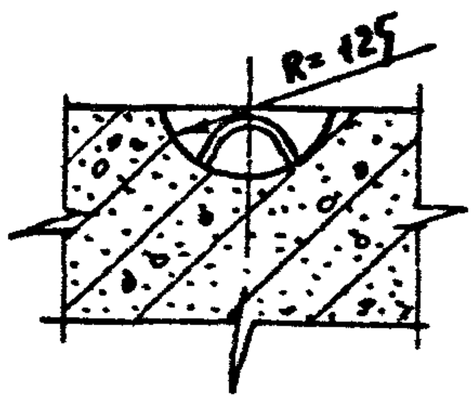

5-5

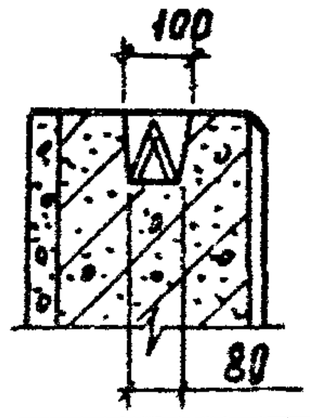

Привязан:

Инв. №			

801-2-55.85- КЖИ 2.1-1.0.0. СБ

2

20789-03 12 Формат А4

Рис. 3

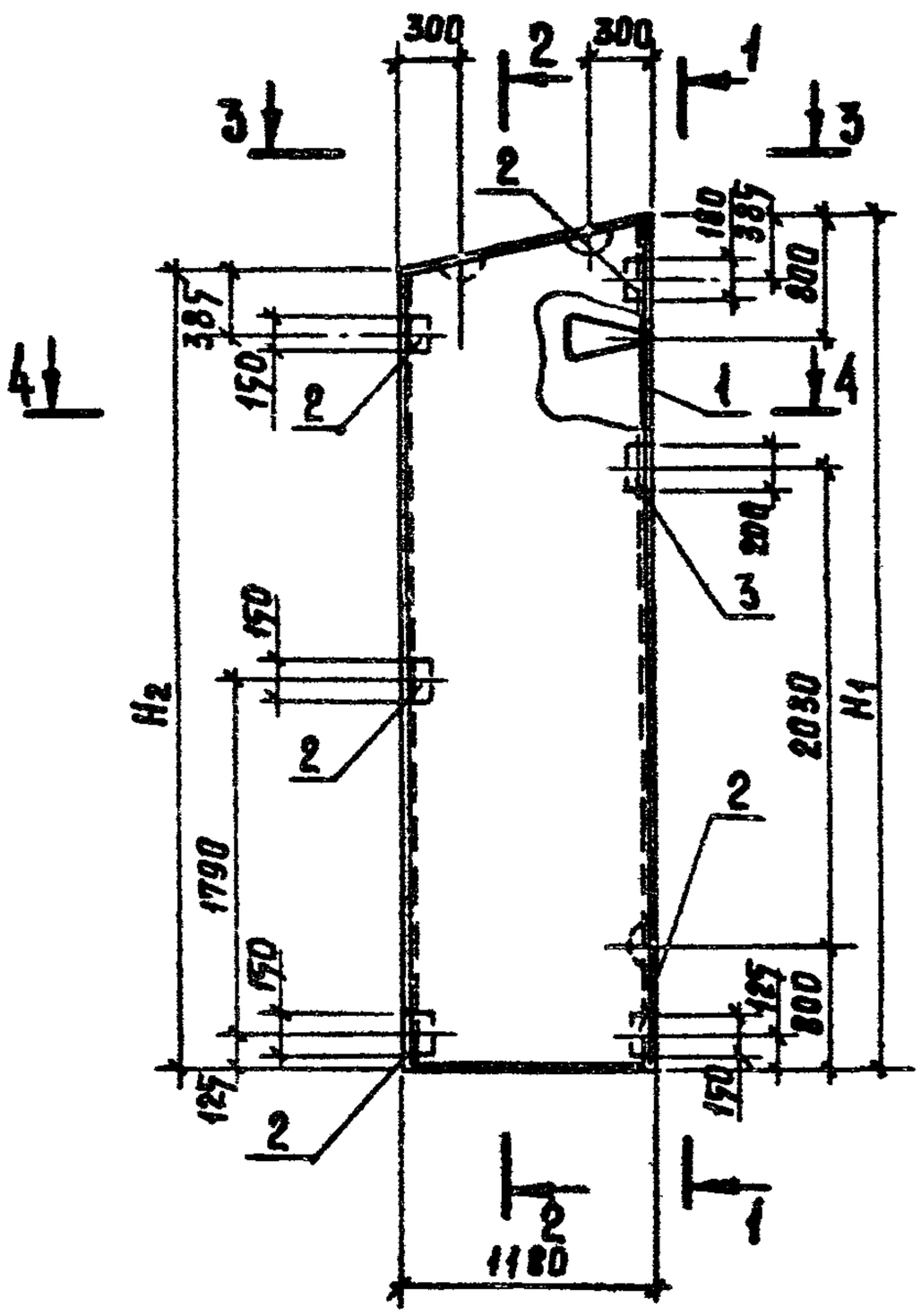

1-1

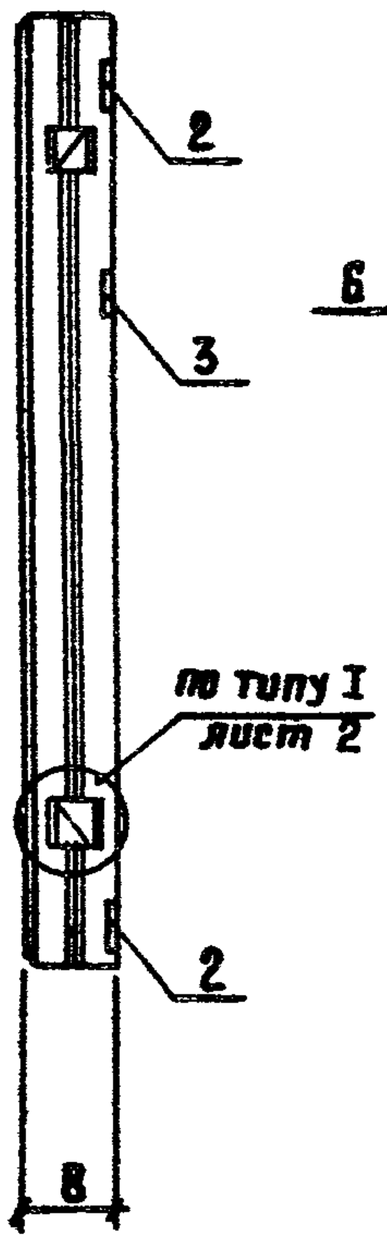

2-2

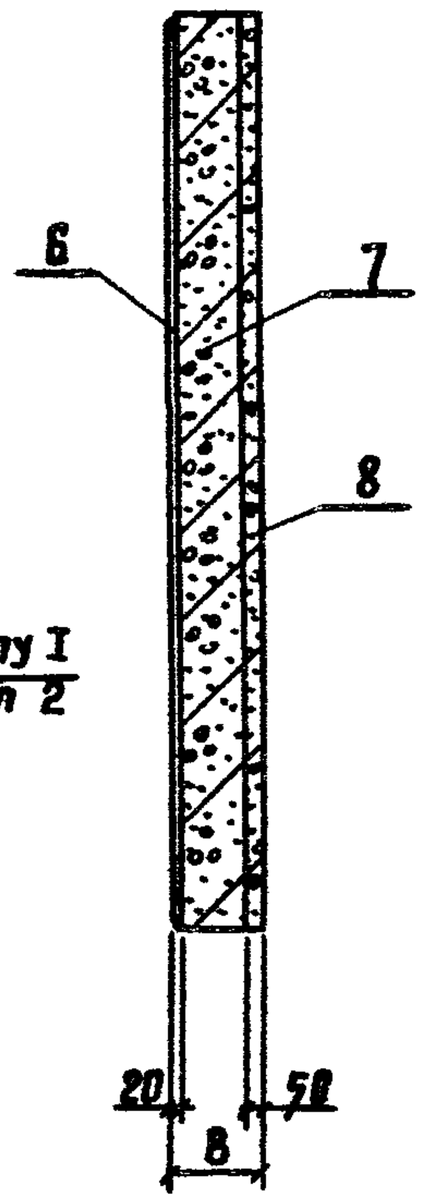

3-3

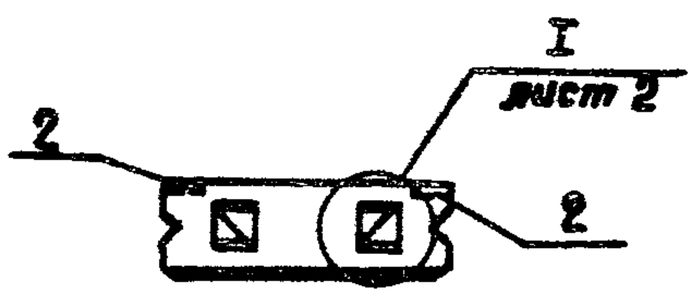

4-4

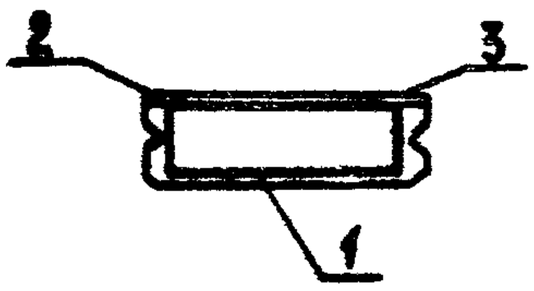

Привязан:

Инв. №

801-2-55.85- КЖИ 2.1 - 1.0.0.СБ

Лист 3

Рис.4

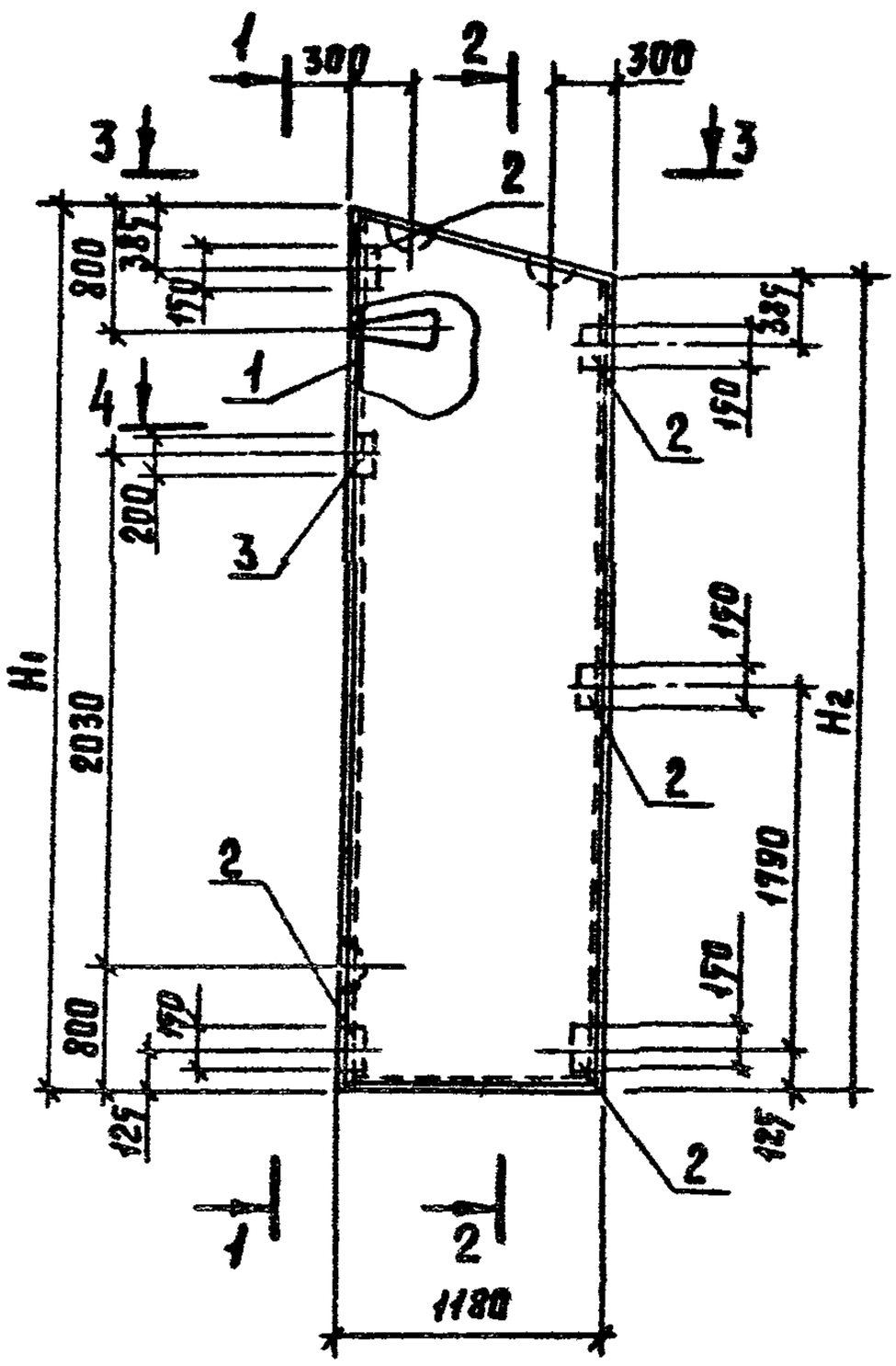

1-1

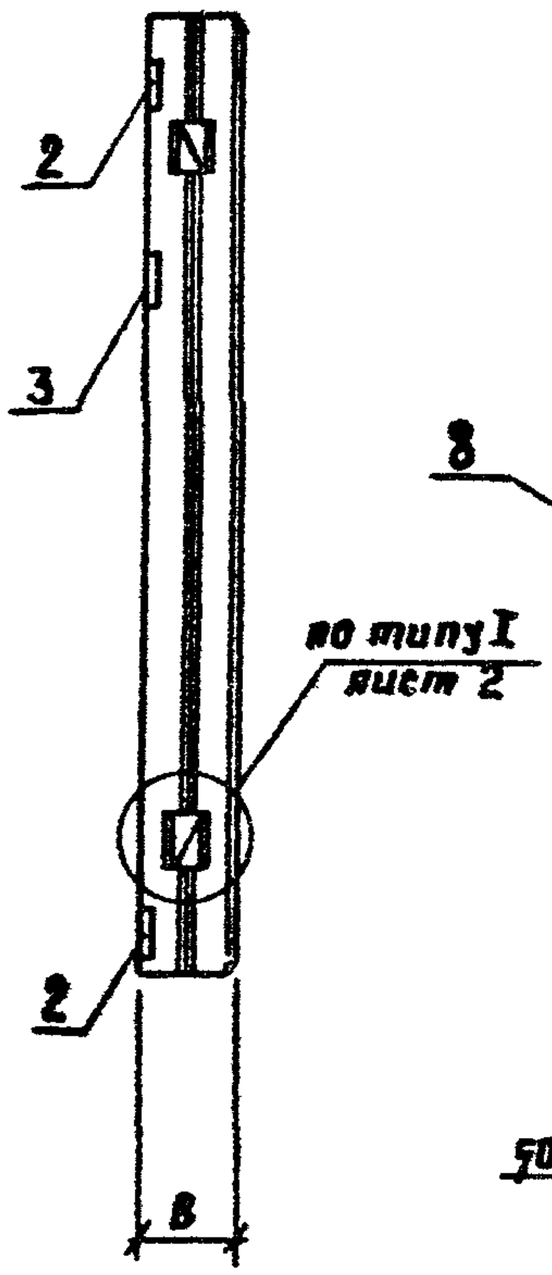

2-2

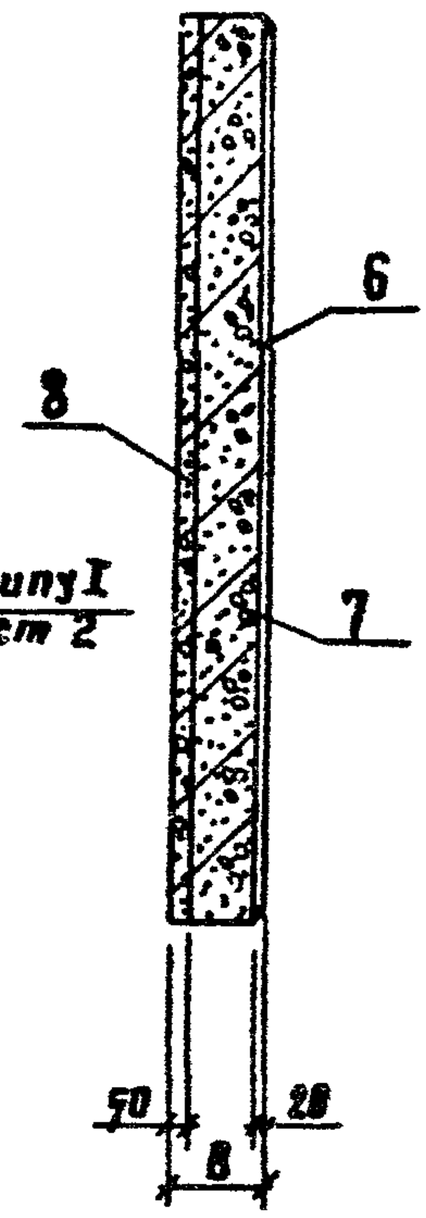

3-3

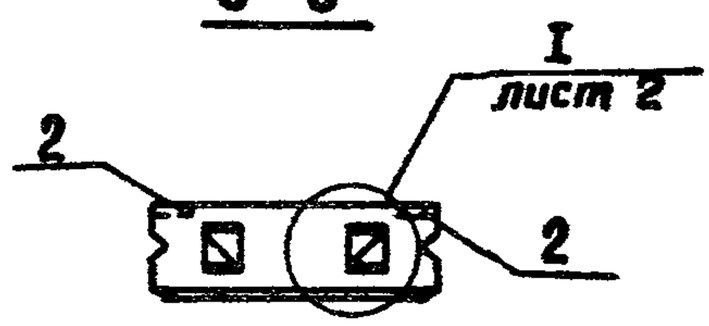

4-4

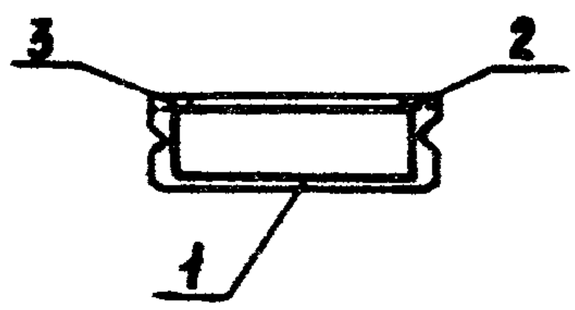

Привязан:

Инв. №

801-2-55.85-КЖИ 2.1-1.0.0.СБ

Лист 4

20789-03 14

Формат А4

Рис. 5

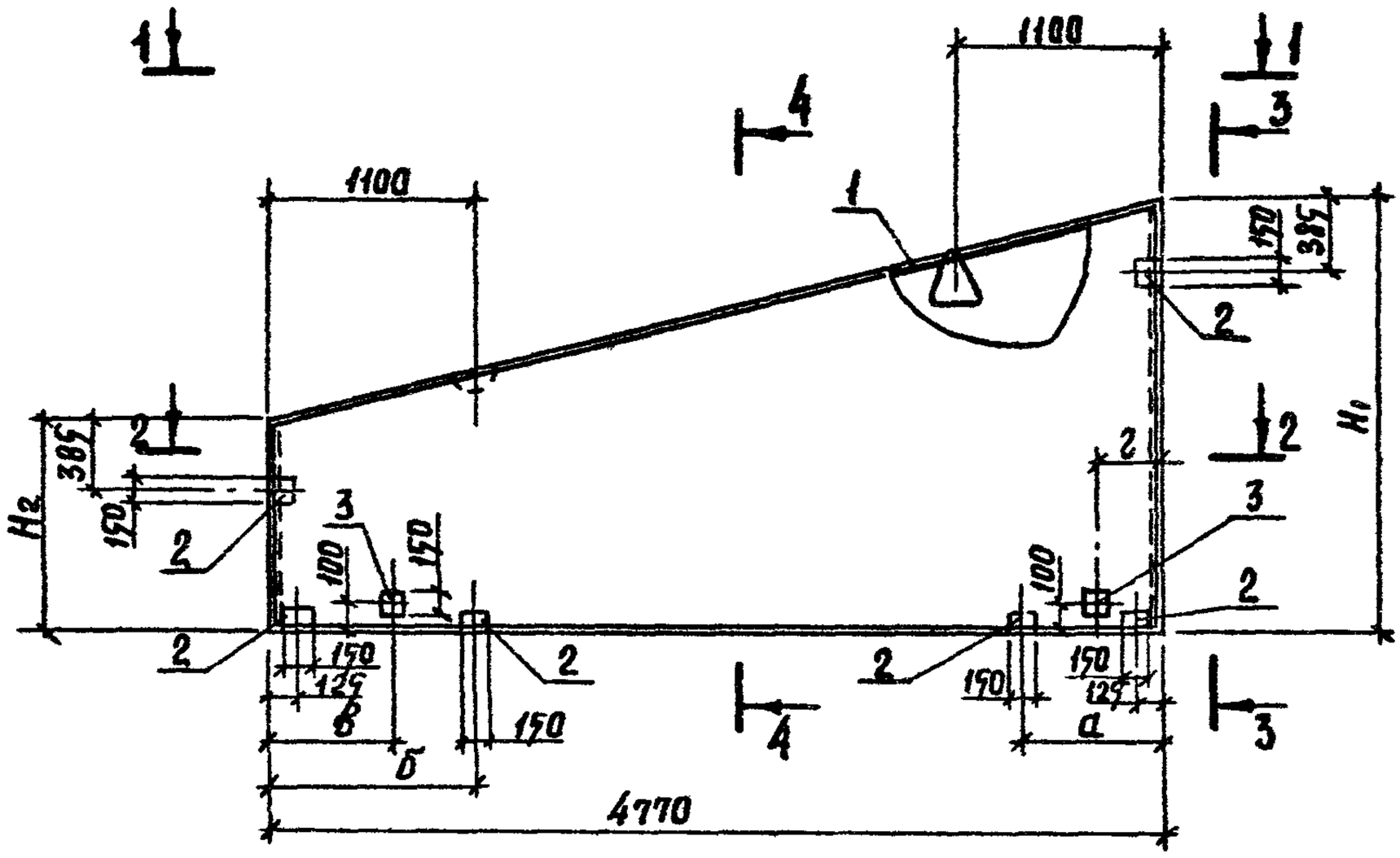

1-1

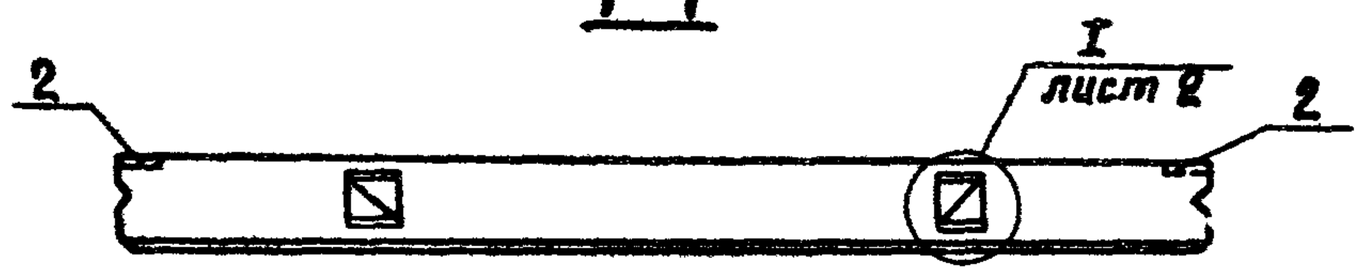

2-2

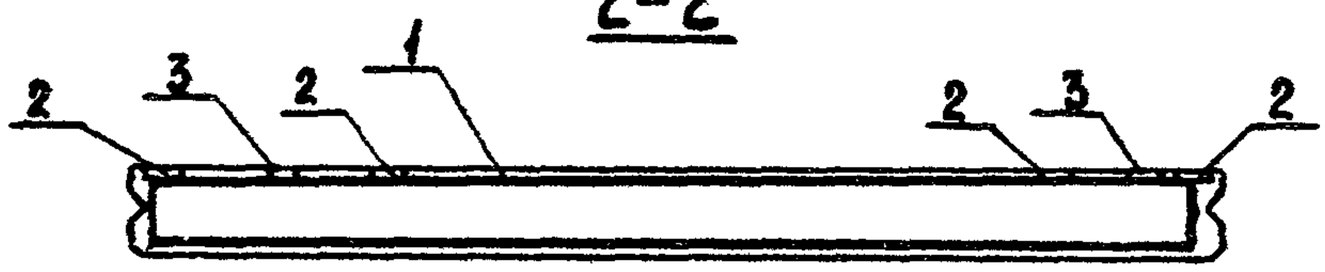

3-3

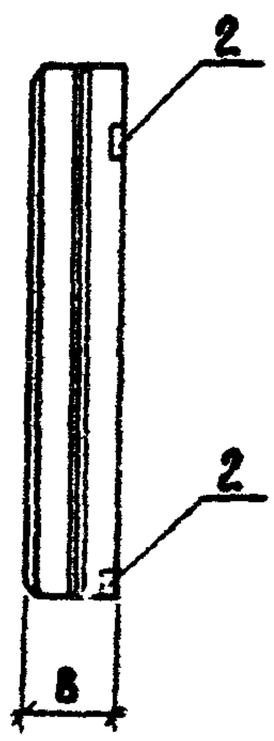

4-4

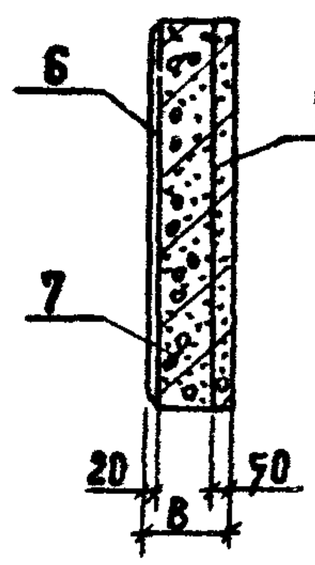

Привязан:

Инв. №

801-2-55.85- КЖИ 2.1-1.0.0.СБ

Лист 5

20789-03 15

Формат А4

Рис. 6

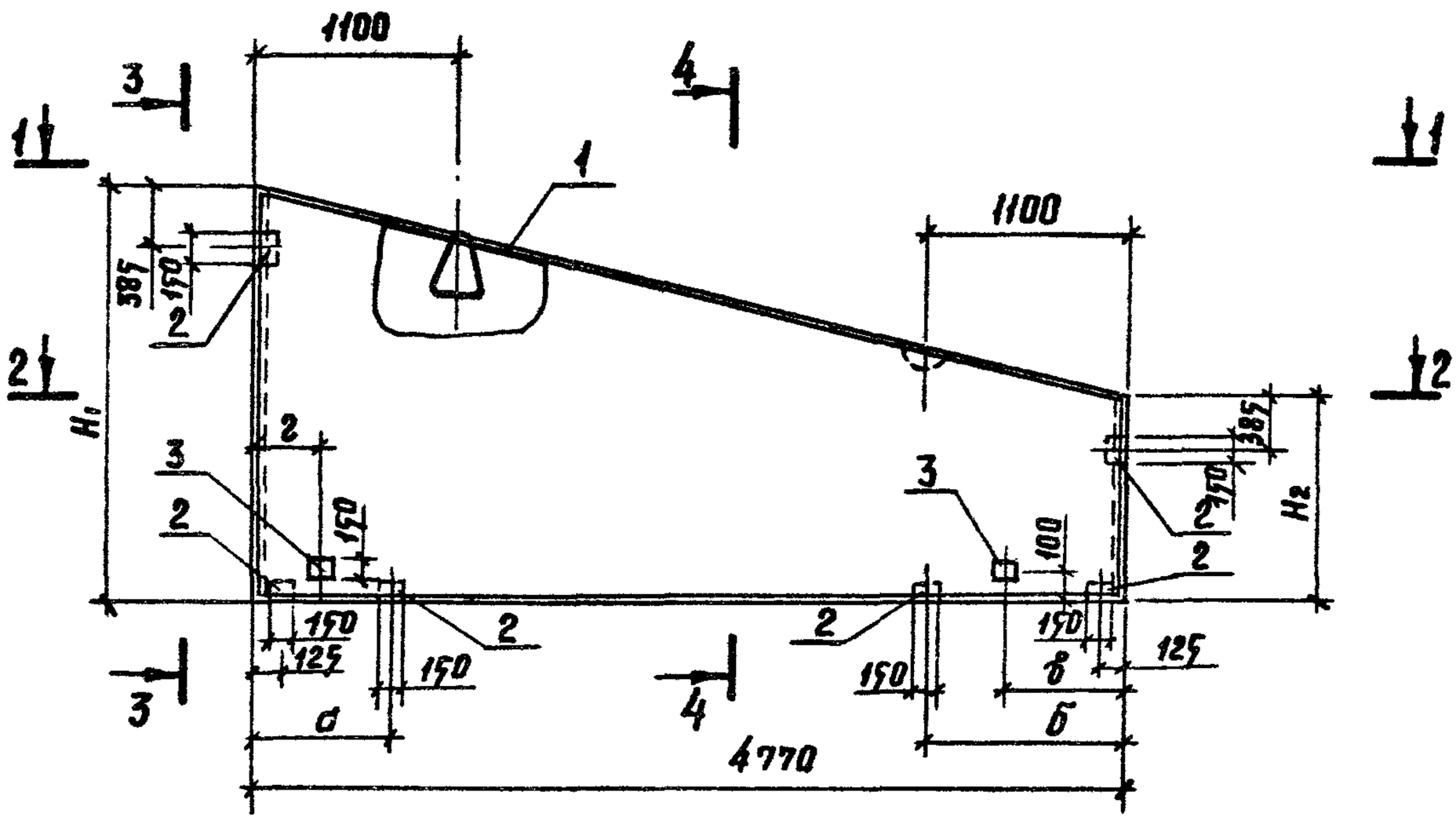

1-1

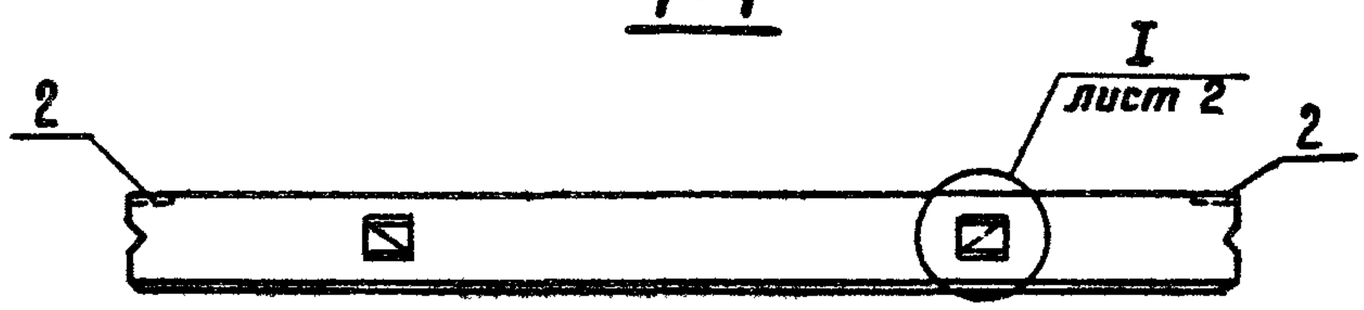

2-2

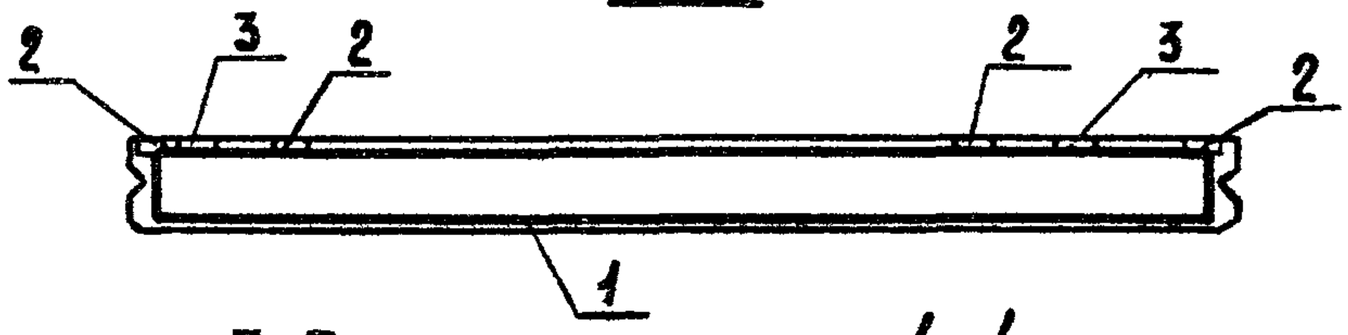

3-3

4-4

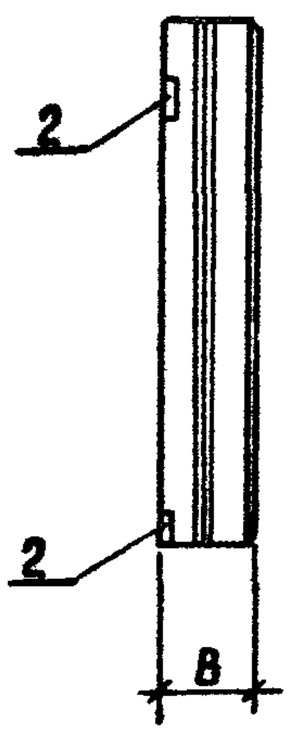

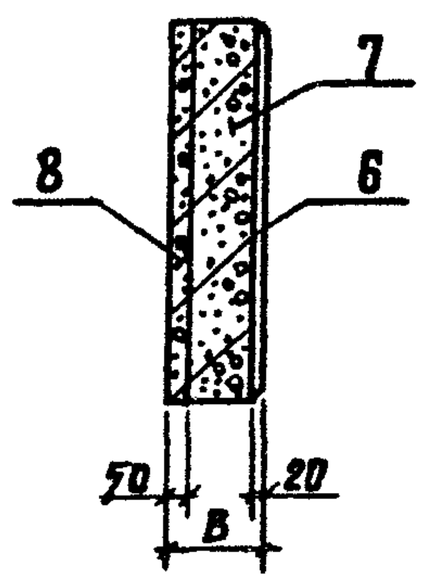

Привязан:

Инв. №

801-2-55.85- КЖИ 2.1-1.0.0. СБ

Лист 6

20789-03 16 Формат А4

Рис.7

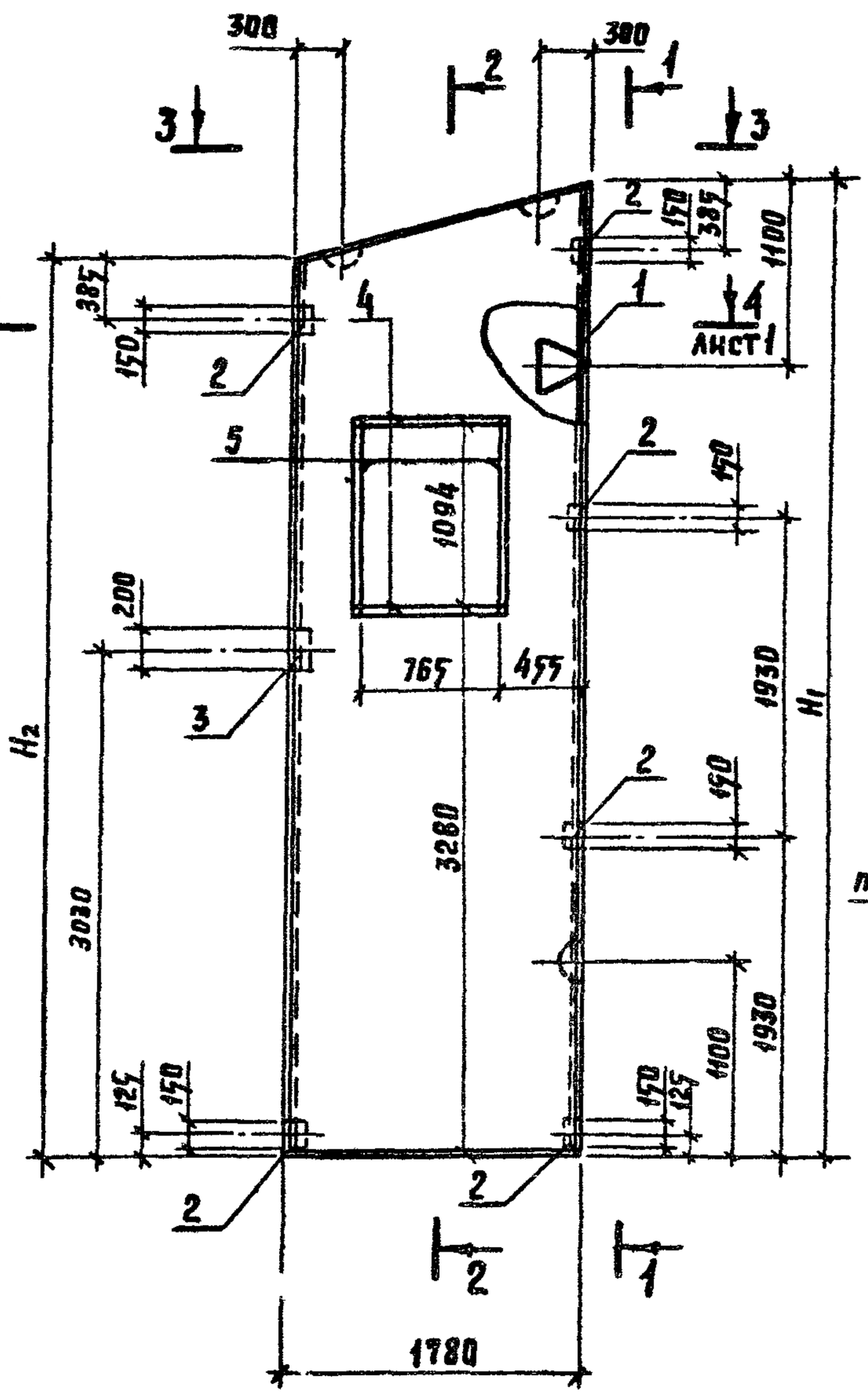

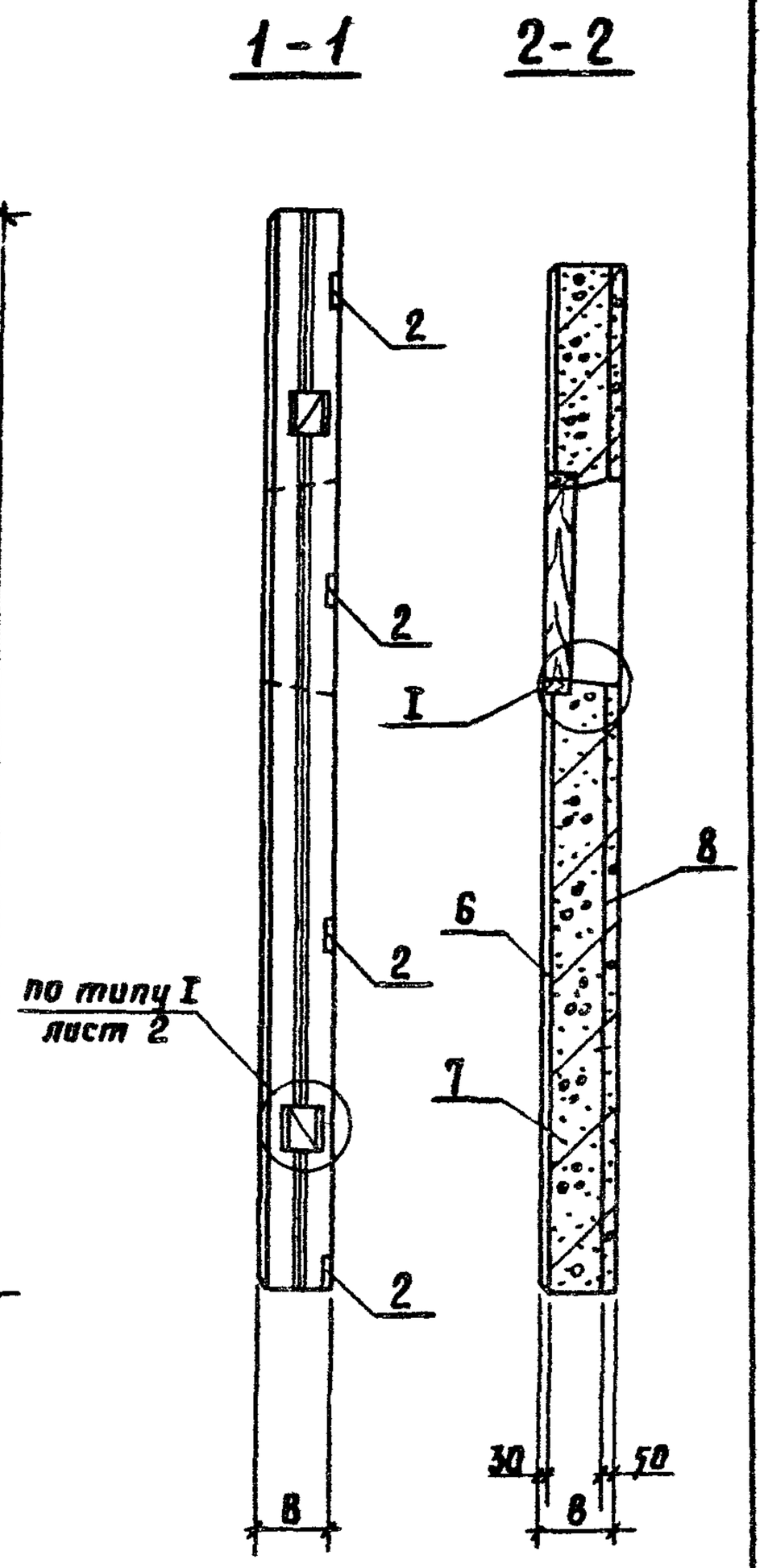

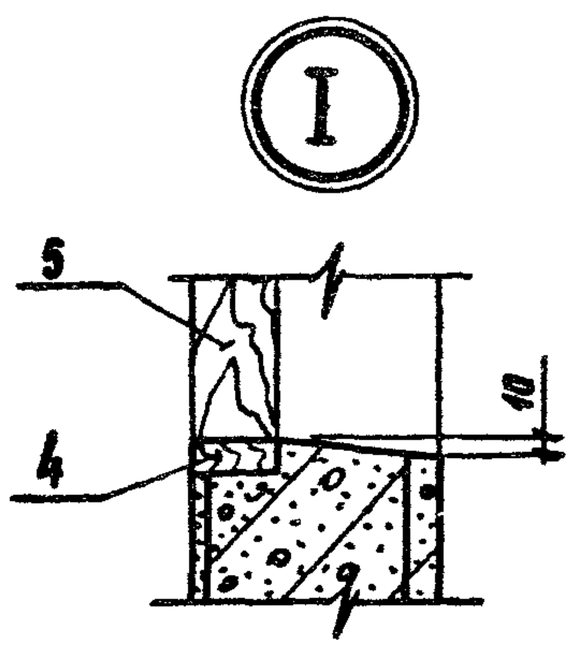

Привязан:

Инв. №			

801-2-55.85- КЖИ 2.1-1.0.0 СБ

Лист 7

20789-03 17 Формат А4

Рис. 8

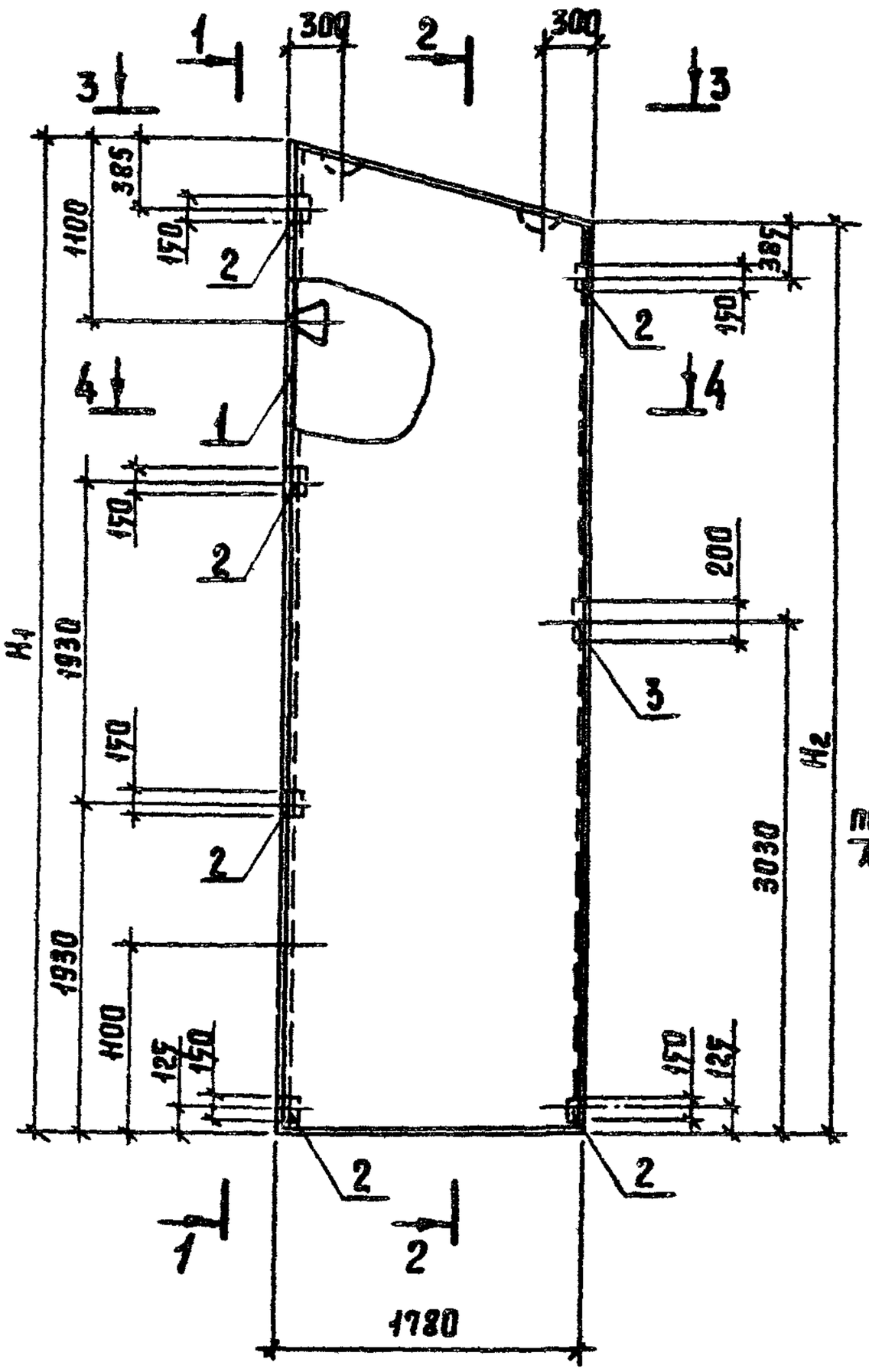

1-1

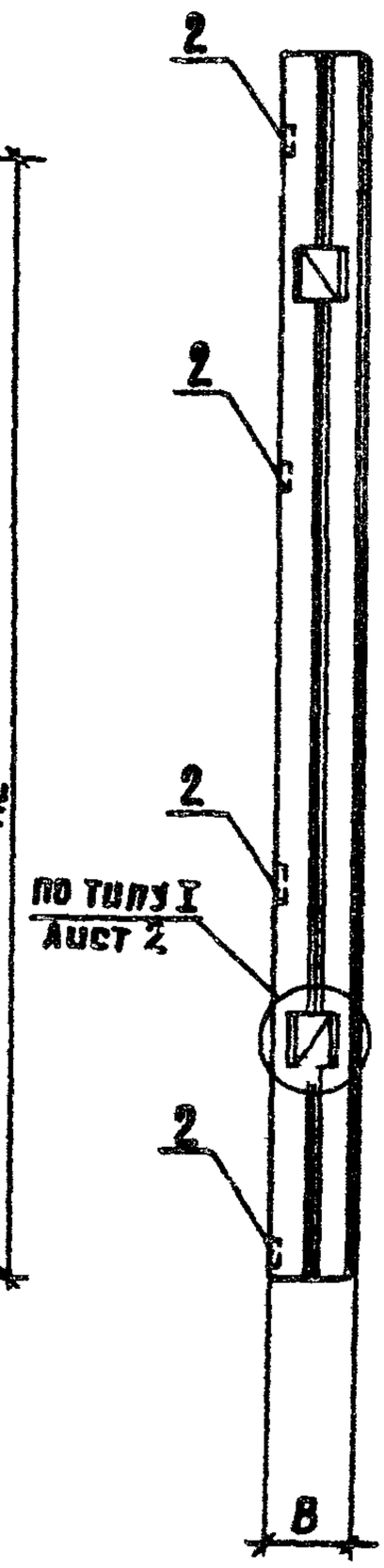

2-2

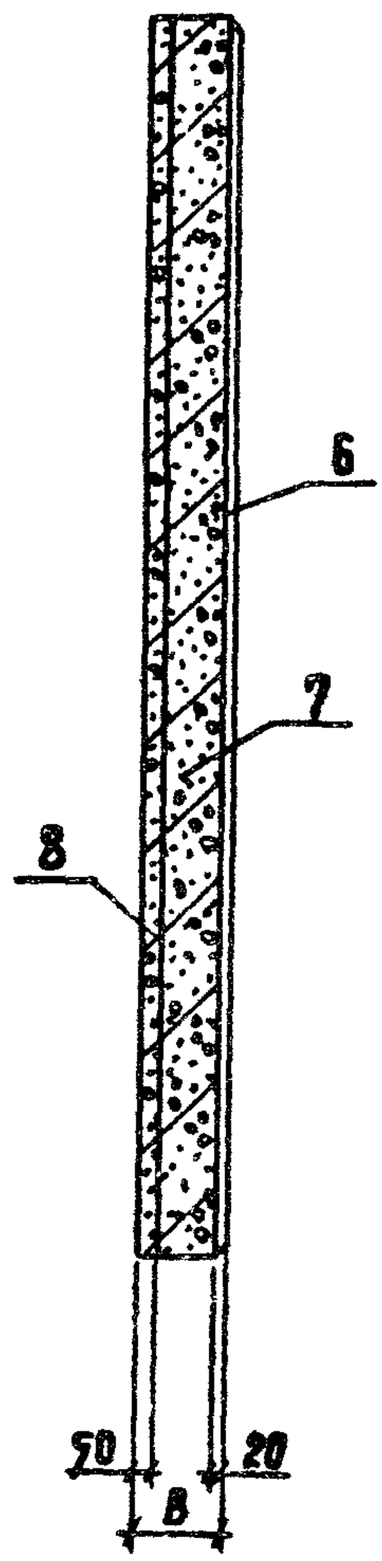

3-3

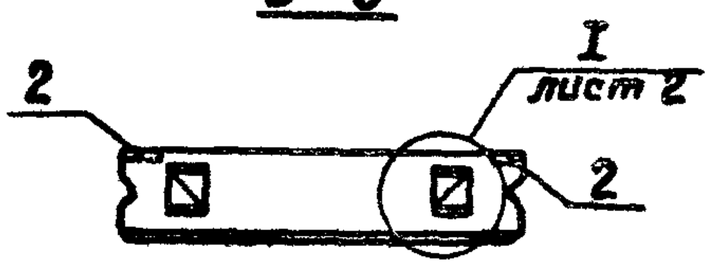

4-4

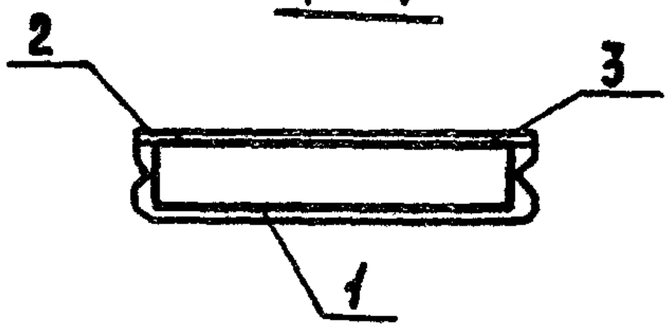

Привязан:

Инв.№

801-2-55.85-КЖИ 2.1-1.0.0. СБ

Лист 8

20789-03 18

Формат А4

Рис. 9

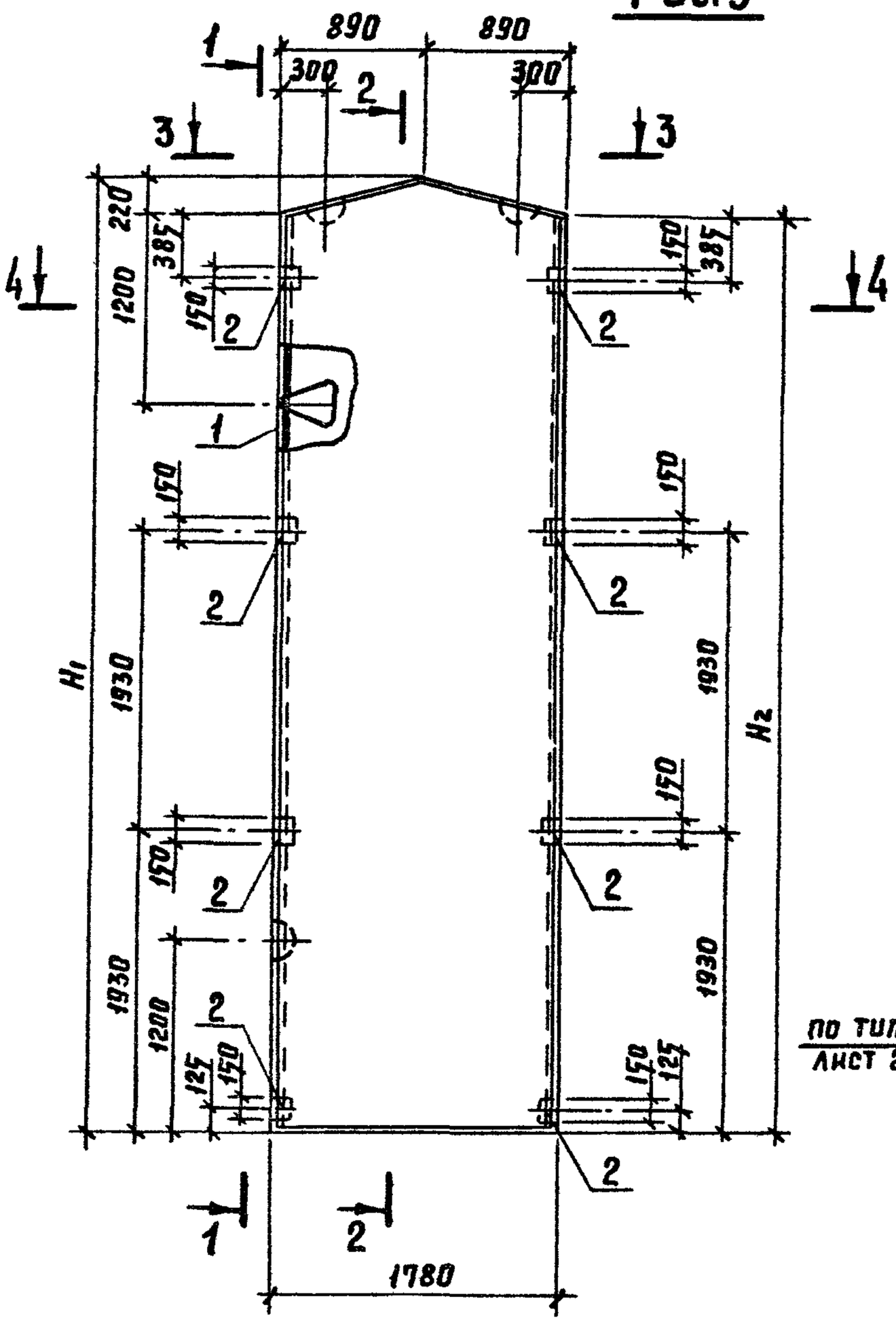

1-1

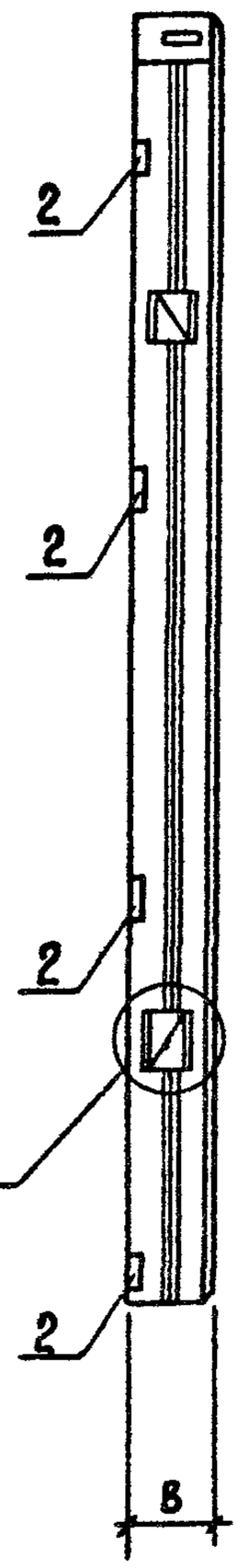

2-2

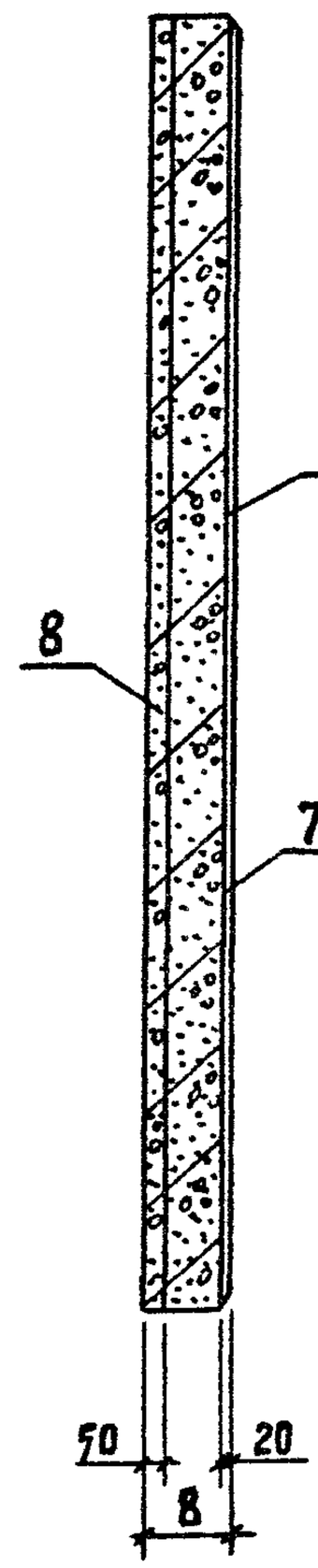

3-3

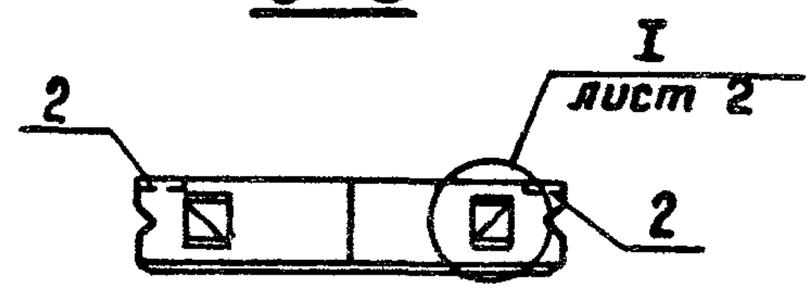

4-4

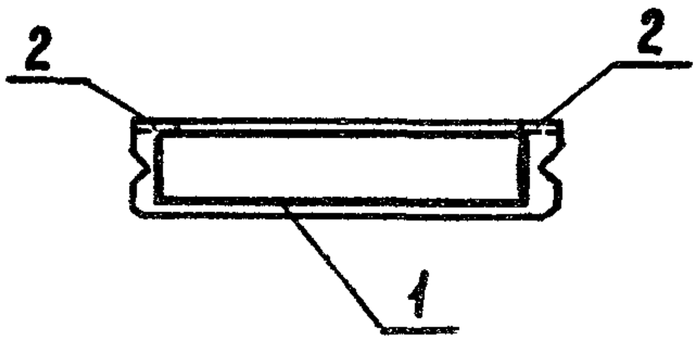

Привязан:

Инв. №

801-2-55.85-КЖИ 2.1-1.0.0.СБ

Лист 9

Формат А4

20789-03 19

Рис. 10

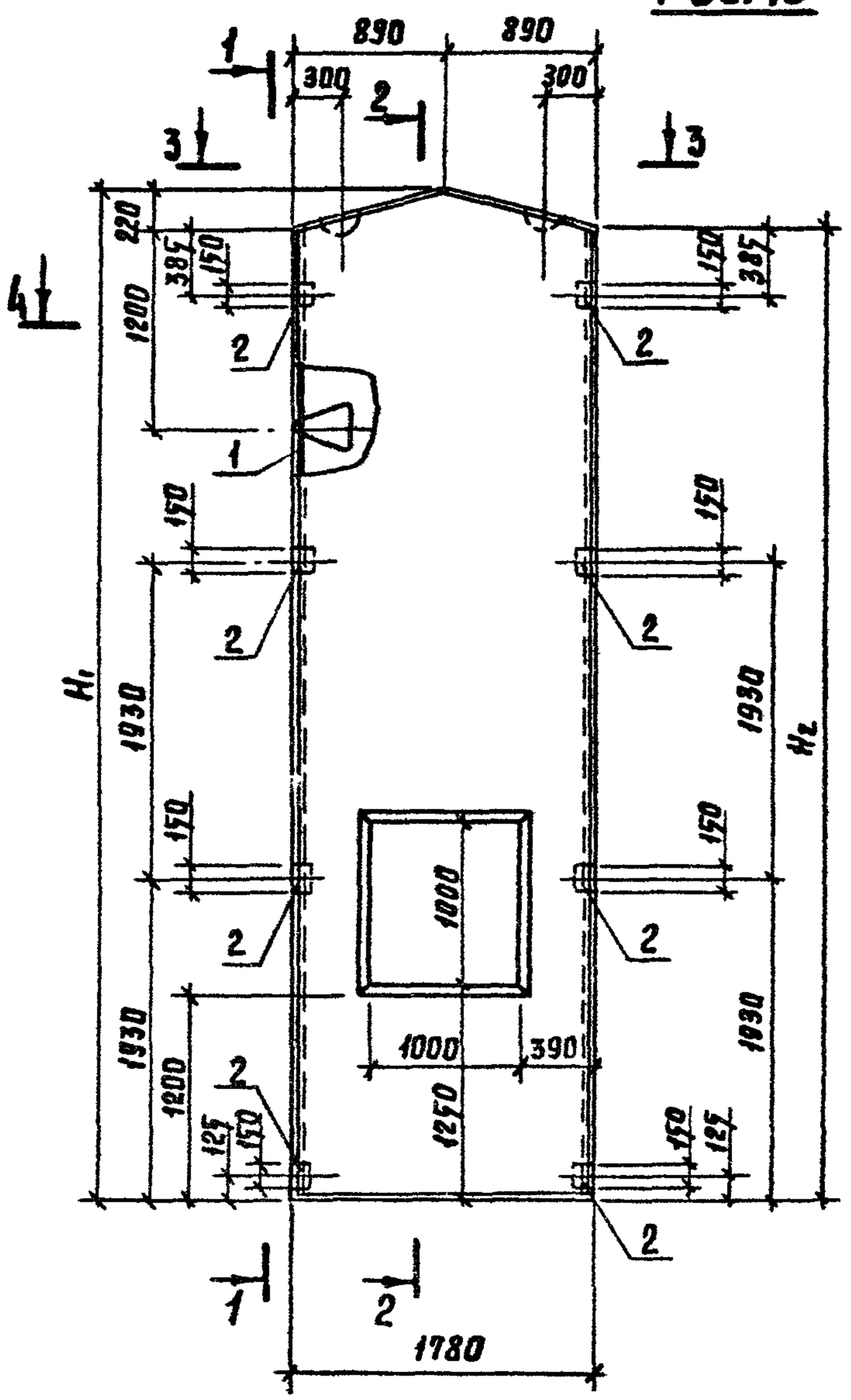

1-1

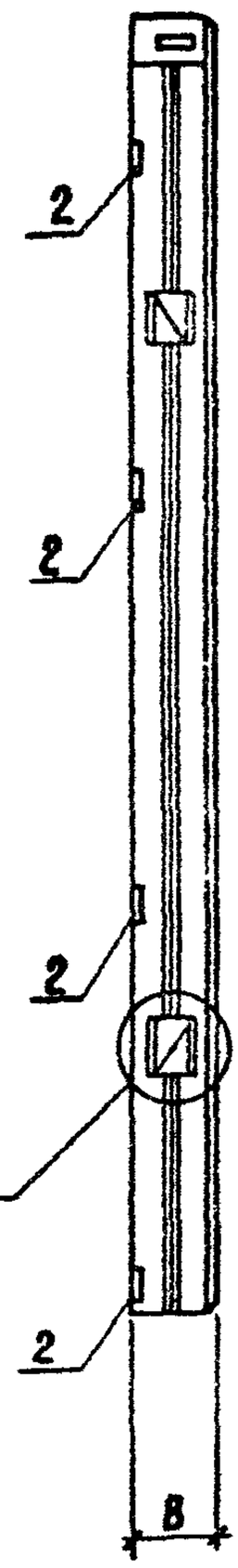

2-2

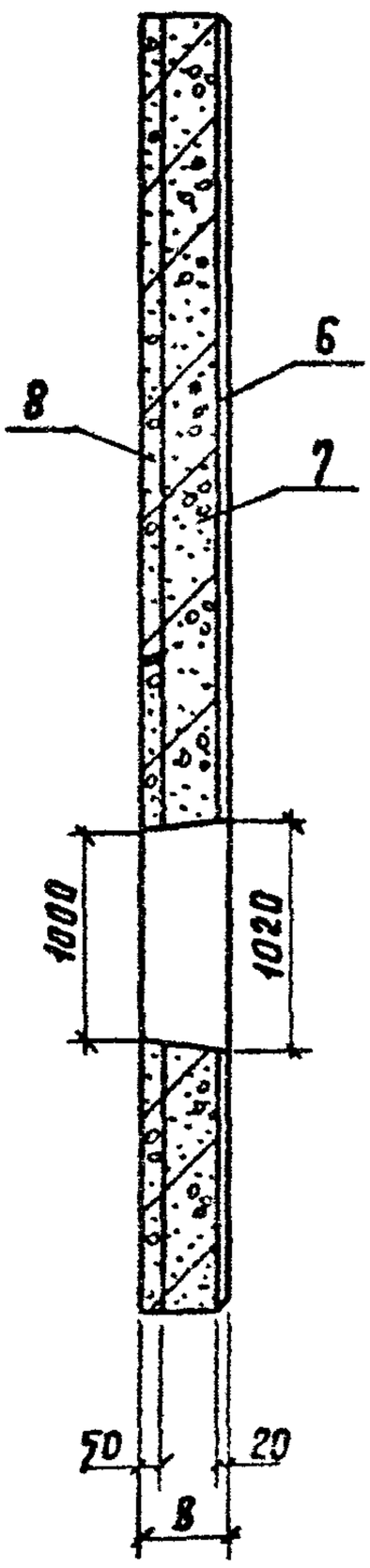

3-3

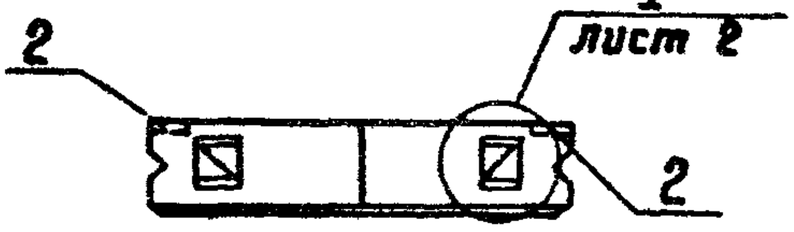

4-4

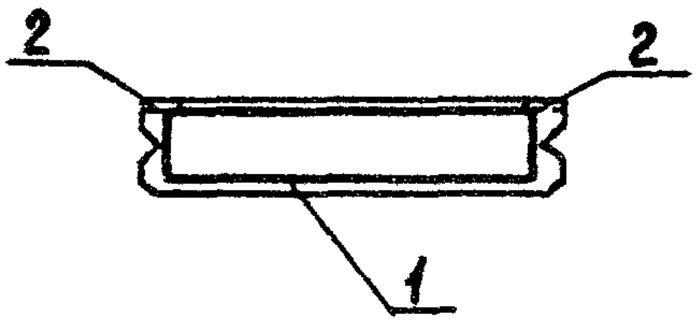

Привязан:

Инв. №			

801-2-55.85- КЖИ 2.1-1.0.0.СБ

Лист 10

20789-03 20

Формат А4

Обозначение	Марка	Рис.	Размеры, мм.									
			В			H_1			H_2		d	
			Варианты									
			1	2		1	2		1	2	1	2
КЖИ 2.1-1.0.0	ПСДТ 18.38. ... .-Т	1	300	400		3810	3830		3360	3380		
-01	ПСДТ 18.38. ... -Т-Н	2										
-02	ПСДТ 12.41. ... .-Т	3				4110	4130		3810	3830		
-03	ПСДТ 12.41. ... .-Т-Н	4										
-04	ПСДТ 48.23. ... -Т	5				2310	2330		1110	1130	755 (455)	755 (455)
-05	ПСДТ 48.23. ... .-Т-Н	6										
-06	4ПСДТ 18.58. ... .-Т	7				5760	5780		5310	5330		
-07	ПСДТ 18.58. ... .-Т-Н	8										
-08	ПСДТ 18.60. ... .-Т	9				5980	6000		5760	5780		
-09	4ПСДТ 18.60. ... .-Т	10										

Размеры, мм						Масса кг		Примечание
б		в		г				
Варианты								
1	2	1	2	1	2	1	2	
						2410	2980	
						3270	4070	
755 (1055)	755 (1055)	655	655	455 (75)	455 (75)	3780	4610	
						3080	3820	
						3910	4860	

Размеры в скобках даны для здания с рамным каркасом.

Привязан:

Инв. №

801-2-55.85- КЖИ 2.1-1.0.0 СБ

Лист 11

20789-03 21

Формат	Зона	Поз.	Обозначение	Наименование	Кол. на исполнение КЖИ 2.1-2.0.0 СБ										Примечание
					—	01	02	03							
				Документация											
А4			КЖИ 2.1 – ТУ	Технические условия											
А4			КЖИ 2.1 – 2.0.0. СБ	Сборочный чертеж											
А3			1.832.1-9 Вып. 1	Узел II											
А3			1.832.1-9 Вып. 1	Узел VI											
А4			КЖИ 2.1 – РС	Ведомость расхода стали											
				Сборочные единицы											
А4		1	КЖИ 2.2 – 0.2.0	Каркас пространственный КП 8	1										Вар. 1
А4			КЖИ 2.2 – 0.2.0	Каркас пространственный КП8Н		1									Вар. 1
А3		2	1.832.1-9 Вып. 2	Петля для подъема ПМ12-3			1	1							
А4		3	1.400-15 Вып. 1	Изделие закладное МН539	2	2	2	2							
				Детали											
Б4		4		Брусок $\frac{100\times60\ ГОСТ\ 24454-80}{сосна\ или\ ель\ \varphi\leq20\%\ \ \ell=1180}$											
					1	1	1	1							0,006 м³

20789-03 22

Привязан:

Инв. №

Нач. отд.	Гомзяков		XII.84
Гл. кон. отд.	Теляковский		
Н. контр.	Юдин		
Гл. спец.	Юдин		
Рук. груп.	Капнулина		
Инженер	Щеголева		
Ст. инж.	Захарова		

801-2-55.85 – КЖИ 2.1-2.0.0

Панель стеновая ПСД
(ПСД 6.12....-т-у; ПСД 6.12...., т-уп)

Стадия	Лист	Листов
Р	1	2

ГИПРОНИСЕЛЬХОЗ

Формат	Зона	Поз.	Обозначение	Наименование	Кол. на исполнение КЖИ 2.1-2.0.0 СБ										Примечание
					—	01	02	03							
				Материалы											
		5		Цементно-песчаный раствор	0,023	0,023	0,023	0,023							
		6		Теплоизоляционный слой	0,25	0,25									Вар. 1
				Теплоизоляционный слой			0,36	0,36							Вар. 2
		7		Изолирующий слой	0,078	0,078	0,078	0,078							

20789-03 23

Привязан:

Инв. №

801-2-55.85-КЖИ 2.1-2.0.0

Лист 2

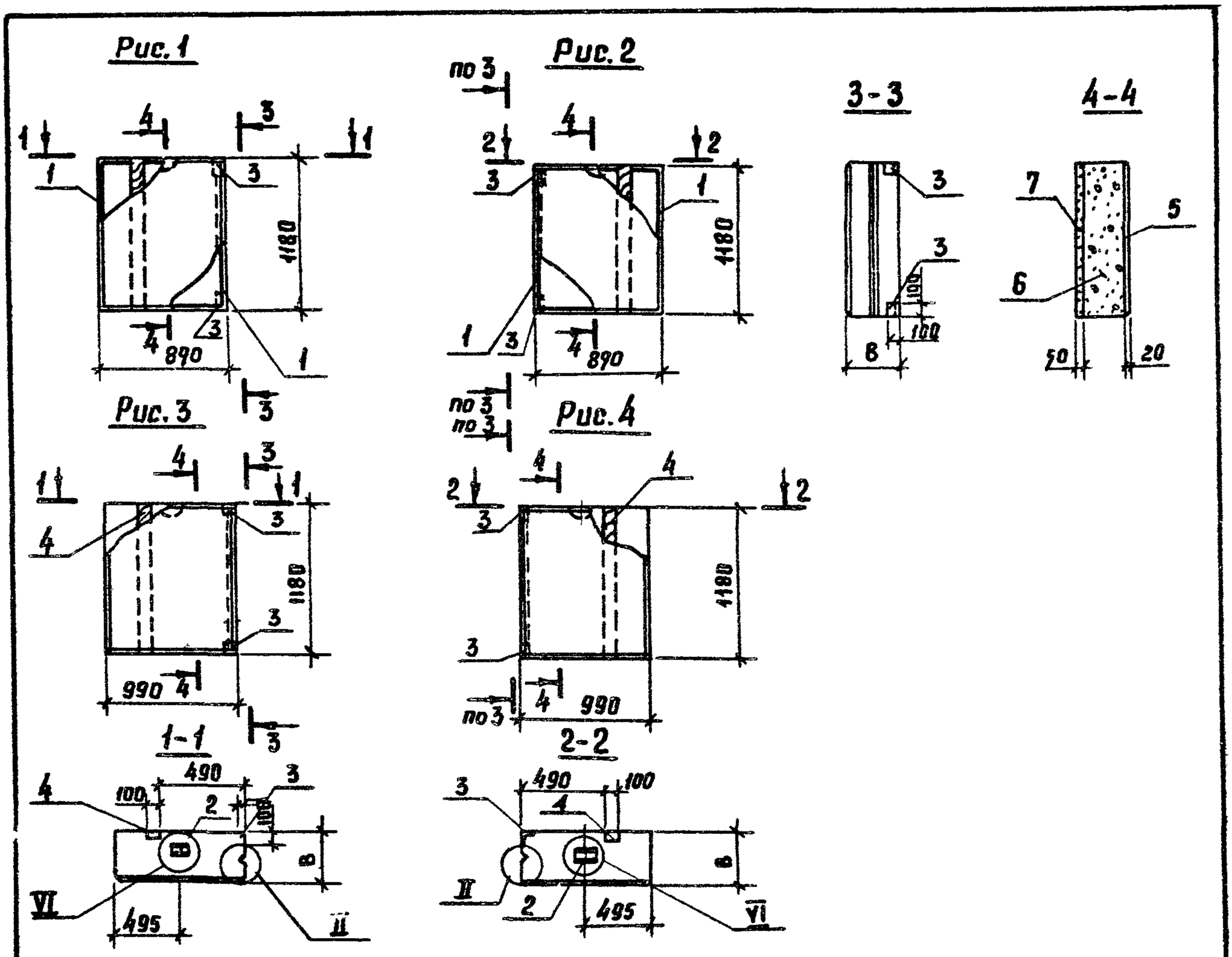

Обозначение	Марка	Рис	Размеры (мм)					Масса (т)		
					В					
			Варианты							
					1	2		1	2	
КЖИ2.1-2.0.0	ПСД6.12.30-Т-У	1			300			0,41		
-01	ПСД6.12.30-Т-УП	2								
-02	ПСД6.12.40-Т-У	3								
-03	ПСД6.12.40-Т-УП	4								

Привязан:

Инв.№

801-2-55.85- КЖИ 2.1-2.0.0. СБ

Нач. отд.	Гомзяков		XII.84
Гл. кон. отд	Теляковский		XII.84
Н. контр.	Юдин		
Гл. спец.	Юдин		
Рук. гр.	Каппулина		
Инженер	Щеголева		
Ст. инж.	Захарова		

Панель стеновая ПСД (ПСД 6.12....-Т-У; ПСД 6.12....-Т-УП)

Стадия	Масса	Масштаб
Р	см. табл.	1:50
Лист	Листов 1	

ГИПРОНИСЕЛЬХОЗ

20789-03 24 Копировала Потоцкая Формат А4

Формат	Зона	Поз.	Обозначение	Наименование	Кол. на исполнение КЖИ 2.1-3.0.0.СБ —	01									Примечание
				Документация											
А4			КЖИ 2.1-3.0.0 СБ	Сборочный чертеж											
				Сборочные единицы											
А3		1	1.832.1-9 Вып. 1	Панель стеновая ПСД12.12..-Т	1										
А3		2	1.832.1-9 Вып. 1	Панель стеновая ПСД 6.12...-Т		1									
А3		3	1.400-19 Вып. 1	Изделие закладное МН 539	4	4									

20789-03 25

Привязан:

Инв. №

Нач. отд.	Ромзяков		XII.84
Гл. констр.	Теляковский		XII.84
Н. контр.	Юдин		
Гл. спец.	Юдин		
Рук. гр.	Капнулина		
Инженер	Поздякова		
Ст. инж.	Захарова		

801-2-55.85-КЖИ 2.1-3.0.0.

Панель стеновая ПСД (ПСД 12.12. ... -Т-1 ПСД 6.12. ... -Т-1)

Стадия	Лист	Листов
Р		1

ГИПРОНИСЕЛЬХОЗ

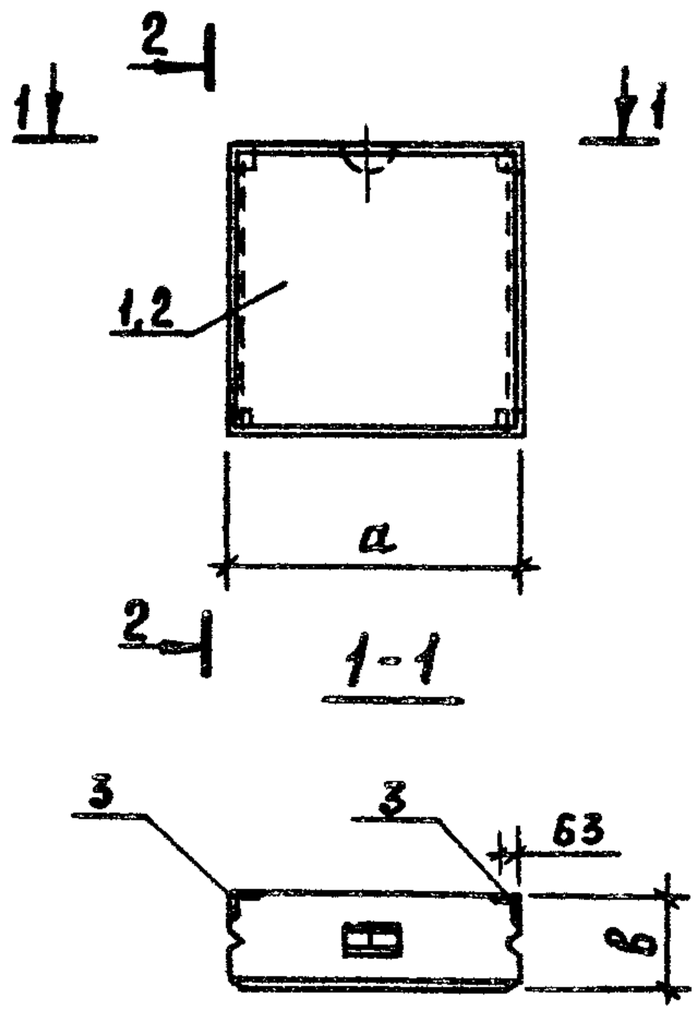

Обозначение	Марка	Размеры, мм				Масса, кг			Примечание
		а	в						
			1	2		1	2		
КЖИ 2.1-3.0.0	ПСД12.12-Т-1	1180	300	400		554,6	694,6		
-01	ПСД6.12.-Т-1	580	300	400		274,6	344,6		

Марка элемента	Изделия закладные						Всего
	Арматура класса			Прокат марки			
	AIII			ВСт.3 кп2			
	ГОСТ 5781-82			ГОСТ 8510-72			
	ф8		Итого	L40/63-6		Итого	
ПСД 12.12...-Т-1	1.60		1.60	3,00		3,00	4,60
ПСД 6.12...-Т-1	1.60		1.60	3,00		3,00	4,60

Привязан:

Инв. №

801-2-55.85- КЖИ 2.1-3.0.0 СБ

Нач. отд.	Гомзяков		XII.84
Гл. констр.	Теляковский		XII.84
Н. контр.	Юдин		
Гл. спец.	Юдин		
Рук. гр.	Капнулина		
Инженер	Позднякова		
Ст. инж.	Захарова		

Панель стеновая ПСД
(ПСД 12.12.... -Т-1
ПСД 6.12. ... -Т-1)
Сборочный чертеж

Стадия	Масса	Масштаб
Р	см. табл.	1:50
Лист	Листов 1	

ГИПРОНИСЕЛЬХОЗ

Марка элемента	Изделия арматурные									Изделия закладные									
	Арматура класса								Всего	Арматура класса									
	А-III				Вр-I					А-I					А-III				
	ГОСТ 5781-82				ГОСТ 6727-80					ГОСТ 5781-82					ГОСТ 5781-82				
	ф12			итого	ф4			итого		ф22	ф18			итого	ф10	ф8			
ПСДТ 18.38.30-Т	43,0			43,0	6,0			6,0	49,0		10,8			10,8	1,5				
ПСДТ 18.38.40-Т	43,2			43,2	6,85			6,85	50,05	19,6				19,6	1,5				
ПСДТ 18.38.30-Т-Н	43,0			43,0	6,0			6,0	49,0		10,8			10,8	1,5				
ПСДТ 18.38.40-Т-Н	43,2			43,2	6,85			6,85	50,05	19,6				19,6	1,5				
ПСДТ 12.41.30-Т	40,4			40,4	6,38			6,38	46,78		10,8			10,8	2,5				
ПСДТ 12.41.40-Т	40,6			40,6	7,16			7,16	47,76	19,6				19,6	2,5				
ПСДТ 12.41.30-Т-Н	40,4			40,4	6,38			6,38	46,78		10,8			10,8	2,5				
ПСДТ 12.41.40-Т-Н	40,6			40,6	7,16			7,16	47,76	19,6				19,6	2,5				

20789-03 27

Привязан:

Инв. №

Нач. отд.	Гомзяков		XII.84
Гл. кон. отд	Теляковский		
Н. контр.	Юдин		
Гл. спец.	Юдин		
Рук. груп.	Капнулина		
Инженер	Солоухин		
Ст. инж.	Захарова		

801-2-55.85-КЖИ 2.1 РС

Ведомость расхода стали на элемент.

Стадия	Лист	Листов
Р	1	6

ГИПРОНИСЕЛЬХОЗ

Марка элемента	Изделия арматурные								Всего	Изделия закладные									
	Арматура класса									Арматура класса									
	А-III				Вр-I					А-I					А-III				
	ГОСТ 5781-82				ГОСТ 6727-80					ГОСТ 5781-82					ГОСТ 5781-82				
	ф12			Итого	ф4			Итого		ф22	ф18			Итого	ф10	ф8			
ПСДТ48.23.30-Т	66.12			66.12	4,49			4,49	70,61		5,4			5,4	1,8	0,8			
ПСДТ48.23.40-Т	66.12			66.12	5,42			5,42	71,54	9,8				9,8	1,8	0.8			
ПСДТ48.23.30-Т-Н	66.12			66.12	4,49			4,49	70,61		5,4			5,4	1,8	0,8			
ПСДТ48.23.40-Т-Н	66.12			66.12	5,42			5,42	71,54	9,8				9,8	1,8	0,8			
4ПСДТ18.58.30-Т	76,4			76,4	7,85			7,85	84,25		10,8			10,8	2,8				
4ПСДТ18.58.40-Т	84,48			84,48	10,27			10,27	94,75	19,6				19,6	2,8				
ПСДТ18.58.30-Т-Н	76,4			76,4	7,85			7,85	84,25		10,8			10,8	2,8				
ПСДТ18.58.40-Т-Н	76.6			76,6	9,15			9,15	85,75	19,6				19,6	2,8				

20789-03 28

Привязан:

Инв. №

801-2-55.85-КЖИ 2.1 — Р.С.

Лист 2

Марка элемента	Изделия арматурные								Всего	Изделия закладные									
	Арматура класса									Арматура класса									
	А-III				Вр-I					А-I					А-III				
	ГОСТ 5781-82				ГОСТ 6727-80					ГОСТ 5781-82					ГОСТ 5781-82				
	ф 12	ф 6	ф 8	итого	ф 4			итого		ф 22	ф 18	ф 12		итого	ф 10	ф 8	ф 12		
ПСДТ 18.60.30-Т	77,4			77.4	8,1			8,1	85,5		10,8			10,8	2,4				
ПСДТ 18.60.40-Т	77,6			77,6	9,2			9,2	86,8	19,6				19,6	2,4				
4 ПСДТ 18.60.30-Т	84,2			84,2	5,8			5,8	90,0		10,8			10,8	2,4				
4 ПСДТ 18.60.40-Т	86,98			86,98	9,58			9,58	96,56	19,6				19,6	2,4				
ПСД 6.12.30-Т-У		1,32		1,32	1,72			1,72	3,04			1,2				0,8			
ПСД 6.12.40-Т-У												1,2				0,8			
ПСД 6.12.30-Т-УП		1,32		1,32	1,72			1,72	3,04			1,2				0,8			
ПСД 6.12.40-Т-УП												1,2				0,8			

Привязан:

Инв. №

801-2-55.85- КЖИ 2.1 - РС

Лист 3

20789-03 29

Изделия закладные																		
	Прокат марки																Всего	Общий расход
	В ст.3 кп 2																	
	ГОСТ 103-76						ГОСТ 8509-72											
ИТОГО	-120×8	-40×8	-40×6			ИТОГО	L90×7	L63×5			ИТОГО							
1,5	5,5	1,0				6,5											18,8	67,8
1,5	5,5	1,0				6,5											27,6	77,65
1,5	5,5	1,0				6,5											18,8	67,8
1,5	5,5	1,0				6,5											27,6	77,65
2,5	5,5	1,0				6,5	1,9				1,9						21,7	68,48
2,5	5,5	1,0				6,5	1,9				1,9						30,5	78,26
2,5	5,5	1,0				6,5	1,9				1,9						21,7	68,48
2,5	5,5	1,0				6,5	1,9				1,9						30,5	78,26

Привязан:

Инв.№

801-2-55.85-КЖИ 2.1 — РС

Лист 4

20789-03 ЭО

Изделия закладные																	
	Прокат марки															Всего	Общий расход
	В ст.3 кп.2																
	ГОСТ 103-76						ГОСТ 8309-72										
ИТОГО	-120×8	-40×8	-40×6			ИТОГО	L90×7	L63×5			ИТОГО						
2,6	6,6	2,0	2,2			10,8										18,8	89,41
2,6	6,6	2,0	2,2			10,8										23,2	94,74
2,6	6,6	2,0	2,2			10,8										18,8	89,41
2,6	6,6	2,0	2,2			10,8										23,2	94,76
2,8	6,6	1,2				7,8	1,9				1,9					23,2	107,58
2,8	6,6	1,2				7,8	1,9				1,9					32,1	126,85
2,8	6,6	1,2				7,8	1,9				1,9					23,3	107,55
2,8	6,6	1,2				7,8	1,9				1,9					32,1	117,85

Привязан:

Инв.№

801-2-55.85- КЖИ 2.1 - РС

Лист 5

20789-03 31

Изделия закладные																	
	Прокат марки															Всего	Общий расход
	В ст. 3 кп 2.																
	ГОСТ 103-76						ГОСТ 8509-72					ГОСТ 8510-82					
ИТ020	-120×8	-40×8	-40×6	-150×8	-100×8	ИТ020	L90×7	L63×5			ИТ020	L100×63×6			ИТ020		
2,4	8,8	1,6				10,4										23,6	109,1
2,4	8,8	1,6				10,4										32,4	119,2
2,4	8,8	1,6				10,4		2,0			2,0					27,0	117,0
2,4	8,8	1,6				10,4		2,0			2,0					32,4	128,96
2,0												1,6			1,6	3,6	6,64
2,0												1,6			1,6	3,6	3,6
2,0												1,6			1,6	3,6	6,64
2,0												1,6			1,6	3,6	3,6

Привязан:

Инв. №

801-2-55.85-КЖИ 2.1 – РС

Лист 6

Формат А4

Настоящие технические условия распространяются на арматурные изделия, предназначенные для армирования двухслойных легкобетонных стеновых панелей коровника на 200 коров с автоматической привязью.

Рабочие чертежи панелей приведены в части 2.1 альбома.

1. Технические требования.

1.1. Арматурные изделия должны отвечать требованиям ГОСТ 10922-75

1.2. Размеры арматурных изделий даны по осям и торцам стержней.

1.3. Сварку производить в соответствии с ГОСТ 19292-73 и с "Указаниями по сварке соединений арматуры и закладных деталей железобетонных конструкций" СН393-78.

1.4. Сетки должны изготавливаться при помощи контактной сварки, при этом сварке подлежат все пересечения стержней.

1.5. Объединение сеток в пространственный каркас производить с помощью контактной сварки.

2. Указания по изготовлению

2.1. Сетки рассчитаны на изготовление на многоэлектродных машинах. Приварка отдельных стержней должна выполняться на одноэлектродных сварочных машинах.

Привязан:			
Инв.№			

				801-2-55.85 КЖИ 2.2 - ТУ		
ГИП	Клейн			Технические условия	Стадия	Лист	Листов
Нач.отд.	Гомзяков		XII.84		Р	1	2
Гл.констр	Теляковский		XII.84		ГИПРОНИСЕЛЬХОЗ		
Гл.спец.	Юдин						

20789-03 33 Копировала Потоцкая Формат А4

2.2. Объединение сеток в пространственный каркас производить с помощью электросварочных клещей в следующем порядке:

— объединить нижнюю часть сеток во всех точках пересечения стержней;

— установить петли между сетками, повернуть их в пределах сеток и зафиксировать их положение точечной сваркой или вязальной проволокой с продольной арматурой при помощи отдельных стержней;

— объединить среднюю и верхнюю часть сеток во всех точках пересечения стержней.

2.3 Замкнутые монтажные петли должны изготавливаться на станках-автоматах. Замкнутость петель обеспечивается контактной точечной или эл. дуговой сваркой концов стержней.

2.4. Приварку анкерных стержней закладных деталей к пластинам выполнять под слоем флюса швом. ГОСТ14771-76-Т1-А6

2.5 Сварку стыков деталей металлических изделий выполнять электродами типа Э42 по ГОСТ9467-75.

3. Указания по привязке.

3.1 В настоящем выпуске разработаны чертежи изделий для следующих вариантов:

1 - $t^н = -20°C$ Толщина панелей $\delta = 300$ мм.

2 - $t^н = -30°C$ Толщина панелей $\delta = 400$ мм.

3.2. При привязке проекта заполняются неоговоренные переменные данные по геометрическим размерам и массам изделий на чертежах и в таблицах. Ненужные графы в таблицах вычеркиваются.

3.3. Неоговоренные размеры длины и толщины в маркировке изделий заполняются при привязке проекта в соответствии с указаниями технических условий.

Привязан:

Инв. №

801-2-55.85- КЖИ 2.2 - ТУ

Лист 2

20789-03 34 Формат А4

Формат	Зона	Поз.	Обозначение	Наименование	Кол. на исполнение КЖИ 2.2-0.1.0.СБ										Приме-чание
					—	01	02	03	04	05					
				Документация											
А4			КЖИ 2.2-0.1.0 СБ	Сборочный чертеж											
А4			КЖИ 2.2-ТУ	Технические условия											
				Сборочные единицы											
А4		1	КЖИ 2.2-0.5.0	Сетка С1-1			1								
			-01	Сетка С1-2	1										
			-04(-05)	Сетка С2-1 (С2-2)		1									
			-08	Сетка С3-1					1	1					
			КЖИ 2.2-0.7.0 (-01)	Сетка С4-1 (С4-2)				1							
А4		2	КЖИ 2.2-0.5.0 -02	Сетка С1-1-н			1								
			-03	Сетка С1-2-н	1										
			-06(-07)	Сетка С2-1-н (С2-2-н)		1									
			-09	Сетка С3-1-н					1	1					
			КЖИ 2.2-0.7.0 -02(-03)	Сетка С4-1-н				1							

20789-03 35

Привязан:

Инв. №

Нач. отд.	Гамзяков		XII.84
Гл.кон.отд.	Теляковский		XII.84
Н. контр.	Юдин		
Гл.спец.	Юдин		
Рук. груп.	Капнулина		
Инженер	Солоухин		
Ст. инж.	Захарова		

801-2-55.85 - КЖИ 2.2-0.1.0

Каркас пространственный КП (КП1... КП7)

Стадия	Лист	Листов
Р	1	2

ГИПРОНИСЕЛЬХОЗ

Формат	Зона	Поз.	Обозначение	Наименование	Кол. на исполнение КЖИ 2.2-0.1.0 СБ										Примечание
					—	01	02	03	04	09					
				Детали											
А3		3	1.832.1-9 Вып.4	Петля для подъема ПМ18-1	4	4	4	2	4	4					
А3			1.832.1-9 Вып.4	Петля для подъема ПМ22-1	4	4	4	2	4	4					
Б4		4	КЖИ 2.2-0.0.1	ф4 ВрI ГОСТ 6727-80 ℓ=280	95	75	145	100	126	128					Вар.1 0,03 кг.
			— 01	ф4 ВрI ГОСТ 6727-80 ℓ=380	95	75	145	100	126	128					Вар.2 0,04 кг
Б4		5	КЖИ 2.2-0.02	ф12 AIII ГОСТ 5781-82 ℓ=900	4	4	4	2	4	4					0,08 кг
Б4		6	— 01	ф12 AIII ГОСТ 5781-82 ℓ=1070						4					0,95 кг
Б4		7	КЖИ 2.2-0.0.1 — 02	ф4 ВрI ГОСТ 6727-80 ℓ=920						4					0,09 кг
Б4		8	КЖИ 2.2-0.0.2 — 02	ф12 AIII ГОСТ 5781-82 ℓ=1760						4					1,57 кг.
Б4		9	— 03	ф12 AIII ГОСТ 5781-82 ℓ=2360						8					2,1 кг.

20789-03 36

Привязан:

Инв. №

801-2-55.85- КЖИ 2.2-0.1.0

Лист 2

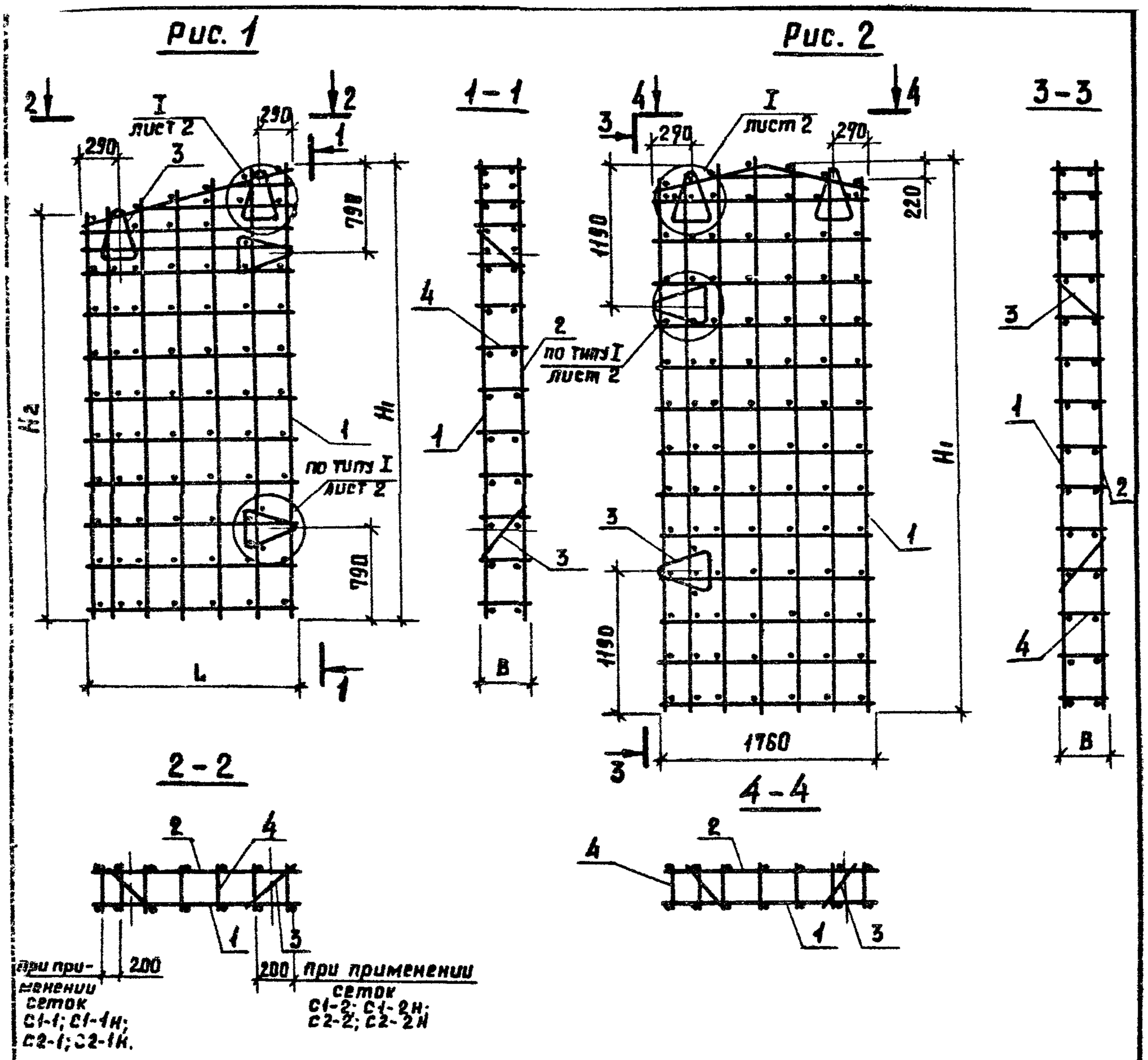

Пространственные каркасы КП2 и КП4 отличаются от каркасов КП2.н и КП4.н расположением уменьшенного шага рабочей арматуры в арматурных сетках.

Привязан:

Инв. №

801-2-55.85- КЖИ 2.2 – 0.1.0 СБ

Нач. отд.	Гомзяков		XII.84
Гл. кон. отд.	Теляковский		
Н. контр.	Юдин		
Гл. спец.	Юдин		
Рук. груп.	Капнулина		
Инженер	Солоухин		
Ст. инж.	Захарова		

Каркас пространственный КП (КП1... КП7) Сборочный чертеж

Стадия	Масса	Масштаб
Р	см. табл. лист 4	
Лист 1	Листов 4	

ГИПРОНИСЕЛЬХОЗ

Копировало Потоцкая Формат А4

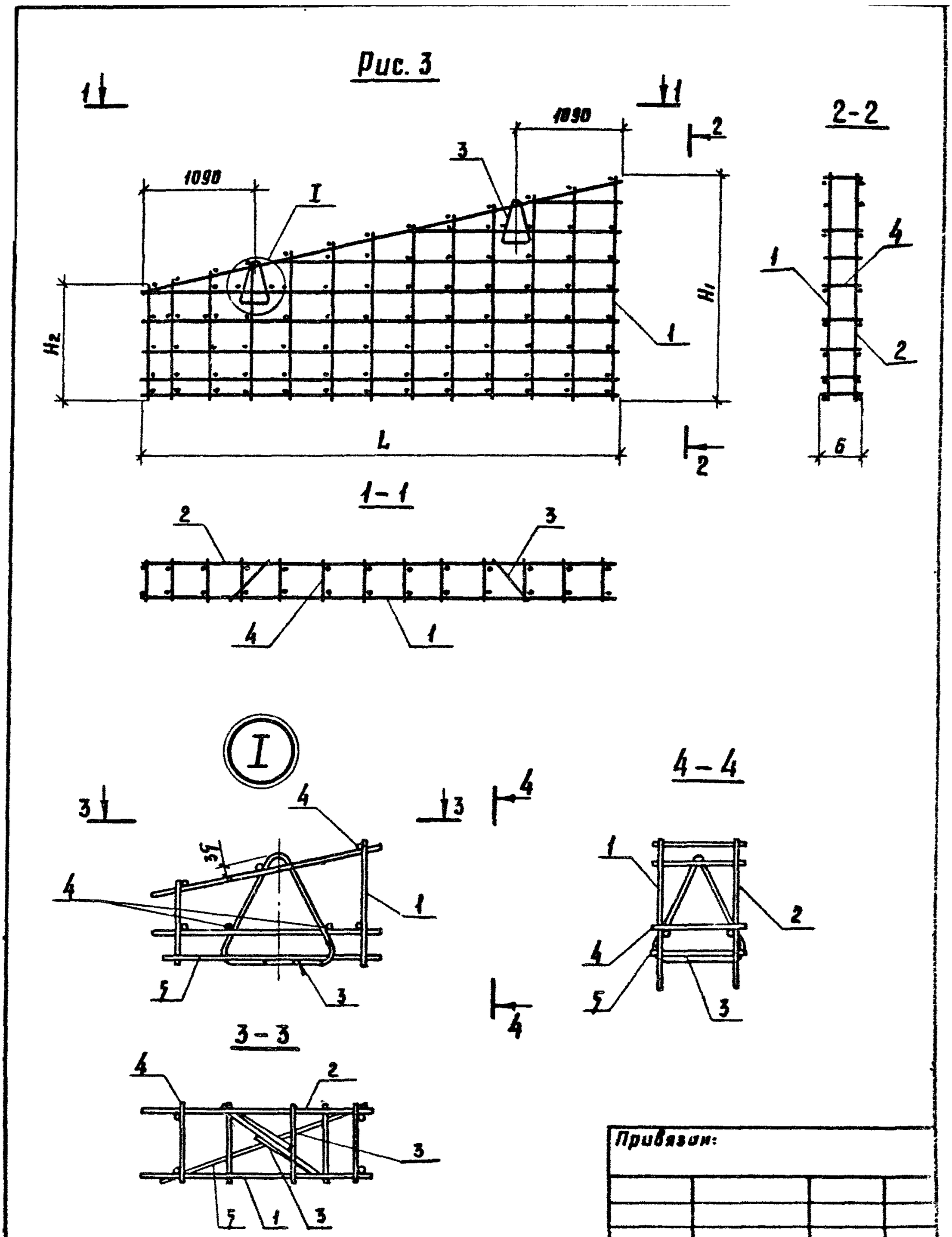

Привязан:

Инв. №			

801-2-55.85-КЖИ 2.2 - 0.1.0 СБ

Лист 2

20789-03 38

Формат А4

Рис.4

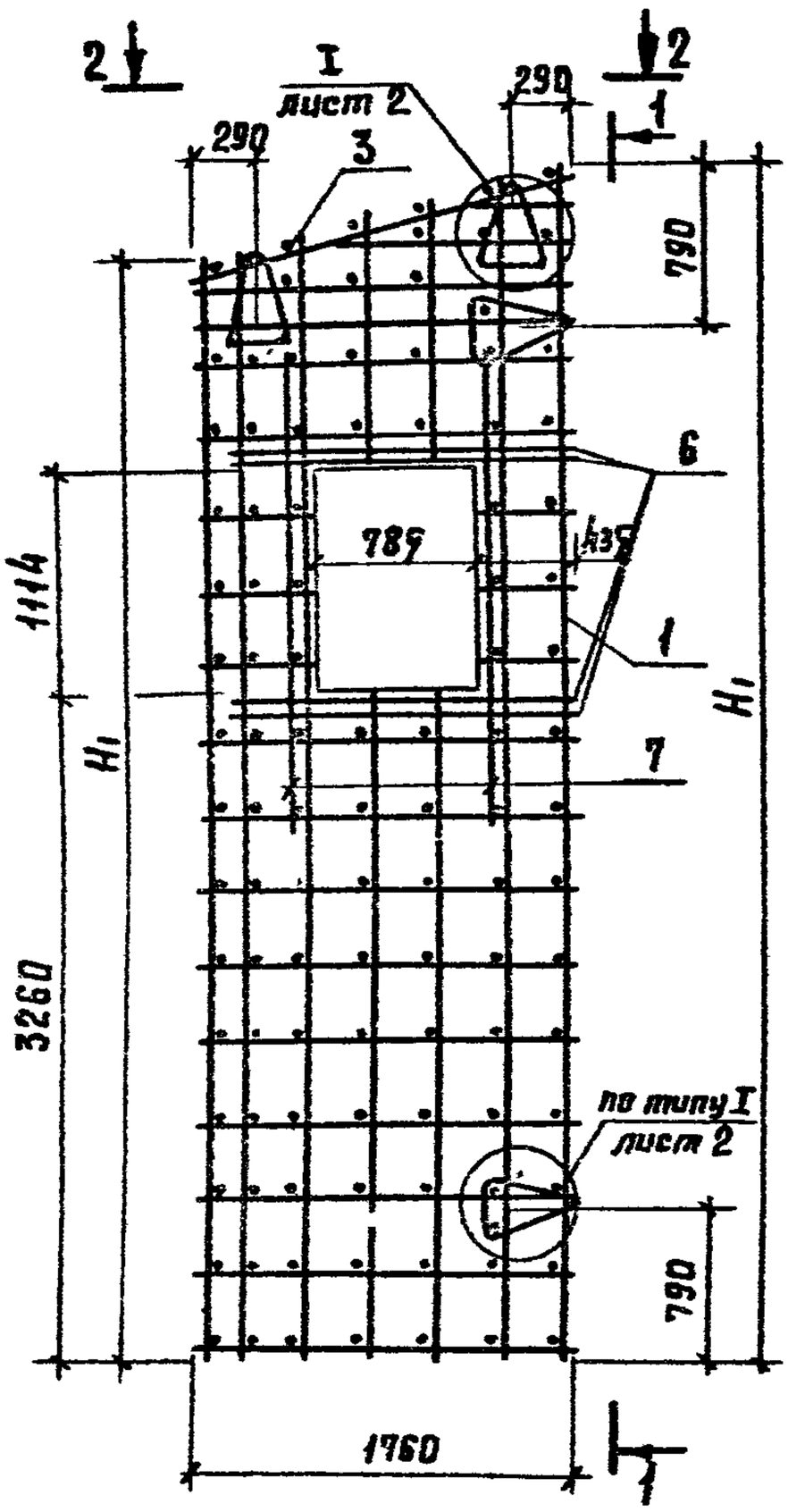

1-1

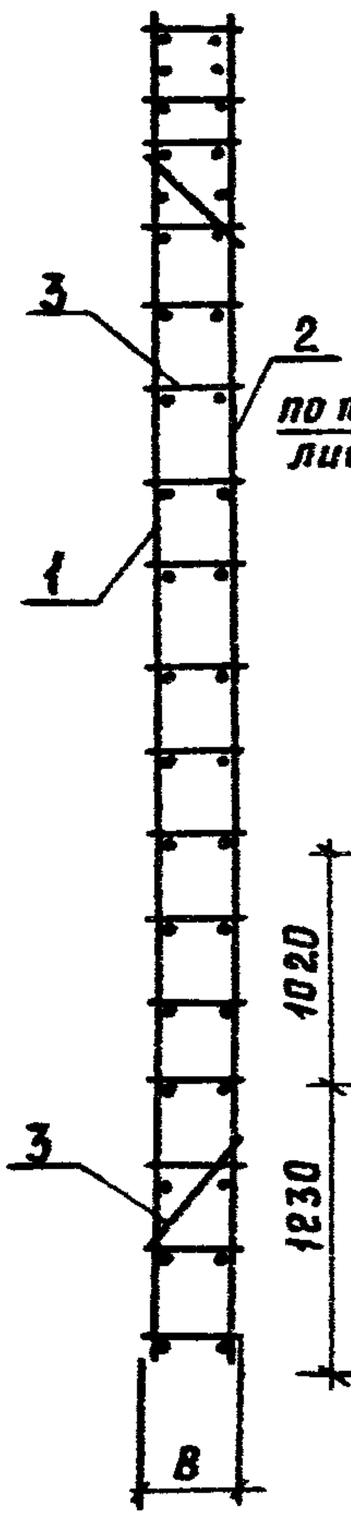

Рис.5

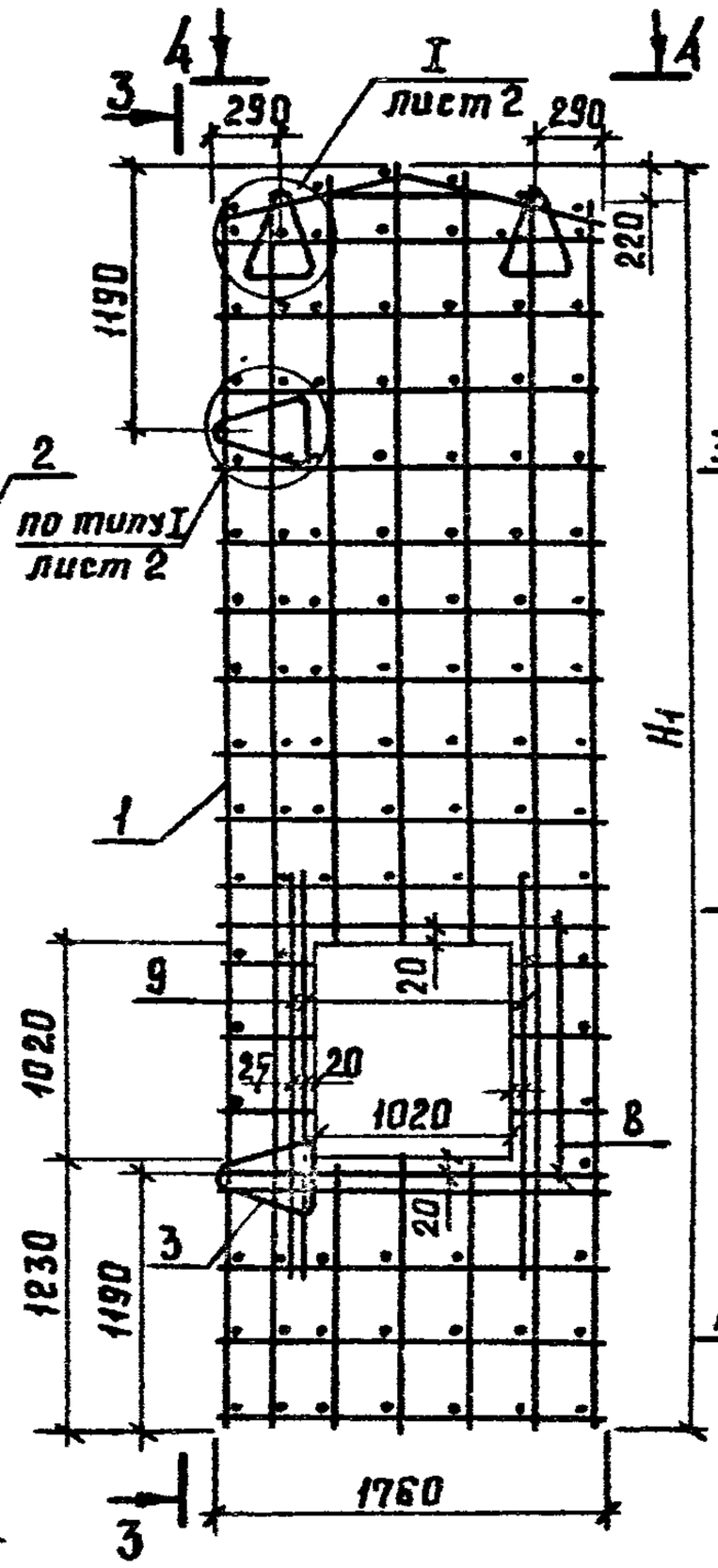

3-3

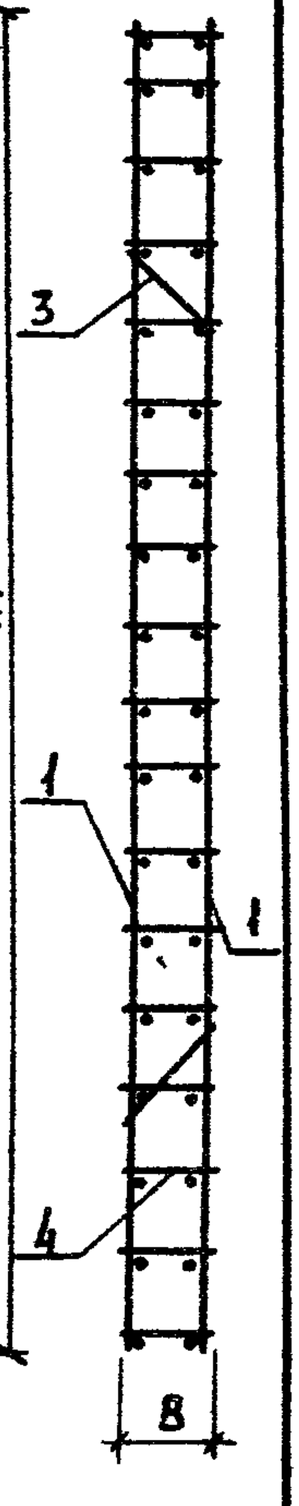

2-2

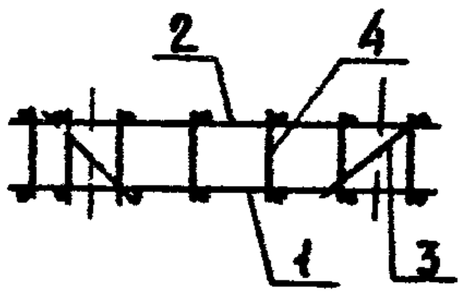

4-4

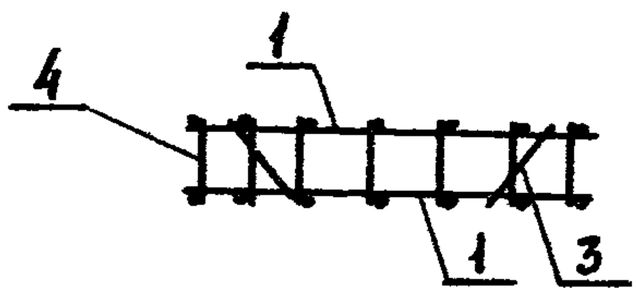

Привязан:

Инв.№

801-2-55.85- КЖИ 2.2-0.1.0.СБ

Лист 3

20789-03 39 Формат А4

Обозначение	Марка	Рис.	Размеры, мм									
			L	H_1			H_2			B		
				Варианты								
				1	2		1	2		1	2	
КЖИ 2.2-010	КП 1	1	1760	3790	3810		3340	3360		280	380	
—01	КП 2	1	1160	4090	4110		3790	3810		280	380	
—02	КП 3	1	1760	5740	5760		5290	5310		280	380	
—03	КП 4	3	4750	2290	2310		1090	1110		280	380	
—04	КП 5	2	—	5960	5980		—	—		280	380	
—05	КП 6	4	—	5740	5760		5290	5310		280	380	
—06	КП 7	5	—	5960	5980		5740	5760		280	380	

Масса			Примечание
1	2		
56,9	66,5		
55,2	64,2		
91,95	112,9		
76,0	81,4		
93,2	103,1		
101,71	110,51		
105,82	115,72		

20789-03 40

Привязан:

Инв. №

801-2-55.85-КЖИ 2.2-100 СБ

Лист 4

Формат А4

Альбом II часть 2

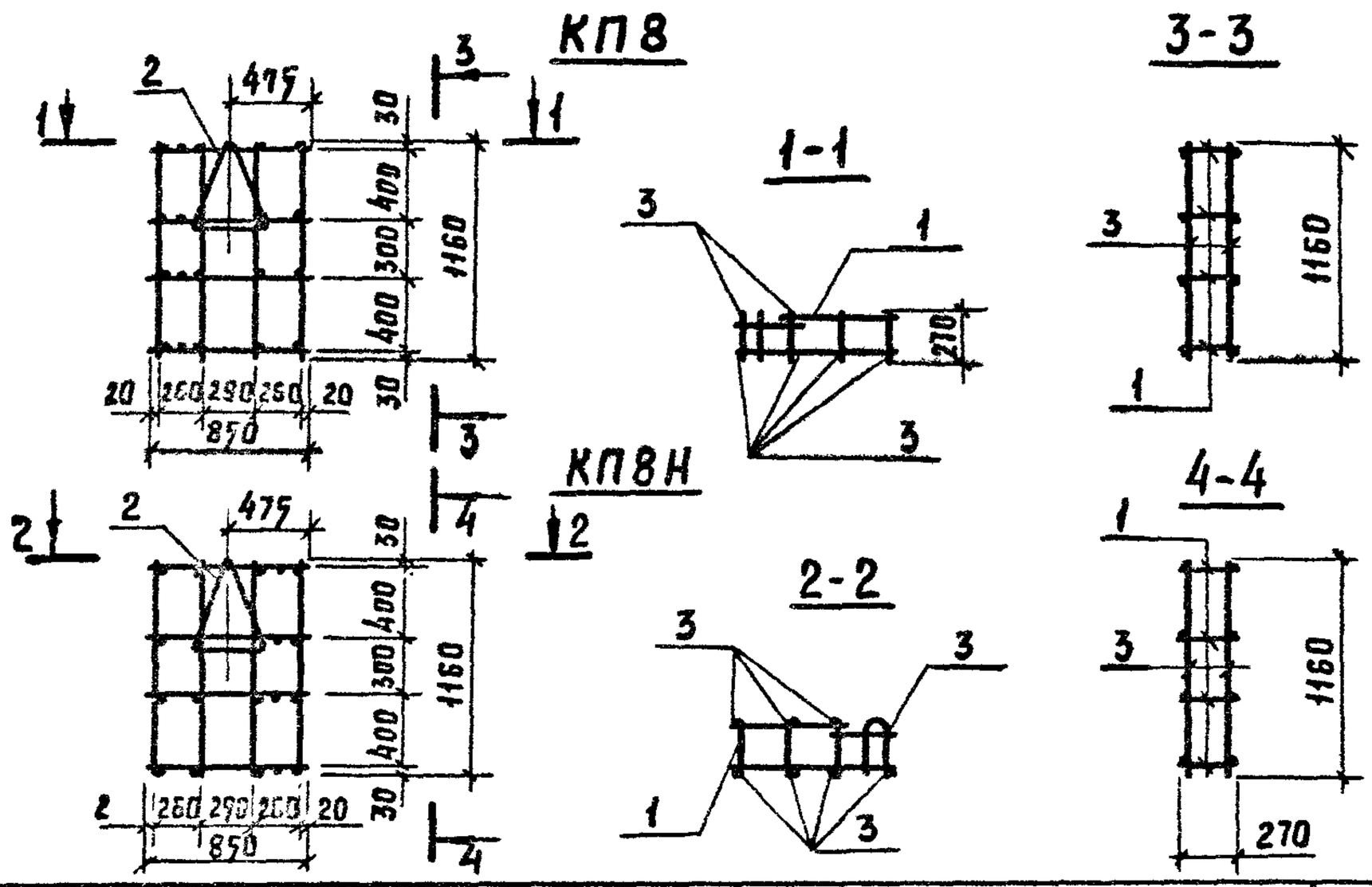

Формат	Зона	Поз.	Обозначение	Наименование	Кол.	Примечание
				Документация		
А4			КЖИ – ТУ	Технические условия		
				Сборочные единицы		
А4		1	КЖИ 2.2-0.3.0	Каркас плоский КР1	4	0,52 кг
А3		2	1.832.1-9 Вып. 2	Петля ПМ12-3	1	
				Детали		
Б4		3	КЖИ 2.2-0.0.1-03	ф4 ВрI ГОСТ6727-80 ℓ=1160	8	0,12 кг

Привязан

Инв. №

801-2-55.85- КЖИ 2.2-0.2.0

Нач. отд.	Гомзяков		XII.84
Гл. кон. отд.	Теляковский		
Н. контр.	Юдин		
Гл. спец.	Юдин		
Рук. груп.	Капнулина		
Инженер	Щеголева		
Ст. инж.	Захарова		

Каркас пространственный КП (КП8, КП8Н)

Стадия	Масса	Масштаб
Р	4,24 кг	1:50
Лист	Листов 1	

ГИПРОНИСЕЛЬХОЗ

 Копировало Потоцкая Формат А4

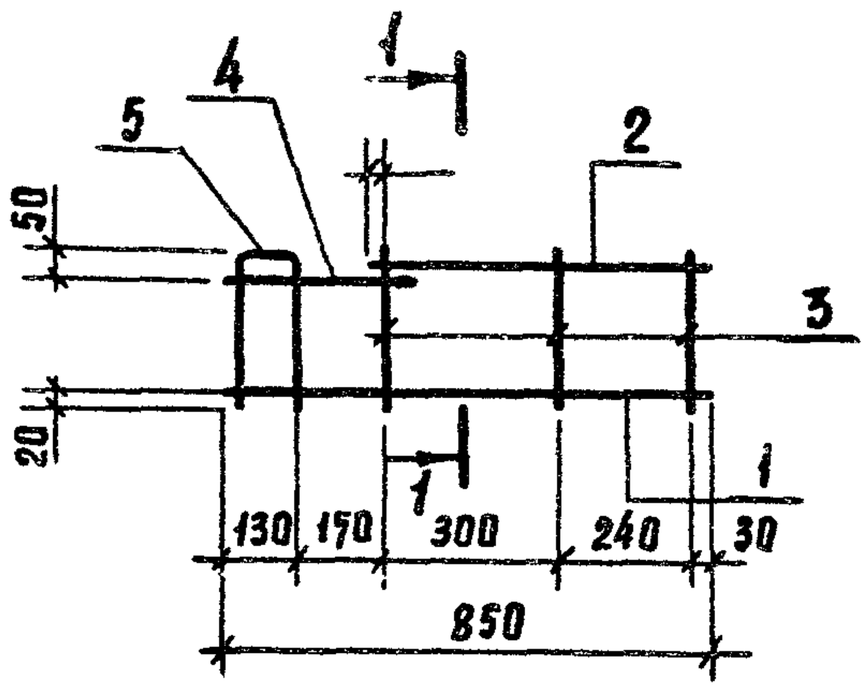

1-1

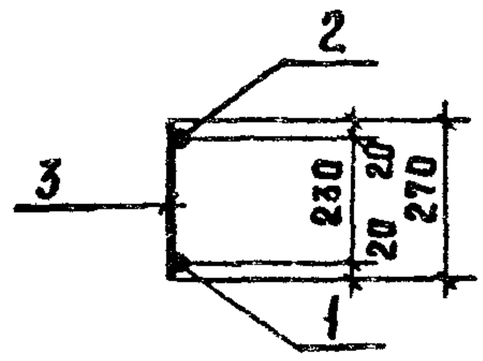

Формат	Зона	Поз.	Обозначение	Наименование	Кол.	Примечание
				Документация		
А4			КЖИ – ТУ	Технические условия		
				Детали		
Б4		1	КЖИ 2.2 – 0.0.3	ф6 А III ГОСТ 5781-82 ℓ = 850	1	0,19 кг
Б4		2	– 01	ф6 А III ГОСТ 5781-82 ℓ = 600	1	0,14 кг
Б4		3	КЖИ 2.2 – 0.0.1 – 04	ф4 Вр I ГОСТ 6727-80 ℓ = 270	3	0,03 кг
Б4		4	– 05	ф4 Вр I ГОСТ 6727-80 ℓ = 310	1	0,04 кг
Б4		5	– 06	ф4 Вр I ГОСТ 6727-80 ℓ = 620	1	0,06 кг

Привязан:

Инв. №

801-2-55.85 – КЖИ 2.2-0.3.0

Нач. отд.	Гомзяков		XII-84
Гл. кон. отд.	Теляковский		XII-84
Н. контр.	Юдин		
Гл. спец.	Юдин		
Рук. гр.	Капнулина		
Инженер	Щеголева		
Ст. инж.	Захарова		

Каркас плоский
КР 1

Стадия	Масса	Масштаб
Р	0,52 кг	1:20
Лист	Листов 1	

ГИПРОНИСЕЛЬХОЗ

20789-03 42 Копировала Патоцкая Формат А4

Формат	Зона	Поз.	Обозначение	Наименование	Кол. на исполнение КЖИ 2.2-0.4.0 СБ —	01	02								Примечание
				Документация											
А4			КЖИ 2.2-0.4.0 СБ	Сборочный чертеж											
А4			КЖИ 2.2 – ТУ	Технические условия											
				Детали											
Б4		1	КЖИ 2.2-0.0.2 -04	ф12АIII ГОСТ5781-82 ℓ=9080	7										Вар. 1
				ф12АIII ГОСТ5781-82 ℓ=9120	7										Вар. 2
			-05	ф12АIII ГОСТ5781-82 ℓ=7880		5									Вар. 1
				ф12АIII ГОСТ5781-82 ℓ=7920		5									Вар. 2
			-06	ф12АIII ГОСТ5781-82 ℓ=5960			7								Вар. 1
				ф12АIII ГОСТ5781-82 ℓ=5980			7								Вар. 2
Б4		2	КЖИ 2.2-0.0.1 -07	ф4 Вр-I ГОСТ6727-80 ℓ=1760	25		17								
			-03	ф4 Вр-I ГОСТ6727-80 ℓ=1160		23									

20789-03 43

Привязан:

Инв.№

Нач. отд.	Гомзяков		XII.84
Гл.кон.отд.	Теляковский		XII.84
Н. контр.	Юдин		
Гл. спец.	Юдин		
Рук. груп.	Капнулина		
Инженер	Солдухин		
Ст. инж.	Захарова		

801-2-55.85- КЖИ 2.2-0.4.0

Сетка арматурная С

(С1 ÷ С3)

Стадия	Лист	Листов
Р		1

ГИПРОНИСЕЛЬХОЗ

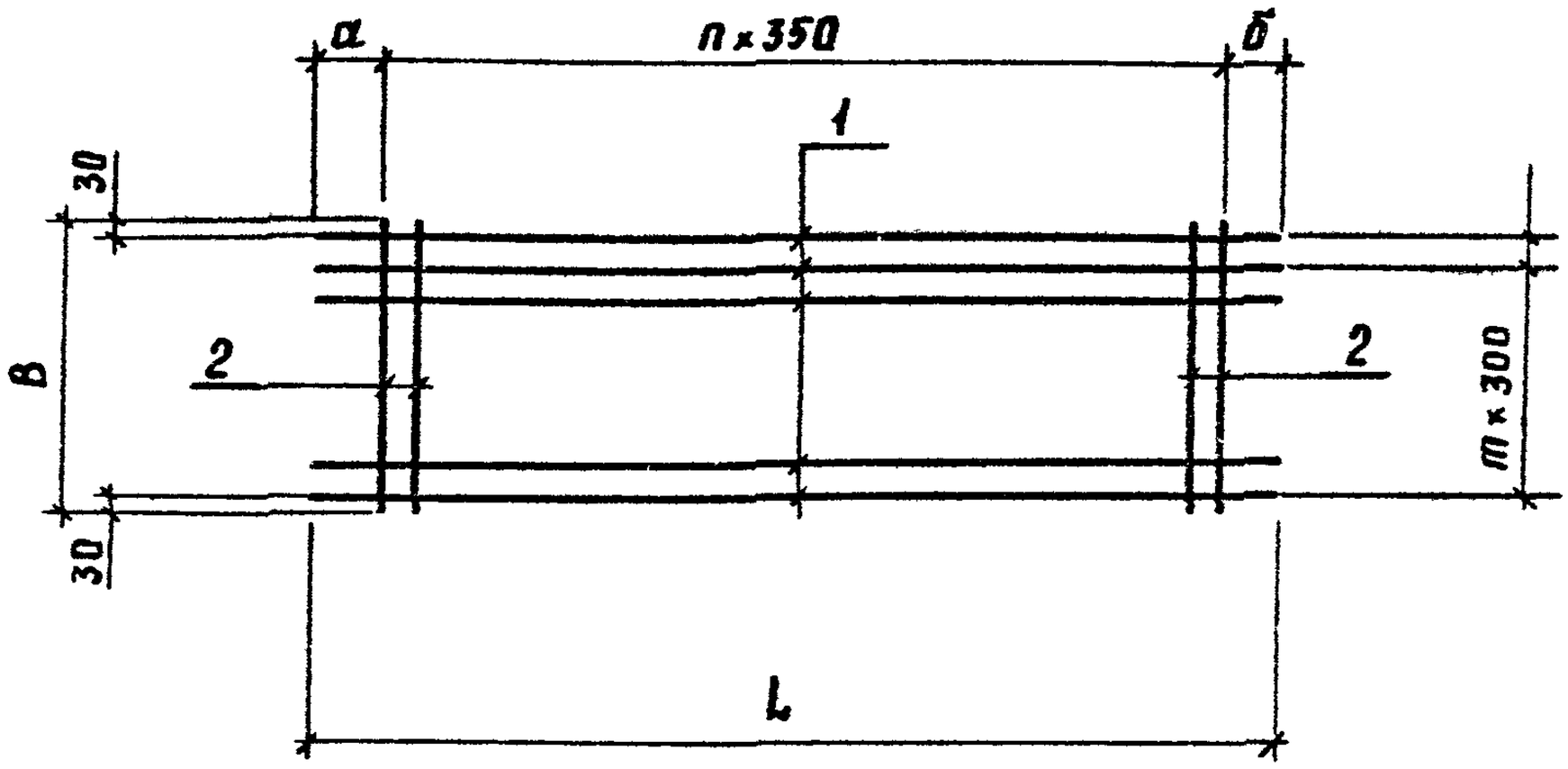

Обозначение	Марка	Размеры, мм										Кол.		Масса			Приме-чание
		L			B	a			б			n	m				
		Варианты				Варианты								Варианты			
		1	2			1	2		1	2				1	2		
КЖИ 2.2-0.4.0	С1	9080	9120		1760	265	285		415	435		24	5	60.46	60.66		
-01	С2	7880	7920		1160	90	110		90	110		22	3	37,3	37,5		
-02	С3	5960	5980		1760	355	365		355	365		15	5	39,55	39.65		

Привязан

Инв. №

801-2-55.85- КЖИ 2.2-0.4.0 СБ

Нач. отд.	Гомзяков		XII.84
Гл кон. отд	Теляковский		
Н. контр	Юдин		
Гл. спец.	Юдин		
Рук. груп.	Капнулина		
Инженер	Солоухин		
Ст. инж.	Захарова		

Сетка арматурная С (С1 ... С3) Сборочный чертеж.

Стадия	Масса	Масштаб
Р	см. табл.	
Лист		

ГИПРОНИСЕЛЬХОЗ

Формат	Зона	Поз.	Обозначение	Наименование	Кол. на исполнение КЖИ 2.2-0.5.0. СБ —	01	02	03	04	05	06	07	08	09	Примечание
				Документация											
А4			КЖИ 2.2-0.5.0. СБ	Сборочный чертеж											
А4			КЖИ 2.2-ТУ	Технические условия											
				Сборочные единицы											
А4		1	КЖИ 2.2-0.5.0	Сетка С1р-1	1										
			-01	Сетка С1р-2		1									
			-02	Сетка С1р-1.Н			1								
			-03	Сетка С1р-2.Н				1							
			-04	Сетка С2р-1					1						
			-05	Сетка С2р-2						1					
			-06	Сетка С2р-1.Н							1				
			-07	Сетка С2р-2.Н								1			
			-08	Сетка С3р-1									1		
			-09	Сетка С3р-1.Н										1	

20789-03 ПЗ

Привязан:

Инв. №

Нач. отд.	Гомзяков		XII.84
Гл. кон. отд.	Теляковский		XII.84
Н. контр.	Юдин		
Гл. спец.	Юдин		
Рук. гр.	Капнулина		
Инженер	Солоухин		
Ст. инж.	Захарова		

801-2-55.85-КЖИ 2.2-0.5.0

Сетка арматурная С

(С1-1 ... С3-1; С1-1Н ... С3-1Н.)

Стадия	Лист	Листов
Р	1	2

ГИПРОНИСЕЛЬХОЗ

Формат	Зона	Поз.	Обозначение	Наименование	Кол. на исполнение КЖИ 2.2-0.5.0 СБ										Примечание
					—	01	02	03	04	05	06	07	08	09	
				Детали											
Б4		2	КЖИ 2.2-0.02 -02	ф12 А III ГОСТ 5781-82 ℓ=1760	1	1	1	1							1,57 кг.
			-07	ℓ=1160					1	1	1	1			1,03 кг.
Б4		3	-08	ℓ=1400	1	1	1	1							1,24 кг.
			-09	ℓ=800					1	1	1	1			0,71 кг.
Б4		4	КЖИ 2.2-0.0.1-08	ф4 Вр I ГОСТ 6727-80 ℓ=1850	1	1	1	1							0,17 кг.
			-09	ℓ=1500					1	1	1	1			0,14 кг.
Б4		5	-10	ℓ=1760	1	1	1	1					1	1	0,16 кг.
			-03	ℓ=1160					1	1	1	1			0,11 кг.
Б4		6	-11	ℓ=1000									1		0,09 кг.
Б4		7	-12	ℓ=2000									1		0,18 кг

Привязан:

Инв. №

801-2-55.85- КЖИ 2.2-0.5.0

Лист 2

20789-03 116

Рис. 1

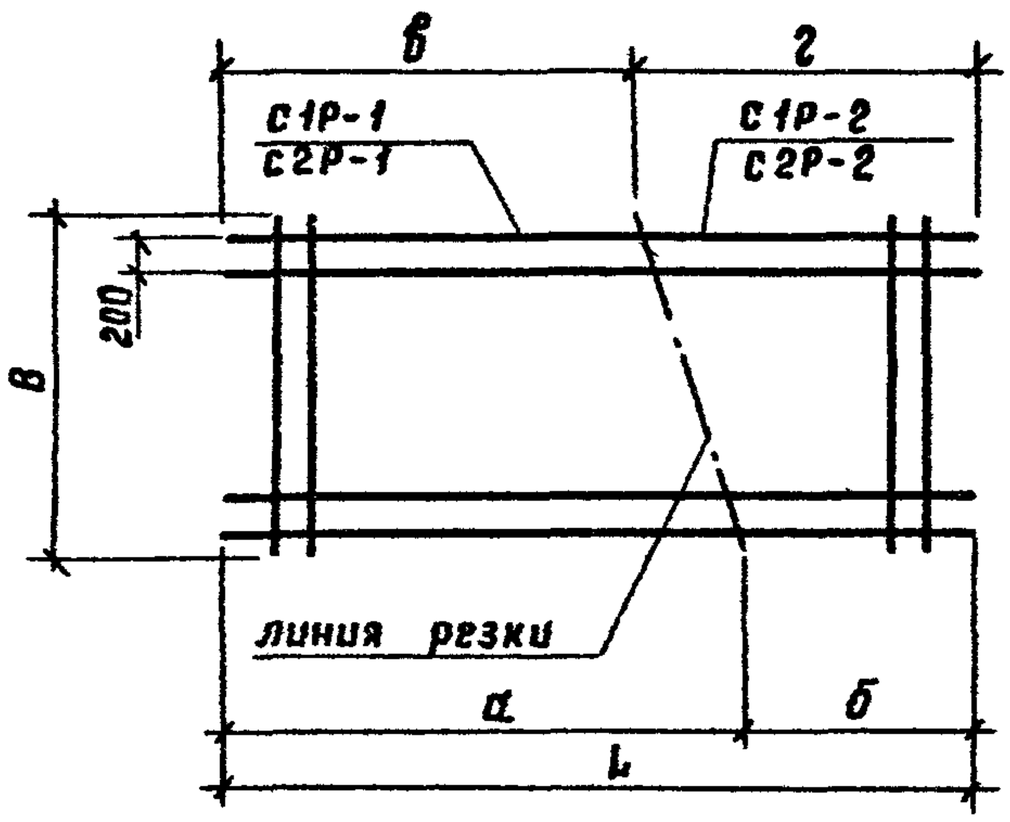

Рис. 2

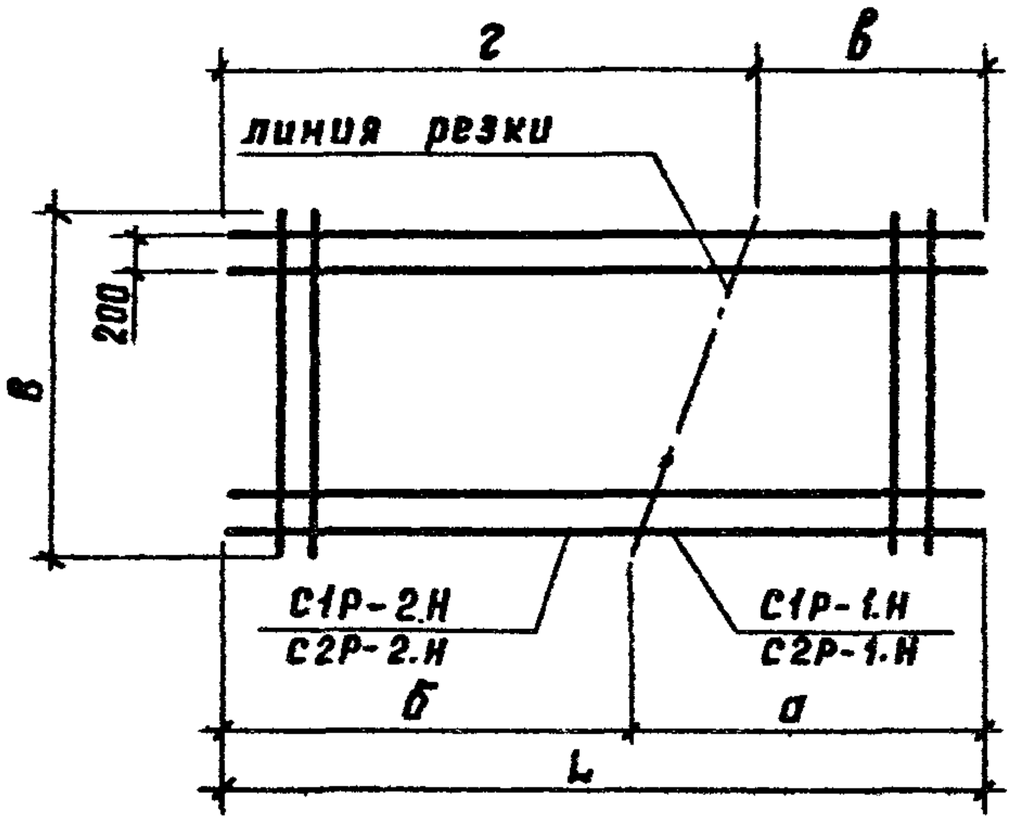

Рис 3

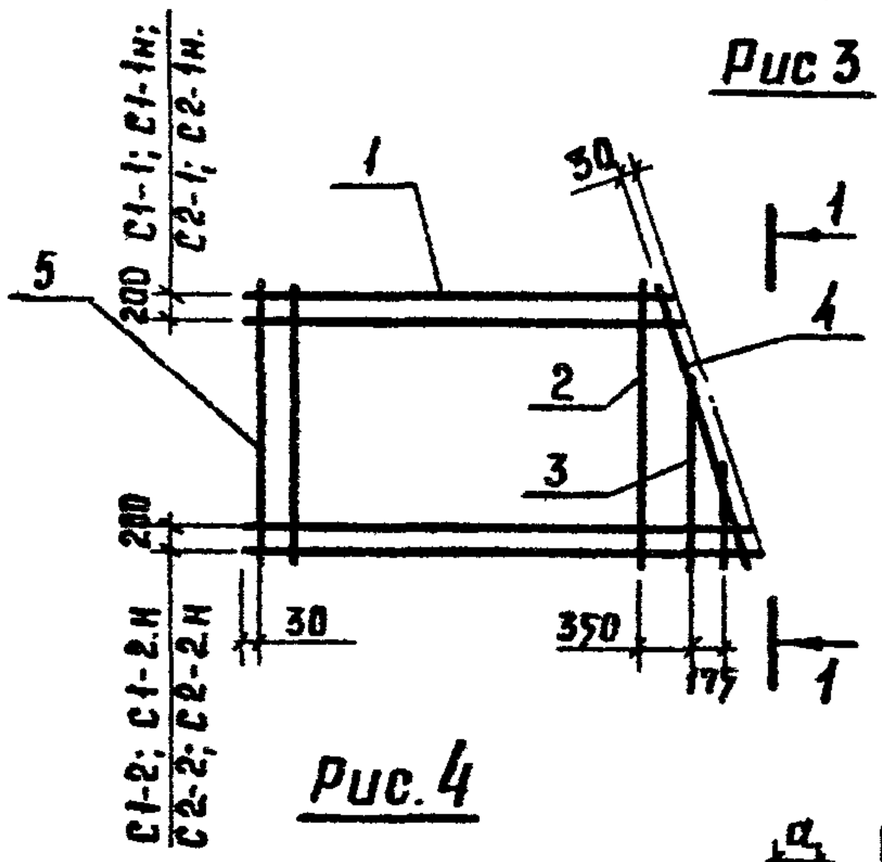

1-1

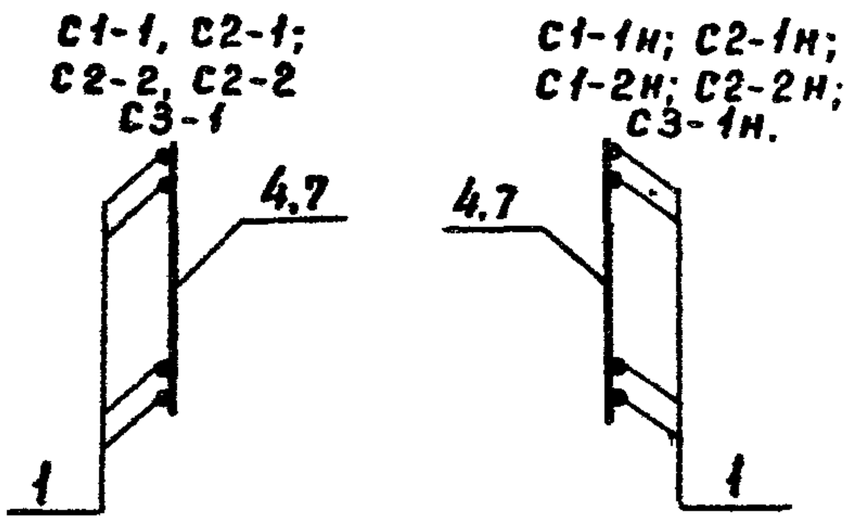

Рис.4

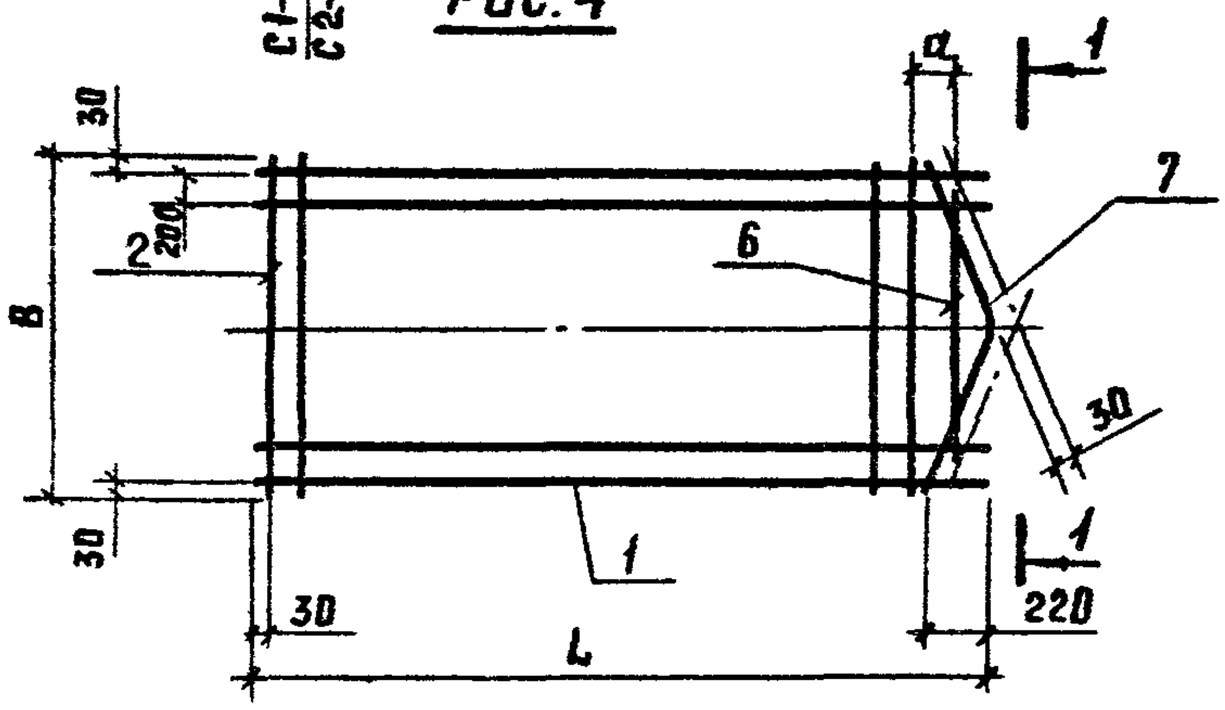

Привязан:

Инв.№

801-2-55.85- КЖИ 2.2-0.5.0. СБ

Нач. отд.	Гомзяков		Ул.84
Гл.кон.отд.	Теляковский		
Н. контр.	Юдин		
Гл.спец.	Юдин		
Рук. груп.	Капнулина		
Инженер	Солоухин		
Ст. инж.	Захарова		

Сетка арматурная С

(С1-1 ... С3-1
С1-1Н ... С2-2Н)

Сборочный чертеж

Стадия	Масса	Масштаб
Р	см. табл. лист 2	
Лист 1	Листов 2	

ГИПРОНИСЕЛЬХОЗ

20789-03 47 Копировала Потоцкая Формат А4

Обозначение	Рабочая сетка		Исходная сетка		Размеры, мм.										
						L			a			б			
						в		г	р	и	д	н	т	ы	
	Марка	Рис.	Марка	Рис.		1	2		1	2		1	2		
КЖИ 2.2 – 0.5.0 СБ	С1-1	3	С1	1	1760	9080	9120		5740	5760		3340	3360		
– 01	С1-2														
– 02	С1-1.Н			2											
– 03	С1-2.Н														
– 04	С2-1		С2	1	1160	7880	7920		4090	4110		3790	3810		
– 05	С2-2														
– 06	С2-1.Н			2											
– 07	С2-2.Н														
– 08	С3-1		С3	4	1760	5960	5980		110	130					
– 09	С3-1.Н														

Размеры, мм						Масса, кг			Примечание
в			г						
1	2		1	2		1	2		
5290	5310		3790	3810		38,75	38,85		
						21,71	21,81		
						38,75	38,85		
						21,71	21,81		
3790	3810		4090	4110		21,29	21,39		
						21,89	21,39		
						21,89	21,39		
						21,29	21,39		
						39,6	39,7		

20789-03 48

Привязан:

Инв. №

801-2-55.85-КЖИ 2.2-0.5.0.СБ

Лист 2

Формат А4

Альбом II часть 2

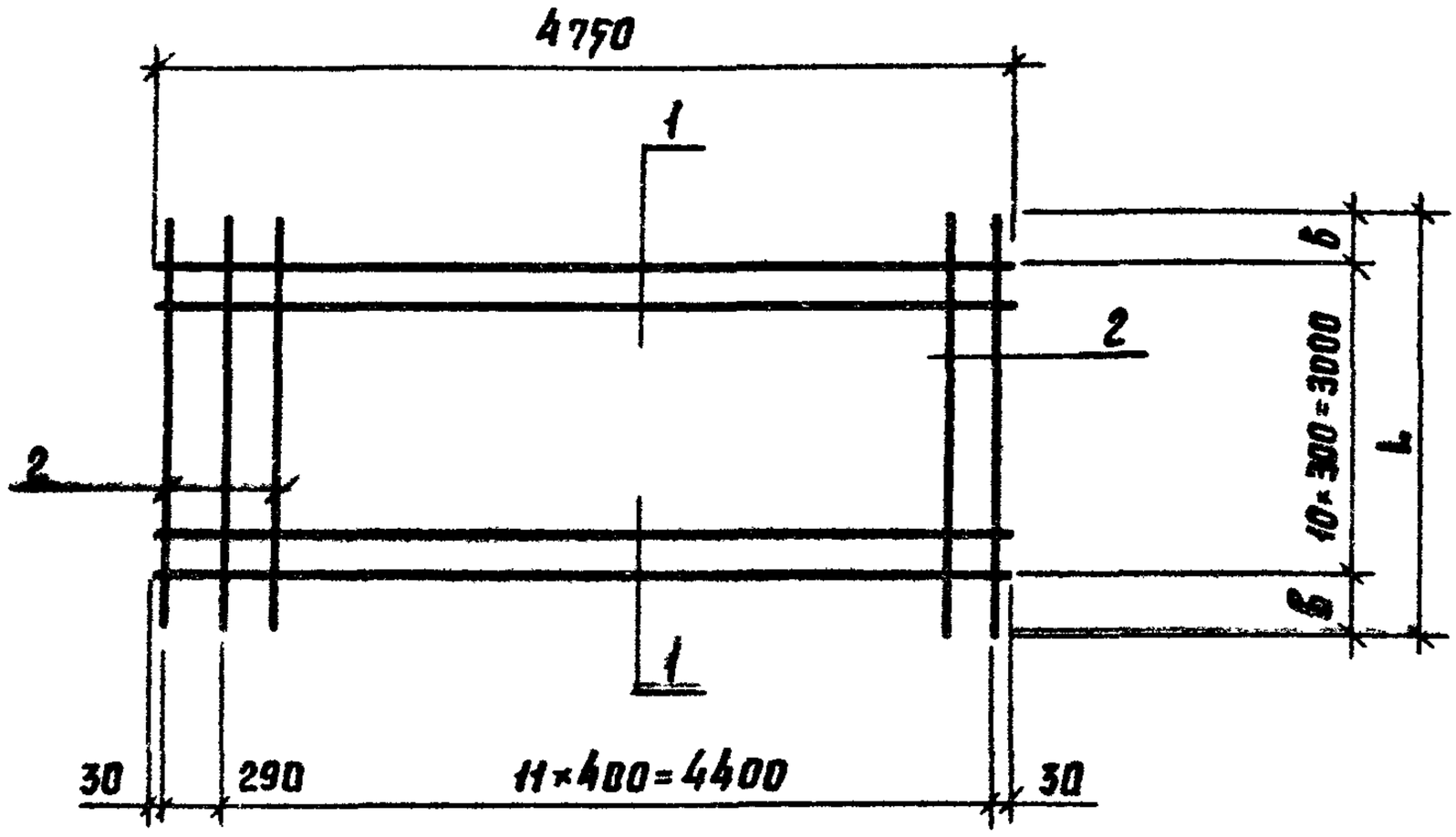

Формат	Зона	Поз	Обозначение	Наименование	Кол.	Примечание
				Документация		
А4			КЖИ 2.2 – ТУ	Технические условия		
				Детали		
Б4		1	КЖИ 2.2-0.0.2 – 10	ф12 А III ГОСТ 5781-82 ℓ=4750	11	4,21 кг
Б4		2	КЖИ 2.2-0.0.1 – 13	ф4 Вр I ГОСТ 6727-80 ℓ=3380	13	Вар.1 0,3 кг.
			– 14	ф4 Вр I ГОСТ 6727-80 ℓ=3420	13	Вар.2 0,31 кг

Марка	Вариант	Размеры (мм) L	Размеры (мм) B	Масса кг.
Сетка С4	1	3380	190	70,75
	2	3420	210	70,80

Привязан:

Инв. №

801-2-55.85-КЖИ 2.2 – 0.6.0

Нач. отд.	Гомзяков	XII.84
Гл. кон. отд.	Теляковский	
Н. контр.	Юдин	
Гл. спец.	Юдин	
Рук. груп.	Капнулина	
Инженер	Солоухин	
Ст. инж.	Захарова	

Сетка арматурная С4

Стадия	Масса	Масштаб
Р	см. табл.	
Лист	Листов 1	

ГИПРОНИСЕЛЬХОЗ

20799-03 49 Копировала Лотоцкая Формат А4

Формат	Зона	Поз.	Обозначение	Наименование	Кол. на исполнение КЖИ 2.2-0.7.0 —	01	02	03							Примечание
				Документация											
А4			КЖИ 2.2 – ТУ	Технические условия											
А4			КЖИ 2.2 – 0.7.0 СБ	Сборочный чертеж											
				Сборочные единицы											
А4		1	КЖИ 2.2 – 0.7.0	Сетка С4Р-1	1										
			–01	Сетка С4Р-2		1									
			–02	Сетка С4Р-1Н			1								
			–03	Сетка С4Р-2Н				1							
				Детали											
Б4		2	КЖИ 2.2 – 0.0.2 – 11	ф12АIII ГОСТ 5781-82 ℓ=4900	1	1	1	1							4,34 кг
Б4		3	–12	ф12АIII ГОСТ 5781-82 ℓ=4750	1	1	1	1							4,21 кг

20789-03 50

Привязан:

Инв. №

Нач. отд	Гомзяков		XII.84
Гл. кон. отд	Телятковский		
Н. контр.	Юдин		
Гл. спец.	Юдин		
Рук. груп.	Капнулина		
Инженер	Солоухин		
Ст. инж.	Захарова		

801-2-55.85-КЖИ 2.2-0.7.0

Сетка арматурная С

(С4-1 ... С4-2-Н)

Стадия	Лист	Листов
Р		1

ГИПРОНИСЕЛЬХОЗ

Копировала Потоцкая Формат А4

Рис. 1

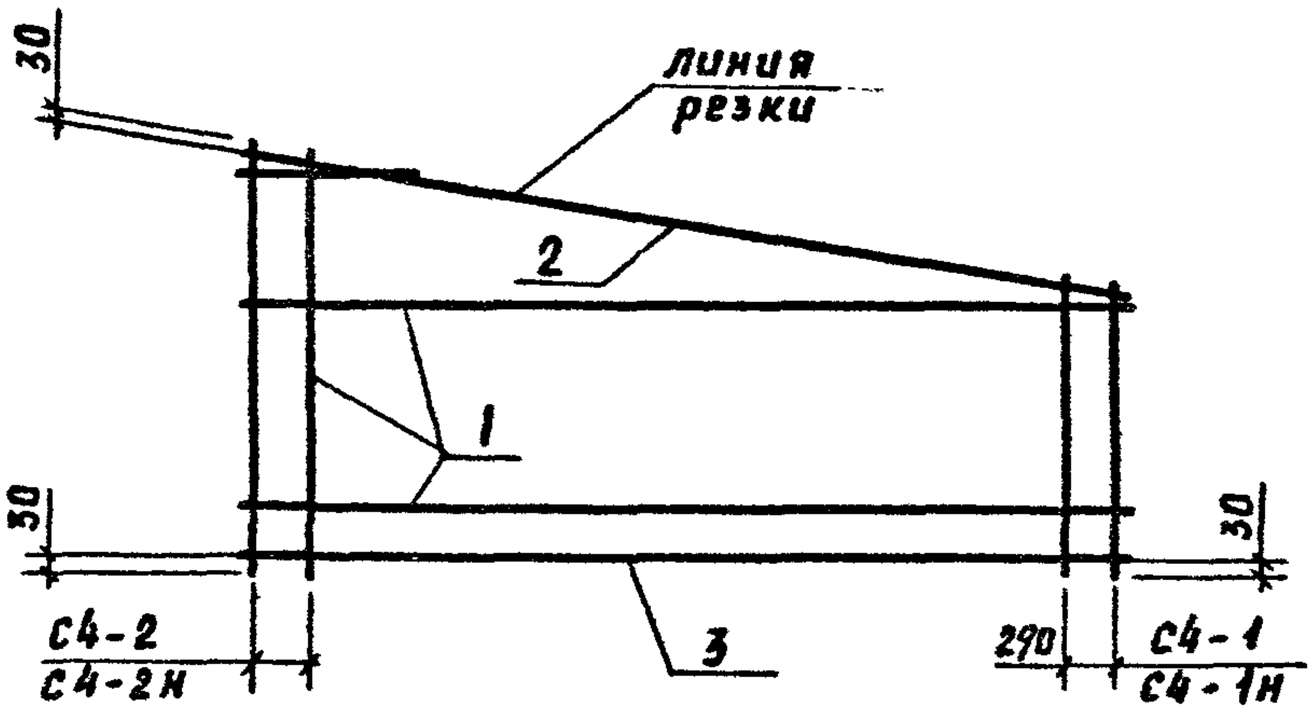

Обозначение	Рабочая сетка		Исходн. сетка		Размеры (мм)									
					L	В			а			б		
	Марка	Рис.	Марка	Рис.		1	2		1	2		1	2	
КЖИ 2.2-0.7.0	С4-1	1	С4	2	4750	3380	3420		1090	1110		2290	2310	
-01	С4-2								1090	1110		2290	2310	
-02	С4-1.Н								2290	2310		1090	1110	
-03	С4-2.Н								2230	2310		1090	1110	

Масса кг			Примечание
Варианты			
1	2		
33.90	33.96		

Рис. 2

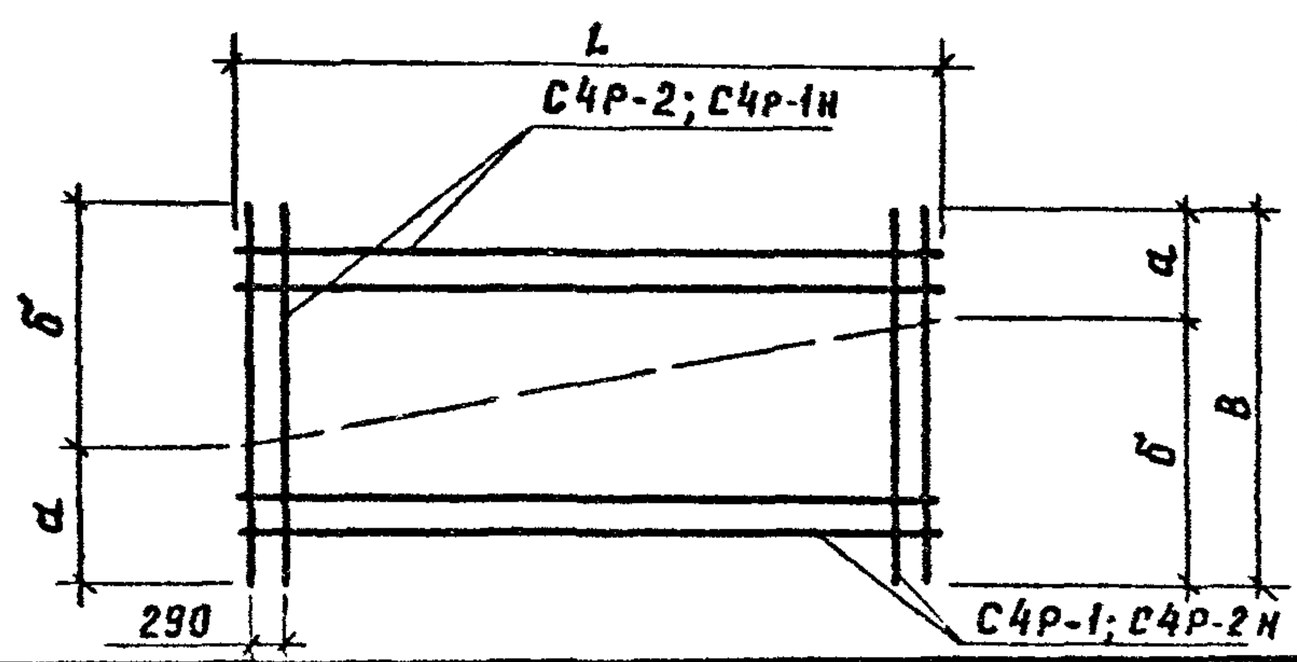

Привязан:

Инв. №

801-2-55.85-КЖИ 2.2-0.7.0 СБ

Нач. отд	Гомзяков		XII.84
Гл. кон. отд	Теляковский		
Н. контр.	Юдин		
Гл. спец.	Юдин		
Рук. груп.	Капнулина		
Инженер	Сопоухин		
Ст. инж.	Захарова		

Сетка арматурная С

(С4-1 ... С4-2.Н)

Сборочный чертеж.

Стадия	Масса	Масштаб
Р	см. табл.	
Лист	Листов 1	

ГИПРОНИСЕЛЬХОЗ