ТИПОВОЙ ПРОЕКТ

801-2-55.85

КОРОВНИК НА 200 КОРОВ С АВТОМАТИЧЕСКОЙ ПРИВЯЗЬЮ (ЗДАНИЕ СО СТОЕЧНО-БАЛОЧНЫМ КАРКАСОМ)

АЛЬБОМ II
СТРОИТЕЛЬНЫЕ ИЗДЕЛИЯ

ЧАСТЬ 1
ПАНЕЛИ ДЛЯ ВАРИАНТА СТЕН ВЕРТИКАЛЬНОЙ РАЗРЕЗКИ

20789-02
ЦЕНА 0-97

				ПРИВЯЗАН	
ИНВ. №					

ЦЕНТРАЛЬНЫЙ ИНСТИТУТ ТИПОВОГО ПРОЕКТИРОВАНИЯ
ГОССТРОЯ СССР

Москва А-445 Смольная ул 22

Сдано в печать XII 1986 года

Заказ № 14708 Тираж 900 экз

ТИПОВОЙ ПРОЕКТ

801-2-55.85

КОРОВНИК НА 200 КОРОВ С АВТОМАТИЧЕСКОЙ ПРИВЯЗЬЮ

(ЗДАНИЕ СО СТОЕЧНО-БАЛОЧНЫМ КАРКАСОМ)

АЛЬБОМ II

СТРОИТЕЛЬНЫЕ ИЗДЕЛИЯ

ЧАСТЬ 1

ПАНЕЛИ ДЛЯ ВАРИАНТА СТЕН ВЕРТИКАЛЬНОЙ РАЗРЕЗКИ

Разработан институтом „Гипронисельхоз"

Утвержден Минсельхозом СССР, приказ от 16.02.84 г., № 7-Эг.
Введен в действие институтом „Гипронисельхоз", приказ от 19.09.84 г. № 112-П

Главный инженер института А.С. Бутаев

Главный инженер проекта Д.С. Клейн

				Привязан	
Инв. №					

20789-02 2

ТИПОВОЙ ПРОЕКТ

801-2-55.85

КОРОВНИК НА 200 КОРОВ С АВТОМАТИЧЕСКОЙ ПРИВЯЗЬЮ (ЗДАНИЕ СО СТОЕЧНО-БАЛОЧНЫМ КАРКАСОМ)

АЛЬБОМ II

СТРОИТЕЛЬНЫЕ ИЗДЕЛИЯ

ЧАСТЬ 1

ПАНЕЛИ ДЛЯ ВАРИАНТА СТЕН ВЕРТИКАЛЬНОЙ РАЗРЕЗКИ

Разработан институтом „Гипронисельхоз"

Утвержден Минсельхозом СССР, приказ от 16.02.84 г., № 7-Эг.
Введен в действие институтом „Гипронисельхоз", приказ от 19.09.84 г. № 112-П

Главный инженер института — А.С. Бутаев

Главный инженер проекта — Д.С. Клейн

				Привязан	
Инв. №					

20789-02 2

Обозначение	Наименование	№ стр.
	Содержание	2 ... 3
	Часть 1.1. Опалубочные чертежи и армирование	
КЖИ 1.1-ТУ	Технические условия	4 ... 7
КЖИ 1.1-1.0.0	Панель стеновая 4ПСД (4ПСД 6.33...-Т-П; 4ПСД 6.33...-Т-П.Н)	8 ... 11
КЖИ 1.1-1.0.0 СБ	Панель стеновая 4ПСД (4ПСД 6.33...-Т-П; 4ПСД 6.33...-Т-П.Н).	
	Сборочный чертеж	12...13
КЖИ 1.1-2.0.0	Панель стеновая ПСДТ (ПСДТ...40...-Т-П; ПСДТ...40...-Т-П.Н;	
	ПСДТ 57.24...-Т-П; ПСДТ 57.24...-Т-П.Н;	
	4ПСДТ 24.60... -Т-П; 4ПСДТ 24.60... -Т-П.1;	
	ПСДТ 24.60 ... -Т-П; ПСДТ 24.60 ... -Т-П.1)	14...15
КЖИ 1.1-2.0.0 СБ	Панель стеновая ПСДТ (ПСДТ...40...-Т-П; ПСДТ...40...-Т-П.Н;	
	ПСДТ 57.24...-Т-П; ПСДТ 57.24... -Т-П.Н;	
	4ПСДТ 24.60... -Т-П; 4ПСДТ 24.60... -Т-П.1;	
	ПСДТ 24.60... -Т-П; ПСДТ 24.60... -Т-П.1).	
	Сборочный чертеж	16...24
КЖИ 1.1-РС	Ведомость расхода стали	25...28

Обозначение	Наименование	N стр.
	Часть 1.2. Арматурные изделия	
КЖИ1.2-ТУ	Технические условия	29..30
КЖИ12-0.1.0	Каркас пространственный КП1	31...32
КЖИ12-0.1.0	Каркас пространственный КП1.	
	Сборочный чертеж	33
КЖИ1.2-0.2.0	Каркас пространственный (КП2...КП7)	34...35
КЖИ1.2-0.2.0 СБ	Каркас пространственный (КП2...КП7).	
	Сборочный чертеж	36...41
КЖИ1.2-0.3.0	Сетка арматурная (С1...С3)	42
КЖИ1.2-0.3.0 СБ	Сетка арматурная (С1...С3).	
	Сборочный чертеж	43
КЖИ1.2-0.4.0	Сетка арматурная	
	(С1-1; С1-2; С1-1н; С1-2н; С2-1; С2-2; С2-1н; С2-2н;	
	С3-1; С3-2; С3-1н; С3-2н)	44...46
КЖИ1.2-0.4.0 СБ	Сетка арматурная	
	(С1-1; С1-2; С1-1н; С1-2н; С2-1; С2-2; С2-1н; С2-2н;	
	С3-1; С3-2; С3-1н; С3-2н).	
	Сборочный чертеж	47...49

Альбом II часть I

Настоящие технические условия распространяются на двухслойные легкобетонные стеновые панели повышенной заводской готовности, предназначенные для применения в коровнике на 200 коров с автоматической привязью.

В районах с температурой наружного воздуха $t_н$=-20°С и $t_н$=-30°С, зона влажности-нормальная (по СНиП II-3-79), скоростной напор ветра-265 Па (27 кгс/м²).

В номенклатуру панелей включены трапецеидальные изделия для торцов зданий, а также изделия для продольных стен зданий, разработанные на основе серии 1.832.1-10.

Двухслойные легкобетонные стеновые панели повышенной заводской готовности, разработанные в настоящем альбоме должны соответствовать требованиям ТУ69-203-82 настоящих технических условий, серии 1.832.1-10, а также чертежам части 1.1.

1. Технические требования

1.1. Основные параметры и размеры.

1.1.1. Общая толщина панелей принята 300 и 400 мм.

1.1.2. Для конструкционно-изолирующего слоя принят керамзитобетон.

Привязан

Инв.№

801-2-55.85- КЖИ 1.1-ТУ

ГИП	Клейн			Технические условия	Стадия	Лист	Листов
Нач.отд.	Ким		XII.84		Р	1	4
Гл.конст.	Теляковский		XII.84		ГИПРОНИСЕЛЬХОЗ		
Гл.спец.	Юдин						

Инв.№ подл. | Подпись и дата | Взам.инв.№

1.1.3. Требования к теплотехническим свойствам панелей и материалы изолирующего и фактурного слоев см. раздел I ТУ 69-203-82.

1.2. Характеристика

1.2.1. Для конструкционно-изолирующего слоя предусмотрено применение керамзитобетона с объемной массой в высушенном до постоянной массы состоянии γ_0=900 кг/м³, марки по прочности М50.

1.2.2. Марки по морозостойкости приняты:

керамзитобетона при tн=-20°С -Мрз 35

керамзитобетона при tн=-30°С -Мрз 50

1.2.3. Открытые поверхности закладных деталей защищаются слоем цинка толщиной 120 мм.

1.2.4. Характеристики материалов изолирующего и фактурного слоев и требования к ним, требования к изготовлению и комплектности панелей, а также характеристики и требования к элементам заполнения проемов см. ТУ 69-203-82

Привязан

Инв. №

801-2-55.85-КЖИ 1.1-ТУ

Лист 2

Альбом II часть 1

1.3. Маркировка

1.3.1. В соответствии с ГОСТ 23009-78 устанавливается следующая структура условного обозначения (марок) панелей.

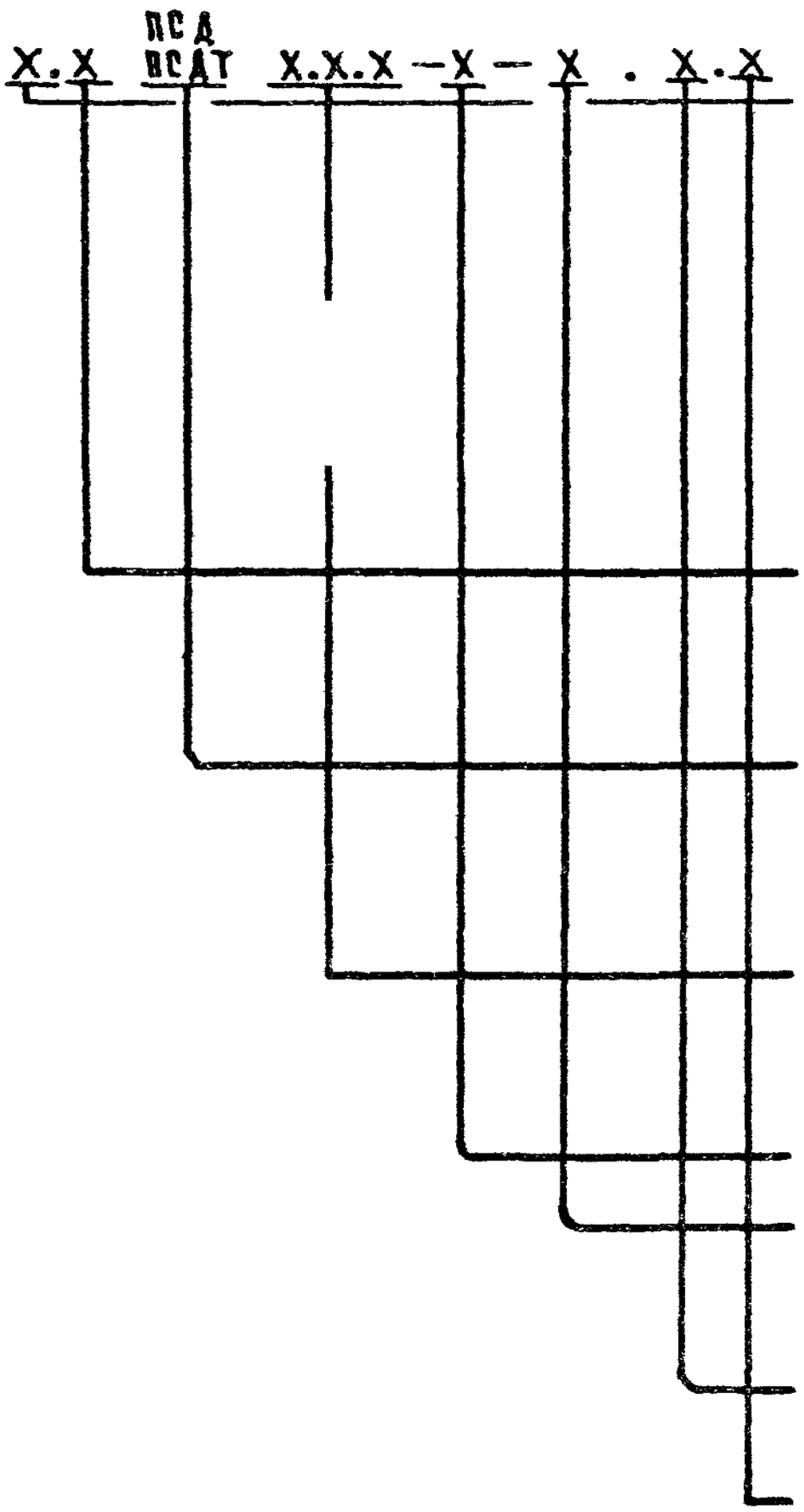

Тип панели

1 — с 2-мя оконными проемами

2 — с оконным и дверным проемами

3 — с одним дверным проемом

4 — с одним оконным проемом

Дополнительные характеристики типов панелей связанные с изменением размеров и привязка проемов.

Панель стеновая двухслойная

Панель стеновая двухслойная торцевая

Размеры: длина - дм
высота - дм
толщина - см

Вид бетона изолирующего слоя

Стойкость бетона изолирующего слоя к воздействию агрессивной среды (Л)

Наличие дополнительных закладных деталей и отверстий

Изделия обратного изображения

Привязан			
Инв.N			

801-2-55.85-КЖИ 1.1-ТУ	Лист	3

Инв.N подл. | Подпись и дата | Взам.инв.N

20789-02 7 Копировал Шушакова Формат А4

Например: 1ПСД60.33.40-Т-П1 означает панели стеновые двухслойные с одним окном, длиной 60 дм, высотой 33 дм, толщиной 40 см, с изолирующим слоем из тяжелого бетона повышенной плотности, с отверстием.

1.3.2. Марка наносится на одной из длинных боковых поверхностей панелей несмываемой краской.

2. Разделы „Правила приемки", „Методы контроля", „Транспортирование и хранение" и „Гарантии поставщика" см. ТУ69-203-82.

2. Указания по привязке

2.1. В настоящем выпуске разработаны чертежи изделий для следующих вариантов:

1-$t_н$=-20°С толщина панелей б=300 мм

2-$t_н$=-30°С толщина панелей б=400 мм

2.2. При привязке проекта заполняются неговоренные переменные данные по геометрическим размерам и массам изделий на чертежах и в таблицах. Ненужные графы в табаицах вычеркиваются.

2.3. Неговоренные размеры длины и толщины в маркировке изделий заполняются при привязке проекта в соответствии с указаниями технических условий.

Привязан			
Инв.N			

801-2-55.85-КЖИ 1.1-ТУ

Лист 4

Инв.№ подл.	Подпись и дата	Взам.инв.№

Альбом II часть 1

Формат	Зона	Поз.	Обозначение	Наименование	Количество на исполнение КЖИ1.1-1.0.0СБ —	01									Примечание
				Документация											
А4			КЖИ1.1-1.0.0СБ	Сборочный чертеж											
А4			КЖИ1.1-ТУ	Технические условия											
А4			КЖИ1.1-РС	Ведомость расхода стали											
А3			1.832.1-10 вып.1	Узлы А,Б,В											
А3			1.832.1-10 вып.1	Узлы I-VIII; X; XI...XV											
				Сборочные единицы											
А4		1	КЖИ1.2-0.1.0	Каркас пространственный КП1	1	1									
А3		2	1.832.1-10 вып.2	Изделие закладное М1	4	4									
А3		3	1.832.1-10 вып.2	Изделие закладное М2	2	2									
				Детали											

Нач.отд.	Гомзяков		XII.87
Гл.конст.	Теляновский		XII.87
Н.контр.	Юдин		
Гл.спец.	Юдин		
Рук.гр.	Капнулина		
Инжен.	Щеголева		
Ст.инж.	Захарова		

Привязан

Инв.№

801-2-55.85-КЖИ1.1-1.0.0

Панель стеновая 4ПСД (4ПСД6.33...-Т-П; 4ПСД6.33...-Т-Пн)

Стадия	Лист	Листов
Р	1	4

ГИПРОНИСЕЛЬХОЗ

Копировал Шушакова Формат А4

20789-02 9

Формат	Зона	Поз.	Обозначение	Наименование	Количество на исполнение —	01									Примечание
				Пиломатериалы ГОСТ 24454-80 сосна или ель ψ≤20%											Детали позиций 2...4 замаркированы на узлах IV, V
Б4		2		Пробка 130×60 ℓ=60	3	3									
Б4		3		Пробка 100×60 ℓ=60	4	4									
Б4		4		Пробка 50×50 ℓ=60	3	3									
				Материалы											
		4		Цементно-песчаный раствор М100	0,35	0,35									Вар.1
					0,35	0,35									Вар.2
		5		Внутренний изолирующий слой из	0,87	0,87									Вар.1
				тяжелого бетона марки М200	0,87	0,87									Вар.2
		6		Теплоизоляционный слой из	4,02	4,02									Вар.1
				легкого бетона марки М50	5,76	5,76									Вар.2
				Элементы заполнения проемов											
				Детали											
Б4		1		Подкладка											
				Доска 100×25 ГОСТ 24454-80 сосна или ель ψ≤20% ℓ=50	4	4									0,0005м³

Позиция 1 замаркирована на узлах А, Б, В

Привязан			
Инв.№			

801-2-55.85-КЖИ1.1-1.0.0

Лист 2

20789-02 10

Инв.№ подл.	Подпись и дата	Взам.инв.№

Формат	Зона	Поз.	Обозначение	Наименование	Количество на исполнение —	31									Примечание
А3		2	1.832.1-10 вып.1	Костыль К1											
				Полоса -40×4 ГОСТ 103-76 / ст3кп2 ГОСТ 535-79	6	6									
А3		3	1.832.1-10 вып.2	Слив СЛ1	2	2									
А3		15	1.832.1-10 вып.2	Слив СЛ5	1	1									
				Стандартные изделия											
		4		Оконный блок ОС12.18	1	1									
				ГОСТ 12506-81											
		5		Гвоздь К1,4×40 ГОСТ 4028-63	18	18									
		6		Гвоздь К2,5×60 ГОСТ 4028-63	14	14									
		7		Гвоздь К4×120 ГОСТ 4028-63	7	7									
				Материалы											
64		9		Доска 50×16 ГОСТ 24454 / сосна или ель Ψ≤20%	0,003	0,003									

Позиции 2...7,9,15 замаркированы на узлах А,Б,В

Привязан			
Инв.№			

801-2-55.85- КЖИ1.1-1.0.0

Лист 3

20789-02 11

Копировал Шушакова Формат А4

10

Формат	Зона	Поз.	Обозначение	Наименование	Количество на исполнение КЖИ1.1-1.0.ОСБ —	01									Примечание
		10		Пакля смоленая ГОСТ 16183-77											0,03 м³
		11		Поровизол ГОСТ 19177-81 d=30											1,2 м
		12		Мастика „Бутепрол 2М"											
				ТУ-21-29-58-77											16,0 кг
		13		Антикоррозионное											
				покрытие											см. пояс-нит. запис.

Позиции 10...13 замаркированы на узлах А, Б, В.

Привязан			
Инв. №			

801-2-55.85-КЖИ1.1-1.0.0

Лист 4

Копировал Шушакова Формат А4

Альбом II часть 1

Рис.1

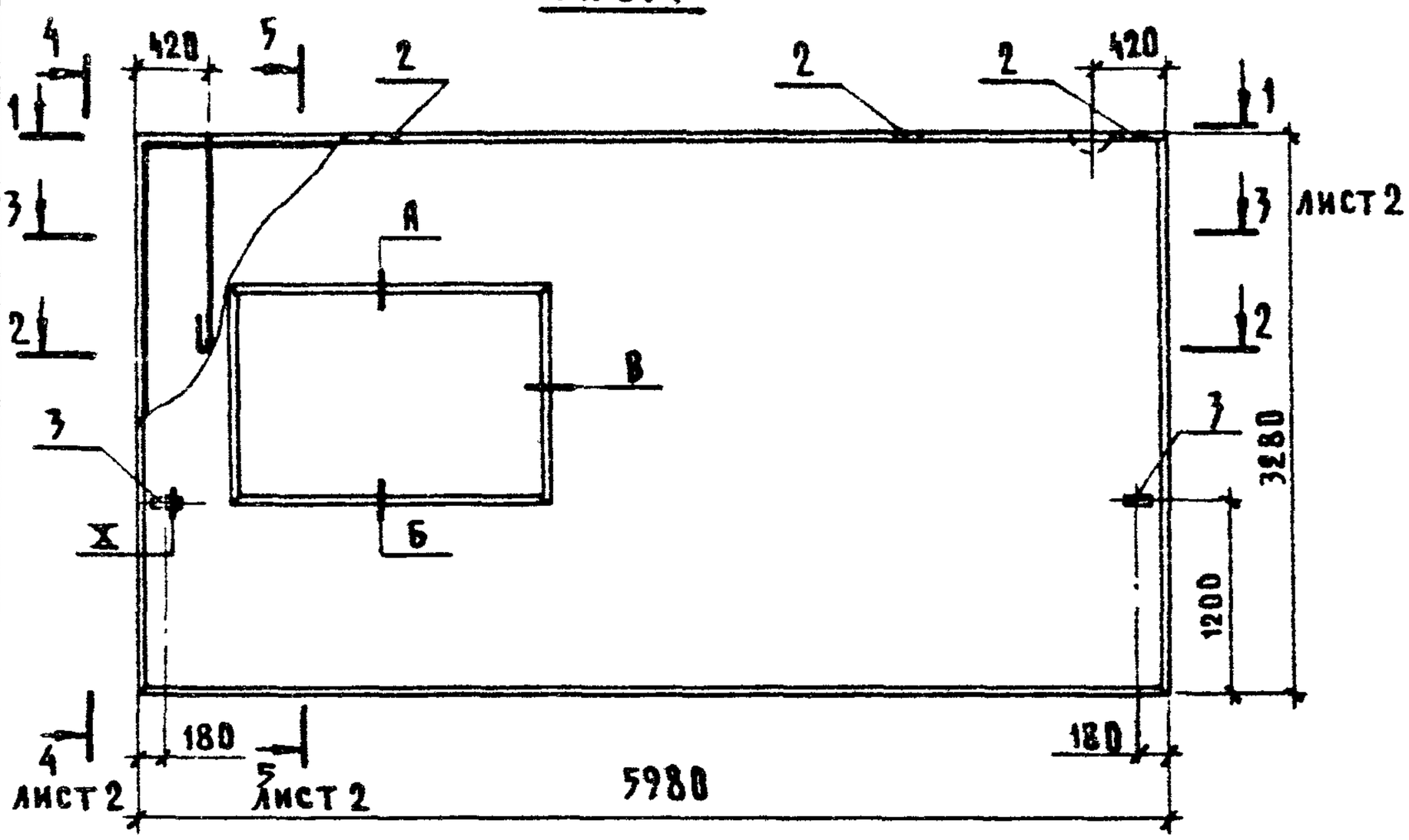

1-1

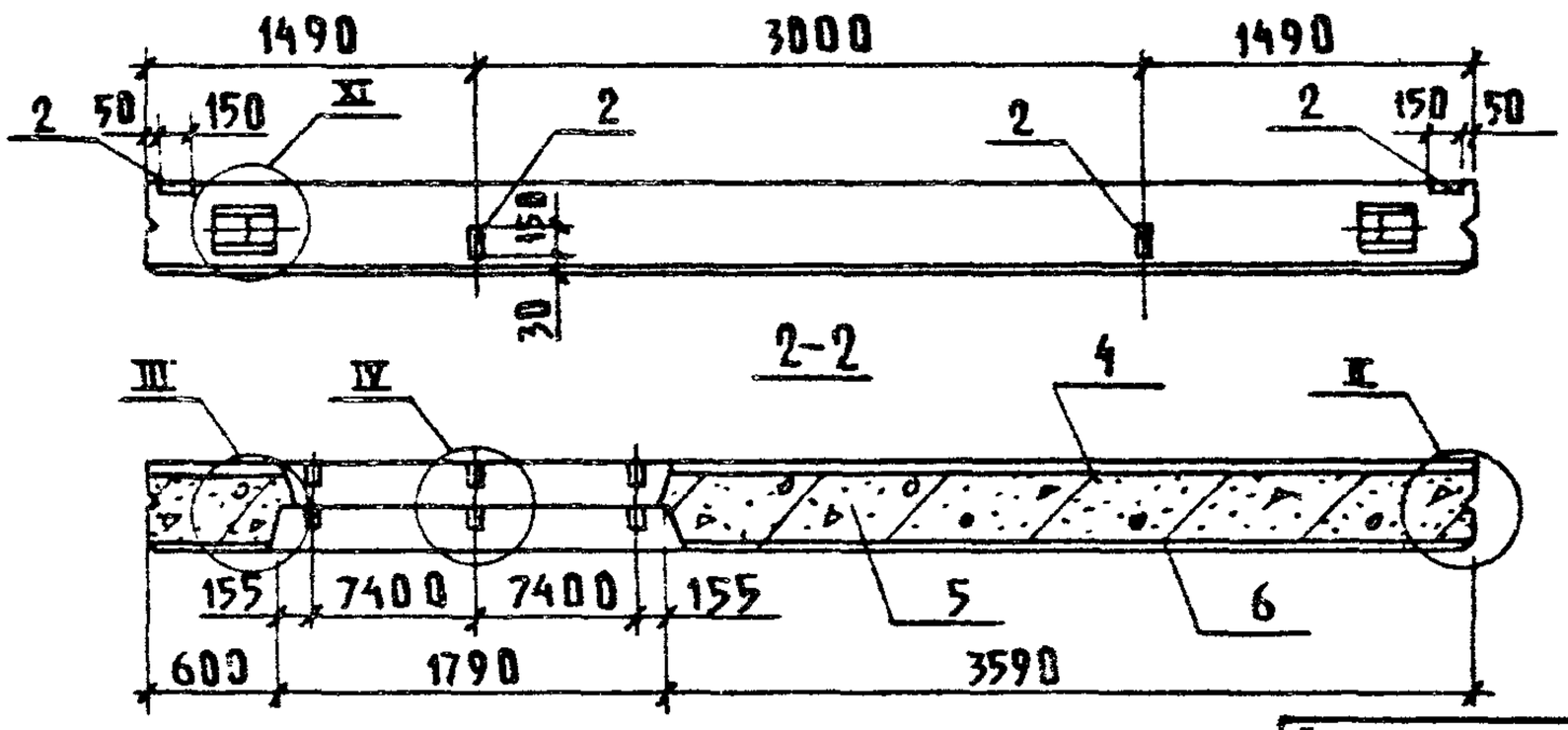

2-2

Привязан

инв.№			

801-2-55.85 - КЖИ1.1-1.0.ДСБ

Нач.отд.	Гомзяков		XII.84	Панель стеновая ПСД (4ПСД 6.33...-Т-П; 4ПСД 6.33...-Т-Пн) Сборочный чертеж
Гл.конст.	Теляковский			
Н.контр.	Юдин			
Гл.спец.	Юдин			
Рук.гр.	Капнулина			
Инж.	Щеголева			
Ст.инж.	Захарова			

Стадия	Масса	Масштаб
Р	см. табл. лист 2	1:50
Лист 1	Листов 2	

ГИПРОНИСЕЛЬХОЗ

Инв.№ подл. | Подпись и дата | Взам.инв.№

20789-02 13 Копировал Шушакова Формат А4

Рис.2

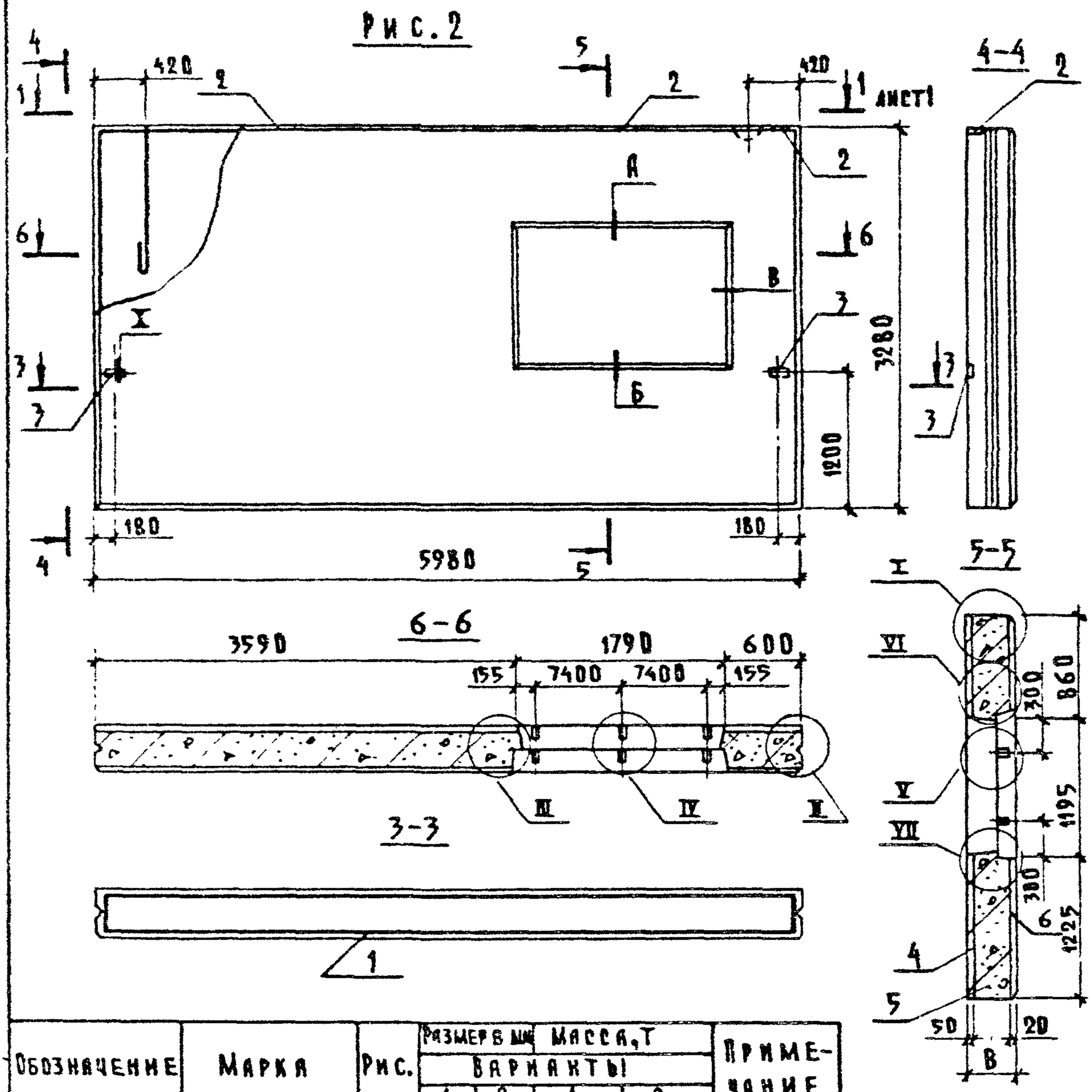

Обозначение	Марка	Рис.	Размер в мм		Масса, т		Примечание
			Варианты				
			1	2	1	2	
КЖИ1.1-1.0.0	4ПСД6.33...-Т-П	1	300	400	6,34	7,90	
-01	4ПСД6.33...-Т-Пн	2			6,34	7,90	

Привязан

Инв.N			

801-2-55.85-КЖИ1.1-1.0.0СБ

Лист 2

Инв.№ подл.	Подпись и дата	Взам.инв.№

Альбом II часть 1

Формат	Зона	Поз.	Обозначение	Наименование	Количество на исполнение КЖИ1.1-2.0.0 —	01	02	03	04	05	06	07			Примечание
				Документация											
А4			КЖИ1.1-2.0.0СБ	Сборочный чертеж											
А4			КЖИ1.1-ТУ	Технические условия											
А4			КЖИ1.1- РС	Ведомость расхода стали											
				Сборочные единицы											
А4		1	КЖИ1.2-0.2.0	Каркас пространственный КП2	1	1									
			-01	Каркас пространственный КП3			1	1							
			-02	Каркас пространственный КП4					1						
			-03	Каркас пространственный КП5						1					
			-04	Каркас пространственный КП6							1				
			-05	Каркас пространственный КП7								1			
А3		2	1.832.1-9 вып.2	Изделие закладное М1	3	3	6	6	6	6	6	6			
А4		3	1.400-15 вып.1	Изделие закладное МН526	1	1			1	1	1	1			
А4		4	1.400-15 вып.1	Изделие закладное МН111-5			2	2							

20789-02 15

Привязан								801-2-55.85 КЖИ 1.1-2.0.0			
				Нач.отд.	Гомзяков		XII.87	Панель стеновая ПСДТ	Стадия	Лист	Листов
				Гл.конст.	Теляковский		XII.87	ПСДТ...40...Т-П; ПСДТ...40...-Т-П.н*;	Р	1	2
				Н.контр.	Юдин			ПСДТ 57.24...-Т-П*; ПСДТ 57.24...-Т-П.н*;	ГИПРОНИСЕЛЬХОЗ		
				Гл.спец.	Юдин			4ПСДТ 24.60...-Т-П*; 4ПСДТ 24.60...-Т-П.1			
Инв.№				Рук.гр.	Капнулина			ПСДТ 24.60...-Т-П*; ПСДТ 24.60...-Т-П.1			

Формат	Зона	Поз.	Обозначение	Наименование	Количество на исполнение КЖИ1.1-2.0.0СБ —	01	02	03	04	05	06	07			Примечание
				Материалы											
		8		Цементно-песчаный раствор	0,20	0,20	0,19	0,19	0,26	0,27	0,25	0,27			
		9		Легкий бетон марки М50	2,23	2,23	2,17	2,17	2,91	3,01	2,85	2,98			Вар.1 $м^3$
				Легкий бетон марки М50	3,33	3,33	3,16	3,16	4,19	4,48	4,12	4,40			Вар.2 $м^3$
		10		Бетон М200	0,50	0,50	0,48	0,48	0,64	0,68	0,63	0,67			
Б4		5		Брусок 100×60 ГОСТ 24454-80 / сосна или ель ψ ≤20%											
				ℓ=3200	1	1									
				Элементы заполнения проемов											
				Брусок 100×60 ГОСТ 24454-80 / сосна или ель ψ≤20%											
Б4		6		ℓ=765					2		2				
Б4		7		ℓ=1194					2		2				

Привязан

Инв.№

801-2-55.85- КЖИ1.1-2.0.0

Лист 2

91 20-68102

Рис.1

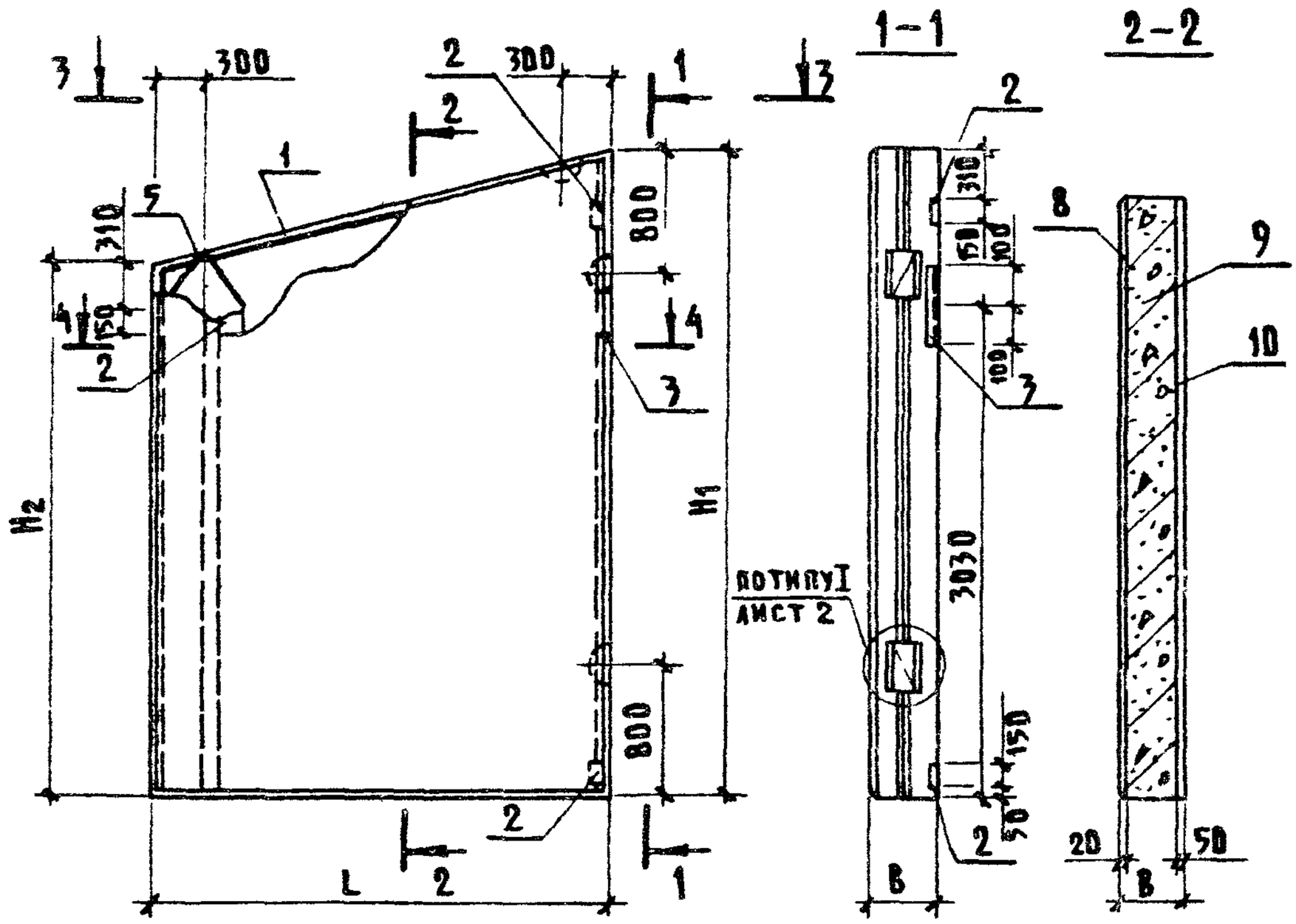

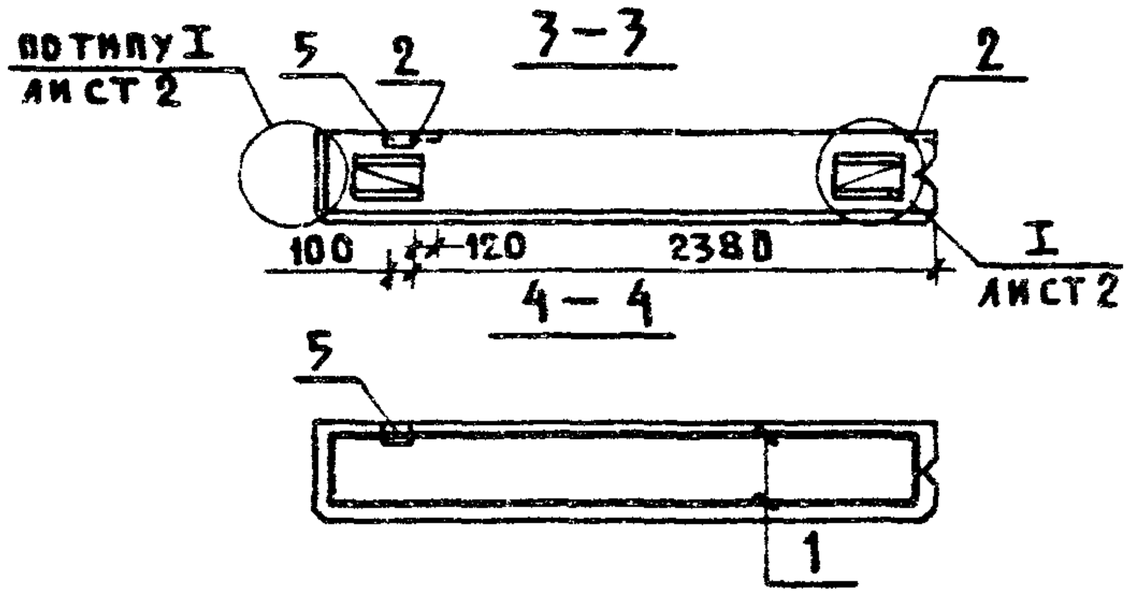

В БРУСКЕ ПОЗ.5 В МЕСТАХ ПРОХОДА АРМАТУРЫ ВЫПОЛНИТЬ ПРОПИЛЫ

ПРИВЯЗАН

ИНВ.№

801-2-55.85-КЖИ1.1-2.0.ОСБ

Нач.отд.	Гомзяков		XII.87	Панель стеновая ПСДТ ПСДТ...40...-Т-П; ПСДТ...40...-Т-Пн; ПСДТ 57.24...-Т-П; ПСДТ 57.24...-Т-Пн; 4ПСДТ 24.60...-Т-П; 4ПСДТ 24.60...-Т-П1; 2ПСДТ 24.60...-Т-П; ПСДТ 24.60...-Т-П1). Сборочный чертеж	Стадия: Р	Масса: см. табл. лист 9	Масштаб: 1:50
Гл.конст.	Теляковский				Лист 1	Листов 9	
Н.контр.	Юдин				ГИПРОНИСЕЛЬХОЗ		
Гл.спец.	Юдин						
Рук.гр.	Капнулина						
Инж.	Щеголева						
Ст.инж.	Захарова						

Подпись и дата | Взам.инв.№ | Инв.№ подл.

20789-02 17 Копировал Шушакова

Формат А4

Рис. 2

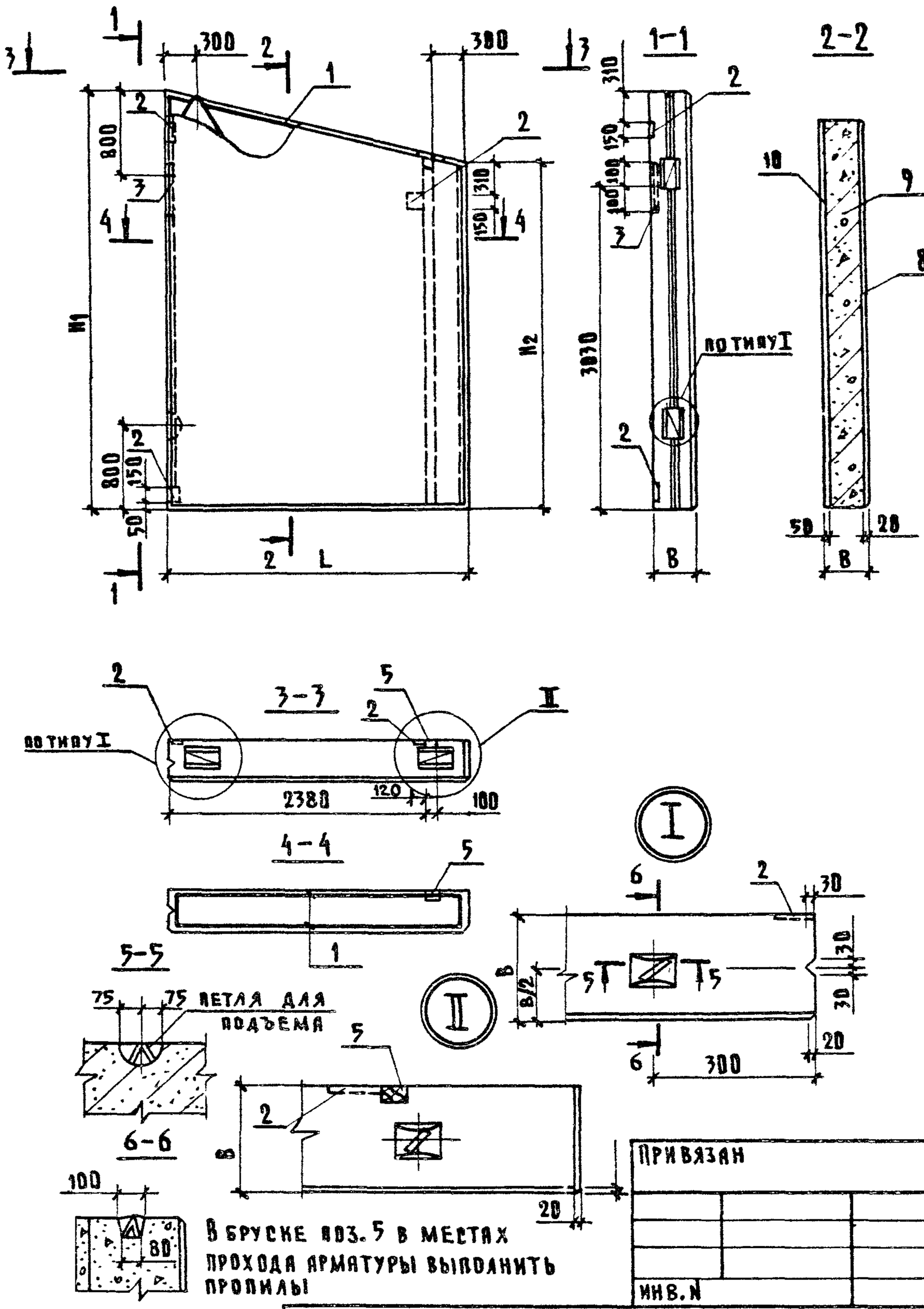

801-2-55.85-КЖИ 1.1-2.0.0 СБ

Лист 2

Рис.3

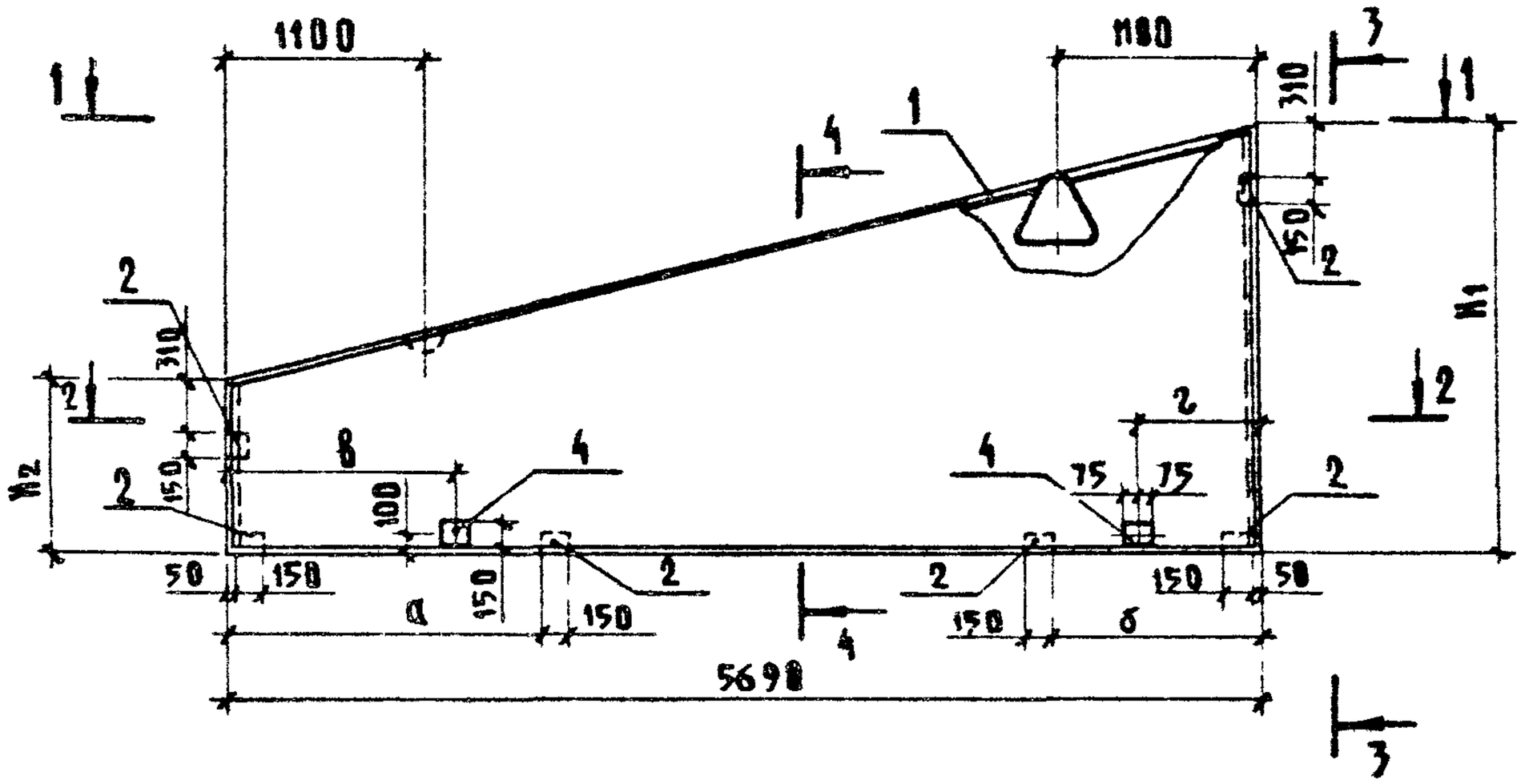

1-1

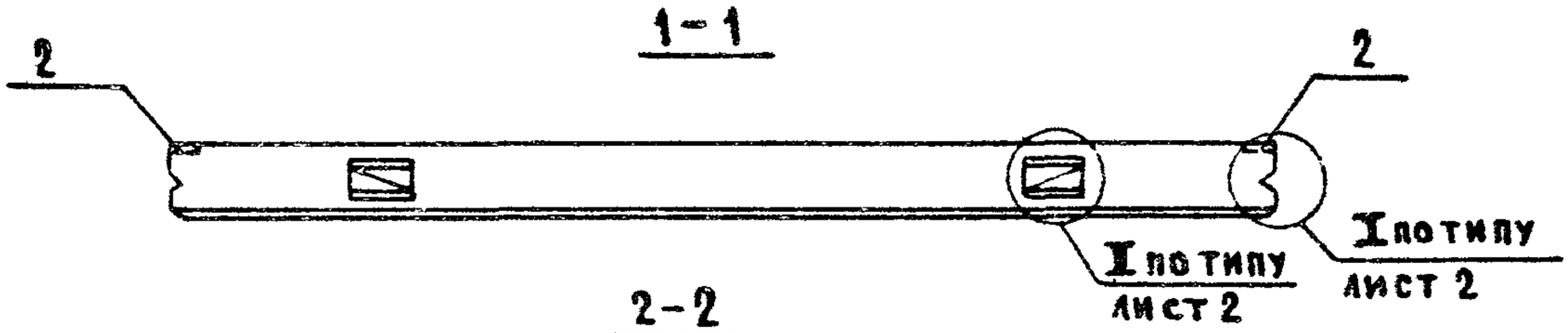

2-2

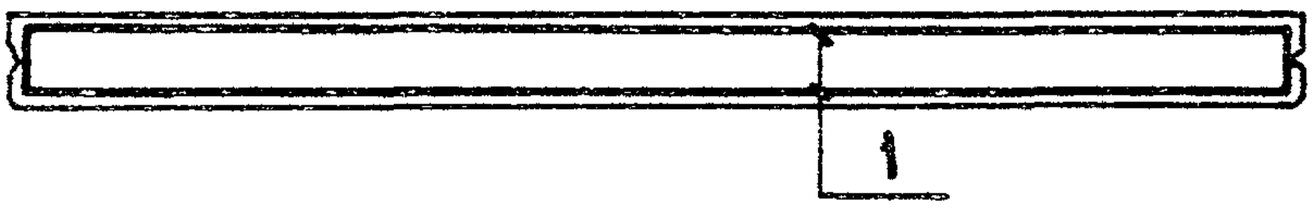

3-3

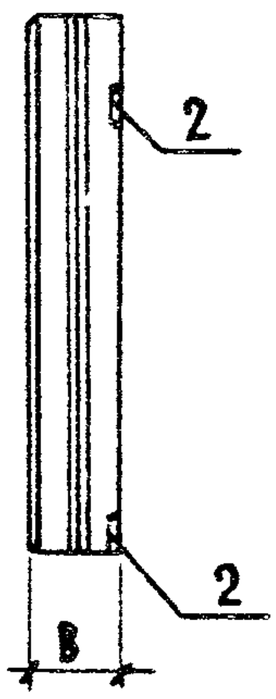

4-4

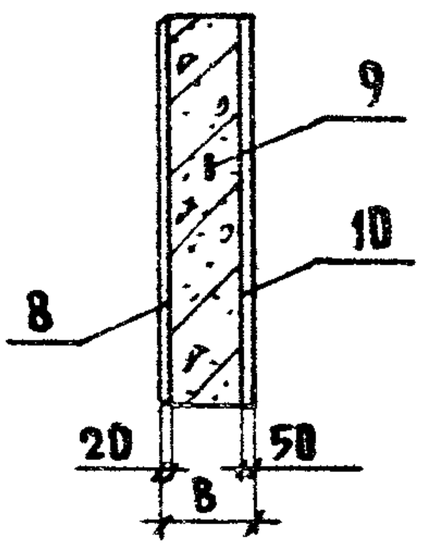

Привязан

инв.№

801-2-55.85-КЖИ1.1-2.0.ОСБ

Лист 3

Инв.№ подл. | Подпись и дата | Взам.инв.№

20789-02 19 Копировал Шушакова Формат А4

Рис. 4

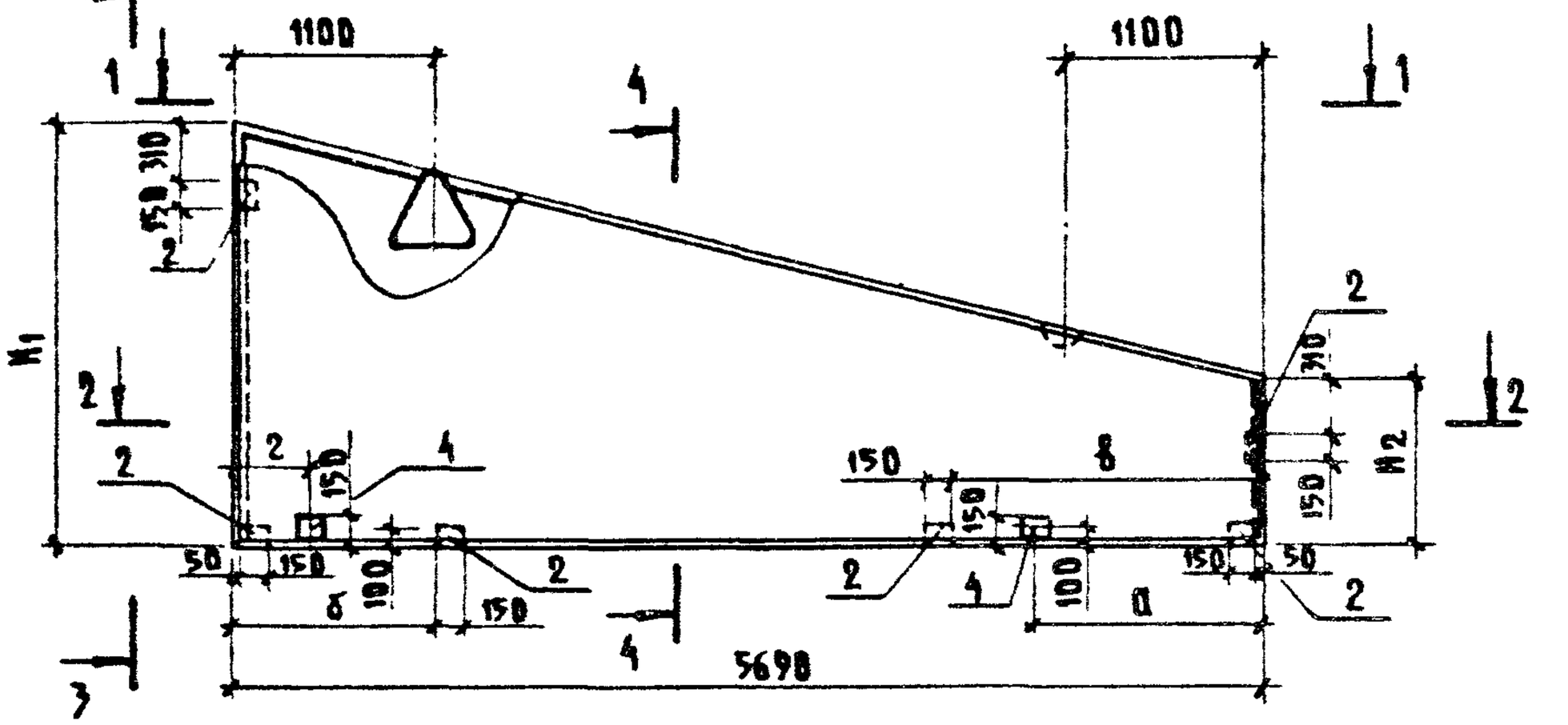

1-1

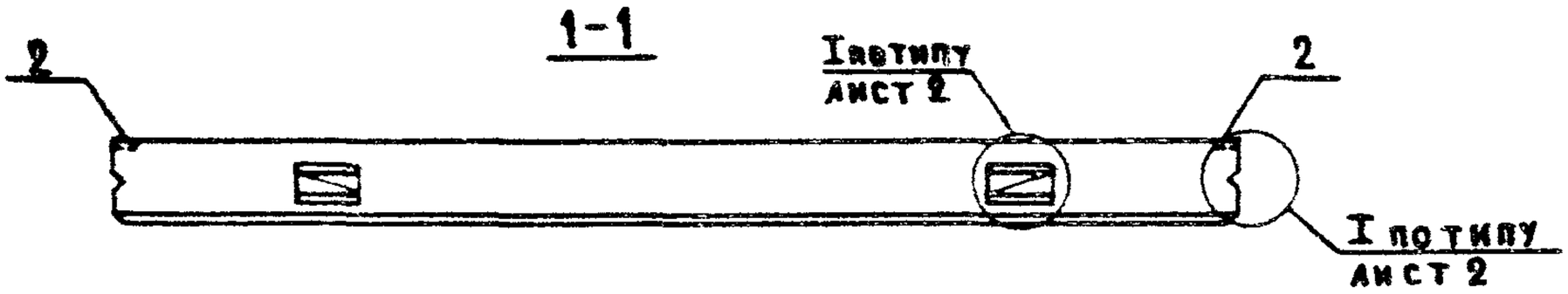

2-2

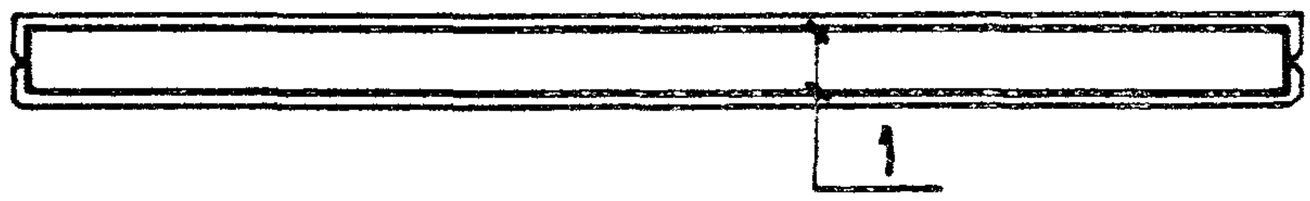

3-3

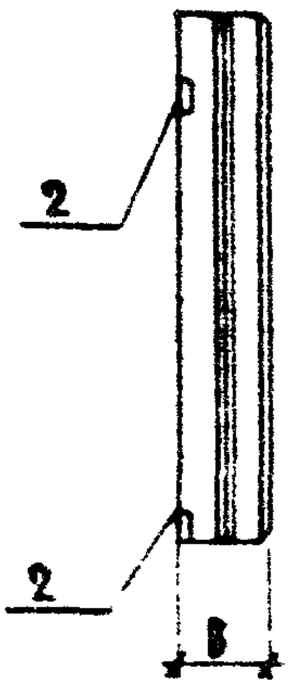

4-4

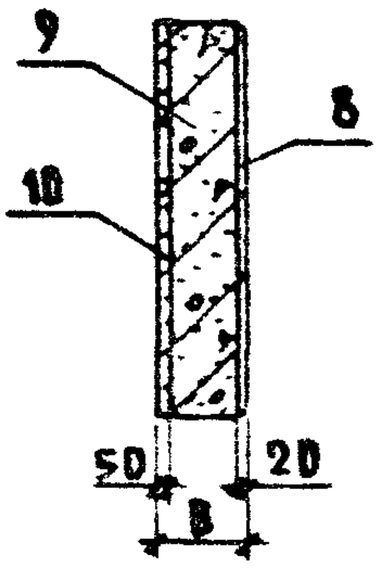

Привязан

Инв.№			

801-2-55.85-КЖИ1.1-2.В.0СБ

Лист 4

Альбом II часть 1

Рис. 5

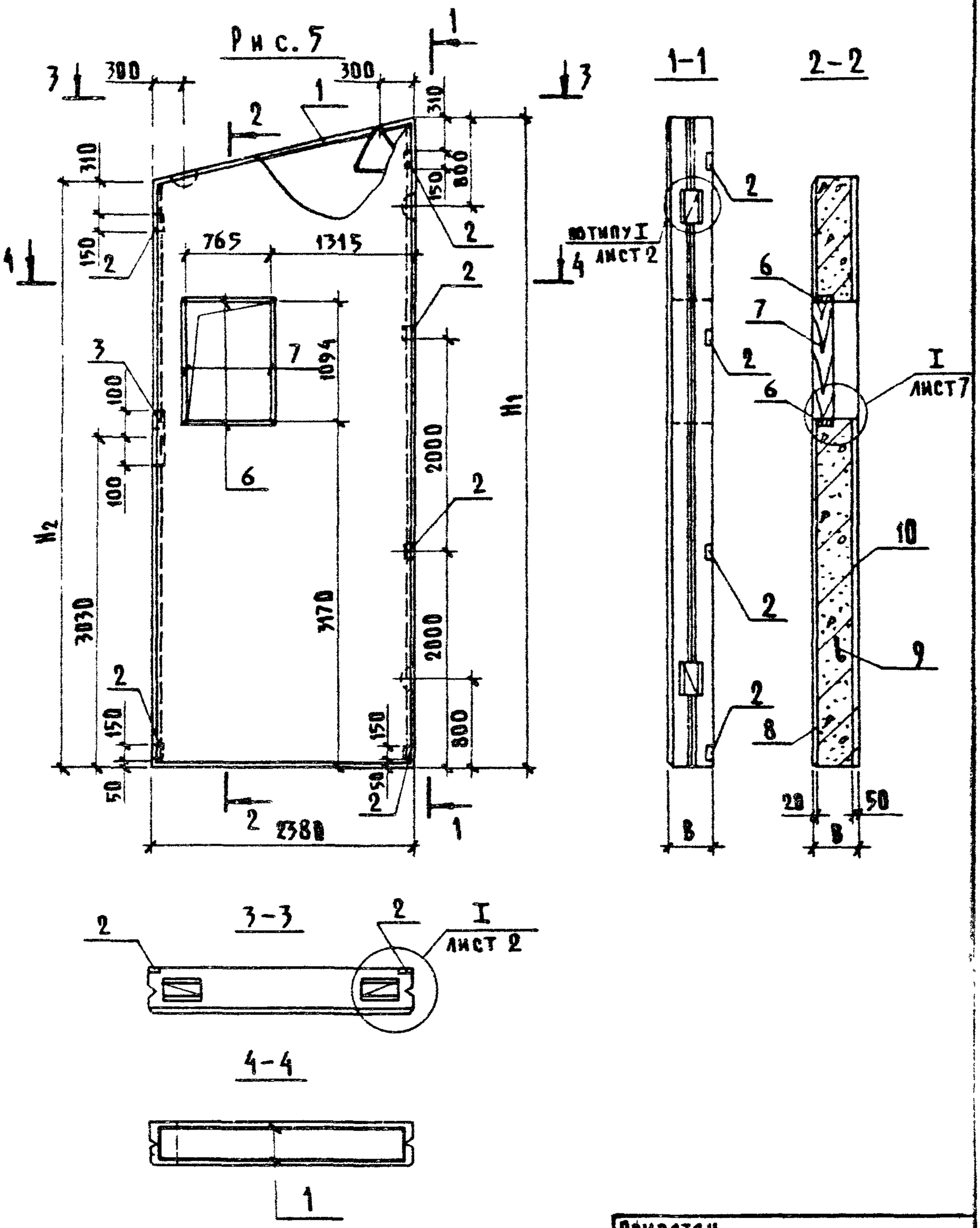

Инв. N подл.	Подпись и дата	Взам. инв. N

Привязан

Инв. N			

801-2-55.85- КЖИ1.1-2.0.0СБ

Лист 5

Рис. 6

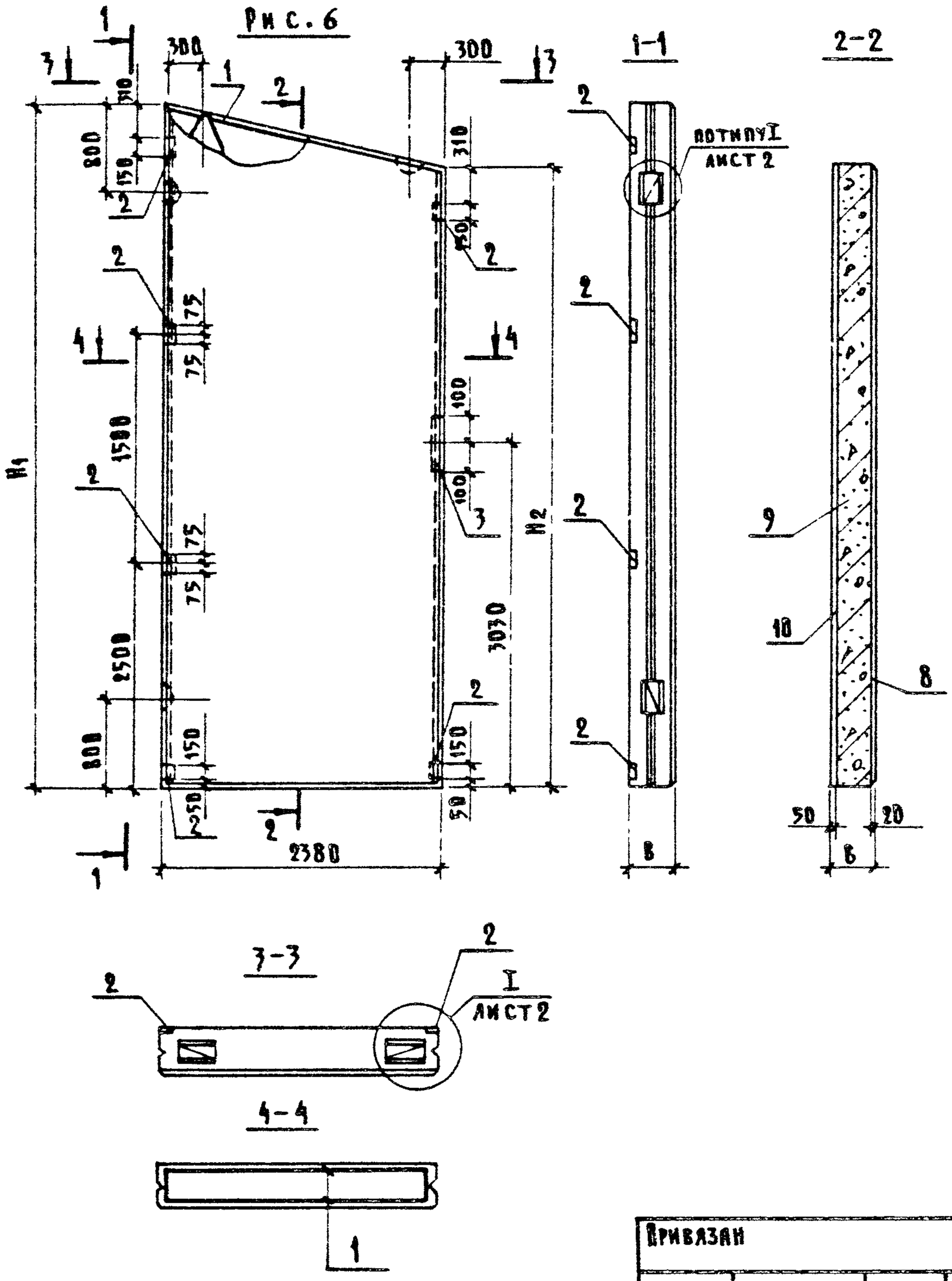

Привязан			
инв. N			

801-2-55.85-КЖИ1.1-2.0.0СБ

Лист 6

Рис. 7

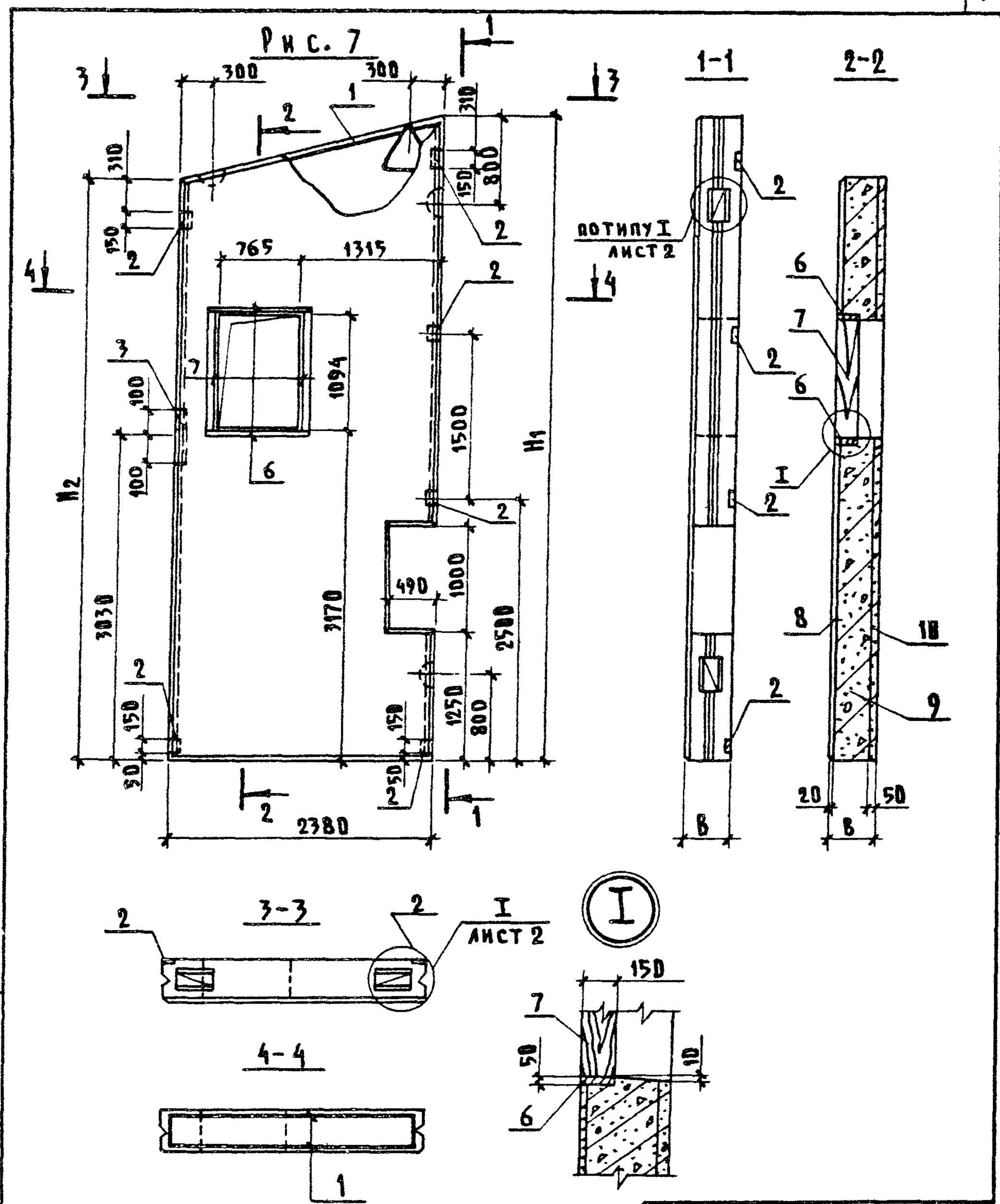

Привязан

Инв.N			

801-2-55.85-КЖИ1.1-2.0.0СБ

Лист 7

Инв.N подл. | Подпись и дата | Взам.инв.N

20789-02 23 Копировал Шушакова Формат А4

Альбом II часть

Рис. 8

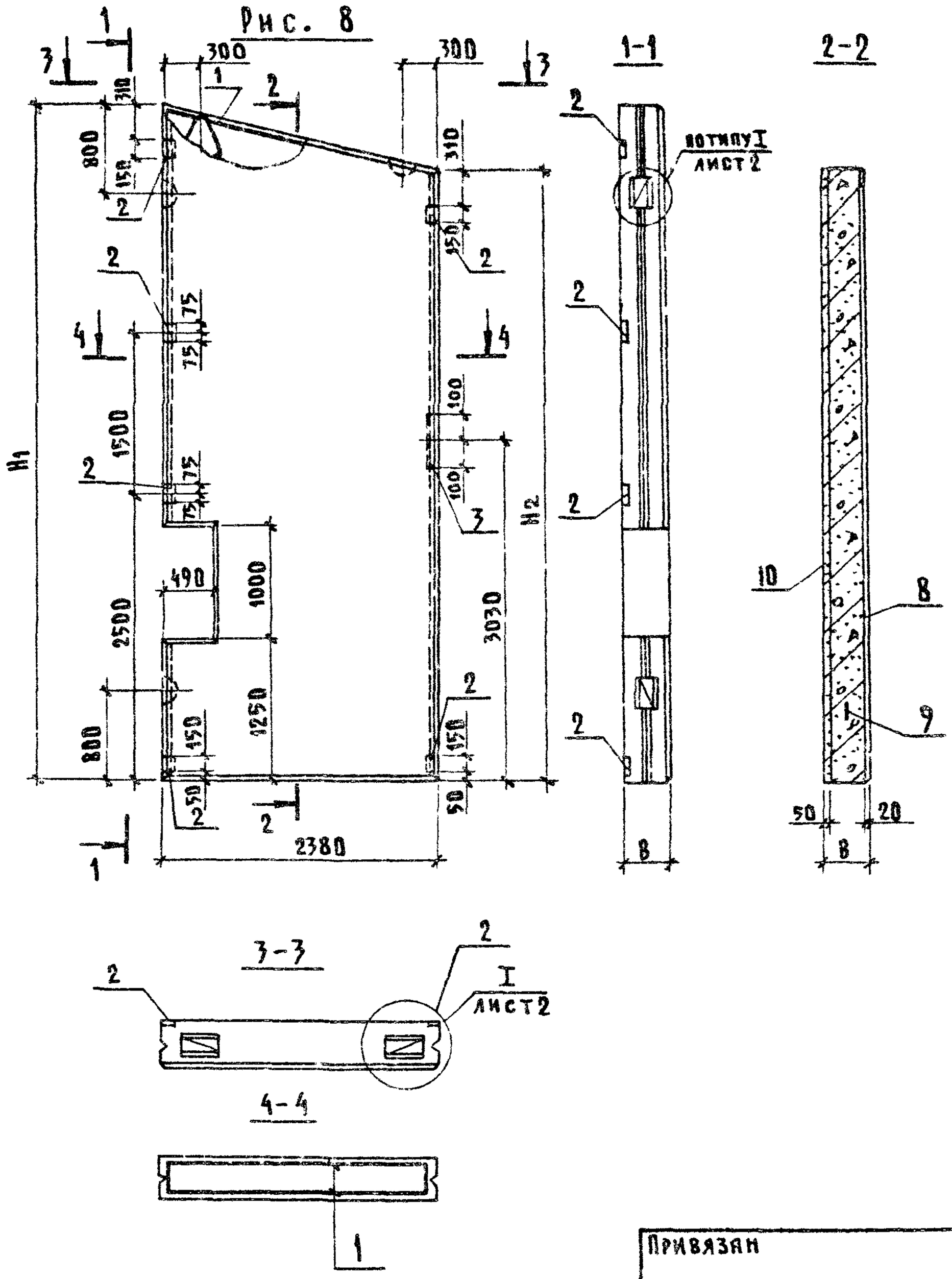

Привязан

Инв. №

801-2-55.85-КЖИ 1.1-2.0.ОСБ

Лист 8

20789-02 24 Копировал Шушакова Формат А4

Инв. N подл.	Подпись и дата	Взам. инв. N

Обозначение	Марка	Рис.	Размеры, мм L		H1		H2		B		a		б		в	
			Варианты													
			1	2	1	2	1	2	1	2	1	2	1	2	1	2
КЖИ1.1-2.0.0	ПСДТ27.40...-Т-П ПСДТ28.40...-Т-П	1	2680	2780	3950	3975	3280	3280								
-01	ПСДТ27.40...-Т-П.Н ПСДТ28.40...-Т-П.Н	2														
-02	ПСДТ57.24...-Т-П	3	5690	5690	2375	2400	950	975	300	400	1150 (1450)	1150 (1450)	980 (680)	980 (680)	825 (1125)	825 (1125)
-03	ПСДТ57.24...-Т-П.Н	4														
-04	4ПСДТ24.60...-Т-П	5	2380	2380	5980	6005	5375	5400								
-05	ПСДТ24.60...-Т-П	6														
-06	4ПСДТ24.60...-Т-П.1	7														
-07	ПСДТ24.60...-Т-П.1	8														

Размеры, мм г		Масса (т)		Примечание
Варианты				
1	2	1	2	
		3,58	4,64	
		3,58	4,64	
655 (355)	655 (355)	3,49	4,41	
		3,49	4,41	
		4,70	5,94	
		5,00	6,24	
		4,64	5,88	
		4,94	6,18	

Размеры в скобках даны для здания с рамным каркасом

Привязан

Инв. N

801-2-55.85-КЖИ1.1-2.00 СБ

Лист 9

Копировал Шушакова Формат А4

Инв. N подл.	Подпись и дата	Взам. инв. N

Альбом II часть 1

Марка элемента	Изделия арматурные										Изделия закладные								
	Арматура класса									Всего	Арматура класса								
	AIII						BpI				AI								
	ГОСТ 5781-82						ГОСТ 6727-80				ГОСТ 5781-82								
	Ф6	Ф8	Ф12			Итого	Ф4		Итого		Ф16	Ф18	Ф22	Ф25			Итого		
ПСАТ27.40.30-Т-П	11,80		81,08			92,88	3,32		3,32	96,08		19,6					19,6		
ПСАТ27.40.30-Т-П.Н	11,80		81,08			92,88	3,32		3,32	96,08		19,6					19,6		
ПСАТ28.40.40-Т-П	12,20		81,90			94,10	4,23		4,23	98,33		19,6					19,6		
ПСАТ28.40.40-Т-П.Н	12,20		81,90			94,10	4,23		4,23	98,33		19,6					19,6		
ПСАТ57.24.30-Т-П			50,30			50,30	7,85		7,85	58,15		6,4					6,4		
ПСАТ57.24.30-Т-П.Н			50,30			50,30	7,85		7,85	58,15		6,4					6,4		
ПСАТ57.24.40-Т-П			50,30			50,30	8,22		8,22	58,52		6,4					6,4		
ПСАТ57.24.40-Т-П.Н			50,30			50,30	8,22		8,22	58,52		6,4					6,4		
4ПСАТ24.60.40-Т-П	17,08		121,38			138,46	6,73		6,73	145,19			19,6				19,6		
ПСАТ24.60.40-Т-П	16,12		117,30			133,42	6,73		6,73	140,15			19,6				19,6		
4ПСАТ24.60.40-Т-П.1	17,22		124,02			141,24	6,73		6,73	147,97			19,6				19,6		
ПСАТ24.60.40-Т-П.1	16,26		119,82			136,08	6,73		6,73	142,81			19,6				19,6		
4ПСАТ24.60.30-Т-П	17,08		121,38			138,46	5,26		5,26	143,72			19,6				19,6		

20789-02 26

Привязан

Инв. I

Нач.отд.	Гомзяков	XII.84
Гл.конст.	Теляковский	
Н.контр.	Юдин	
Гл.спец.	Юдин	
Рук.гр.	Капнулина	
Инжен.	Щеголева	
Ст.инж.	Захарова	

801-2-55.85-КЖИ1.1-РС

Ведомость расхода стали

Стадия	Лист	Листов
Р	1	4

ГИПРОНИСЕЛЬХОЗ

Копировал Шушакова Формат А4

Марка элемента	Изделия арматурные							Всего	Изделия закладные										
	Арматура класса								Арматура класса										
	AIII				BpI				AI										
	ГОСТ 5781-82				ГОСТ 6727-80				ГОСТ 5781-82										
	Ф6	Ф8	Ф12	Итого	Ф4		Итого		Ф16	Ф18	Ф22	Ф25					Итого		
ПСДТ24.60.30-Т-П	16,12		117,30	133,42	5,26		5,26	138,68			19,6						19,6		
4ПСДТ24.60.30-Т-П.1	17,22		124,02	141,24	5,26		5,26	146,50			19,6						19,6		
ПСДТ24.60.30-Т-П.1	16,26		119,82	136,08	5,26		5,26	141,34			19,6						19,6		
4ПСД6.33.30-Т-П	4,44	49,90	31,8	86,14	8,09		8,09	94,23	1,4			24,0					25,4		
4ПСД6.33.30-Т-П.Н	4,44	49,90	31,8	86,14	8,09		8,09	94,23	1,4			24,0					25,4		
4ПСД6.33.40-Т-П	4,44	49,90	31,8	86,14	10,52		10,52	96,66	1,4			24,0					25,4		
4ПСД6.33.40-Т-П.Н	4,44	49,90	31,8	86,14	10,52		10,52	96,66	1,4			24,0					25,4		

Привязан

Инв. №

801-2-55.85-КЖИ 1.1—РС

Лист 2

20789-02 27

Копировал Шушакова Формат А4

Инв. N подл.	Подпись и дата	Взам. инв. N

Альбом II часть 1

Марка элемента	Изделия закладные																		Общий расход кг
	Арматура класса							Прокат марки										Всего	
	AIII					Вр I		Вст3 кп2											
	ГОСТ 5781-82					ГОСТ 6727-80		ГОСТ 103-76			ГОСТ 82-70					ГОСТ 8509-72			
	⌀8	⌀10	⌀12		Итого	⌀4	Итого	-150×8	-150×6	Итого	-120×8	-100×8	-40×8		Итого	∠90×7	Итого		
ПСДТ 27.40.30-Т-П		1,76			1,76	0,88	0,88				4,4		0,8		5,2	1,86	1,86	29,30	125,38
ПСДТ 27.40.30-Т-П.Н		1,76			1,76	0,88	0,88				4,4		0,8		5,2	1,86	1,86	29,30	125,38
ПСДТ 28.40.40-Т-П		1,76			1,76	0,88	0,88				4,4		0,8		5,2	1,86	1,86	29,30	125,38
ПСДТ 28.40.40-Т-П.Н		1,76			1,76	0,88	0,88				4,4		0,8		5,2	1,86	1,86	29,30	125,38
ПСДТ 57.24.30-Т-П	0,80	1,08			1,88	1,32	1,32		1,4	1,4	6,6		2,8		9,4			20,4	78,55
ПСДТ 57.24.30-Т-П.Н	0,80	1,08			1,88	1,32	1,32		1,4	1,4	6,6		2,8		9,4			20,4	78,55
ПСДТ 57.24.40-Т-П	0,80	1,08			1,88	1,32	1,32		1,4	1,4	6,6		2,8		9,4			20,4	78,55
ПСДТ 57.24.40-Т-П.Н	0,80	1,08			1,88	1,32	1,32		1,4	1,4	6,6		2,8		9,4			20,4	78,55
4ПСДТ 24.60.40-Т-П		1,34			1,34	1,32	1,32				6,6		1,2		7,8	1,86	1,86	31,92	177,11
ПСДТ 24.60.40-Т-П		1,34			1,34	1,32	1,32				6,6		1,2		7,8	1,86	1,86	31,92	172,07
4ПСДТ 24.60.40-Т-П.Н		1,34			1,34	1,32	1,32				6,6		1,2		7,8	1,86	1,86	31,92	179,89
ПСДТ 24.60.40-Т-П.Н		1,34			1,34	1,32	1,32				6,6		1,2		7,8	1,86	1,86	31,92	174,73
4ПСДТ 24.60.30-Т-П		1,34			1,34	1,32	1,32				6,6		1,2		7,8	1,86	1,86	31,92	175,64
ПСДТ 24.60.30-Т-П		1,34			1,34	1,32	1,32				6,6		1,2		7,8	1,86	1,86	31,92	170,68

Привязан

Инв. N

801-2-55.85-КЖИ1.1—РС

Лист 3

Копировал Шушакова Формат А4

20789-02 28

27

Марка элемента	Изделия закладные																	Всего	Общий расход кг
	Арматура класса							Прокат марки											
	AIII					BpI		Вст3кп2											
	ГОСТ 5781-82					ГОСТ6727-80		ГОСТ 103-76			ГОСТ 82-70					ГОСТ 8509-72			
	Ф8	Ф10	Ф12		ИТОГО	Ф4	ИТОГО	-150×8	-150×6	ИТОГО	-120×8	-100×8	-40×8		ИТОГО	L90×7	ИТОГО		
4ПСДТ24.60.30-Т-П.1		1,34			1,34	1,32	1,32				6,6		1,2		7,8	1,86	1,86	31,92	178,42
ПСДТ24.60.30-Т-П.1		1,34			1,34	1,32	1,32				6,6		1,2		7,8	1,86	1,86	31,92	173,26
4ПСД6.33.30-Т-П		1,54	2,6		4,14			1,14		1,14	3,9	2,6	1,0		7,5			38,18	132,41
4ПСД6.33.30-Т-П.Н		1,54	2,6		4,14			1,14		1,14	3,9	2,6	1,0		7,5			38,18	132,41
4ПСД6.33.40-Т-П		1,54	2,6		4,14			1,14		1,14	3,9	2,6	1,0		7,5			38,18	134,84
4ПСД6.33.40-Т-П.Н		1,54	2,6		4,14			1,14		1,14	3,9	2,6	1,0		7,5			38,18	134,84

Привязан

Инв.N

801-2-55.85-КЖИ1.1- РС

Лист 4

Копировал Шушакова Формат А4

20789-02 29

28

Альбом II части 1

Настоящие технические условия распространяются на арматурные изделия, предназначенные для армирования двухслойных легкобетонных стеновых панелей повышенной заводской готовности коровника на 200 коров с автоматической привязью

Рабочие чертежи панелей приведены в части 1.1.

1. Технические требования

1.1. Арматурные изделия должны отвечать требованиям ГОСТ 10922-75.

1.2. Размеры арматурных изделий даны по осям и торцам стержней.

1.3. Сварку производить в соответствии с ГОСТ 19292-73 и с „Указаниями по сварке соединений арматуры и закладных деталей железобетонных конструкций" СН 393-78.

1.4. Сетки должны изготавливаться при помощи контактной сварки, при этом сварке подлежат все пересечения стержней.

1.5. Объединение сеток в пространственный каркас производить с помощью контактной сварки.

2. Указания по изготовлению

2.1. Сетки рассчитаны на изготовление на многоэлектродных машинах. Приварка отдельных стержней должна выполняться на одноэлектродных сварочных машинах

Привязан

Инв. №

Взам. инв. №

Подпись и дата

Инв. № подл.

801-2-55.85-КЖИ1.2-ТУ

ГИП	Клейн			Технические условия	Стадия	Лист	Листов
Нач. отд.	Гомзяков		XII.84		Р	1	2
Гл. конст.	Теляковский		XII.84		ГИПРОНИСЕЛЬХОЗ		
Гл. спец.	Юдин						

2.2. Объединение сеток в пространственный каркас производить с помощью электросварочных клещей в следующем порядке:

-объединить нижнюю часть сеток во всех точках пересечения стержней;

-установить петли между сетками, повернуть их в пределах сеток и зафиксировать их положение точечной сваркой или вязальной проволокой с продольной арматурой при помощи отдельных стержней;

-объединить среднюю и верхнюю часть сеток во всех точках пересечения стержней.

2.3. Замкнутые монтажные петли должны изготавливаться на станках-автоматах. Замкнутость петель обеспечивается контактной точечной или эл.дуговой сваркой концов стержней.

2.4. Приварку анкерных стержней закладных деталей к пластинам выполнять под слоем флюса швом

ГОСТ 14771-76-Т1 – Δ6

2.5. Сварку стыков деталей металлических изделий выполнять электродами типа 342 по ГОСТ 9467-75.

3. Указания по привязке

3.1. В настоящем выпуске разработаны чертежи изделий для следующих вариантов:

1-$t_н$=-20°С толщина панелей б=300 мм

2-$t_н$=-30°С толщина панелей б=400 мм

3.2. При привязке проекта заполняются неоговоренные переменные данные по геометрическим размерам и массам изделий на чертежах и таблицах. Ненужные графы в таблицах вычеркиваются.

3.3. Неоговоренные размеры длины и толщины в маркировке изделий заполняются при привязке проекта в соответствии с указаниями технических условий.

Привязан			
Инв.N			

801-2-55.85-НЖИ1.2-ТУ

Лист 2

Инв.№ подл.	Подпись и дата	Взам.инв.№

Альбом II часть 1

Формат	Зона	Поз.	Обозначение	Наименование	Количество на исполнение КЖИ1.2-0.1.0СБ —	01									Примечание
				Документация											
А4			КЖИ1.2-0.1.0СБ	Сборочный чертеж	X										
А4			КЖИ1.2-ТУ	Технические условия	X										
				Сборочные единицы											
А3		1	1.832.1-10 вып.2	Каркас плоский КР27	13										
				Каркас плоский КР28		13									
А3		2	1.832.1-10 вып.2	Каркас плоский КР2	1										
				Каркас плоский КР3		1									
А3		3	1.832.1-10 вып.2	Каркас плоский КР9	3										
				Каркас плоский КР10		3									
А3		4	1.832.1-10 вып.2	Каркас плоский КР35	2										
				Каркас плоский КР36		3									
А3		7	1.832.1-10 вып.2	Петля П5	2	2									

Нач.отд.	Гомзяков		XII.84
Гл.конст.	Теляковский		XII.84
Н.контр.	Юдин		
Гл.спец.	Юдин		
Рук.гр.	Капитулина		
Инжен.	Щеголева		
Ст.инж.	Захарова		

Привязан

Инв.№

801-2-55.85- КЖИ1.2-0.1.0

Каркас пространственный

КП1

Стадия	Лист	Листов
Р	1	2

ГИПРОНИСЕЛЬХОЗ

Копировал Шушакова

Формат А4

Формат	Зона	Поз.	Обозначение	Наименование	Количество на исполнение КЖИ1.2-0.1.0СБ —	01									Примечание
				Детали											
Б4		8	КЖИ1.2-0.0.1	Ф8АIII ГОСТ 5781-82 ℓ=5960	6	6									2,35кг
Б4		11	КЖИ1.2-0.0.2	Ф6АIII ГОСТ 5781-82 ℓ=3650	2	2									0,8кг
Б4		12	-01	Ф6АIII ГОСТ 5781-82 ℓ=550	2	2									0,12кг
Б4		13	КЖИ1.2-0.0.3	Ф4ВрI ГОСТ 6727-80 ℓ=830	10	10									0,08кг
Б4		14	-01	Ф4ВрI ГОСТ 6727-80 ℓ=280	6										0,03кг
			-02	Ф4ВрI ГОСТ 6727-80 ℓ=380		6									0,04кг

20789-02 ЭЗ

Привязан

Инв.№

801-2-55.85-КЖИ1.2-0.1.0

Лист 2

Копировал Шушакова Формат А4

Альбом II часть

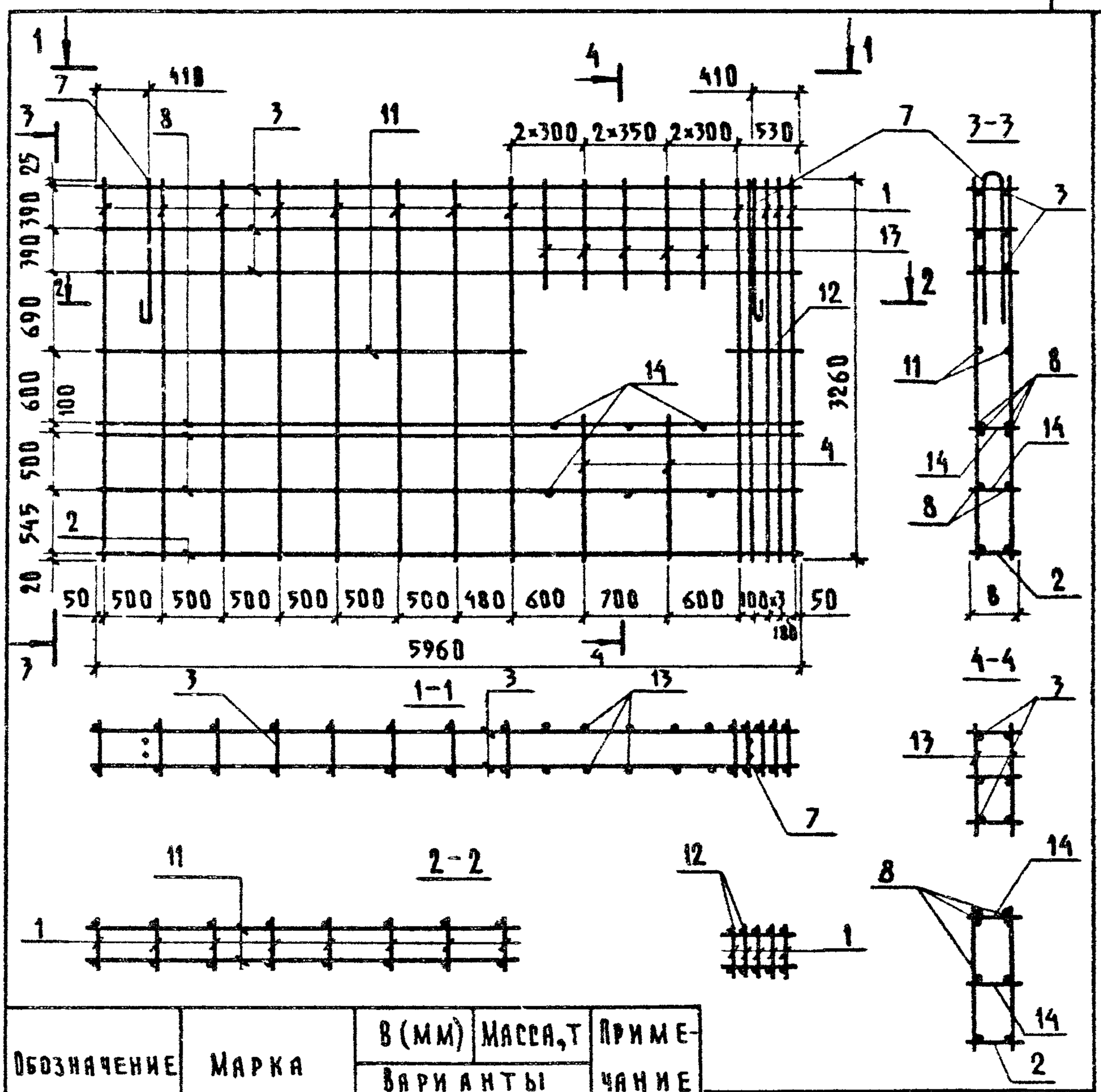

Обозначение	Марка	В (мм)		Масса, т		Примечание
		Варианты				
		1	2	1	2	
КЖИ1.2-0.1.0	КП1	300		119,92		
-01	КП1		400		112,58	

Привязан

Инв.№

801-2-55.85-КЖИ1.2-0.1.0СБ

Нач.отд.	Гомзяков		XII.84
Гл.конст.	Теляковский		XII.84
Н.контр.	Юдин		
Гл.спец.	Юдин		
Рук.гр.	Капнулина		
Инж.	Щеголева		
Ст.инж.	Захарова		

Каркас пространственный КП1
Сборочный чертеж

Стадия	Масса	Масштаб
Р	см. табл.	1:50
Лист	Листов 1	

ГИПРОНИСЕЛЬХОЗ

Инв.№ подл. | Подпись и дата | Взам.инв.№

Инв.N подл.	Подпись и дата	Взам.инв.N

Альбом II часть 1

Формат	Зона	Поз.	Обозначение	Наименование	Количество на исполнение КЖИ1.2-0.2.ОСБ —	01	02	03	04	05				Примечание
				Документация										
А4			КЖИ1.2-0.2.ОСБ	Сборочный чертеж										
А4			КЖИ1.2-ТУ	Технические условия										
				Сборочные единицы										
А4		1	КЖИ1.2-0.4.ОСБ	Сетка С1-1	1									Вар.1
			-01	Сетка С1-2	1									Вар.2
А4		2	-02	Сетка С1-1н	1									Вар.1
			-03	Сетка С1-2.н	1									Вар.2
А4		1	-04	Сетка С2-1			1	1	1	1				Вар.1
			-05	Сетка С2-2			1	1	1	1				Вар.2
А4		2	-06	Сетка С2-1.н			1	1	1	1				Вар.1
			-07	Сетка С2-2.н			1	1	1	1				Вар.2
А4		1	-08	Сетка С3-1		1								Вар.1
			-09	Сетка С3-2		1								Вар.2
А4		2	-10	Сетка С3-1.н		1								Вар.1
А4			-11	Сетка С3-2.н		1								Вар.2

20789-02 35

Нач.отд.	Гомзяков		XII.84
Гл.конст.	Теляковский		
Н.контр.	Юдин		
Гл.спец.	Юдин		
Рук.гр.	Капнулина		
Инжен.	Щеголева		
Ст.инж.	Захарова		

Привязан

Инв.N

801-2-55.85-КЖИ1.2-0.2.0

Каркас пространственный КП (КП2...КП7)

Стадия	Лист	Листов
Р	1	2

ГИПРОНИСЕЛЬХОЗ

Копировал Шушакова Формат А4

Формат	Зона	Поз.	Обозначение	Наименование	Количество на исполнение КЖИ1.2-0.2.0СБ —	01	02	03	04	05					Примечание
				Детали											
А3		4	1.832.1-9 вып.2	Петля для подъема ПМ18-2	4	2									
А3			1.832.1-9 вып.2	Петля для подъема ПМ22-1			4	4	4	4					
Б4		3	КЖИ1.2-0.0.3 -01	Ф4 ВрI ГОСТ 6727-80 ℓ=280	113	107	164	164	164	164					Вар.1 0,03 кг
			-02	Ф4 ВрI ГОСТ 6727-80 ℓ=380	113	107	164	164	164	164					Вар.2 0,04 кг
Б4		5	-03	Ф4 ВрI ГОСТ 6727-80 ℓ=800	4	2	4	4	4	4					0,08 кг
Б4		6	КЖИ1.2-0.0.4	Ф12 АIII ГОСТ 5781-82 ℓ=2120			4		4						1,88 кг
Б4		7	-01	Ф12 АIII ГОСТ 5781-82 ℓ=1420			4		4						1,26 кг
Б4		8	КЖИ1.2-0.0.2-02	Ф6 АIII ГОСТ 5781-82 ℓ=1420					4	4					0,32 кг
Б4		9	-03	Ф6 АIII ГОСТ 5781-82 ℓ=690					4	4					0,15 кг

20789-02 ЗБ

Привязан

Инв.N

801-2-55.85-КЖИ1.2-0.2.0

Лист 2

Копировал Шушакова

Формат А4

Альбом II часть 1

Рис.1

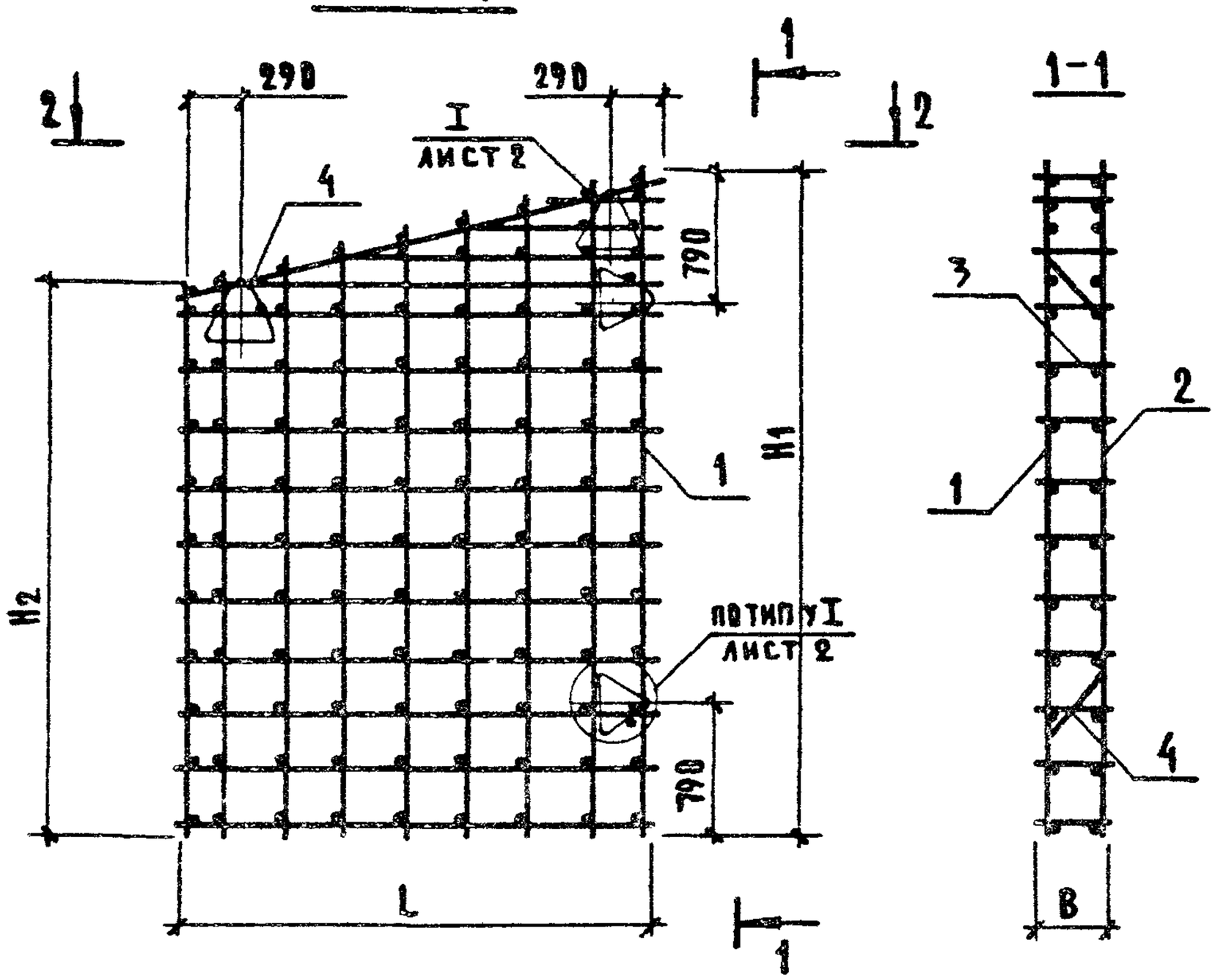

2-2

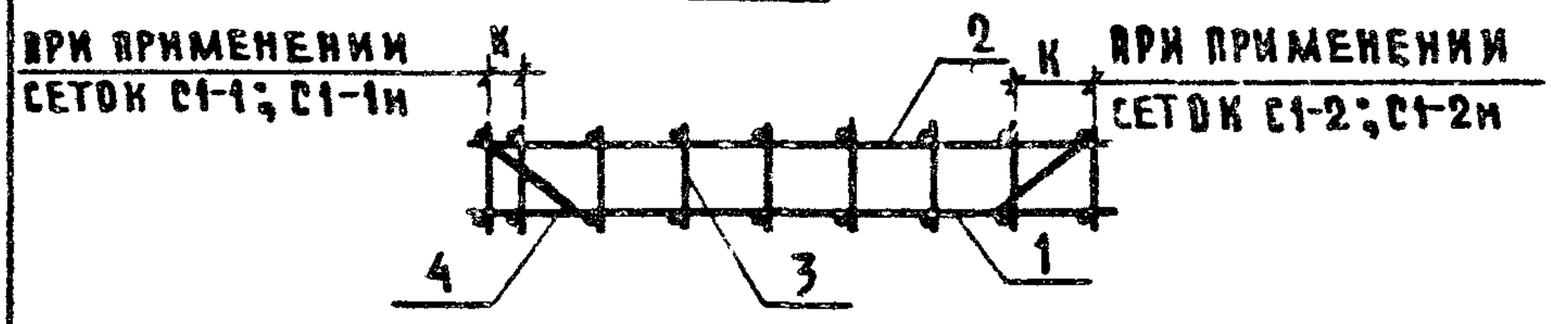

Привязан

Инв.№

801-2-55.85- КЖИ1.2-0.2.0СБ

Нач.отд.	Гомзяков		11.84	Каркас пространственный (КП2...КП7) КП Сборочный чертеж	Стадия	Масса	Масштаб
Гл.конст.	Теляковский				Р	см. табл. лист 6	
Н.контр.	Юдин				Лист 1	Листов 6	
Гл.спец.	Юдин						
Рук.гр.	Капнулина				Гипронисельхоз		
Инж.	Щеголева						
Инж.	Позднякова						

Инв.№ подл. | Подпись и дата | Взам.инв.№

20789-02 37 Копирова Шушакова

Формат А4

Рис. 2

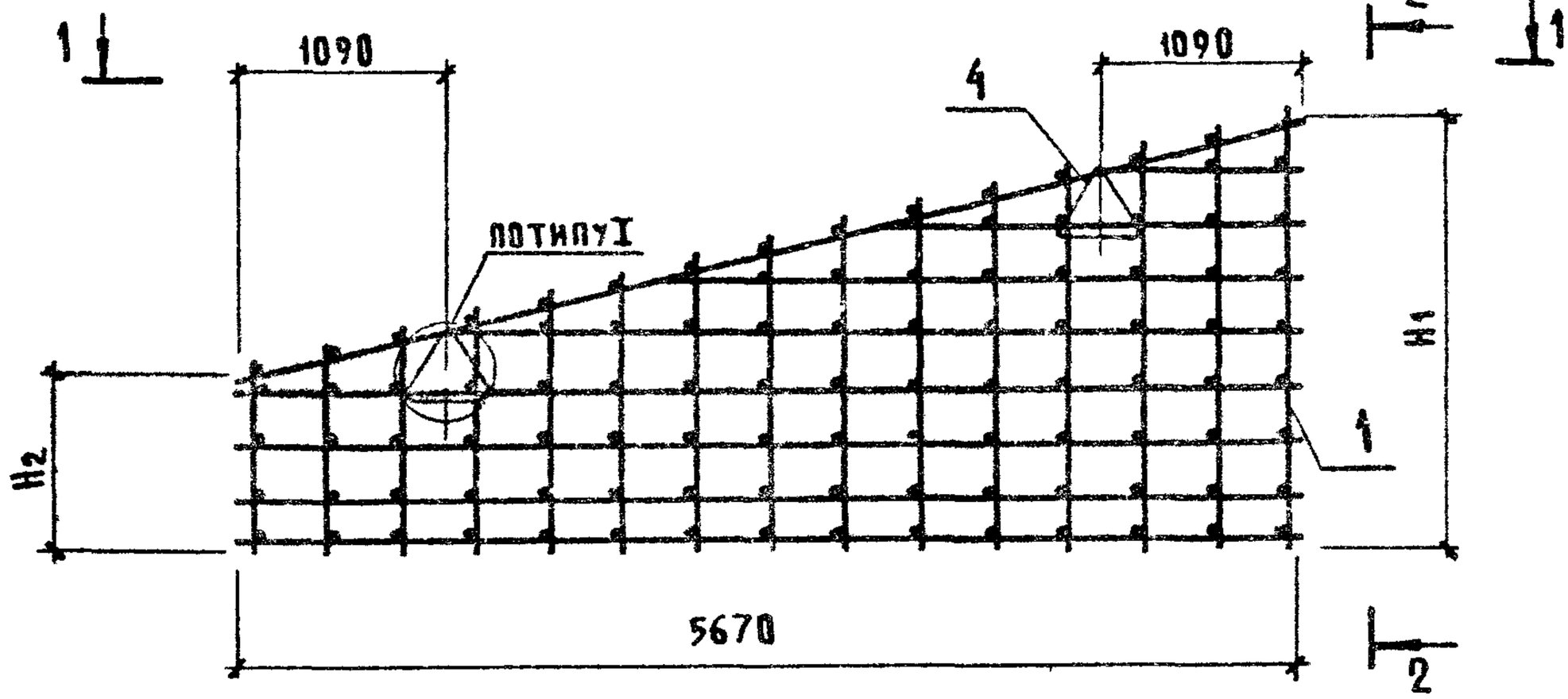

1-1

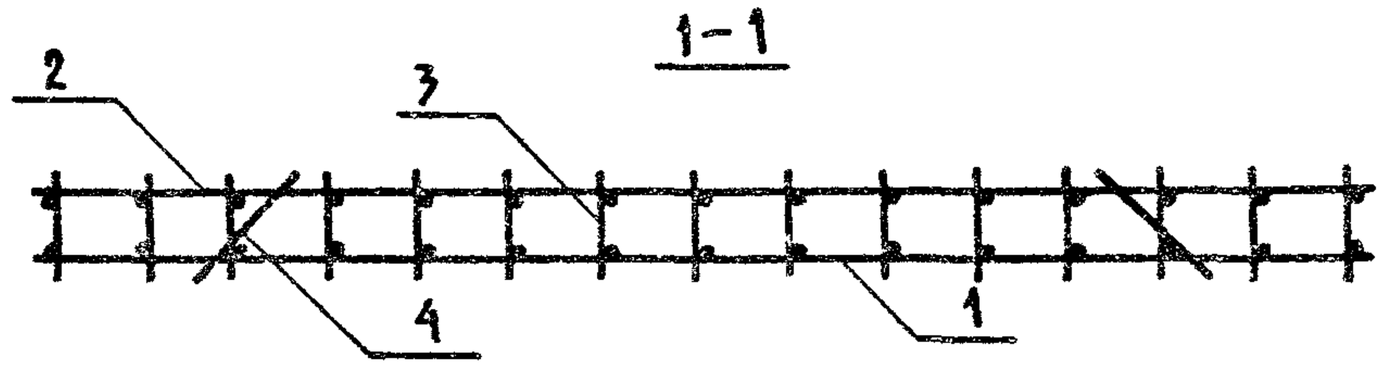

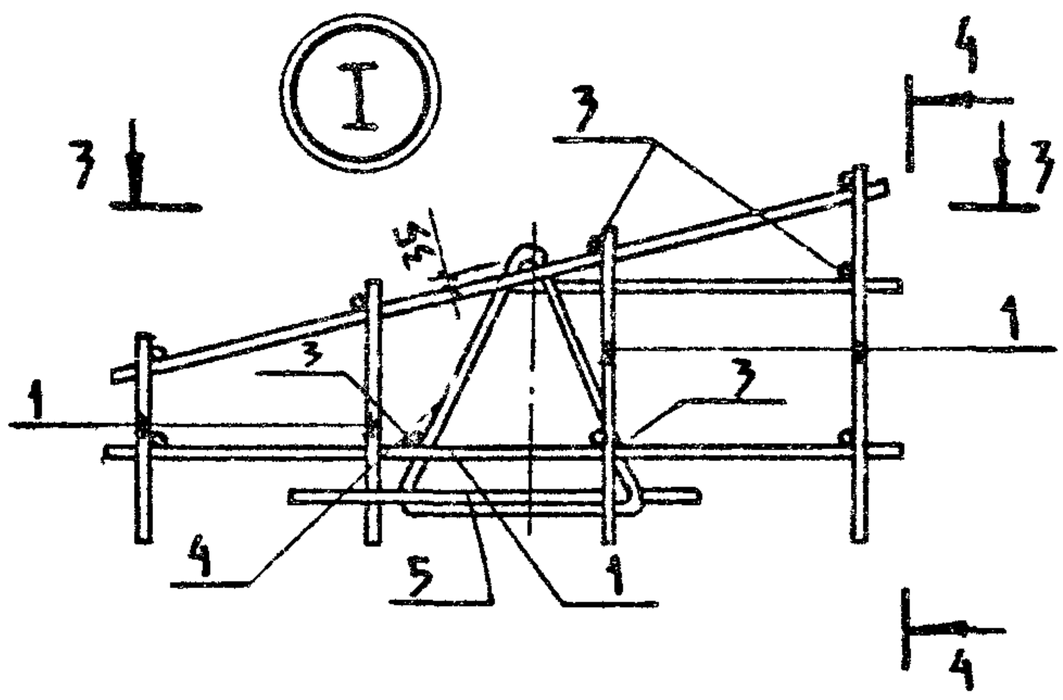

2-2

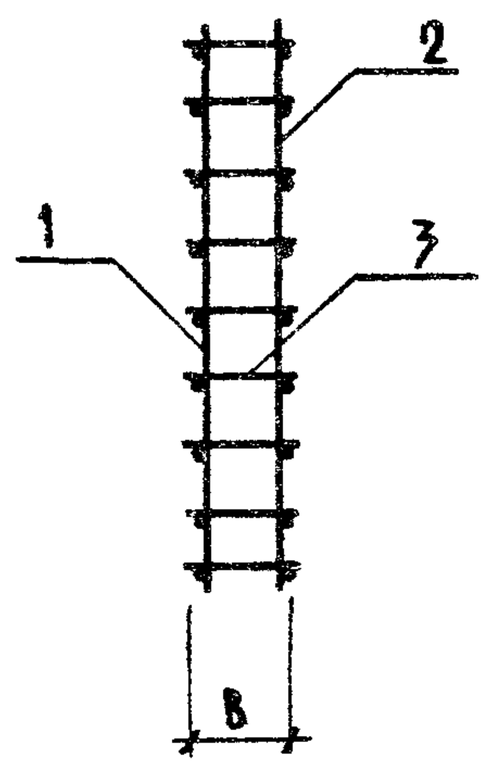

3-3

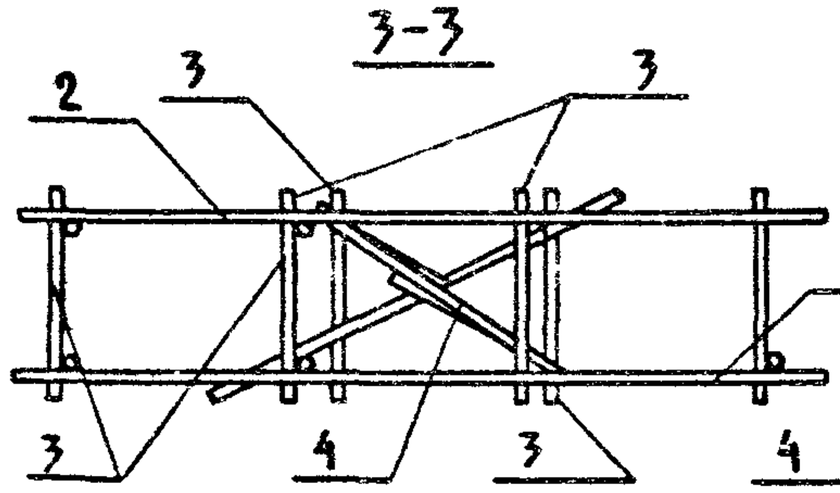

4-4

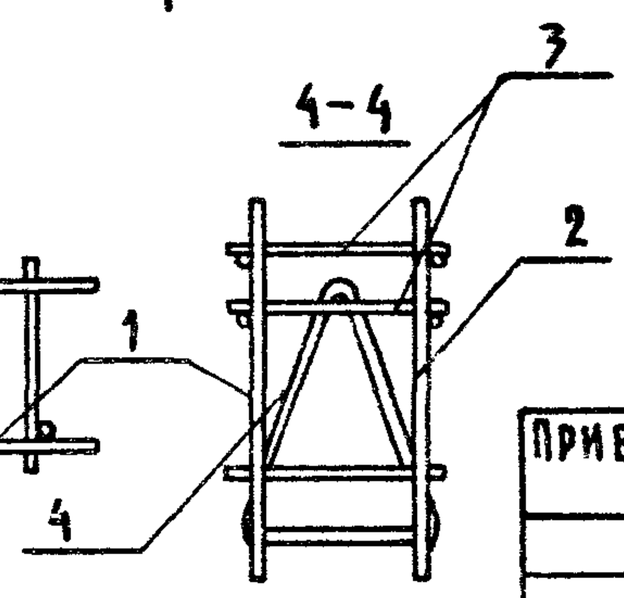

ПРИВЯЗАН			
ИНВ.N			

801-2-55.85-КЖИ1.2-0.2.0СБ	ЛИСТ 2

Рис. 3

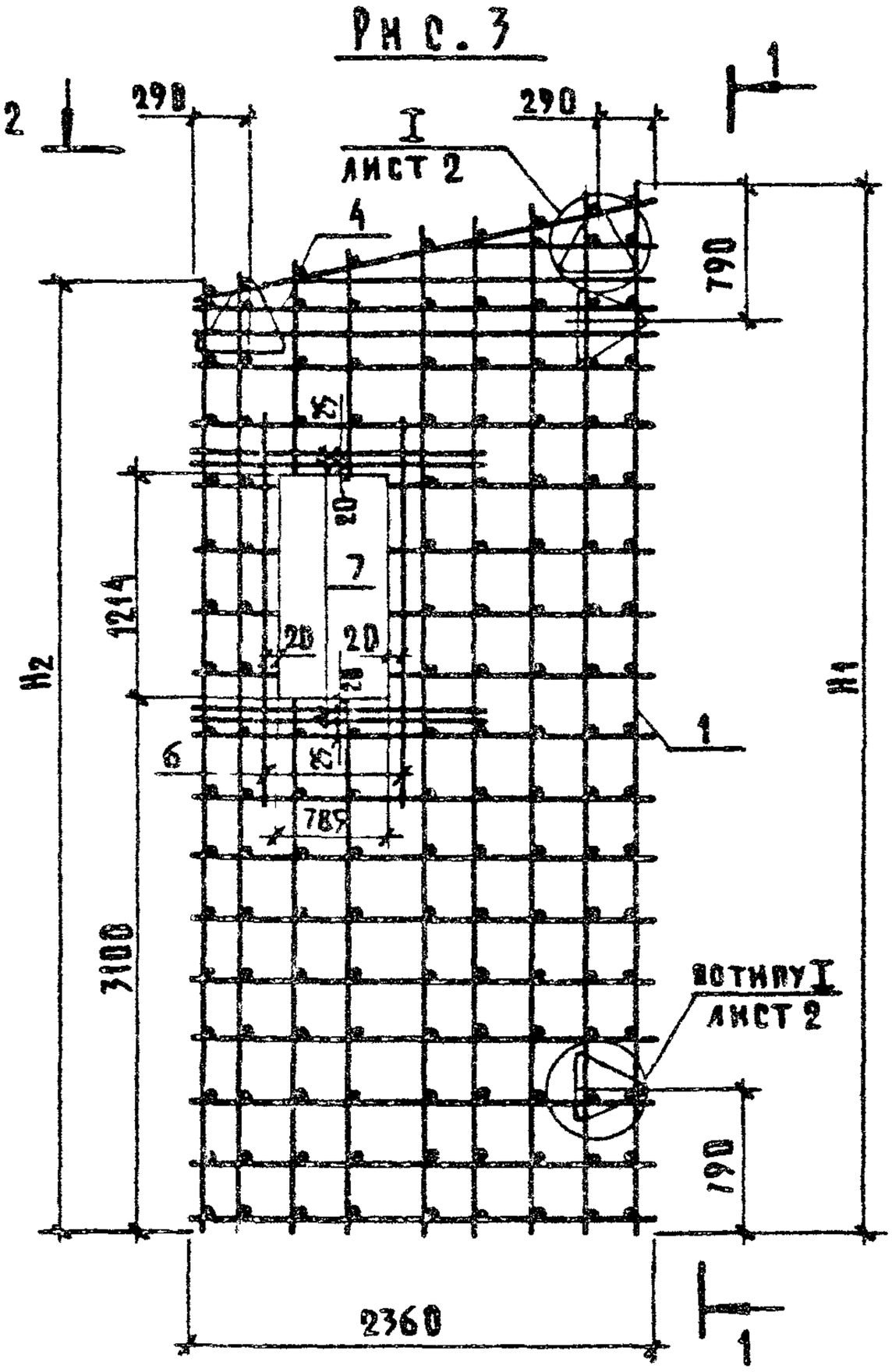

1-1

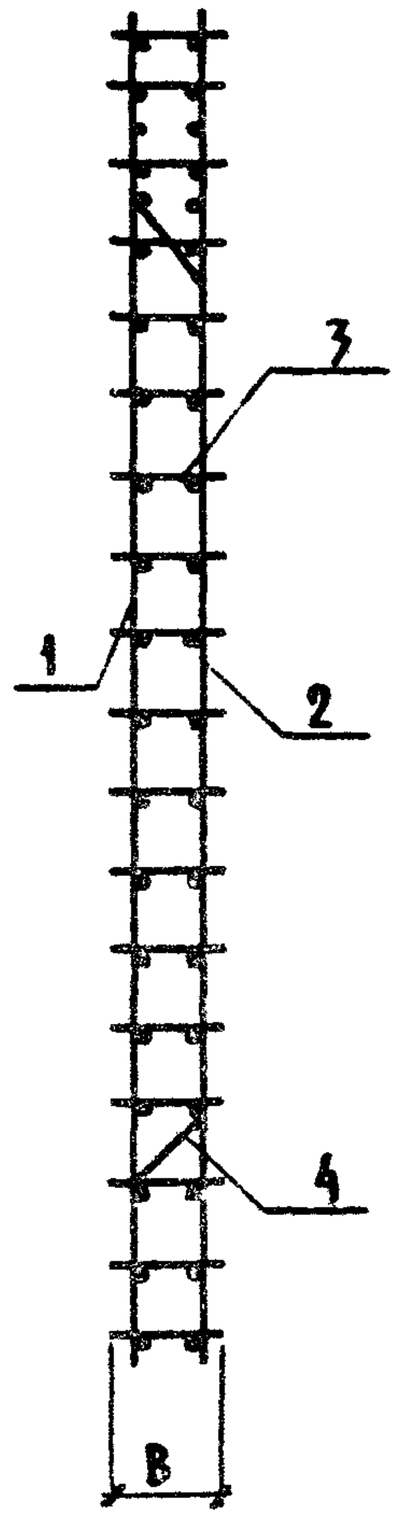

2-2

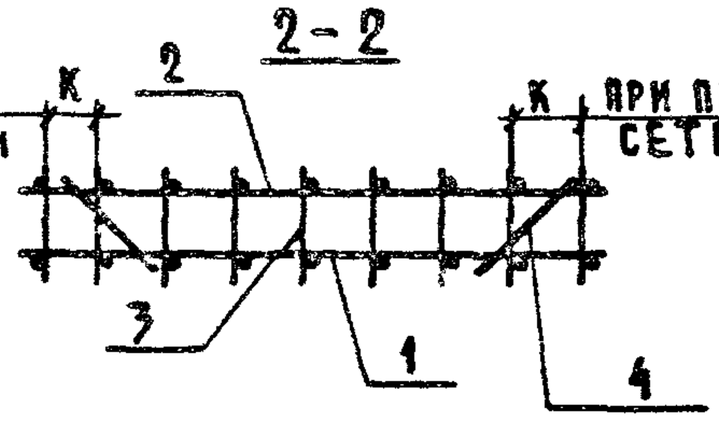

Привязан

инв. N			

801-2-55.85-КЖИ1.2-0.2.ОСБ

Лист 3

Инв. N подл. | Подпись и дата | Взам. инв. N

20789-02 39 Копировал Шушакова Формат А4

Рис. 4

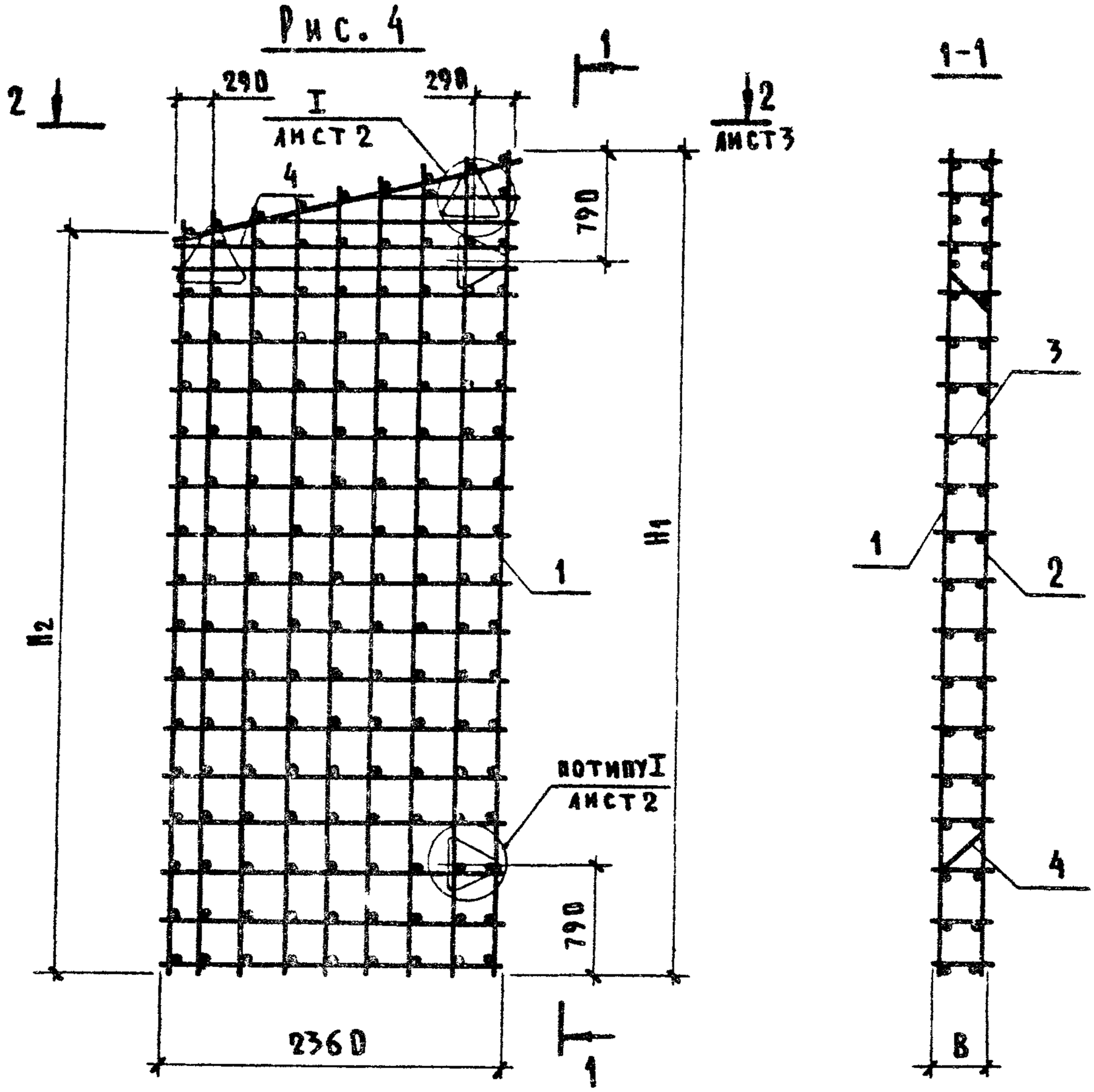

Привязан			
инв.N			

801-2-55.85- КЖИ 1.2-0.2.ОСБ

Лист 4

Альбом II часть)

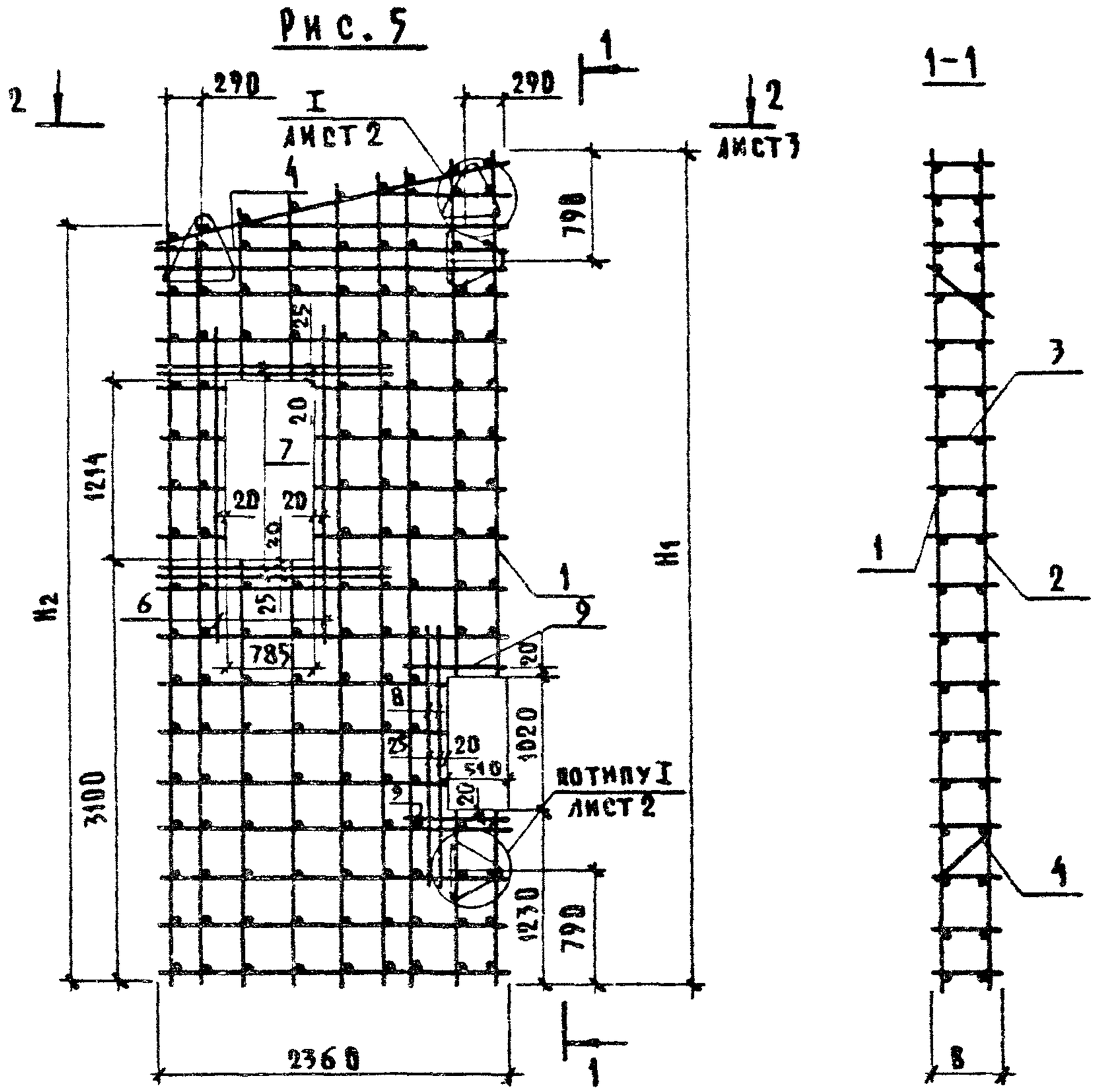

Привязан

Инв. №

Инв. № подл. | Подпись и дата | Взам. инв. №

801-2-55.85- КЖИ1.2-0.2.0 СБ

Лист 5

РИС. 6

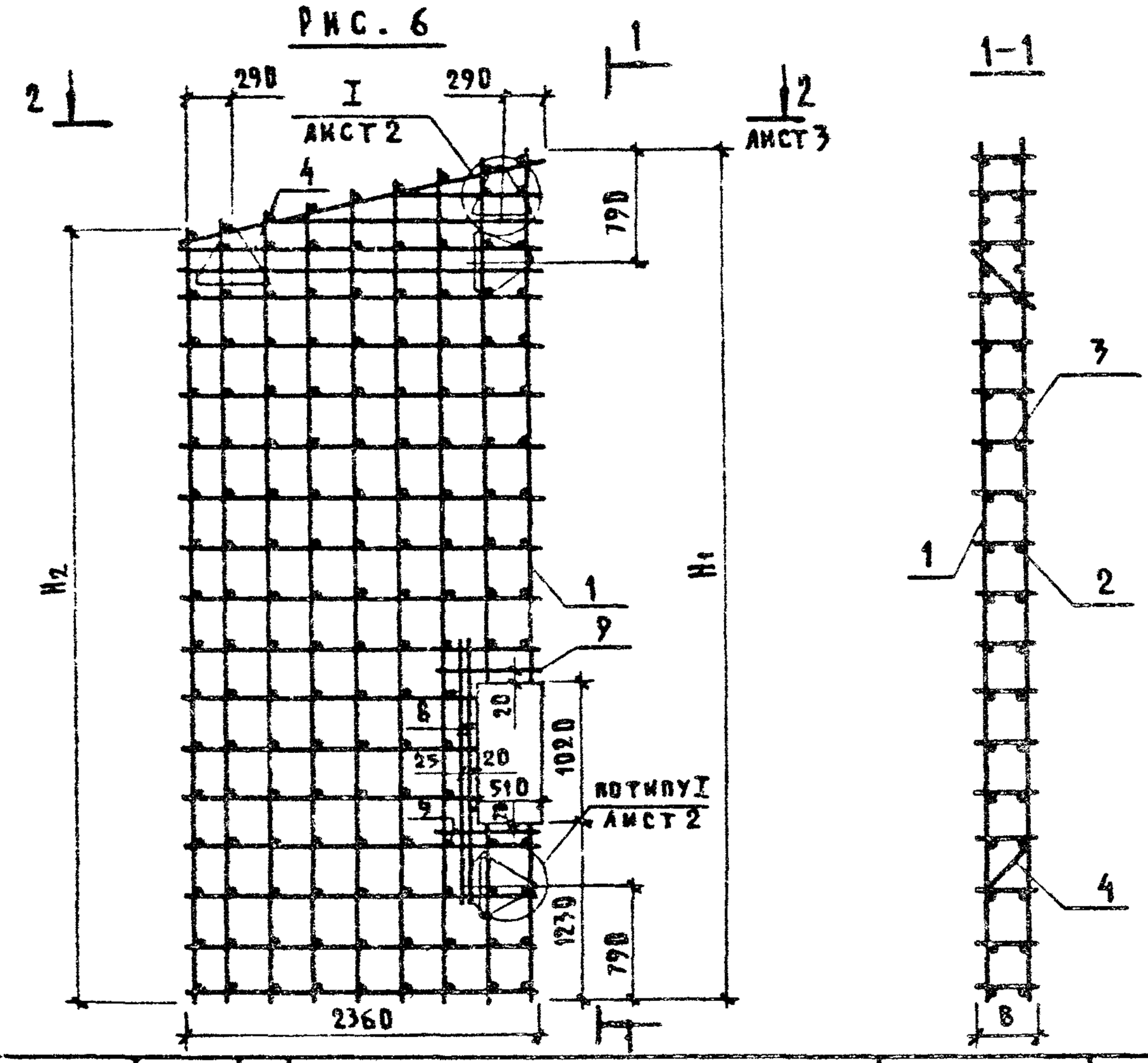

Обозначение	Марка	Рис	Размеры, мм L		H1		H2		B		Масса, кг		Примечание
			Варианты										
			1	2	1	2	1	2	1	2	1	2	
КЖИ1.2-0.2.0	КП2	1	2660	2760	3930	3955	3260	3260			116,80	117,93	
-01	КП3	2			2355	2380	930	955			63,85	64,92	
-02	КП4	3	см.								166,91	168,55	
-03	КП5	4	чертеж		5960	5980	5355	5380	280	380	158,11	159,75	
-04	КП6	5									167,69	169,33	
-05	КП7	6									158,89	160,53	

Привязан

Инв. №

801-2-55.85-КЖИ1.2-0.2.0 СБ

Лист 6

20789-02 42

Инв.N подл.	Подпись и дата	Взам.инв.N

Альбом II часть 1

Формат	Зона	Поз.	Обозначение	Наименование	Количество на исполнение КЖИ1.2-0.3.0СБ —	01	02								Примечание
				Документация											
А4			КЖИ1.2-0.3.0СБ	Сборочный чертеж											
А4			КЖИ1.2-ТУ	Технические условия											
				Детали											
Б4		1	КЖИ1.2-0.0.4 -04	Ф12 АIII ГОСТ 5781-82 ℓ=7190	10										Вар.1 6,40 кг
			-05	Ф12 АIII ГОСТ 5781-82 ℓ=7215	10										Вар.2 6,42 кг
			-06	Ф12 АIII ГОСТ 5781-82 ℓ=11315		10									Вар.1 10,07 кг
			-07	Ф12 АIII ГОСТ 5781-82 ℓ=11360		10									Вар.2 10,11 кг
			-08	Ф12 АIII ГОСТ 5781-82 ℓ=5670			10								Вар.1 5,05 кг
Б4		2	КЖИ1.2-0.0.2 -04	Ф6 АIII ГОСТ 5781-82 ℓ=2660	20										Вар.1 0,59 кг
			-05	Ф6 АIII ГОСТ 5781-82 ℓ=2760	20										Вар.2 0,61 кг
			-06	Ф6 АIII ГОСТ 5781-82 ℓ=2360		31									0,52 кг
			КЖИ1.2-0.0.7 -04	Ф4 ВрI ГОСТ 6727-80 ℓ=3285			15								Вар.1 0,33 кг
			-05	Ф4 ВрI ГОСТ 6727-80 ℓ=3355			15								Вар.2 0,33 кг

Нач.отд.	Гомзяков		Хи.8У
Гл.конст.	Теляковский		
Н.контр.	Юдин		
Гл.спец.	Юдин		
Рук.гр.	Капнулина		
Инжен.	Щеголева		
Ст.инж.	Захарова		

Привязан

Инв.N

801-2-65.85-КЖИ1.2-0.3.0

Сетка арматурная С (С1...С3)

Стадия	Лист	Листов
Р		1

ГИПРОНИСЕЛЬХОЗ

Копировал Шушакова Формат А4

20789-02 43

42

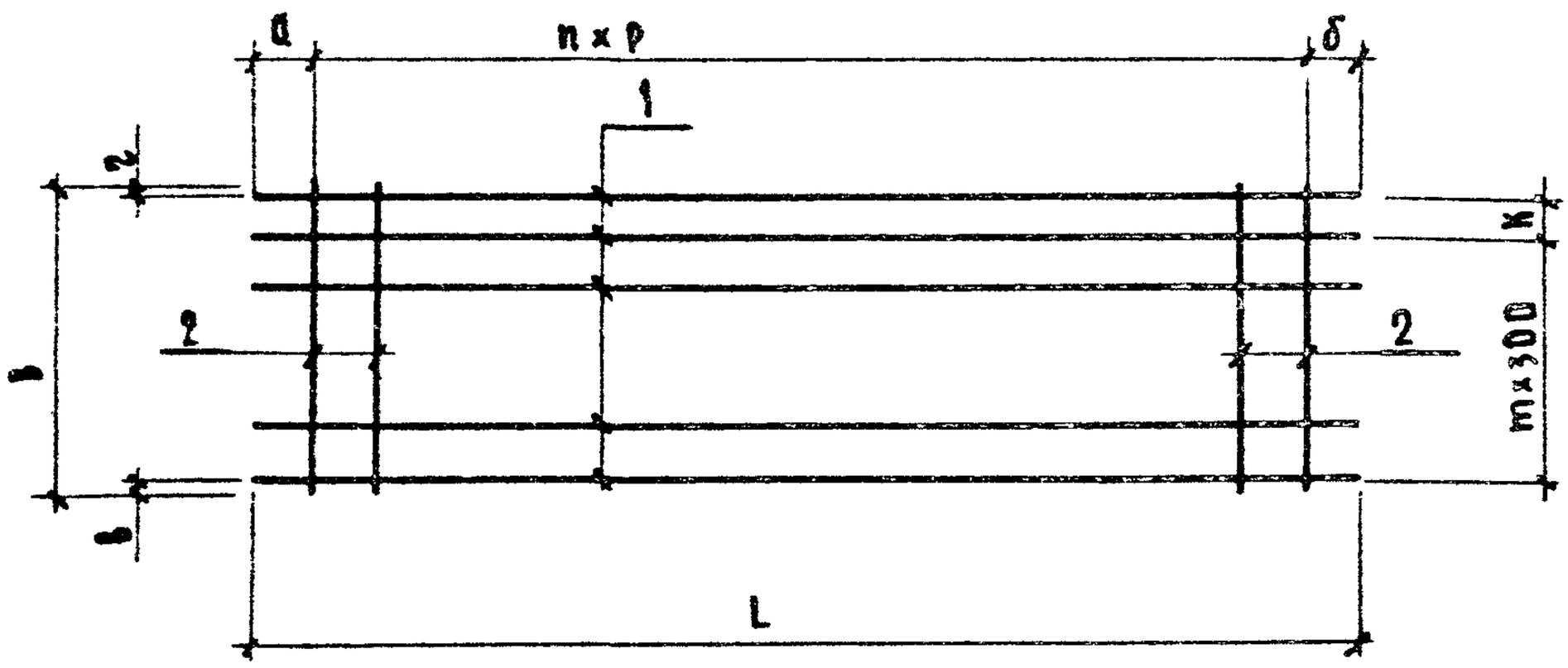

Обозначение	Марка	Размеры, мм												
		L		B		a		б		k		в		z
		Варианты												
		1	2	1	2	1	2	1	2	1	2	1	2	1
КЖИ1.2-0.3.0	С1	7190	7215	2660	2760	270	280	270	285	200	—	30	30	30
-01	С2	11315	11360	2360	2360	400	430	415	430	200	200	30	30	30
-02	С3	5670	5670	3285	3335	35	35	35	35	—	—	290	315	295

Размеры, мм			Количество			Масса, кг		Примечание
z	p		n	m				
Варианты				Варианты				
z	1	2		1	2	1	2	
30	350	350	19	8	9	75,60	76,27	
30	350	350	30	7	7	116,59	116,99	
320	400	400	14	9	9	54,76	54,83	

Привязан

Инв.N

801-2-55.85-КЖИ1.2-0.3.0СБ

Нач.отд.	Гомзяков		11.84
Гл.конст.	Теляковский		
Н.контр.	Юдин		
Гл.спец.	Юдин		
Рук.гр.	Капнулина		
Инж.	Щеголева		
Ст.инж.	Захарова		

Сетка арматурная С (С1...С3) Сборочный чертеж

Стадия	Масса	Масштаб
Р	см. табл.	1:50
Лист	Листов 1	

ГИПРОНИСЕЛЬХОЗ

Инв.N подл.	Подпись и дата	Взам.инв.N

Альбом II часть 1

Формат	Зона	Поз.	Обозначение	Наименование	Количество на исполнение КЖИ1.2-0.4.0СБ —	01	02	03	04	05	06	07	08	09	Примечание
				Документация											
А4			КЖИ1.2-0.4.0СБ	Сборочный чертеж											
А4			КЖИ1.2-ТУ	Технические условия											
				Сборочные единицы											
А4		1	КЖИ1.2-0.4.0	С1р-1	1										
			-01	С1р-2		1									
			-02	С1р-1н			1								
			-03	С1р-2н				1							
			-04	С2р-1					1						
			-05	С2р-2						1					
			-06	С2р-1н							1				
			-07	С2р-2н								1			
			-08	С3р-1									1		
			-09	С3р-1н										1	
			-10	С3р-2											
			-11	С3р-2н											

20789-02 45

Нач.отд.	Гомзяков		XII.84
Гл.конст.	Теляковский		
Н.контр.	Юдин		
Гл.спец.	Юдин		
Рук.гр.	Капнулина		
Ст.инж.	Захарова		

Привязан

Инв.N

801-2-55.85-КЖИ1.2-0.4.0

Сетка арматурная С
(С1-1*; С1-2*; С1-1н*; С1-2н*;
С2-1*; С2-2*; С2-1н*; С2-2н*;
С3-1*; С3-2*; С3-1н*; С3-2н)

Стадия	Лист	Листов
Р	1	3

ГИПРОНИСЕЛЬХОЗ

Копировал Шушакова Формат А4

44

Формат	Зона	Поз.	Обозначение	Наименование	Количество на исполнение КЖИ1.2-0.4.0СБ —	01	02	03	04	05	06	07	08	09	Примечание
				Детали											
Б4		2	КЖИ1.2-0.0.4 -09	Ф12АIII ГОСТ 5781-82 ℓ=2660	2	2	2	2							Вар.1 2,36кг
			-10	Ф12АIII ГОСТ 5781-82 ℓ=2760	2	2	2	2							Вар.2 2,45кг
			-11	Ф12АIII ГОСТ 5781-82 ℓ=2360					2	2	2	2			2,1кг
Б4		3	-12	Ф12АIII ГОСТ 5781-82 ℓ=1560	1	1	1	1							Вар.1 1,38кг
			-13	Ф12АIII ГОСТ 5781-82 ℓ=1660	1	1	1	1							Вар.2 1,48кг
			-14	Ф12АIII ГОСТ 5781-82 ℓ=1260					1	1	1	1			1,12кг
Б4		4	-15	Ф12АIII ГОСТ 5781-82 ℓ=2845	1	1	1	1							Вар.1 2,53кг
			-16	Ф12АIII ГОСТ 5781-82 ℓ=2945	1	1	1	1							Вар.2 2,62кг
			-17	Ф12АIII ГОСТ 5781-82 ℓ=2545					1	1	1	1			2,26кг
Б4		5	-18	Ф12АIII ГОСТ 5781-82 ℓ=5845									1	1	5,18кг
Б4		6	-19	Ф12АIII ГОСТ 5781-82 ℓ=5670									1	1	5,12кг

20789-02 46

Привязан

Инв.№

801-2-55.85-КЖИ1.2-0.4.0

Лист 2

Формат	Зона	Поз.	Обозначение	Наименование	Количество на исполнение КЖИ1.2-0.4.0СБ 10	11									Примечание
				Документация											
А4			КЖИ1.2-0.4.0СБ	Сборочный чертеж											
А4			КЖИ1.2-ТУ	Технические условия											
				Сборочные единицы											
А4		1	КЖИ1.2-0.4.0 -10	С3р-2	1										
			-11	С3р-2н		1									
				Детали											
Б4		5	КЖИ1.2-0.0.4 -18	Ф12АIII ГОСТ 5781-82 ℓ=5845	1	1									5,18 кг
Б4		6	-19	Ф12АIII ГОСТ 5781-82 ℓ=5670	1	1									5,12 кг

20789-02 47

Привязан

Инв.№

801-2-55.85-КЖИ1.2-0.4.0

Лист 3

Копировал Шушакова Формат А4

Рис. 1

С1; С2

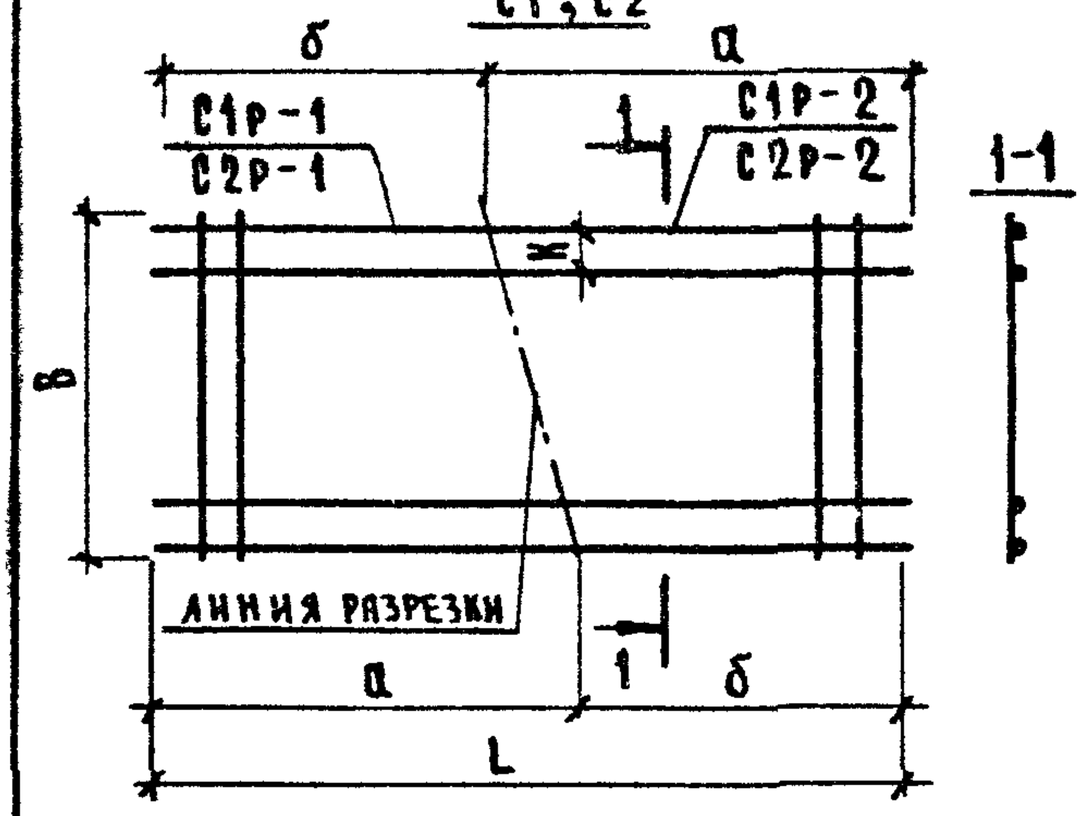

Рис. 2

С1; С2

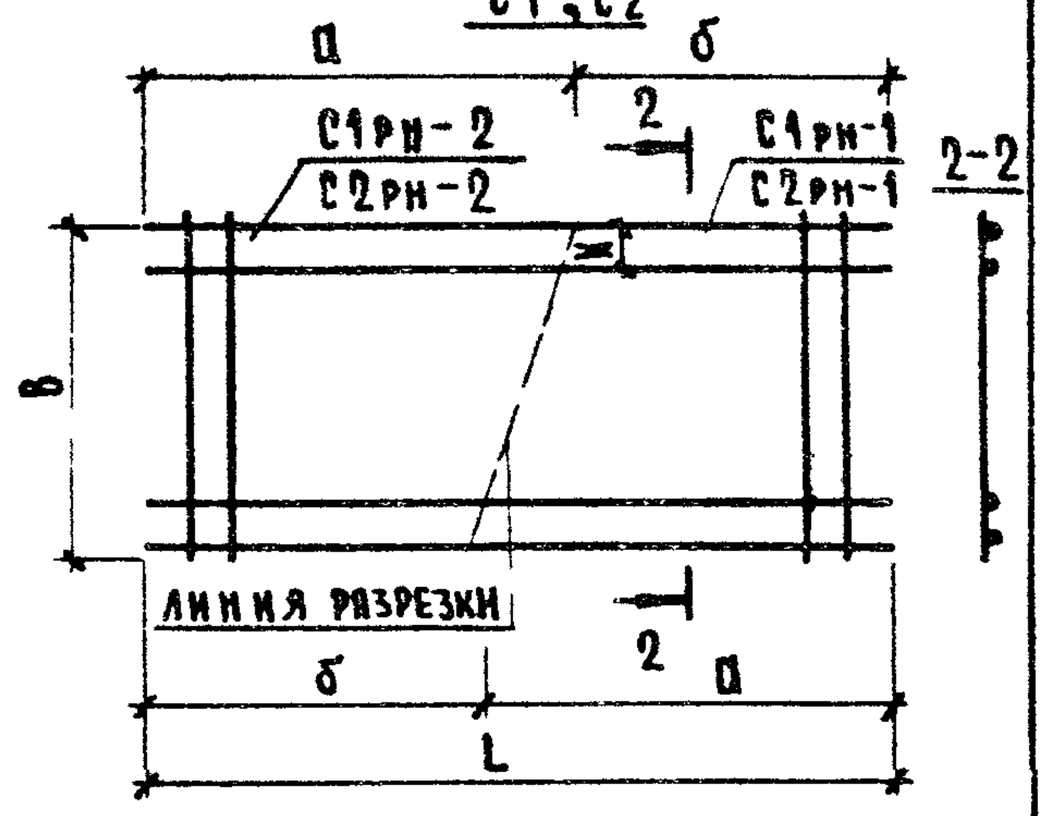

Рис. 3

С1-2; С1-2н; С2-2; С2-2н

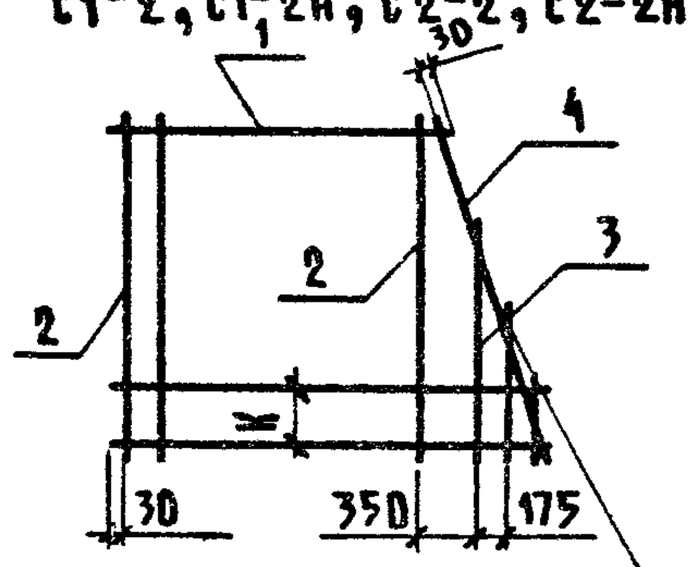

Рис. 4

С1-1; С1-1н; С2-1; С2-1н

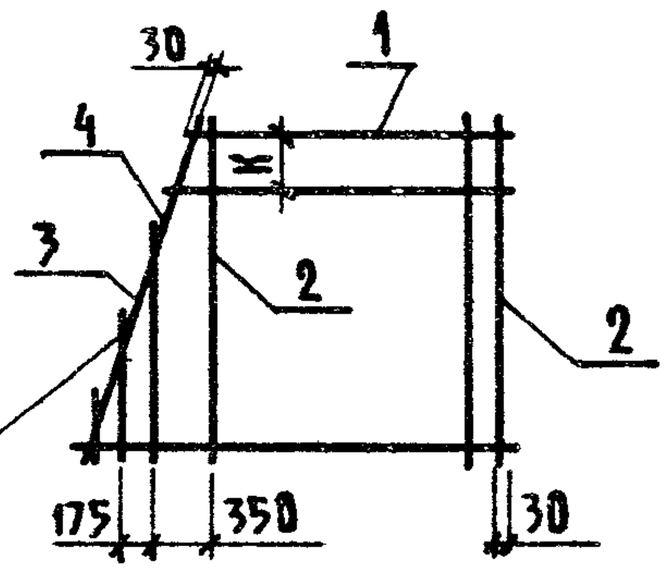

ЛИНИЯ РЕЗКИ

1. Индексом „Р" обозначены сетки-заготовки, получаемые резкой исходных сеток; например: С1р-1 (рис.1)
2. Размер „К" см. таблицу исполнений лист 3

Привязан			
Инв.N			

801-2-55.85-КЖИ1.2-0.4.ОСБ

Нач.отд.	Гомзяков		XII 84	Сетка арматурная С (С1-1; С1-2; С1-1н; С1-2н; С2-1; С2-2; С2-1н; С2-2н; С3-1; С3-2; С3-1н; С3-2н). Сборочный чертеж	Стадия	Масса	Масштаб
Гл.конст.	Теляковский		XII 84		Р	см. табл. лист 3	
Н.контр.	Юдин						
Гл.спец.	Юдин				Лист 1	Листов 3	
Рук.гр.	Капнулина				ГИПРОНИСЕЛЬХОЗ		
Инж.	Щеголева						
Ст.инж.	Захарова						

Альбом II часть

Рис.5
С3

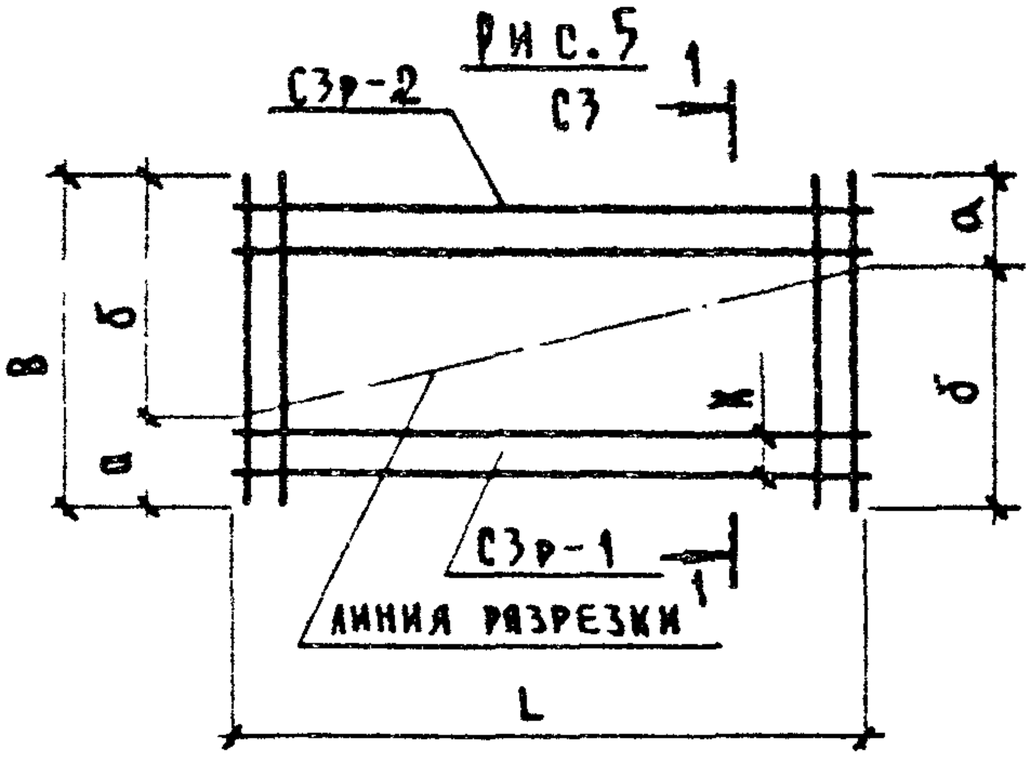

1-1

Рис.6
С3

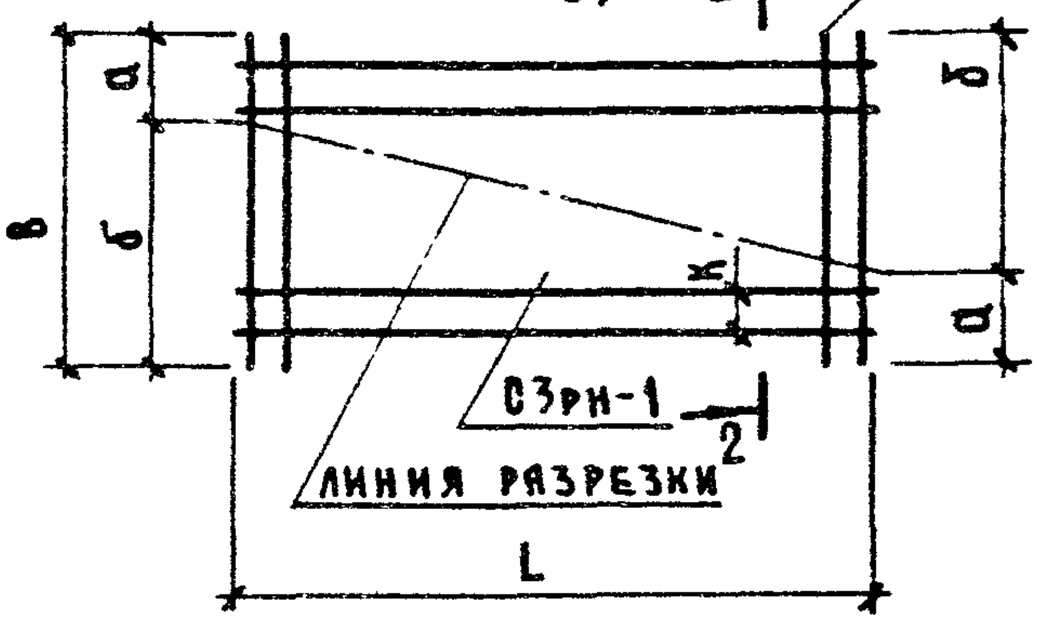

2-2

Рис.7
С3-1, С3-1н

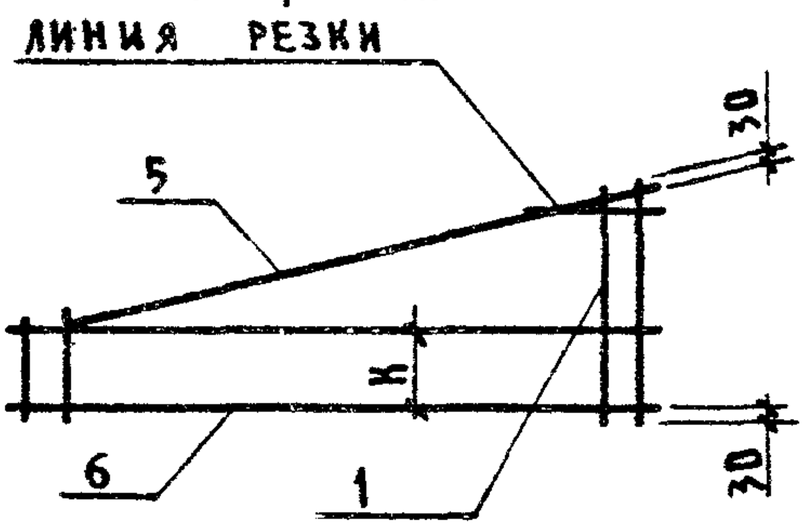

Рис.8
С3-2, С3-2н

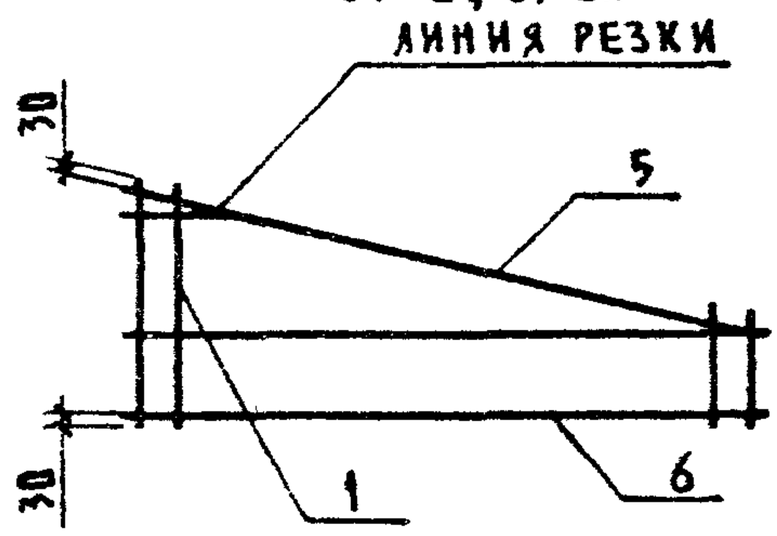

Привязан

Инв.№			

801-2-55.85-КЖИ1.2-0.4.0СБ

Лист 2

Инв.№ подл. | Подпись и дата | Взам.инв.№

Обозначение	Рабочая сетка		Исходная сетка		Размеры, мм								Масса, кг		Примечание
					L		B		a		б				
					Варианты										
	Марка	Рис.	Марка	Рис.	1	2	1	2	1	2	1	2	1	2	
КЖИ1.2-0.4.0	С1-1	4	С1	1,2	7190	7215	2660	2760	3930	3955	3260	3260	46,44	46,78	
-01	С1-2	3								—		—			
-02	С1-1.н	4							3260	3955	3930	3260			
-03	С1-2.н	3								—		—			
-04	С2-1	4	С2		11315	11360	2360	2360	5960	5980	5355	5380	67,21	67,41	
-05	С2-2	3													
-06	С2-1.н	4							5355	5380	5960	5980			
-07	С2-2.н	3													
-08	С3-1	7	С3	5	5670	5670	3285	3335	930	955	2355	2380	38,99	39,03	
-09	С3-2	8							2355	2380	930	955			
-10	С3-1.н	7		6	5670	5670	3285	3335	930	955	2355	2380			
-11	С3-2.н	8							2355	2380	930	955			

20789-02 (50)

Привязан

Инв.N

801-2-55.85-КЖИ1.2-0.4.0СБ

Лист 3