ТИПОВОЙ ПРОЕКТ
801-2-65.85

КОРОВНИК НА 200 КОРОВ
ПРИВЯЗНОГО СОДЕРЖАНИЯ

ПОЛНОСБОРНОЕ ЗДАНИЕ СО СТОЕЧНО-БАЛОЧНЫМ КАРКАСОМ

АЛЬБОМ III
ИЗДЕЛИЯ ИНДУСТРИАЛЬНОГО ИЗГОТОВЛЕНИЯ

ЧАСТЬ 3.2
СТРОИТЕЛЬНЫЕ ИЗДЕЛИЯ
АРМАТУРНЫЕ ЗАКЛАДНЫЕ И МЕТАЛЛИЧЕСКИЕ ИЗДЕЛИЯ

				ПРИВЯЗАН	
Инв. N					

ЦЕНТРАЛЬНЫЙ ИНСТИТУТ ТИПОВОГО ПРОЕКТИРОВАНИЯ
ГОССТРОЯ СССР

Москва, А-445, Смольная ул., 22

Сдано в печать VIII 1986 г.

Заказ № 9619 Тираж 200 экз.

ТИПОВОЙ ПРОЕКТ
801-2-65.85

КОРОВНИК НА 200 КОРОВ
ПРИВЯЗНОГО СОДЕРЖАНИЯ
ПОЛНОСБОРНОЕ ЗДАНИЕ СО СТОЕЧНО-БАЛОЧНЫМ КАРКАСОМ

АЛЬБОМ III
ИЗДЕЛИЯ ИНДУСТРИАЛЬНОГО ИЗГОТОВЛЕНИЯ

ЧАСТЬ 3.2
СТРОИТЕЛЬНЫЕ ИЗДЕЛИЯ
АРМАТУРНЫЕ ЗАКЛАДНЫЕ И МЕТАЛЛИЧЕСКИЕ ИЗДЕЛИЯ

Разработан
институтом „Гипронисельхоз"

Главный инженер
института Л.С. Бутяев
Главный инженер
проекта А.А. Кузнецов

Утвержден
Главсельстройпроектом МСХ СССР.
Сводное заключение от 30.12.83 г.,
№ 126. Введен в действие
институтом „Гипронисельхоз".
Приказ от 19.07.84 г. № 101 п.

				Привязан	
Инв. №					

Обозначение	Наименование	№ стр.
	Содержание	2, 3
КЖИ 3.2-ТУ	Технические условия	4, 5
КЖИ 3.2-0.01.00	Каркасы пространственные КП1; КП2; КП2н	6, 7
КЖИ 3.2-0.01.00 СБ	Каркасы пространственные КП1; КП2; КП2н.	
	Сборочные чертежи	8-10
КЖИ 3.2-0.02.00	Каркасы пространственные КП3; КП4; КП4н	11
КЖИ 3.2-0.02.00 СБ	Каркасы пространственные КП3; КП4; КП4н.	
	Сборочные чертежи	12, 13
КЖИ 3.2-0.03.00	Каркас пространственный КП5	14
КЖИ 3.2-0.03.00 СБ	Каркас пространственный КП5.	
	Сборочный чертеж	15
КЖИ 3.2-0.04.00	Сетки арматурные С1; С2; С3	16, 17
КЖИ 3.2-0.04.00 СБ	Сетки арматурные С1; С2; С3.	
	Сборочные чертежи	18
КЖИ 3.2-0.05.00	Сетки арматурные С4; С5	19, 20
КЖИ 3.2-0.05.00 СБ	Сетки арматурные С4; С5.	
	Сборочные чертежи	21
КЖИ 3.2-0.06.00	Сетка арматурная С6	22
КЖИ 3.2-0.06.00 СБ	Сетка арматурная С6.	
	Сборочный чертеж	23
КЖИ 3.2-0.07.00	Сетки арматурные С7; С8	24
КЖИ 3.2-0.07.00 СБ	Сетки арматурные С7; С8.	
	Сборочный чертеж	25
КЖИ 3.2-0.08.00	Петля для подъема ПМ14-1; ПМ14-2	26

Обозначение	Наименование	№ стр.
КЖИ 3.2-0.09.00	Изделие закладное МН 1	27
КЖИ 3.2-0.10.00	Изделие закладное МН 2	28
КЖИ 3.2-0.11.00	Изделие закладное МН 3-1; МН 3-2;	
	МН 3-3; МН 3-4	29
КЖИ 3.2-0.11.00 СБ	Изделие закладное МН 3-1; МН 3-2;	
	МН 3-3; МН 3-4	
	Сборочный чертеж	30
КЖИ 3.2-0.12.00	Изделие закладное МН 4-1; МН 4-2	31
КЖИ 3.2-0.12.00 СБ	Изделие закладное МН 4-1; МН 4-2.	
	Сборочный чертеж	32
КЖИ 3.2-0.13.00	Изделие закладное МН 5	33
КЖИ 3.2-0.14.00	Изделие закладное МН 6	34
КЖИ 3.2-1.00.00	Изделие соединительное МС1; МС1Н	35
КЖИ 3.2-2.00.00	Изделие соединительное МС2	36
КЖИ 3.2-3.00.00	Изделие соединительное МС3; МС3Н	37
КЖИ 3.2-4.00.00	Изделие соединительное МС4	38
КЖИ 3.2-5.00.00	Изделие металлическое МИ 1; МИ 1Н	39
КЖИ 3.2-6.00.00	Изделие металлическое МИ 2-1;	
	МИ 2-2; МИ 2-3	40
КЖИ 3.2-6.00.00 СБ	Изделие металлическое МИ 2-1;	
	МИ 2-2; МИ 2-3	
	Сборочный чертеж	41
КЖИ 3.2-7.00.00	Изделие металлическое МИ 3	42
КЖИ 3.2-8.00.00	Изделие металлическое МИ 4	43

Настоящие технические условия распространяются на арматурные изделия, предназначенные для разных легкобетонных железобетонных элементов коровника на 200 коров привязного содержания (типовой проект) приведенные в части 3.1 альбома III. Настоящие технические условия также распространяются на металлические изделия, применяемые в указанном проекте.

I Технические требования

1.1. Арматурные изделия должны отвечать требованиям ГОСТ 10922-75.

1.2. Размеры арматурных изделий даны по осям и торцам стержней.

1.3. Сварку производить в соответствии с ГОСТ 19292-73 и с „Указаниями по сварке соединений арматуры и замкнутых деталей железобетонных конструкций" СН 393-78.

1.4. Сетки должны изготавливаться при помощи контактной сварки, при этом сварке подлежат все пересечения стержней.

1.5. Объединение сеток в пространственный каркас производить с помощью контактной сварки.

Привязан			
Инв. №			

				801-2-65.85-КЖИ 3.2-ТУ			
ГИП	Кузнецов			Технические условия	Стадия	Лист	Листов
Нач. отд.	Ким				Р	1	2
Гл. констр.	Теляковский				ГИПРОКИСЕЛЬХОЗ		
Гл. спец.	Юдин						

2. Указания по изготовлению

2.1. Сетки рассчитаны на изготовление на многоэлектродных машинах. Приварка отдельных стержней должна выполняться на одноэлектродных сварочных машинах.

2.2. Объединение сеток в пространственный каркас производить с помощью электросварочных клещей.

2.3. Замкнутые монтажные петли должны изготавливаться на станках-автоматах. Замкнутость петель обеспечивается контактной точечной или электродуговой сваркой концов стержней.

2.4. Приварку анкерных стержней закладных деталей к пластинам выполнять под слоем флюса швом ГОСТ 5264-80-Н1-Б4-=

2.5. Сварку стыков деталей металлических изделий выполнять электродами типа Э42 по ГОСТ 9467-75.

3. Указания по привязке

3.1. В таблицах альбома указаны варианты применения элементов в следующих обозначениях:

I - для здания со стоечно-балочным каркасом

II - для здания с рамным каркасом

1 - при толщине стеновых панелей - 30 см

2 - при толщине стеновых панелей - 40 см

3 - при толщине стеновых панелей - 50 см

Например:

I-I - для варианта здания со стоечно-балочным каркасом при толщине стеновой панели 30 см.

Формат	Зона	Поз.	Обозначение	Наименование	Количество на исполнение КЖИ 3.2-0.01.00-										Примечание
					—	01	02								
				Документация											
А4			КЖИ 3.2-0.01.00 СБ	Сборочный чертеж											
А4			КЖИ 3.2 - ТУ	Технические условия											
				Сборочные единицы											
А4		1	КЖИ 3.2-0.04.00	Сетка С1	2										
А4		2	-01	Сетка С2		1	1								
А4		3	-02	Сетка С3		1	1								
				Детали											
		4	1.832.1-9 вып. 4	Петля для подъема ПМ 16-1	2	2									I-1 II-1
			1.832.1-9 вып. 4	Петля для подъема ПМ 16-2	2	2									I-2 II-2
А4		5	КЖИ 3.2-0.08.0	Петля для подъема ПМ 14-1	4	4									I-1 II-1
			КЖИ 3.2-0.08.0	Петля для подъема ПМ 14-2	4	4									I-2 II-2

Привязан

Инв. №

Нач. отд.	Ким		
Гл. констр.	Теляковский		
Н. контр.	Юдин		
Гл. спец.	Юдин		
Рук. гр.	Котляр		
Инженер	Соловьев		
Ст. инж.	Захарова		

801-2-65.85 КЖИ 3.2-0.01.00

Каркасы пространственные КП1; КП2; КП2.И

Стадия	Лист	Листов
Р	1	2

ГИПРОНИСЕЛЬХОЗ

Поз.	Обозначение	Наименование	Количество на исполнение КЖИ 3.2-0.01.00 —										Примечание
			—	01	02								
6ч 8	КЖИ 3.2 - 0.00.01	Ф4 Вр-I ГОСТ 6727-80 ℓ=280	119	115	115								I-1 II-1
	КЖИ 3.2 - 0.00.01	Ф4 Вр-I ГОСТ 6727-80 ℓ=380	126	122	122								I-2 II-2

Привязан

Инв. №

Рис. 1

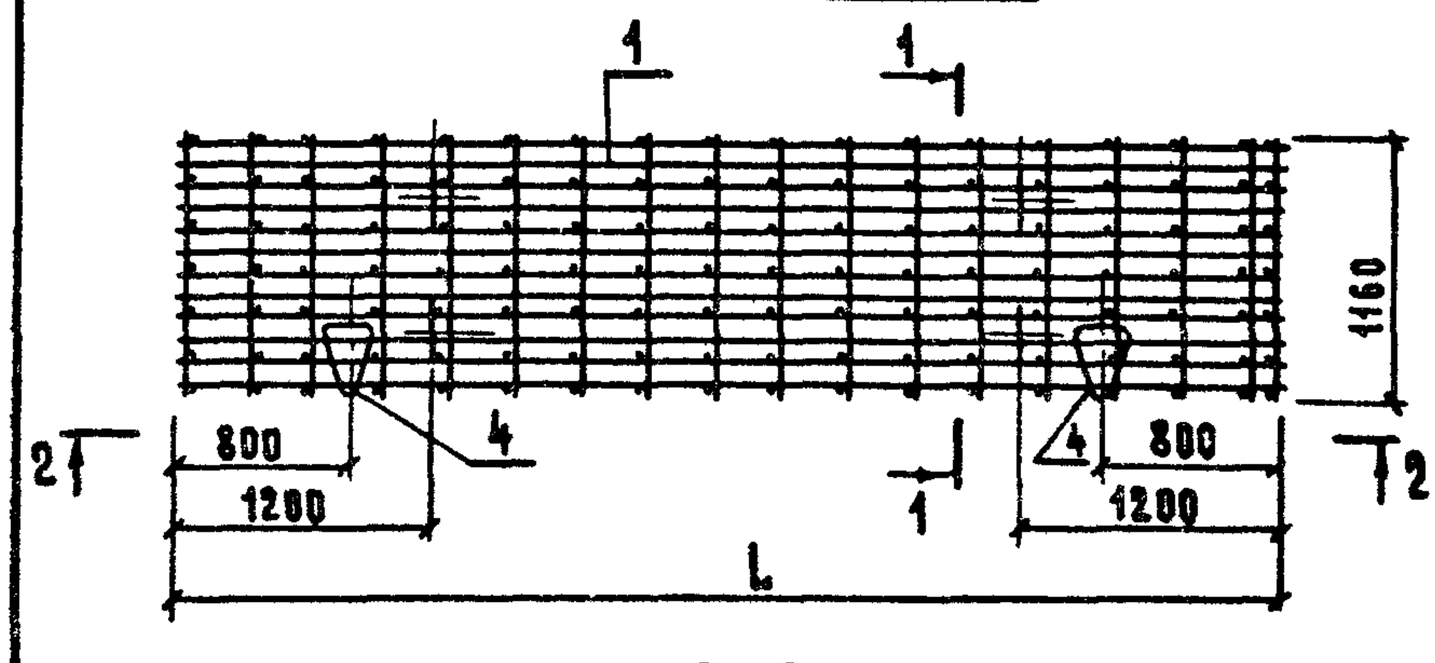

1-1

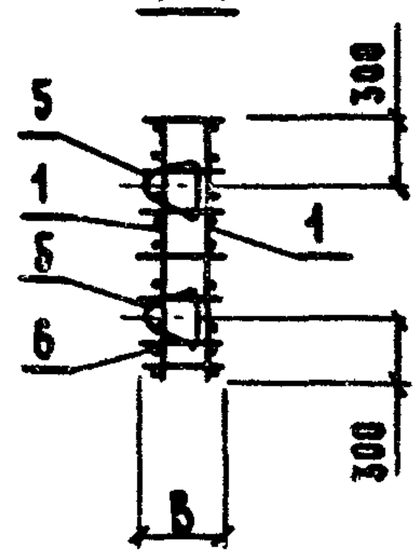

2-2

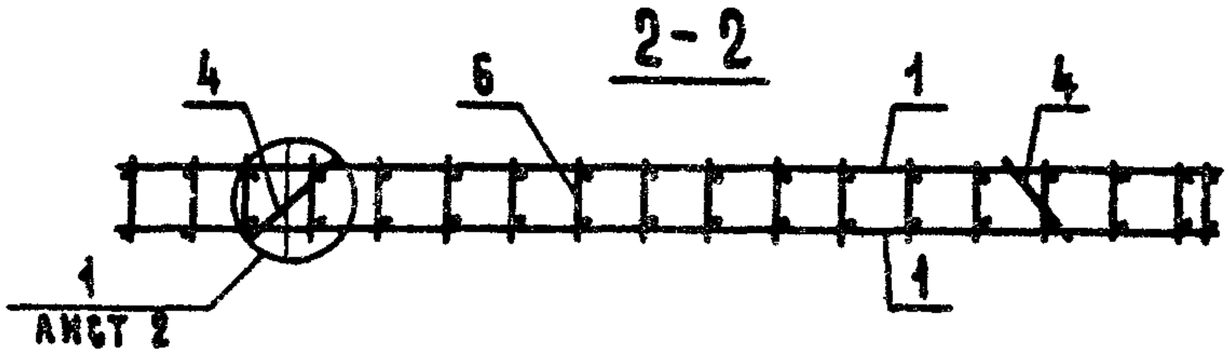

Рис. 2

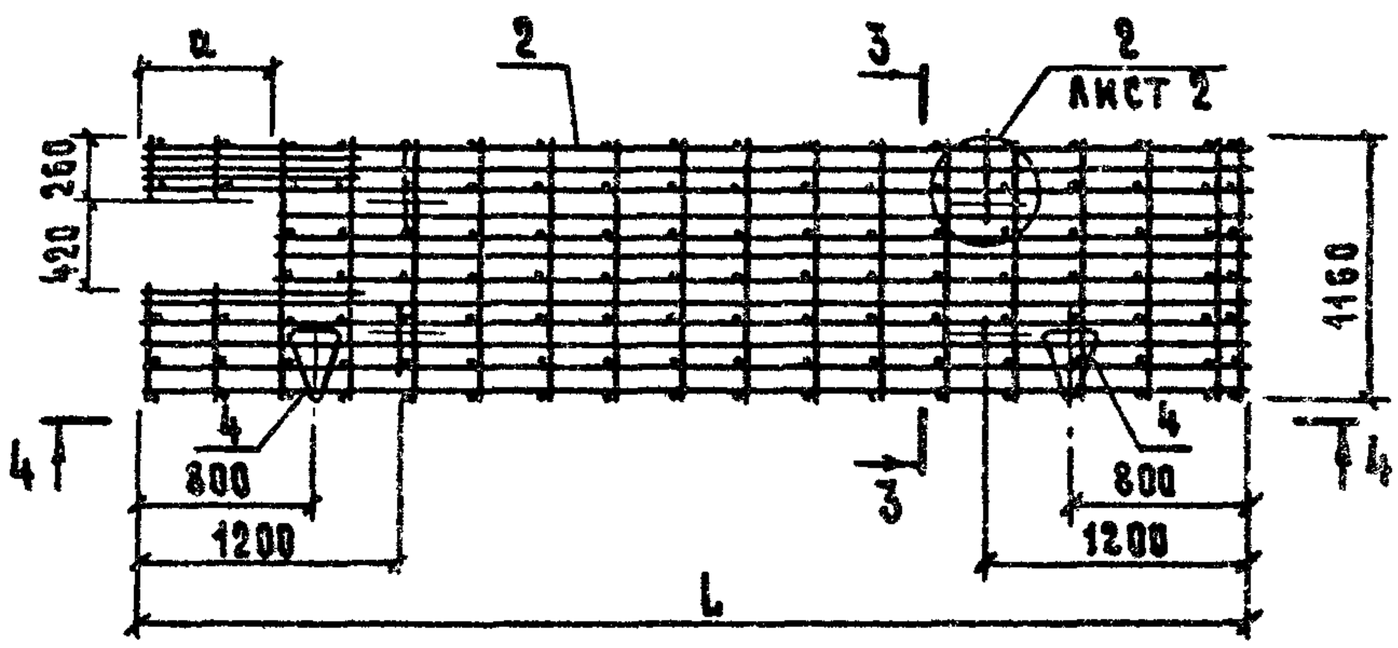

3-3

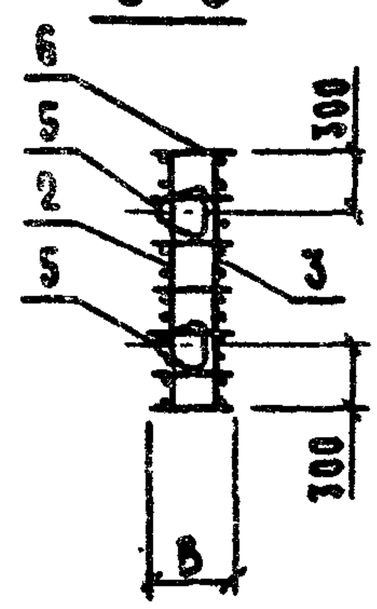

4-4

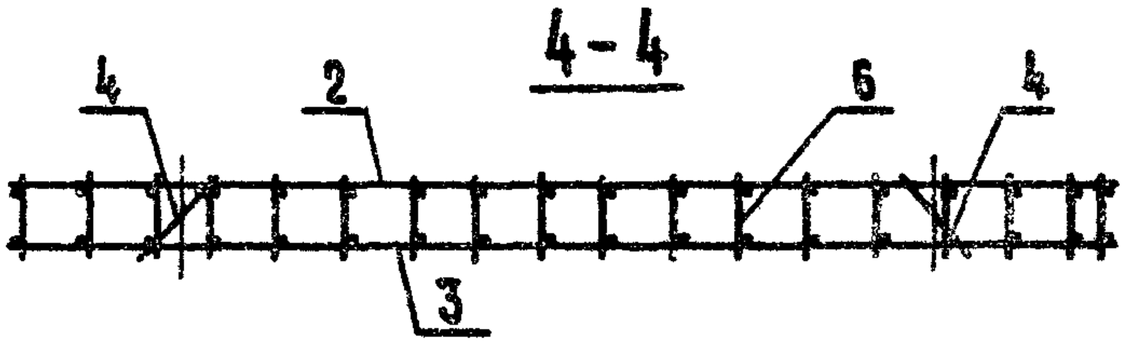

Привязан

Инв. №

801-2-65.85 КЖИ 3.2-0.01.00 СБ

Нач. отд.	Ким	
Гл. констр.	Теляковский	
Н. контр.	Юдин	
Гл. спец.	Юдин	
Рук. гр.	Котляр	
Инженер	Солоухин	
Ст. инж.	Захарова	

Каркасы пространственные КП1; КП2; КП2 и Сборочные чертежи

Стадия	Масса	Масштаб
Р	См. табл.	
Лист 1	Листов 3	

ГИПРОНИСЕЛЬХОЗ

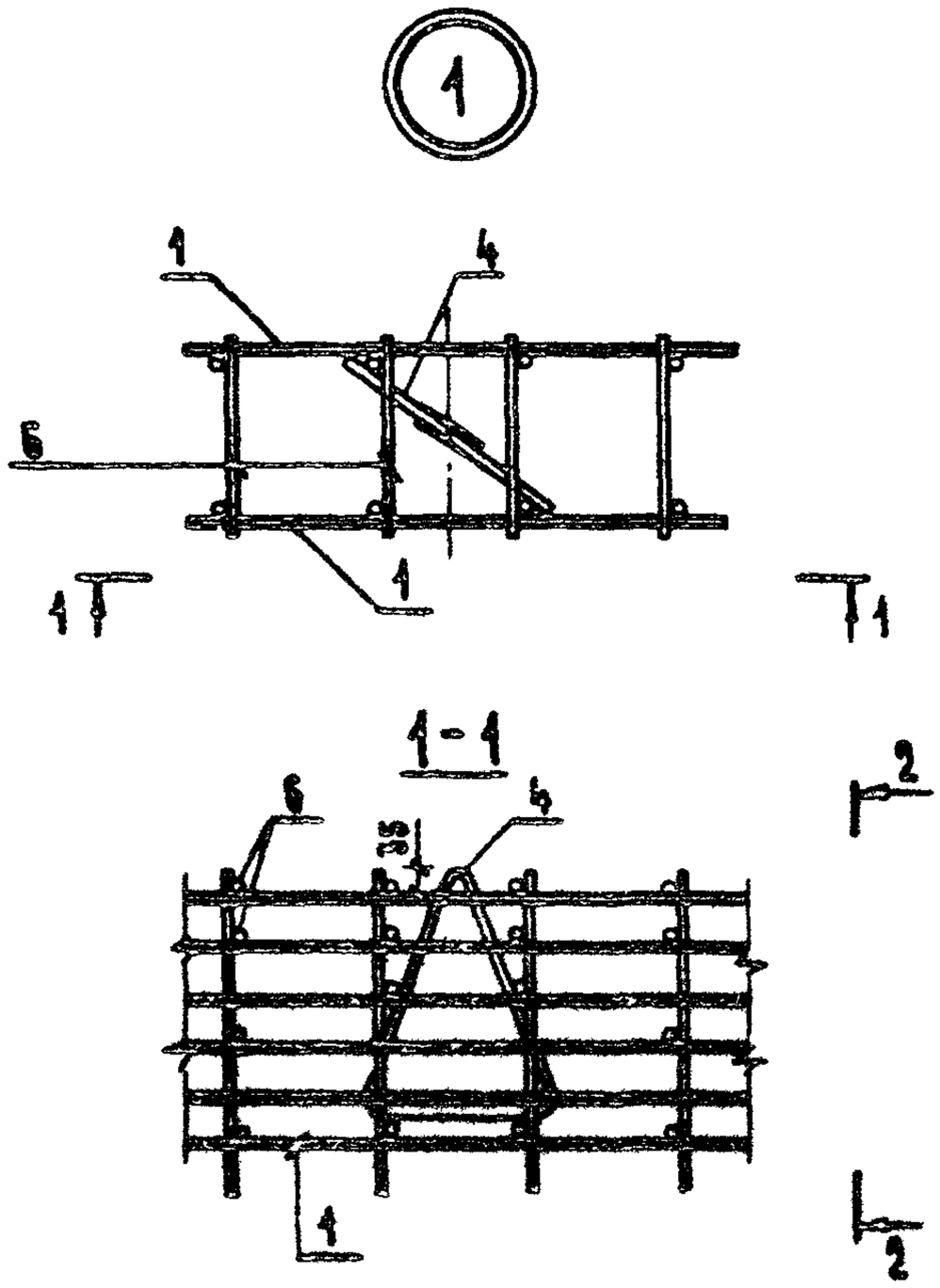

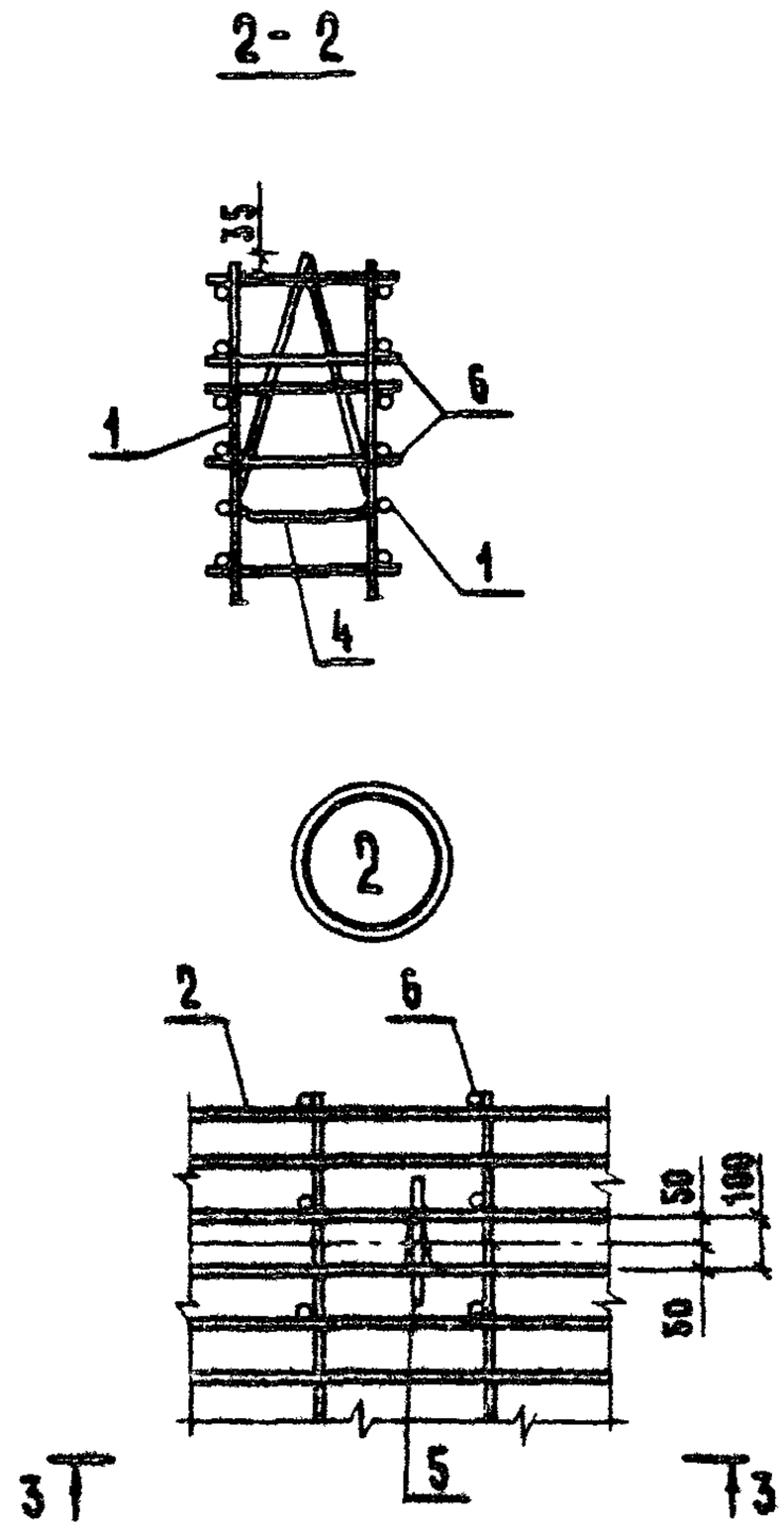

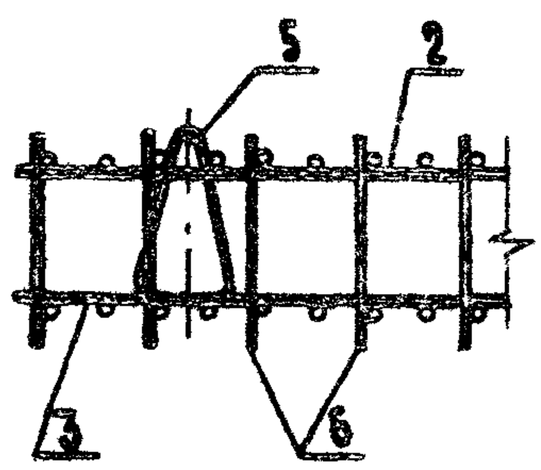

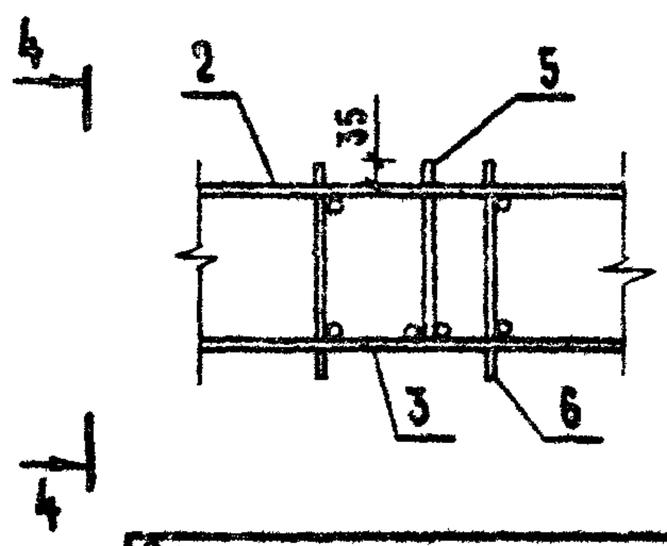

Привязан			
Инв. №			

801-2-65.85 КЖИ 3 2-0.01.00 СБ

Лист 2

Обозначение	Марка	Рис.	Размеры мм											
			L			B			a					
			Варианты											
			I-1 II-1	I-2 II-2		I-1 II-1	I-2 II-2		I-1 II-1	I-2 II-2				
КЖИ 3.2-0.01.00	КП1	1	4730	4930		280	380							
-01	КП2	2							465	565				
-02	КП2.Н	2												

Масса, кг			Примечания
Варианты			
I-1 II-1	I-2 II-2		
122.6	134.2		
116.8	118.8		
116.8	118.8		

В пространственном каркасе КП2.Н утопленная часть монтажных петель находится с противоположной стороны каркаса КП2, показанного на рис. 2.

Привязан

Инв. №

801-2-65.85 КЖИ 3.2-0.01.00 СБ

Лист 3

Формат	Зона	Поз.	Обозначение	Наименование	Количество на исполнение КЖИ 3.2-0.02.00-										Примечание
					—	01	03								
				Документация											
А4			КЖИ 3.2-0.02.00 СБ	Сборочный чертеж											
А4			КЖИ 3.2 - ТУ	Технические условия											
				Сборочные единицы											
А4		1	КЖИ 3.2-0.05.00	Сетка С4	2										
			-01	Сетка С5		2	2								
				Детали											
А4		2	КЖИ 3.2-0.02.00 СБ	Петля для подъема УП1-9И	4	4	4								
Б4		3	КЖИ 3.2-0.00.01-01	Ф4 Вр-I ГОСТ 6727-80 ℓ=160	98	94	94								I-1 I-2 II-1 II-2

Привязан			
Инв. №			

Нач. отд.	Ким	
Гл. констр.	Теляковский	11.85
Н. контр.	Юдин	
Гл. спец.	Юдин	
Рук. гр.	Котляр	
Инженер	Солоухин	
Ст. инж.	Захарова	

801-2-65.85 КЖИ 3.2 - 0.02.00

Каркасы пространственные

КП3; КП4; КП4.Н

Стадия	Лист	Листов
Р		1

ГИПРОНИСЕЛЬХОЗ

Рис. 1

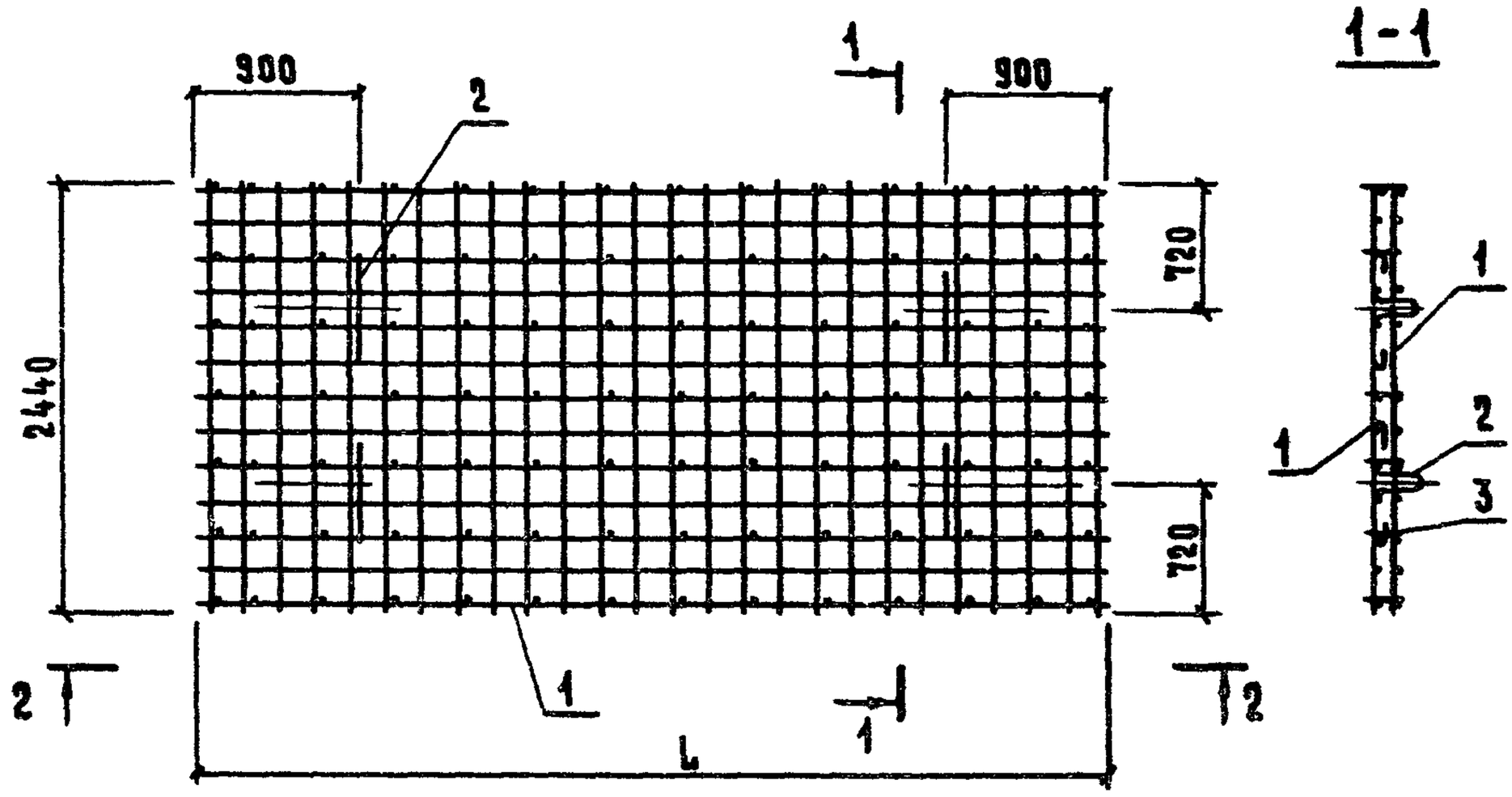

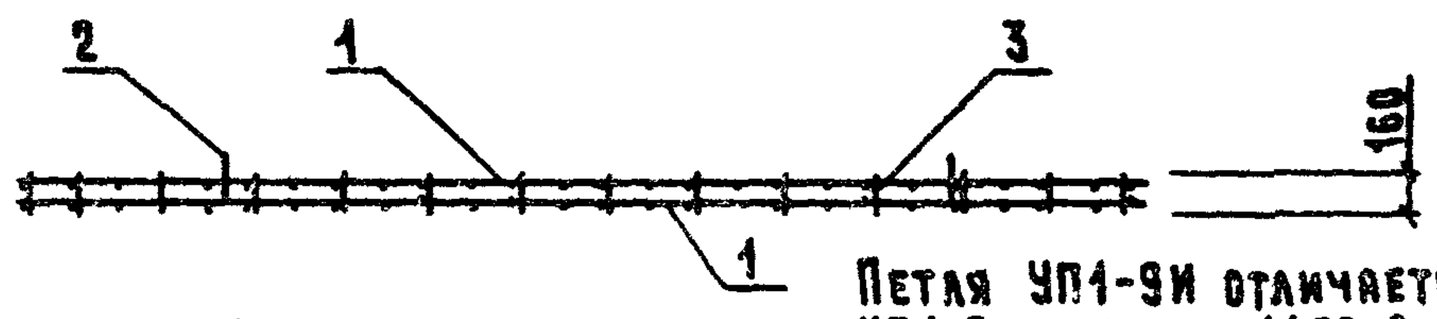

Петля УП1-9И отличается от петли УП1-9 по серии 1.400-9 вып.1 наличием перегиба по данному чертежу

УП1-9И

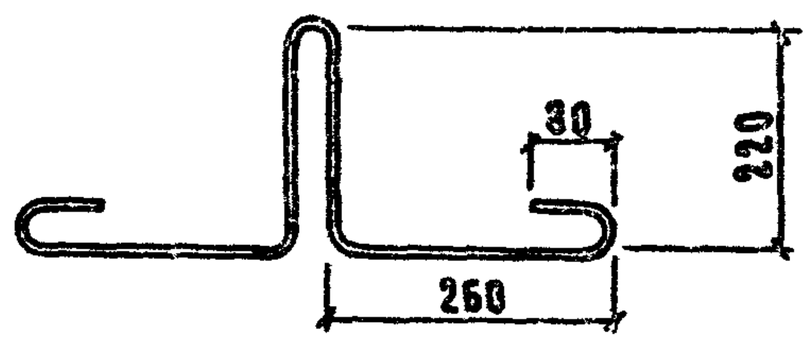

Привязан

Инв. №

801-2-65.85 КЖИ 3.2-0.02.00 СБ

Нач. отд.	Ким		
Гл. констр.	Теляковский		
Н. контр.	Юдин		
Гл. спец.	Юдин		
Рук. гр.	Котляр		
Инженер	Соловьин		
Ст. инж.	Захарова		

Каркасы пространственные КП3; КП4; КП4 Н. Сборочные чертежи

Стадия	Масса	Масштаб
Р	См. табл.	
Лист 1	Листов 2	

ГИПРОНИСЕЛЬХОЗ

Рис. 2

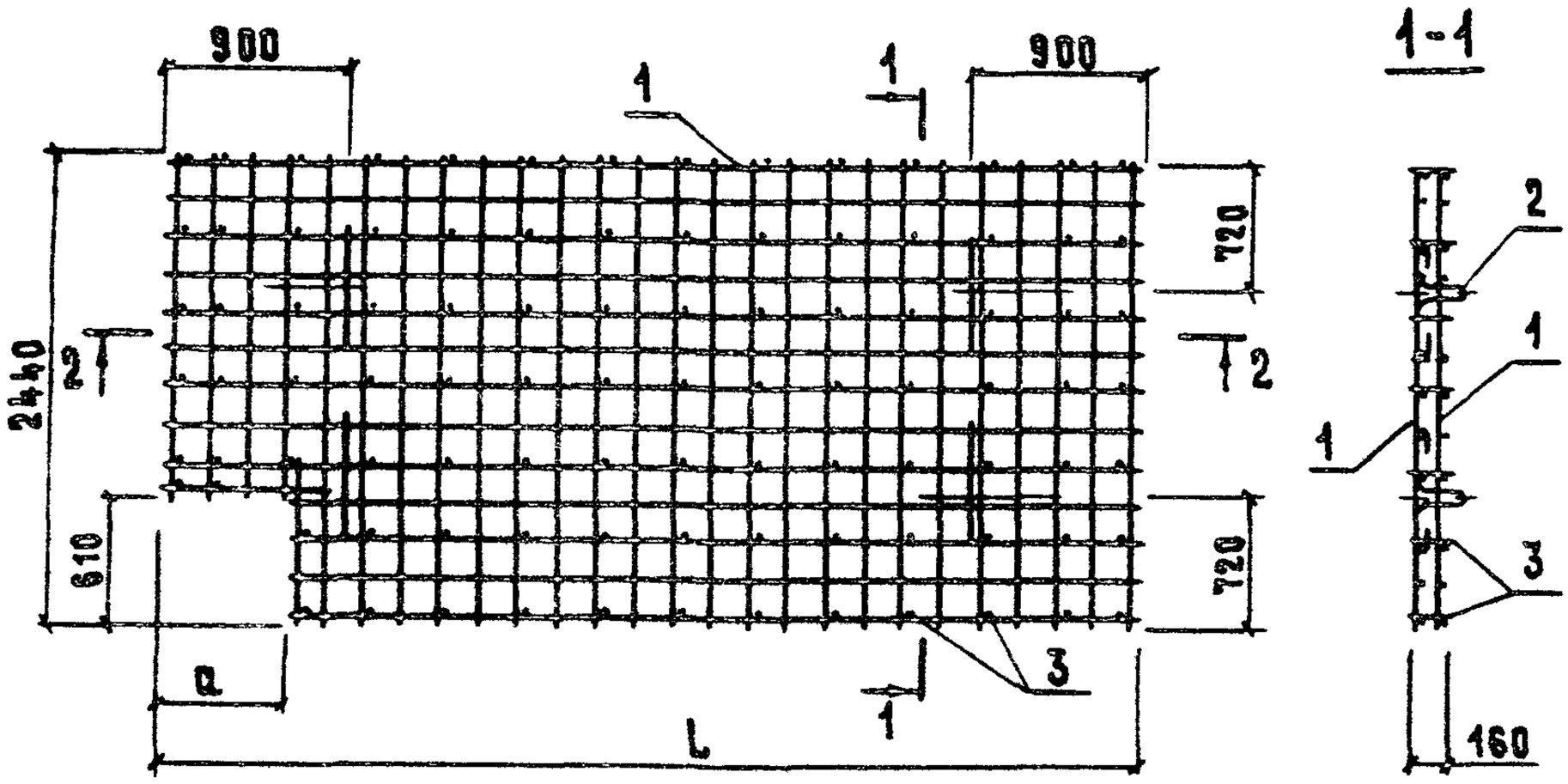

2 - 2

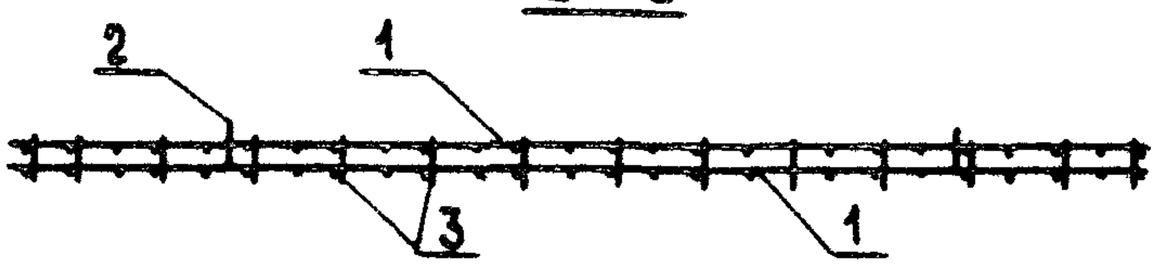

Обозначение	Марка	Рис.	Размеры, мм						Масса, кг			Примечание
			L			a						
			Варианты						Варианты			
			I-1 II-1	I-2 II-2		I-1 II-1	I-2 II-1		I-1 II-1	I-2 II-2		
КЖИ 3.2-0.02.00	КП 3	1	4890	5090		—	—		169.1	171.9		
-01	КП 4	2				550	650		166.9	169.7		
-02	КП 4.и	2							166.9	169.7		

В пространственном каркасе КП4.и выступающая часть монтажных петель находится с противоположной стороны каркаса КП4, показанного на рис. 2

Привязан

Инв. №

801-2-65.85 КЖИ 3.2-0.02.00 СБ

Лист 2

Формат	Зона	Поз.	Обозначение	Наименование	Кол.	Примечание
				Документация		
А4			КЖИ 3.2-0.03.00 СБ	Сборочный чертеж		
А4			КЖИ 3.2-ТУ	Технические условия		
				Сборочные единицы		
А4		1	КЖИ 3.2-0.06.00	Сетка СБ	1	
				Детали		
Б4		2	ГОСТ 8478-81	С $\frac{4\,ВрI-(\times 200)+100}{4\,ВрI-(\times 200)+100}$ 1170×...		
				$\frac{60}{60}$ ГОСТ 8478-81	1	
А4		3	КЖИ 3.2-0.02.00 СБ	Петля для подъема УП1-9 м	4	1.94 кг
Б4		4	КЖИ 3.2-0.00.01-02	Ф 4 ВрI ГОСТ 6727-80 ℓ=140	133	I-1
			-02	Ф 4 ВрI ГОСТ 6727-80 ℓ=140	126	I-2
			-02	Ф4 ВрI ГОСТ 6727-80 ℓ=140	119	II-1
			-02	Ф4 ВрI ГОСТ 6727-80 ℓ=140	112	II-2

Привязан

Инв. №

Нач. отд.	Ким		
Гл. констр	Теляковский		
Н. контр.	Юдин		
Гл. спец.	Юдин		
Рук. гр.	Котляр		
Инженер	Солоухин		
Ст. инж.	Захарова	Захар	

801-2-65.85 КЖИ 3.2-0.03.00

Каркас пространственный

КП 5

Стадия	Лист	Листов
Р		1

ГИПРОНИСЕЛЬМАШ

Рис. 1

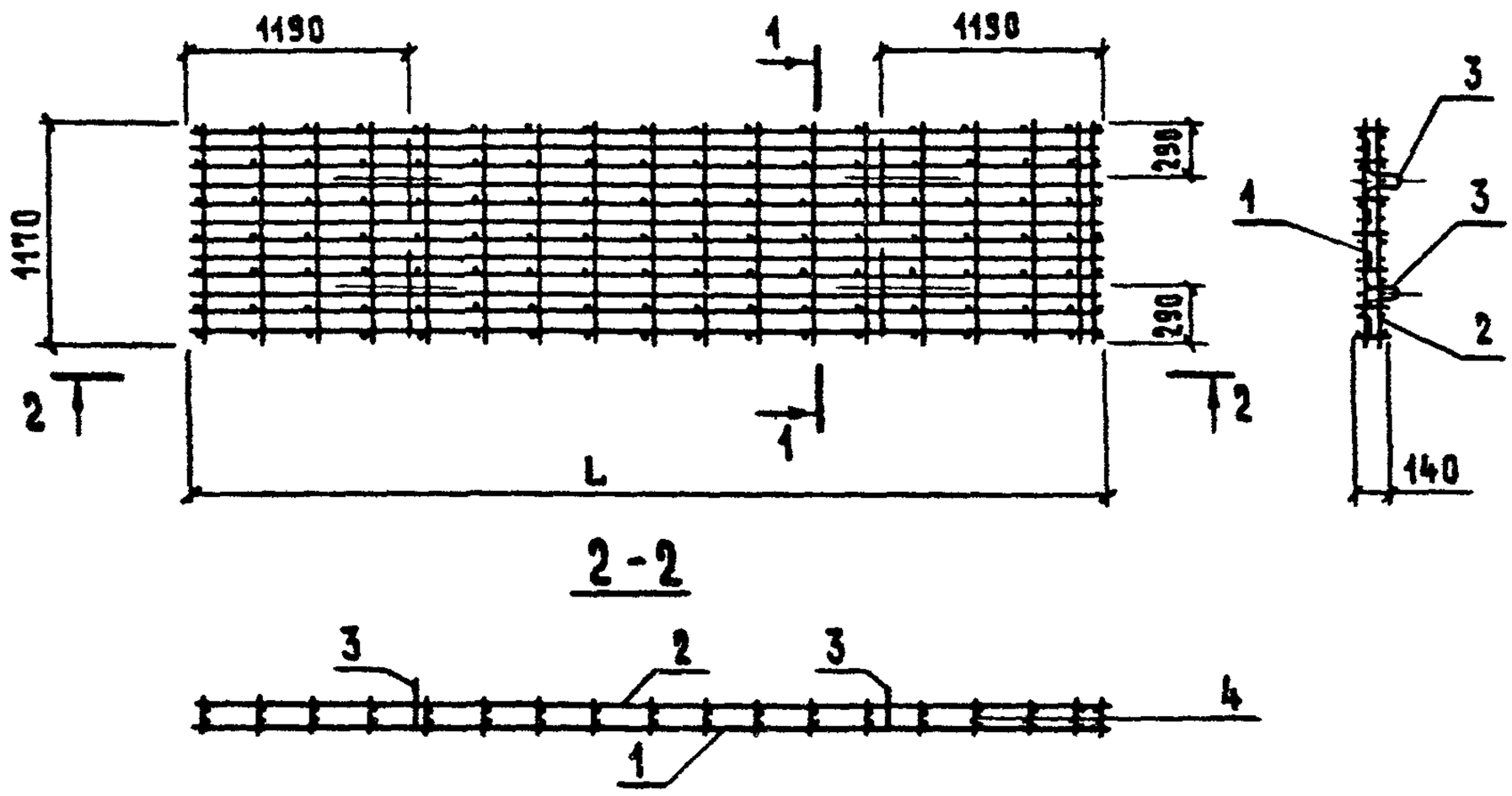

Обозначение	Марка	Рис.	Размеры, мм					
			L					
			Варианты					
			I-1	I-2		II-1	II-2	
КЖИ 3.2-0.03.00	КП5	1	5320	5120		4720	4520	

Масса, кг						Примечание
Варианты						
I-1	I-2		II-1	II-2		
74.16	71.06		66.21	64.05		

Привязан:

Инв. №

801-2-55.85 КЖИ 3.2-0.03.00 СБ

Нач отд.	Ким		
Гл. конструктор	Телятковский		
Н. контр.	Юдин		
Гл. спец.	Юдин		
Рук гр	Котляр		
Инженер	Сарсухин		
Ст. техн.	Захарова		

Каркас пространственный КП 5. Сборочный чертеж

Стадия	Масса	Масштаб
Р	см. табл.	
Лист	Листов 1	

ГИПРОНИСЕЛЬХОЗ

Формат	Зона	Поз.	Обозначение	Наименование	Количество на исполнение КЖИ 3.2-0.04.00-										Примечание
					—	01	02								
				Документация											
А4			КЖИ 3.2-0.04.00 СБ	Сборочный чертеж											
А4			КЖИ 3.2 - ТУ	Технические условия											
				Детали											
Б4		1	КЖИ 3.2-0.00.02	Ф12 АIII ГОСТ 5781-82 ℓ=4780	12	8	8								I-1 II-1
			КЖИ 3.2-0.00.02-01	Ф12 АIII ГОСТ 5781-82 ℓ=4980	12	8	8								I-2 II-2
Б4		2	КЖИ 3.2-0.00.01-03	Ф4 Вр-I ГОСТ 6727-80 ℓ=1160	17	15	15								I-1 II-1
			-03	Ф4 Вр-I ГОСТ 6727-80 ℓ=1160	18	16	16								I-2 II-2
Б4		3	КЖИ 3.2-0.00.02-02	Ф12 АIII ГОСТ 5781-82 ℓ=4290		4	4								I-1 II-1
			-03	Ф12 АIII ГОСТ 5781-82 ℓ=4390		4	4								I-2 II-2

Нач. отд.	Ким		
Гл. констр.	Теляковский		
Н. контр.	Юдин		
Гл. спец	Юдин		
Рук. гр.	Котляр		
Инженер	Солоухина		
Ст. инж.	Захарова		

Привязан

Инв. №

801-2-65.85 КЖИ 3.2-0.04.00

Сетки арматурные С1; С2; С3

Стадия	Лист	Листов
Р	1	2

ГИПРОНИСЕЛЬХОЗ

Формат	Зона	Поз.	Обозначение	Наименование	Количество на исполнение КЖИ 3.2-0.04.00-										Примечание
					—	01	02								
Б4		4	КЖИ 3.2-0.00.01-04	Ф4 Вр-I ГОСТ 6727-80 ℓ=490		2	2								I-1 I-2 II-1 II-2
Б4		5	КЖИ 3.2-0.00.02-04	Ф12 АIII ГОСТ 5781-82 ℓ=960		3	3								
Б4		6	КЖИ 3.2-0.00.01-05	Ф4 Вр-I ГОСТ 6727-80 ℓ=760		1	1								I-1 II-1
Б4		7	-06	Ф4 Вр-I ГОСТ 6727-80 ℓ=260		2	2								I-1 I-2 II-1 II-2

Привязан

Инв. №

801-2-65.85 КЖИ 3.2-0.04.00

Лист 2

Рис. 1

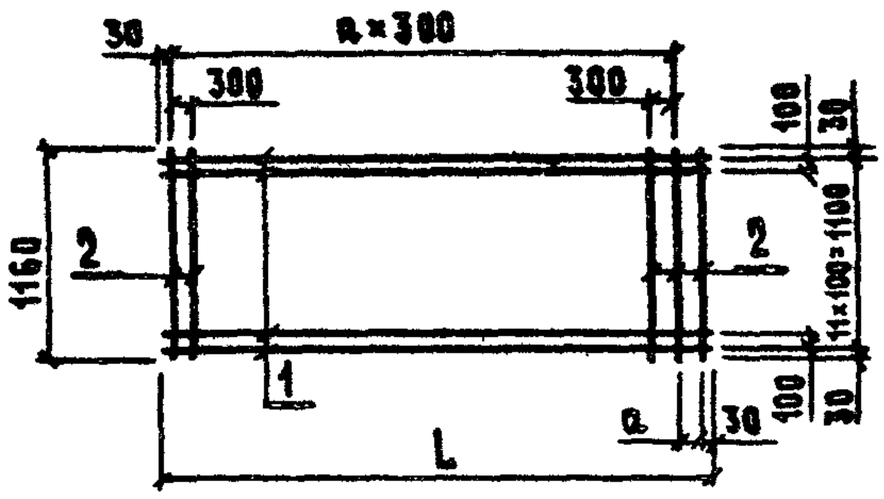

Рис. 2

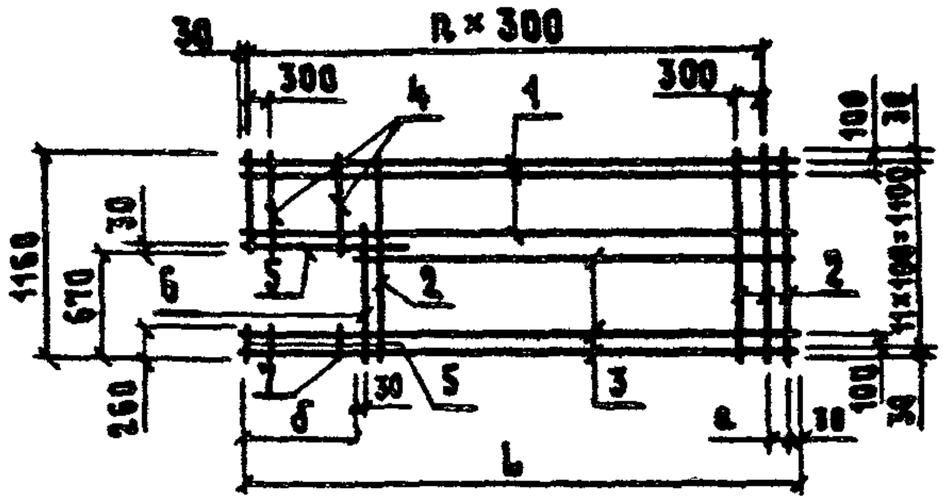

Обозначение	Марка	Рис.	Размеры, мм L, варианты I-1 II-1	L, I-2 II-2	L	a, I-1 II-1	a, I-2 II-2	a
КЖИ 3.2-0.04.00	С1	1	4930	4930		170	70	
-01	С2	2						
-02	С3	3						

Размеры, мм δ, варианты I-1 II-1	δ, I-2 II-2	δ	Количество h, I-1 II-1	h, I-2 II-2	h	Масса, кг I-1 II-1	I-2 II-2		Примечание
—	—		15	16		53.3	54.1		
465	565					50.4	51.4		
						50.4	51.4		

Рис. 3

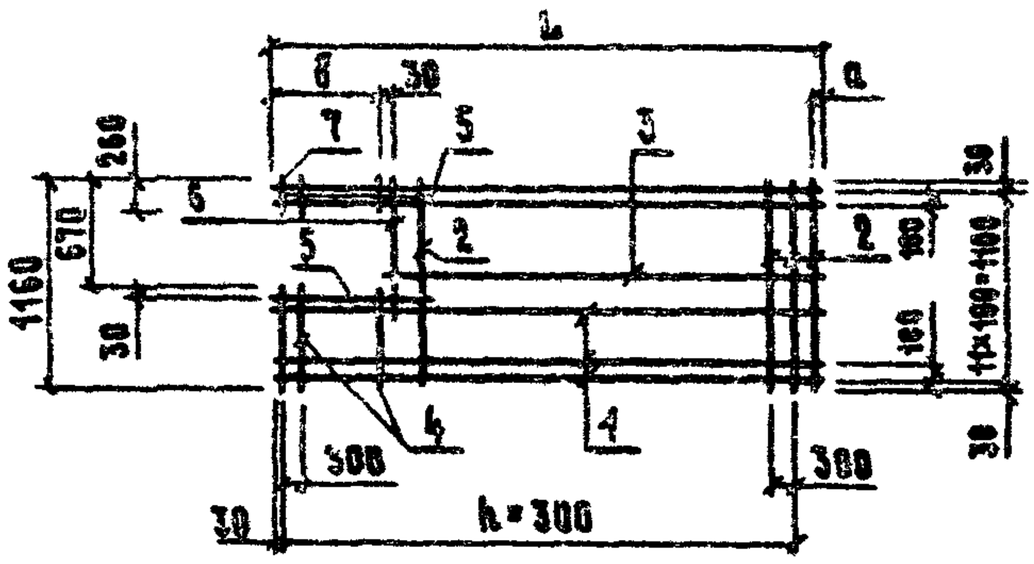

Привязан

Инв. №

801-2-65.85 КЖИ 3.2-0.04.00 СБ

Нач.отд.	Ким	
Гл.констр.	Теляковский	
Н.контр.	Юдин	
Гл.спец.	Юдин	
Рук.гр.	Котляр	
Инженер	Соловухин	
Ст.инж.	Захарова	

Сетки арматурные С1; С2; С3. Сборочные чертежи

Стадия	Лист	Листов
Р	См. табл.	
Лист	Листов 1	

ГИПРОНИСЕЛЬХОЗ

Формат	Зона	Поз.	Обозначение	Наименование	Количество на исполнение КЖИ 3.2-0.05.00 —										Примечание
					—	01									
				Документация											
А4			КЖИ 3.2-0.05.00 СБ	Сборочный чертеж											
А4			КЖИ 3.2-ТУ	Технические условия											
				Детали											
Б4		1	КЖИ 3.2-0.00.03	Ф10 АIII ГОСТ 5781-82 ℓ=4940	13	9									
			- 01	Ф10 АIII ГОСТ 5781-82 ℓ=5140	13	9									
			- 02	Ф10 АIII ГОСТ 5781-82 ℓ=5340	13	9									
Б4		2	- 03	Ф10 АIII ГОСТ 5781-82 ℓ=2440	26	23									I-1 II-1
			- 03	Ф10 АIII ГОСТ 5781-82 ℓ=2440	27	23									I-2 II-2
Б4		3	- 04	Ф10 АIII ГОСТ 5781-82 ℓ=4370		4									
			- 05	Ф10 АIII ГОСТ 5781-82 ℓ=4470		4									
			- 06	Ф10 АIII ГОСТ 5781-82 ℓ=4570		4									

Привязан

Инв. №

Нач.отд.	Ким	
Гл.констр.	Теляковский	I.85
Н.контр.	Юдин	
Гл.спец.	Юдин	
Рук.гр.	Котляр	
Инженер	Солочкин	
Ст.инж.	Захарова	

801-2-65.85 КЖИ 3.2-0.05.00

Сетки арматурные

С4; С5

Стадия	Лист	Листов
Р	1	2

ГИПРОНИСЕЛЬХОЗ

Формат	Зона	Поз.	Обозначение	Наименование	Количество на исполнение КЖИ 3.2-0.05.00-									Примечание
					—	01								
Б2		4	КЖИ 3.2-0.00.03-07	ф10 АIII ГОСТ 5781-82 ℓ=1770		3								I-1 II-1
			-07	ф10 АIII ГОСТ 5781-82 ℓ=1770		4								I-2 II-2
		5	-08	ф10 АIII ГОСТ 5781-82 ℓ=860		2								I-2 II-2
			-08	ф10 АIII ГОСТ 5781-82 ℓ=860		1								I-1 II-1

Привязан

Инв. №

801-2-65.85 КЖИ 3.2-0.05.00

Лист 2

Рис. 1

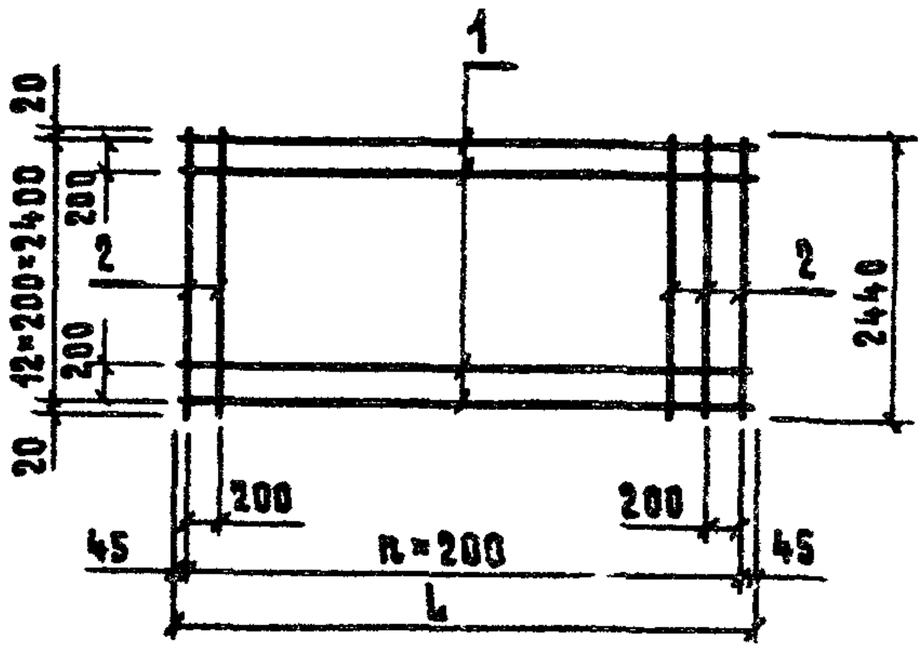

Рис. 2

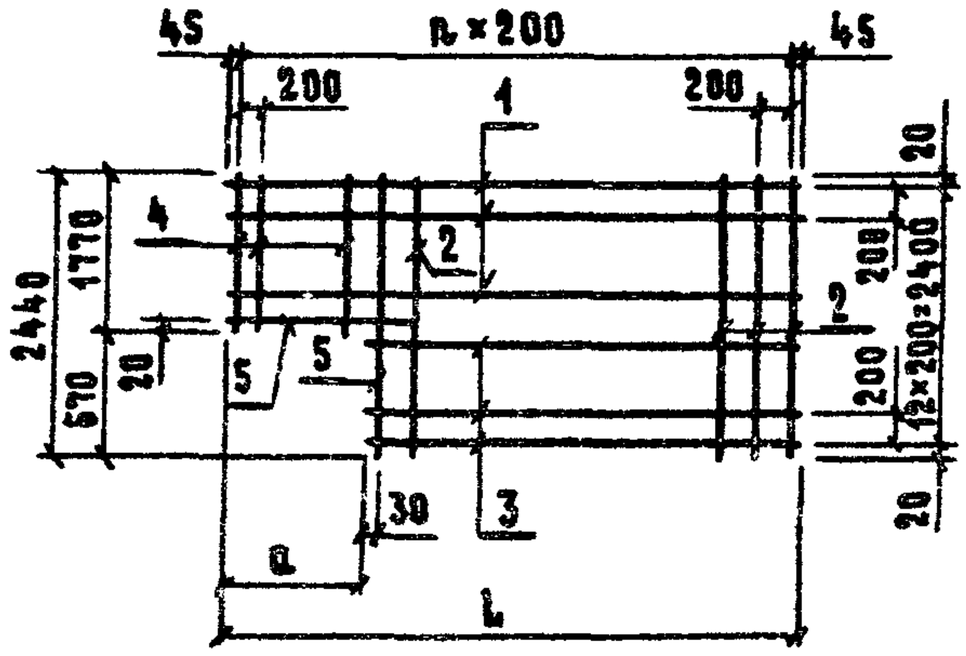

Обозначение	Марка	Рис.	Размеры, мм L, варианты I-1 II-1	I-2 II-2		a, варианты I-1 II-1	I-2 II-2	
КЖИ3.2-0.05.00	С4	1	4890	5090		—	—	
-01	С5	2				550	650	

Количество h, варианты I-1 II-1	I-2 II-2		Масса, кг I-1 II-1	I-2 II-2		Примечание
24	25		80.5	83.3		
			78.3	81.1		

Привязан

Инв. №

Нач.отд.	Ким		
Гл.констр.	Теляковский		
Н.контр.	Юдин		
Гл.спец.	Юдин		
Рук.гр.	Котляр		
Инженер	Солоухин		
Ст.инж.	Захарова		

801-2-65.85 КЖИ 3.2-0.05.00 СБ

Сетки арматурные С4; С5. Сборочные чертежи

Стадия	Масса	Масштаб
Р	См. табл.	
Лист	Листов 1	

ГИПРОНИСЕЛЬХОЗ

Формат	Зона	Поз.	Обозначение	Наименование	Кол.	Примечание
				Документация		
А4			КЖИ 3.2-0.06.00 СБ	Сборочный чертеж		
А4			КЖИ 3.2-ТУ	Технические условия		
				Детали		
Б4		1	КЖИ 3.2-0.00.02-05	ф12 АIII ГОСТ 5781-82 ℓ=5320	12	I-1
			-06	ф12 АIII ГОСТ 5781-82 ℓ=5120	12	I-2
			-07	ф12 АIII ГОСТ 5781-82 ℓ=4720	12	II-1
			-08	ф12 АIII ГОСТ 5781-82 ℓ=4520	12	II-2
Б4		2	КЖИ 3.2-0.00.01-07	ф4 ВрI ГОСТ 6727-80 ℓ=1170	19	I-1
			-07	ф4 ВрI ГОСТ 6727-80 ℓ=1170	18	I-2
			-07	ф4 ВрI ГОСТ 6727-80 ℓ=1170	17	II-1
			-07	ф4 ВрI ГОСТ 6727-80 ℓ=1170	16	II-2

Привязан

Инв. №

Нач. отд.	Ким	
Гл. констр.	Теляковский	
Н. контр.	Юдин	
Гл. спец.	Юдин	
Рук. гр.	Котляр	
Инженер	Солочкин	
Ст. инж.	Захарова	

801-2-65.85 КЖИ 3.2-0.06.00

Сетка арматурная С6

Стадия	Лист	Листов
Р		1

ГИПРОНИСЕЛЬХОЗ

Альбом III часть 3.2

Рис. 1

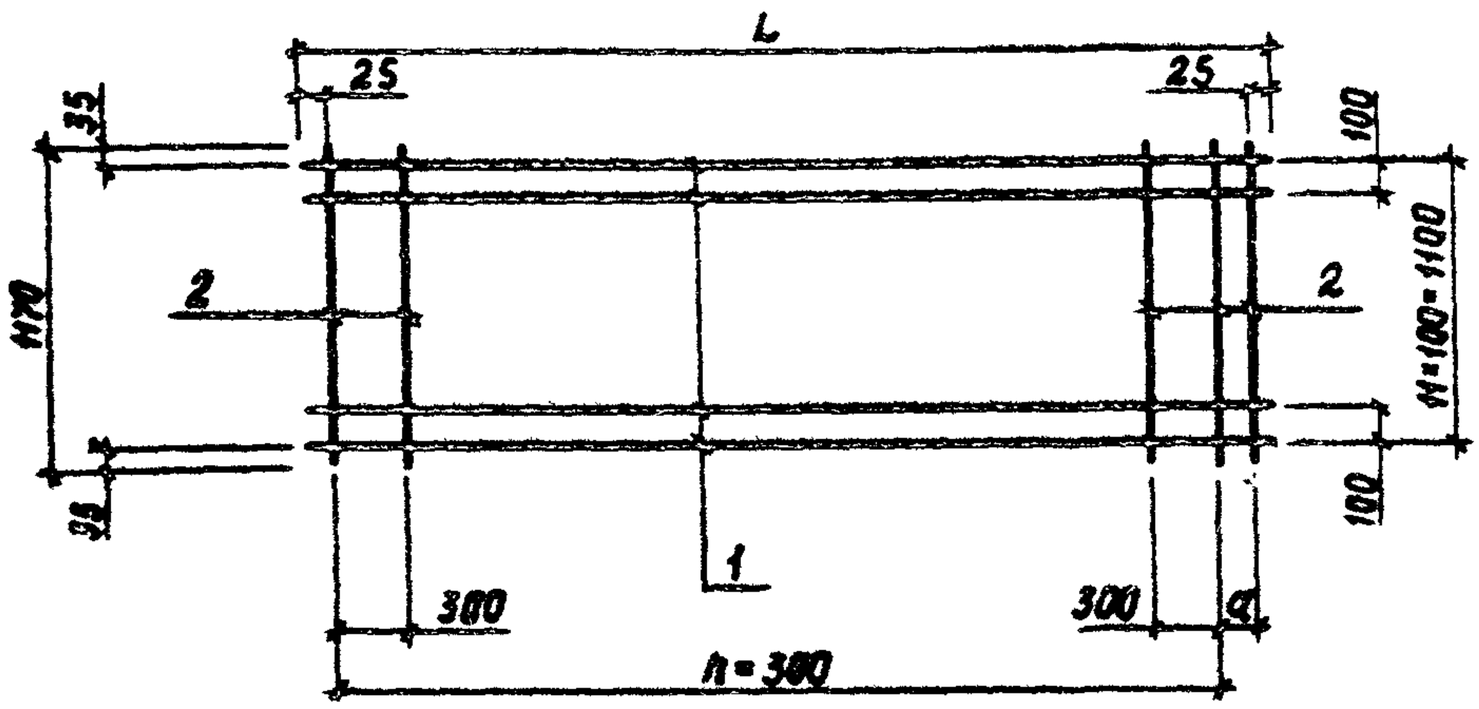

Обозначение	Марка	Рис.	Размеры, мм									
			L						a			
			Варианты									
			I-1	I-2		II-1	II-2		I-1 II-1	I-2 II-2		
КЖИ 3.2-0.06.00	СБ	1	5320	5120		4720	4520		170	270		

Количество n				Масса, кг						Примечание
Варианты				Варианты						
I-1	I-2	II-1	II-2	I-1	I-2		II-1	II-2		
17	16	15	14	58,7	56,4		52,1	50,1		

Привязан

Инв. N

801-2-65.85 КЖИ 3.2-0.06.00СБ

Нач. отд.	Жит		
Гл. инж. отд.	Теляковский		7.85
Н. контр.	Юдин		
Гл. спец.	Юдин		
Рук. гр.	Котляр		
Инженер	Солоухин		
Ст. техник	Захарова		

Сетка арматурная СБ
Сборочный чертеж

Стадия	Масса	Масштаб
Р	см. табл.	
Лист	Листов 1	

ГИПРОНИСЕЛЬХОЗ

Формат	Зона	Поз.	Обозначение	Наименование	Количество на исполнение КЖИ 3.2-0.07.00-									Примечание
					—	01								
				Документация										
			КЖИ 3.2-0.07.00	Сборочный чертеж										
			КЖИ 3.2-ТУ	Технические условия										
				Детали										
Б4		1	КЖИ 3.2-0.00.04	⌀5 ВрI ГОСТ 6727-80 ℓ=960	13	10								0.15 кг
Б4		2	-01	⌀5 ВрI ГОСТ 6727-80 ℓ=1740	7	7								0.27 кг
Б4		3	-02	⌀5 ВрI ГОСТ 6727-80 ℓ=1315		1								0.20 кг
Б4		4	-03	⌀5 ВрI ГОСТ 6727-80 ℓ=910		3								0.14 кг

Привязан

Инв. №

Нач. отд.	Ким		
Гл. констр.	Тепляковский		
Н. контр.	Юдин		
Гл. спец.	Юдин		
Рук. гр.	Котляр		
Инженер	Зыкина		

801-2-65.85 КЖИ 3.2-0.07.00

Сетки арматурные С7; С8

Стадия	Лист	Листов
Р		1

ГИПРОНИСЕЛЬХОЗ

Рис. 1

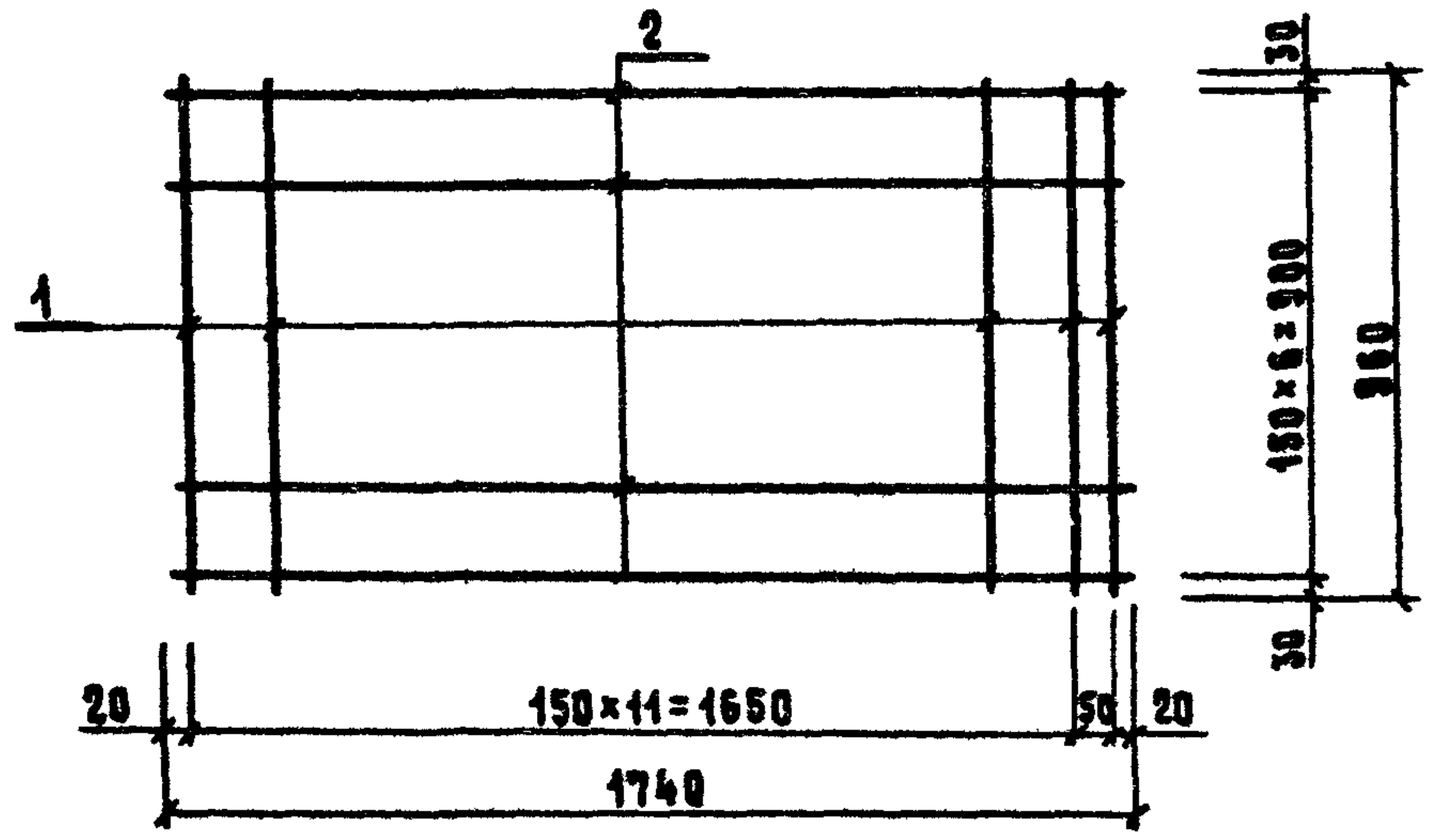

Рис. 2

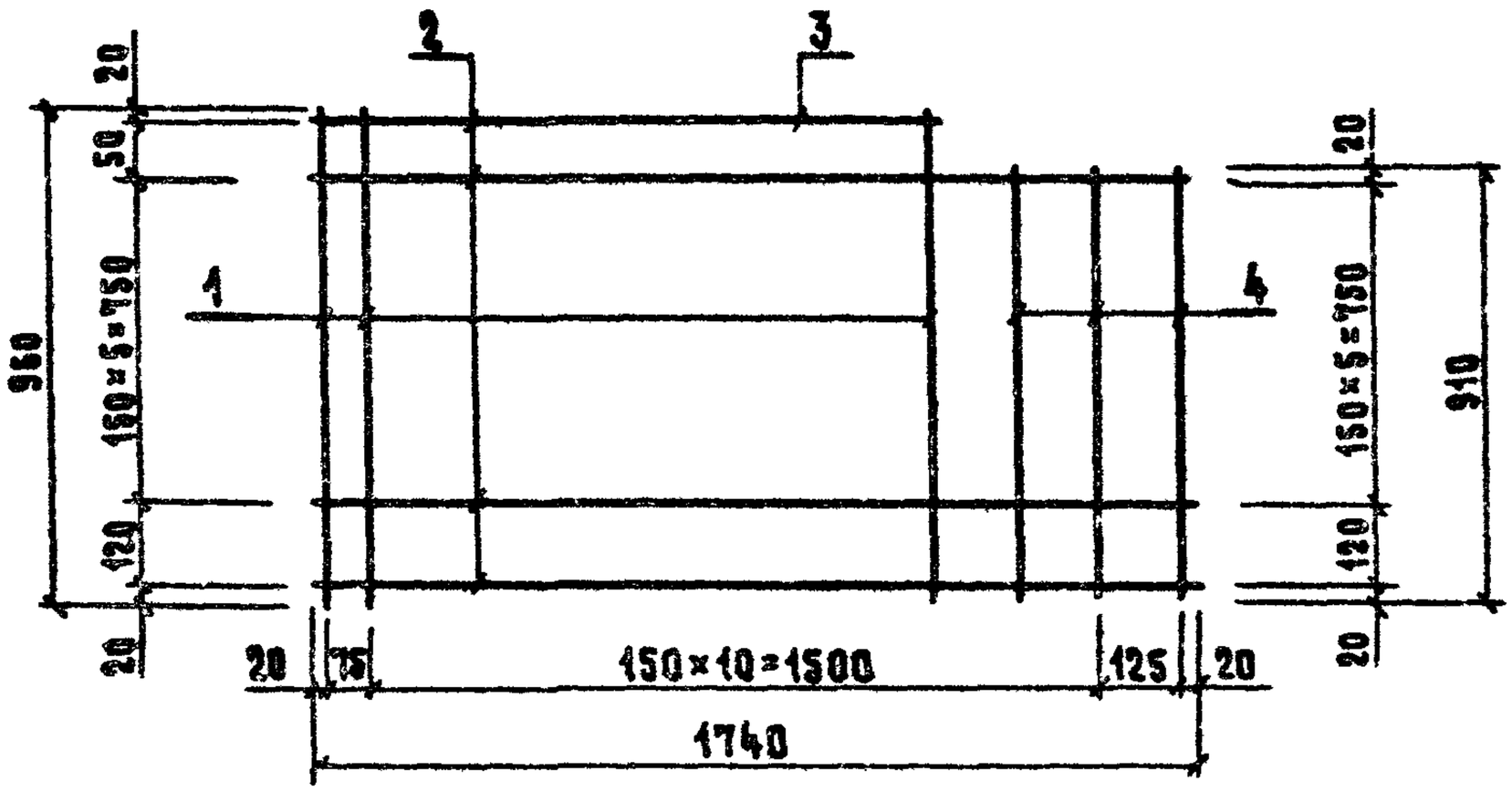

Обозначение	Марка	Рис.	Масса, кг
КЖИ 3.2-0.07.00	С7	1	3.84
-01	С8	2	4.01

Привязан

Инв. №

801-2-65.85 КЖИ 3.2-0.07.00 СБ

Нач. отд.	Ким		
Гл. констр.	Теляковский		
Н. контр.	Юдин		
Гл. спец.	Юдин		
Рук. гр.	Котляр		
Инженер	Зыкина		
Ст. инж.	Захарова		

Сетки арматурные С7; С8. Сборочный чертеж

Стадия	Масса	Масштаб
Р	См. табл.	
Лист	Листов 1	

ГИПРОНИСЕЛЬХОЗ

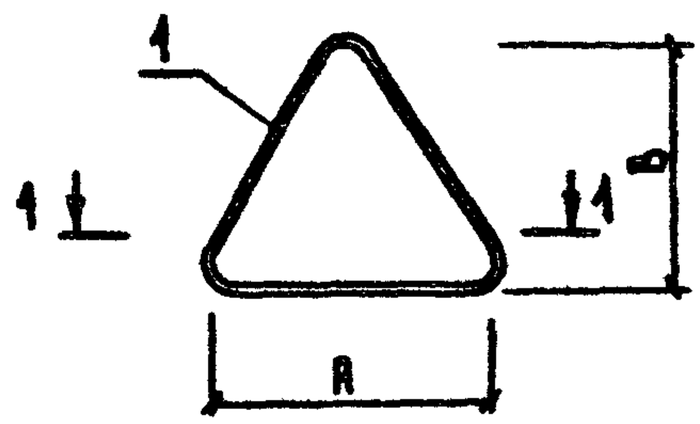

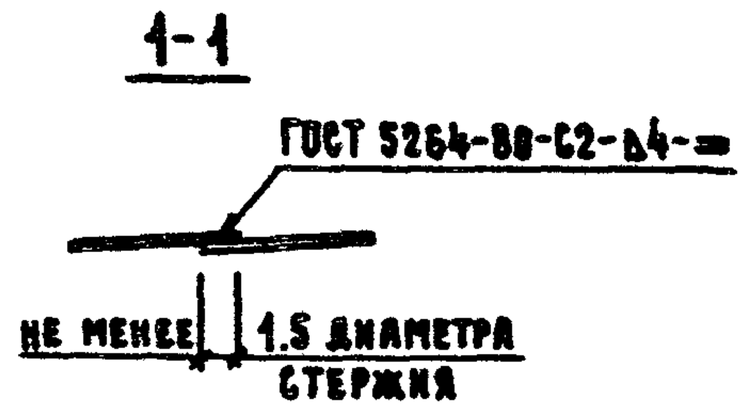

Формат	Зона	Поз.	Обозначение	Наименование	Кол.	Примечание
				Документация		
А4			КЖИ 3.2-ТУ	Технические условия		
				Детали		
Б4		1	КЖИ 3.2-0.08.05	ф14 АI ГОСТ 5781-82 ℓ=970	1	1.49 кг
			-01	ℓ=1440	1	2.22 кг
			-02	ℓ=1610	1	2.48 кг

Обозначение	Марка	Размеры, мм		Длина заготовки мм	Масса кг
		А	Б		
КЖИ 3.2-0.08.00	ПМ 14-1	330	220	970	1.49
-01	ПМ 14-2	500	320	1440	2.22

Привязан

Инв. №

801-2-65.85 КЖИ 3.2-0.08.00

Нач. отд.	Ким	
Гл. констр.	Теляковский	
Н. контр.	Юдин	
Гл. спец.	Юдин	
Рук. гр.	Котляр	
Инженер	Позднякова	
Ст. инж.	Захарова	Захар

Петля для подъема ПМ 14-1, ПМ 14-2

Стадия	Масса	Масштаб
Р	См. табл.	
Лист	Листов 1	

ГИПРОНИСЕЛЬХОЗ

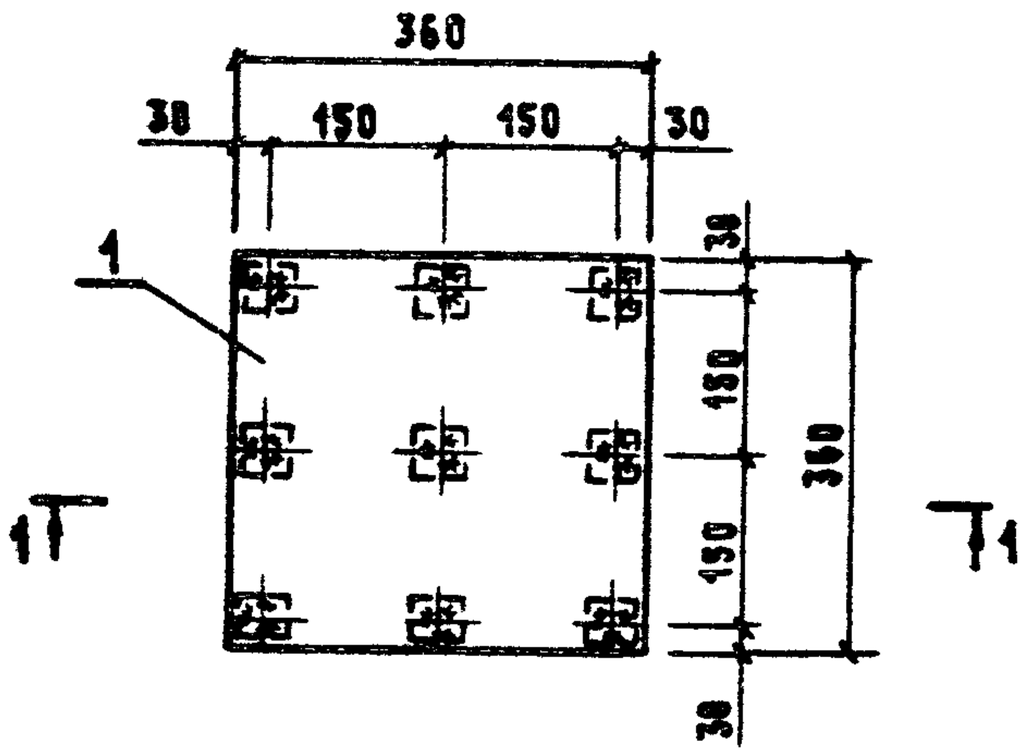

1-1

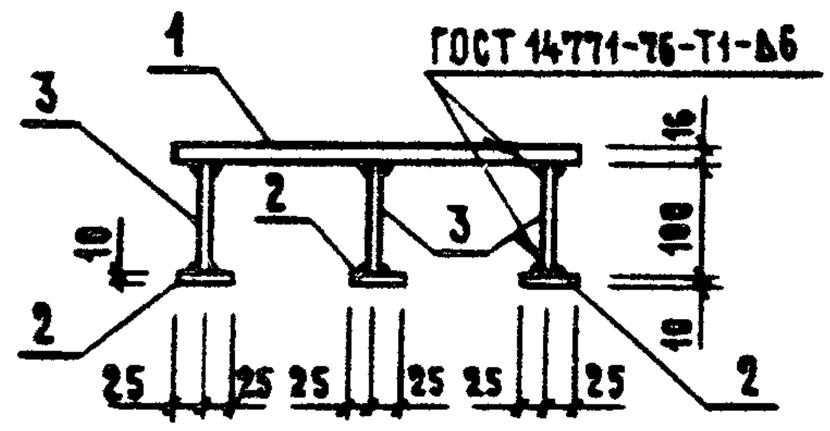

Формат	Зона	Поз.	Обозначение	Наименование	Кол.	Примечание
				Документация		
А4			КЖИ 3.2-ТУ	Технические условия		
				Детали		
Вч		1	КЖИ 3.2-0.00.06	Полоса $\frac{Б-16\times360\ ГОСТ\ 103-76}{В\ ст\ 3\ кп\ 2\ ГОСТ\ 535-79}$ ℓ=360	1	16.28 кг
Вч		2	КЖИ 3.2-0.00.07	Полоса $\frac{Б-10\times50\ ГОСТ\ 103-76}{В\ ст\ 3\ кп\ 2\ ГОСТ\ 535-79}$ ℓ=50	9	0.20 кг
Вч		3	КЖИ 3.2-0.00.02-09	Ф12 АIII ГОСТ 5781-82 ℓ=100	9	0.06 кг

Привязан

Инв. №

801-2-65.85 КЖИ 3.2-0.09.00

Нач.отд.	Ким		
Гл.констр.	Тепаковский		
Н.контр.	Юдин		
Гл.спец.	Юдин		
Рук.гр.	Котляр		
Инженер	Позднякова		
Ст.инж.	Захарова		

Изделие закладное

МН 1

Стадия	Масса	Масштаб
Р	18.62	1:10
Лист	Листов 1	

ГИПРОНИСЕЛЬХОЗ

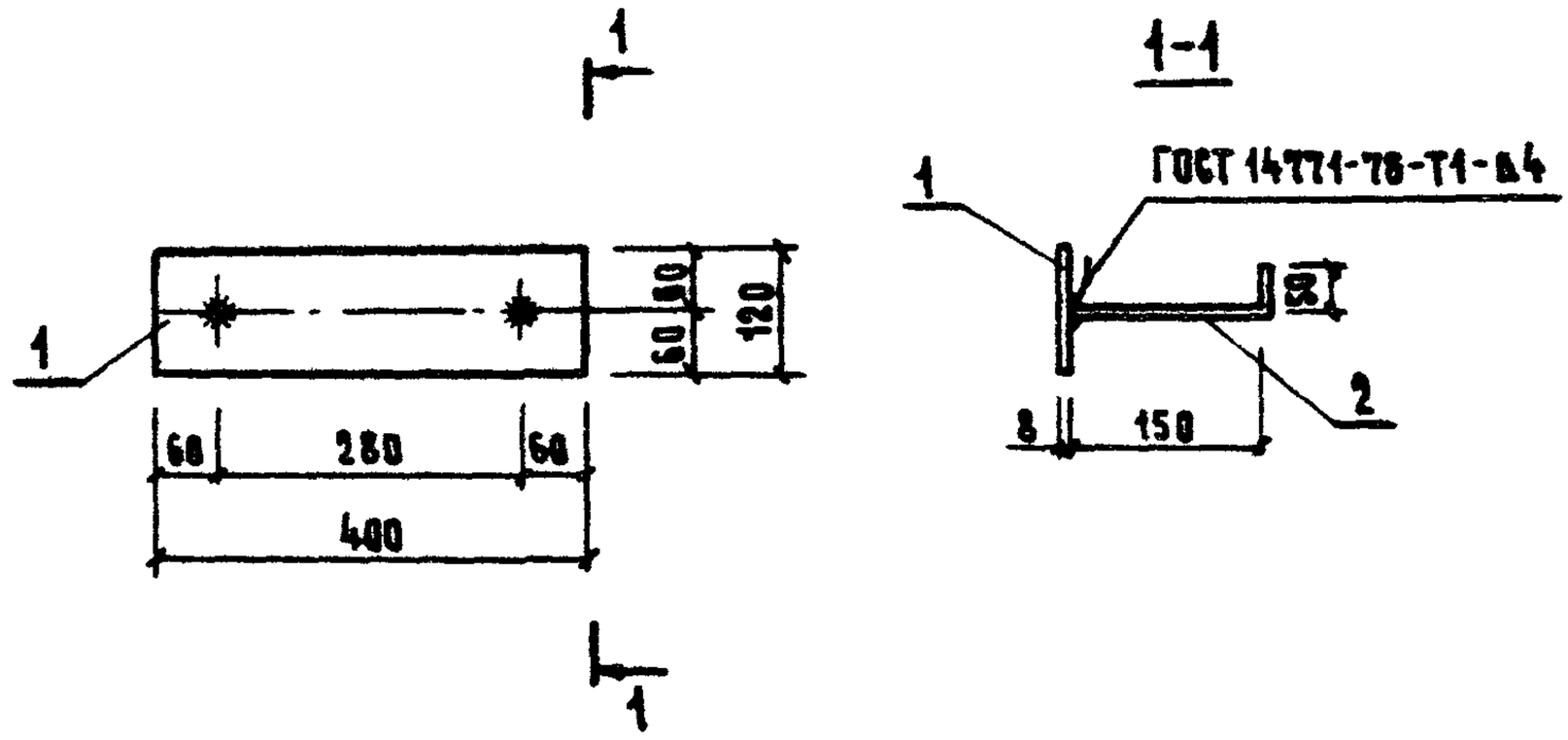

Формат	Зона	Поз.	Обозначение	Наименование	Кол.	Примечание
				Документация		
А4			КЖИ 3.2-ТУ	Технические условия		
				Детали		
Б4		1	КЖИ 3.2-0.00.08	Полоса $\frac{Б-8\times120\ ГОСТ\ 103-76}{В\ ст\ 3\ кп\ 2\ ГОСТ\ 535-79}$		
				ℓ=400	1	3.02 кг
Б4		2	КЖИ 3.2-0.00.09	Ф8 АIII ГОСТ 5781-82 ℓ=200	2	0.08 кг

Привязан

Инв. №

801-2-65.85 КЖИ 3.2-0.10.00

Нач.отд.	Ким	
Гл.констр.	Теляковский	
Н.контр.	Юдин	
Гл.спец.	Юдин	
Рук. гр.	Котляр	
Ст инж.	Захарова	Захарова

Изделие закладное
МН 2

Стадия	Масса	Масштаб
Р	3.18	1:10
Лист	Листов 1	

ГИПРОНИСЕЛЬХОЗ

Формат	Зона	Поз.	Обозначение	Наименование	Количество на исполнение КЖИ 3.2-0.11.00-										Примечание
					—	01	02	03							
				Документация											
А4			КЖИ 3.2-0.11.00	Сборочный чертеж											
А4			КЖИ 3.2-ТУ	Технические условия											
				Детали											
Б4			КЖИ 3.2-0.00.10	Полоса $\frac{Б\text{-}5\times20\ ГОСТ\ 103\text{-}76}{ВСТ3кп2\ ГОСТ\ 535\text{-}79}$ ℓ=750	1										0.59 кг
			-01	ℓ=650		1									0.51 кг
			-02	ℓ=400			1								0.31 кг
			-03	ℓ=220				1							0.17 кг
Б4			КЖИ 3.2-0.00.09-01	Ф8АIII ГОСТ 5781-82 ℓ=120	5	5	5	5							0.1 кг

Нач.отд.	Ким		
Гл.констр.	Теляковский		1.85
Н.контр.	Юдин		
Гл.спец.	Юдин		
Рук.гр.	Котляр		
Инженер	Позднякова		
Ст.инж.	Захарова		

Привязан

Инв. №

801-2-65.85 КЖИ 3.2-0.11.00

Изделие закладное МН 3-1; МН 3-2; МН 3-3; МН 3-4

Стадия	Лист	Листов
Р		1

ГИПРОНИСЕЛЬХОЗ

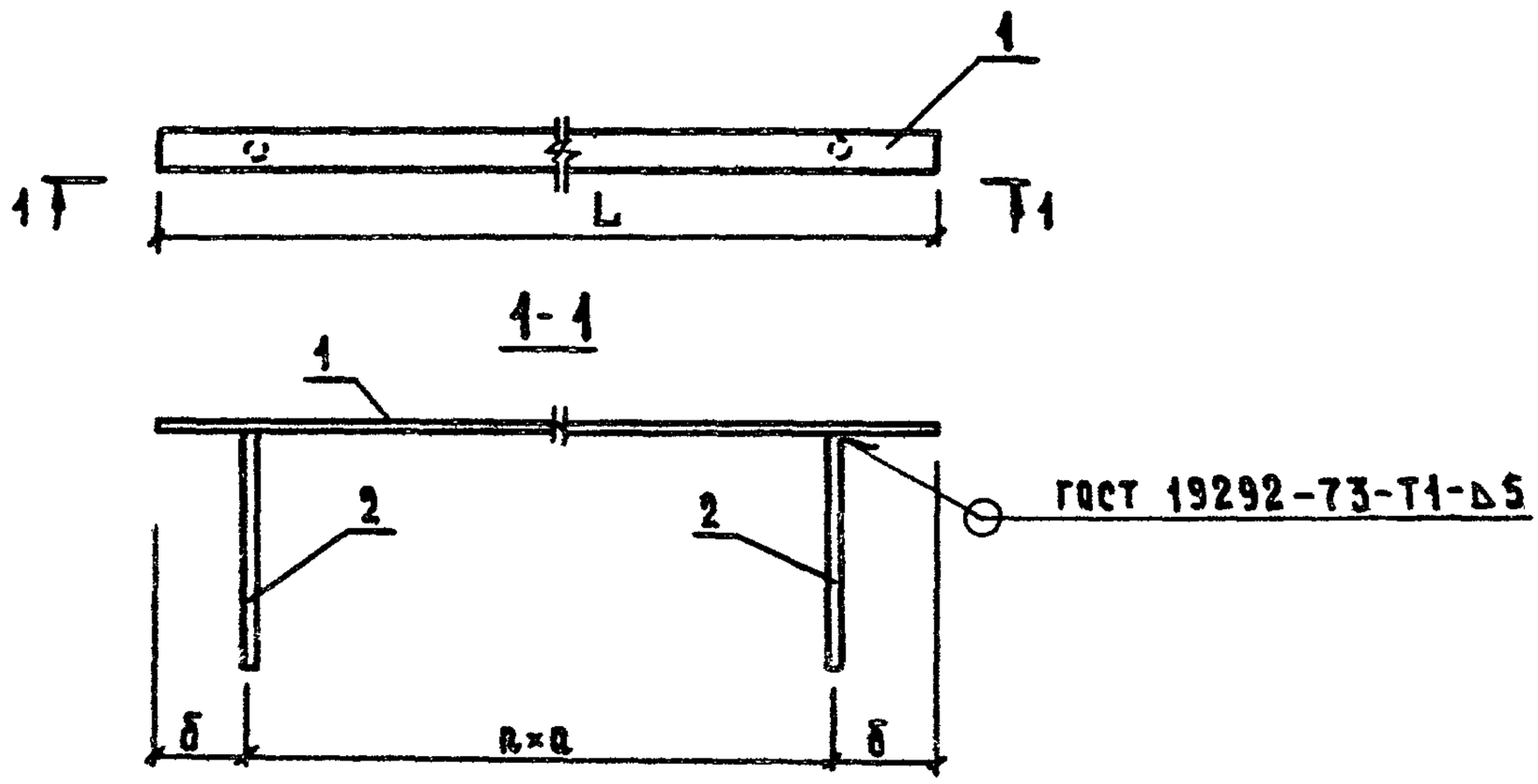

Обозначение	Марка	Размеры, мм			L, мм	Масса кг	Примечание
		a	б	n			
КЖИ3.2-0.11.00	МН 3-1	200	75	3	750	1.09	
-01	МН 3-2	200	25	3	650	1.01	
-02	МН 3-3	150	50	2	400	0.81	
-03	МН 3-4	150	35	1	220	0.67	

Привязан

Инв. №

801-2-65.85 КЖИ 3.2-0.11.00 СБ

Нач. отд.	Ким		
Гл. констр.	Теляковский		
Н. контр.	Юдин		
Гл. спец.	Юдин		
Рук. гр.	Котляр		
Инженер	Позднякова		
Ст. инж.	Захарова		

Изделие закладное МН3-1; МН3-2; МН3-3; МН3-4. Сборочный чертеж

Стадия	Масса	Масштаб
Р	См. табл.	
Лист	Листов 1	

ГИПРОНИСЕЛЬХОЗ

Формат	Зона	Поз.	Обозначение	Наименование	Количество на исполнение КЖИ 3.2-0.12.00 —	01									Примечание
				Документация											
А4			КЖИ 3.2-0.12.00	Сборочный чертеж											
А4			КЖИ 3.2-ТУ	Технические условия											
				Детали											
Ст		1	КЖИ 3.2-0.00.05-03	Ф14 АI ГОСТ 5781-82 ℓ=1240	1										1.5 кг
			-04	ℓ=1120		1									1.35 кг
Ст		2	-05	ℓ=200	1	1									0.24 кг

Нач. отд.	Ким		
Гл. констр.	Теляковский		8.85
Н. контр.	Юдин		
Гл. спец.	Юдин		
Рук. гр.	Котляр		
Инженер	Позднякова		
Ст. инж.	Захарова		

Привязан

Инв. №

801-2-65.85 КЖИ 3.2-0.12.00

Изделие закладное МН4-1; МН4-2

Стадия	Лист	Листов
Р		1

ГИПРОНИСЕЛЬХОЗ

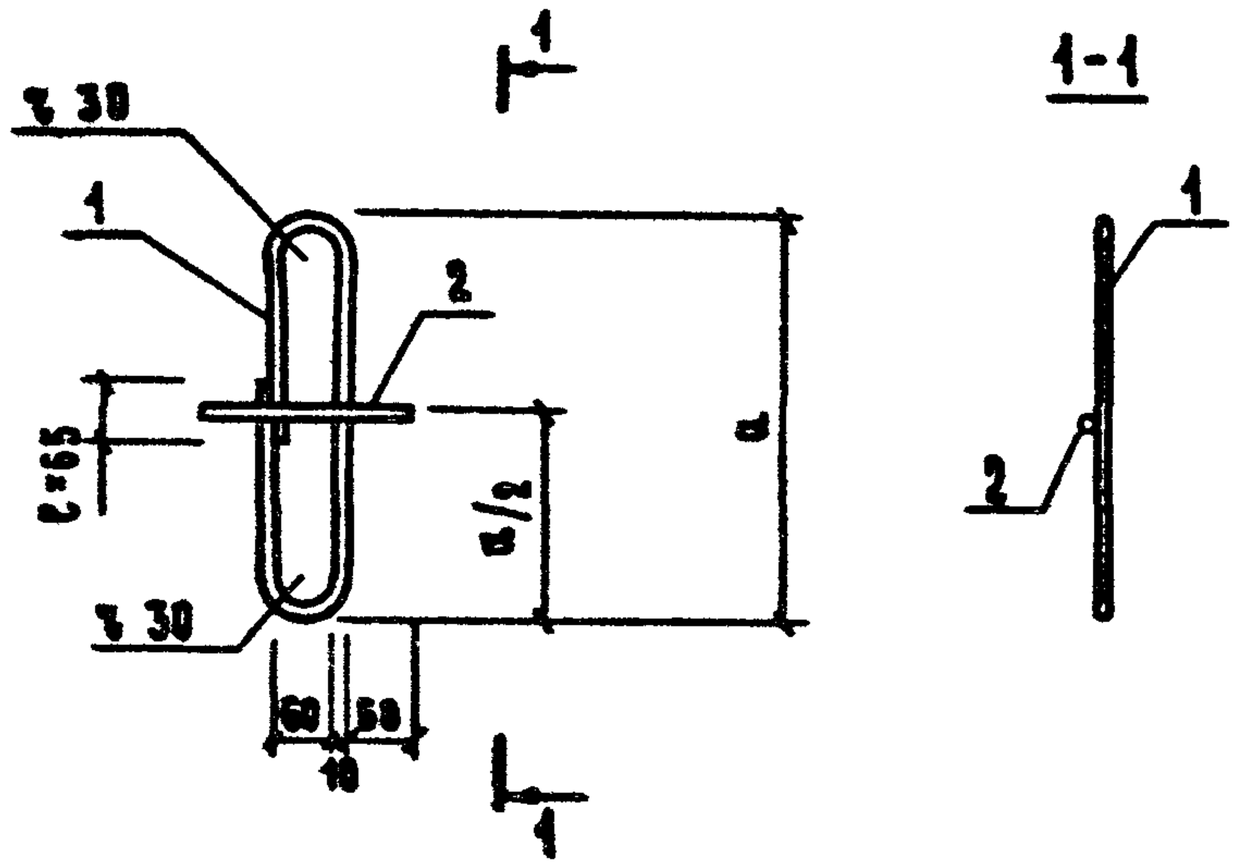

Обозначение	Марка	a, мм	Масса кг	Примечание
КЖИ 3.2-0.12.00	МН 4-1	600	1.74	
-01	МН 4-2	540	1.59	

Привязан

Инв. №

801-2-65.85 КЖИ 3.2-0.12.00 СБ

Нач. отд.	Ким	
Гл. констр.	Теляковский	
Н. контр.	Юдин	
Гл. спец.	Юдин	
Рук. гр.	Котляр	
Инженер	Позднякова	
Ст. инж.	Захарова	

Изделие закладное МН 4-1 МН 4-2. Сборочный чертеж

Стадия	Масса	Масштаб
Р	см. табл.	
Лист	Листов 1	

ГИПРОНИСЕЛЬХОЗ

Альбом III часть 3.2

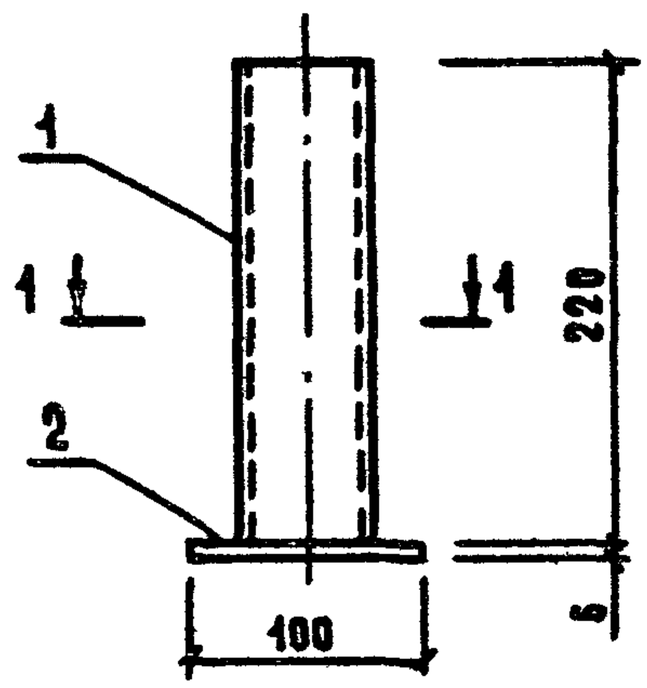

1-1

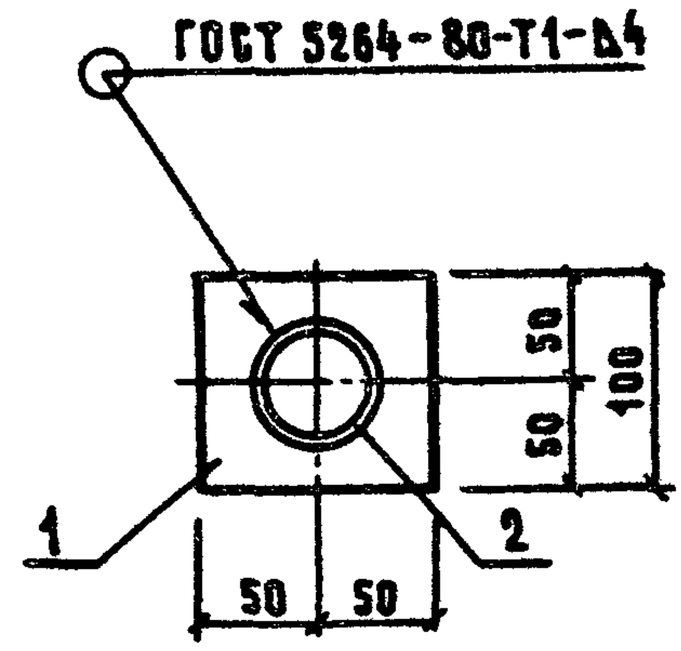

Формат	Зона	Поз.	Обозначение	Наименование	Кол.	Примечание
				Документация		
А4			КЖИ 3.2-ТУ	Технические условия		
				Детали		
Б4		1	КЖИ 3.2-0.00.11	Труба $\frac{60\times4\ \text{ГОСТ}\ 10704-76}{\text{Ст}3\ \text{кп}2\ \text{ГОСТ}\ 10705-63}$ ℓ=220	1	1.20 кг
Б4		2	КЖИ 3.2-0.00.12	Полоса $\frac{\text{Б}-6\times100\ \text{ГОСТ}\ 103-76}{\text{Ст}3\ \text{кп}2\ \text{ГОСТ}\ 535-79}$ ℓ=100	1	0.47 кг

Привязан

Инв. №

801-2-65.85 КЖИ 3.2-0.13.00

Нач. отд.	Ким		
Гл. констр.	Теляковский		1.85
Н. контр.	Юдин		
Гл. спец.	Юдин		
Рук. гр.	Котляр		
Инженер	Элькина		
Ст. инж.	Захарова		

Изделие закладное

МН 5

Стадия	Масса	Масштаб
Р	1.67	1:5
Лист	Листов 1	

ГИПРОНИСЕЛЬХОЗ

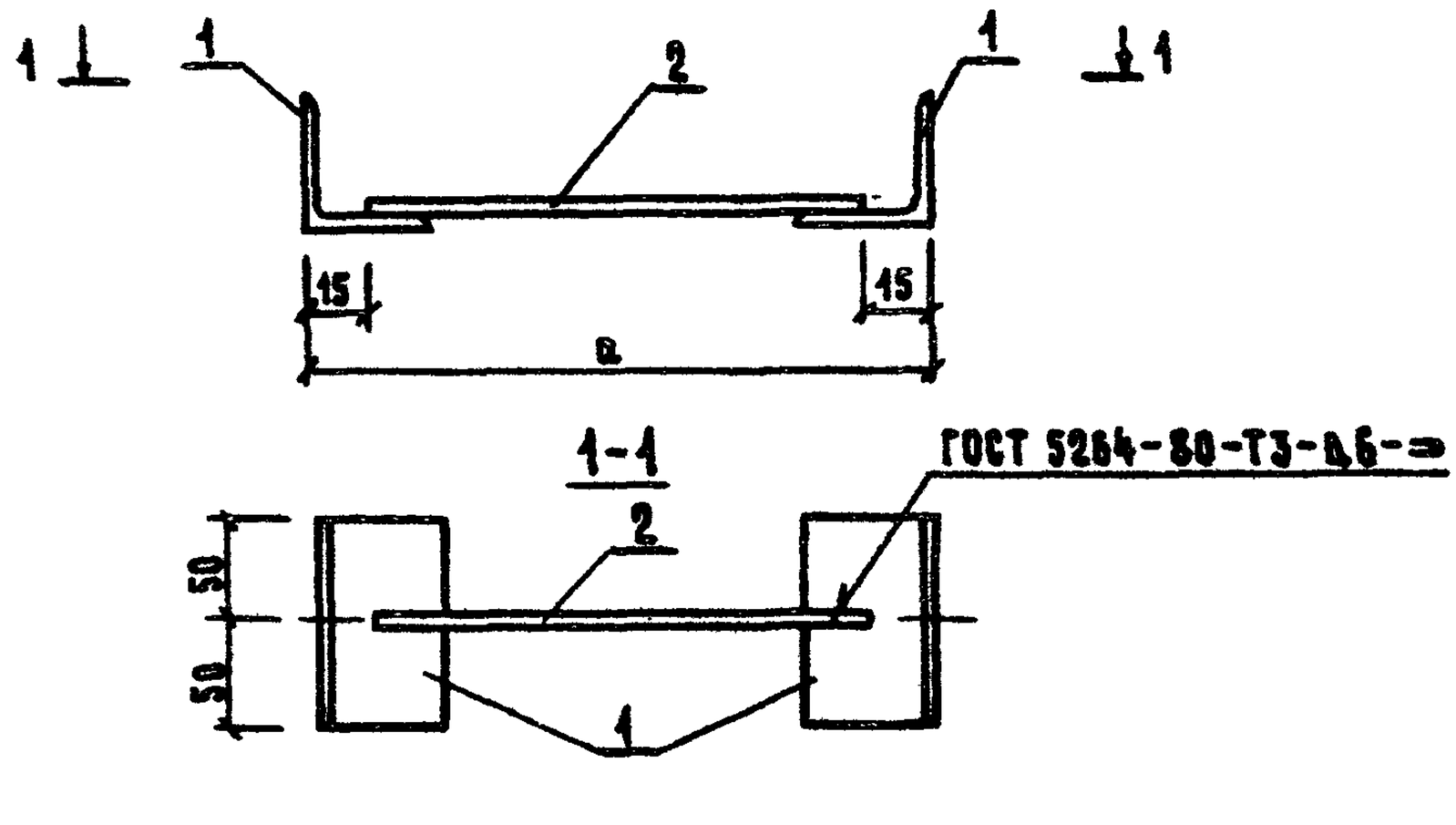

Формат	Зона	Поз.	Обозначение	Наименование	Кол.	Примечание
				Документация		
14			КЖИ 3.2-ТУ	Технические условия		
				Детали		
4		1	КЖИ 3.2-0.00.13	Уголок $\frac{Б-63\times63\times5\ ГОСТ\ 8509-72}{Ст3кп2\ ГОСТ\ 535-79}$ ℓ=400	2	0.48 кг
4		2	КЖИ 3.2-0.00.02-10	Ф12 АIII ГОСТ 5781-82 ℓ=170	1	$\frac{I-1}{I-2}$ 0.15кг
			-11	Ф12 АIII ГОСТ 5781-82 ℓ=150	1	$\frac{II-1}{II-2}$ 0.13кг

Обозначение	Марка	Размер, а		Масса, кг		Привязан			
		Варианты		Варианты					
		I-1 I-2	II-1 II-2	I-1 I-2	II-1 II-2				
КЖИ 3.2-0.14.00	МН 6	200	180	1.11	1.09				
						Инв. №			

801-2-65.85 КЖИ 3.2-0.14.00

Гл. инж. отд.	Гомзяков		
Гл. констр.	Теляковский		
Гл. контр.	Юдин		
Гл. спец.	Юдин		
Рук. гр.	Котляр		
Ст. инж.	Литвинова		

Изделие закладное МН 6

Стадия	Масса	Масштаб
Р	См. табл.	1:5
Лист	Листов 1	

ГИПРОНИСЕЛЬХОЗ

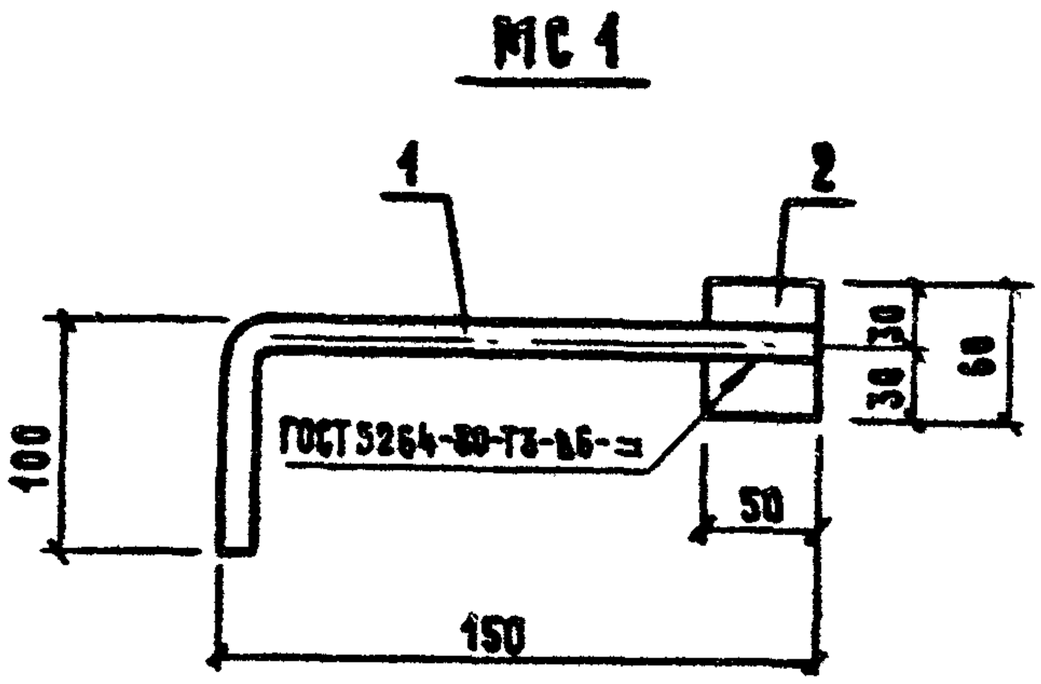

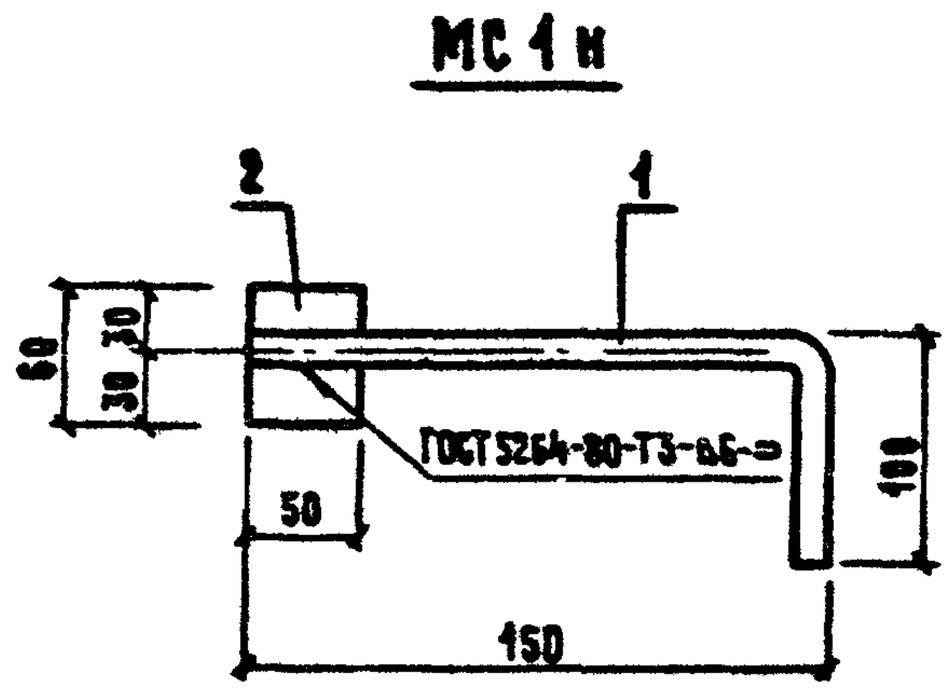

Формат	Зона	Поз.	Обозначение	Наименование	Кол.	Примечание
				Документация		
А4			КЖИ 3.2-ТУ	Технические условия		
				Детали		
Б4		1	КЖИ 3.2-0.00.14	Ф16 АI ГОСТ 5781-82 ℓ=250	1	0.40 кг
Б4		2	КЖИ 3.2-0.00.07-01	Полоса $\frac{\text{В-10×50 ГОСТ 103-76}}{\text{Ст 3 кп 2 ГОСТ 535-79}}$ ℓ=60	1	0.24 кг

Привязан

Инв. №

801-2-65.85 КЖИ 3.2-1.00.00

Нач. отд.	Гомзяков	
Гл. констр.	Теляковский	
Н. контр.	Юдин	
Гл. спец.	Юдин	
Рук. гр.	Котляр	
Ст. инж.	Актбинова	

Изделие соединительное

МС 1; МС 1 н

Стадия	Масса	Масштаб
Р	0.64	
Лист	Листов 1	

ГИПРОНИСЕЛЬХОЗ

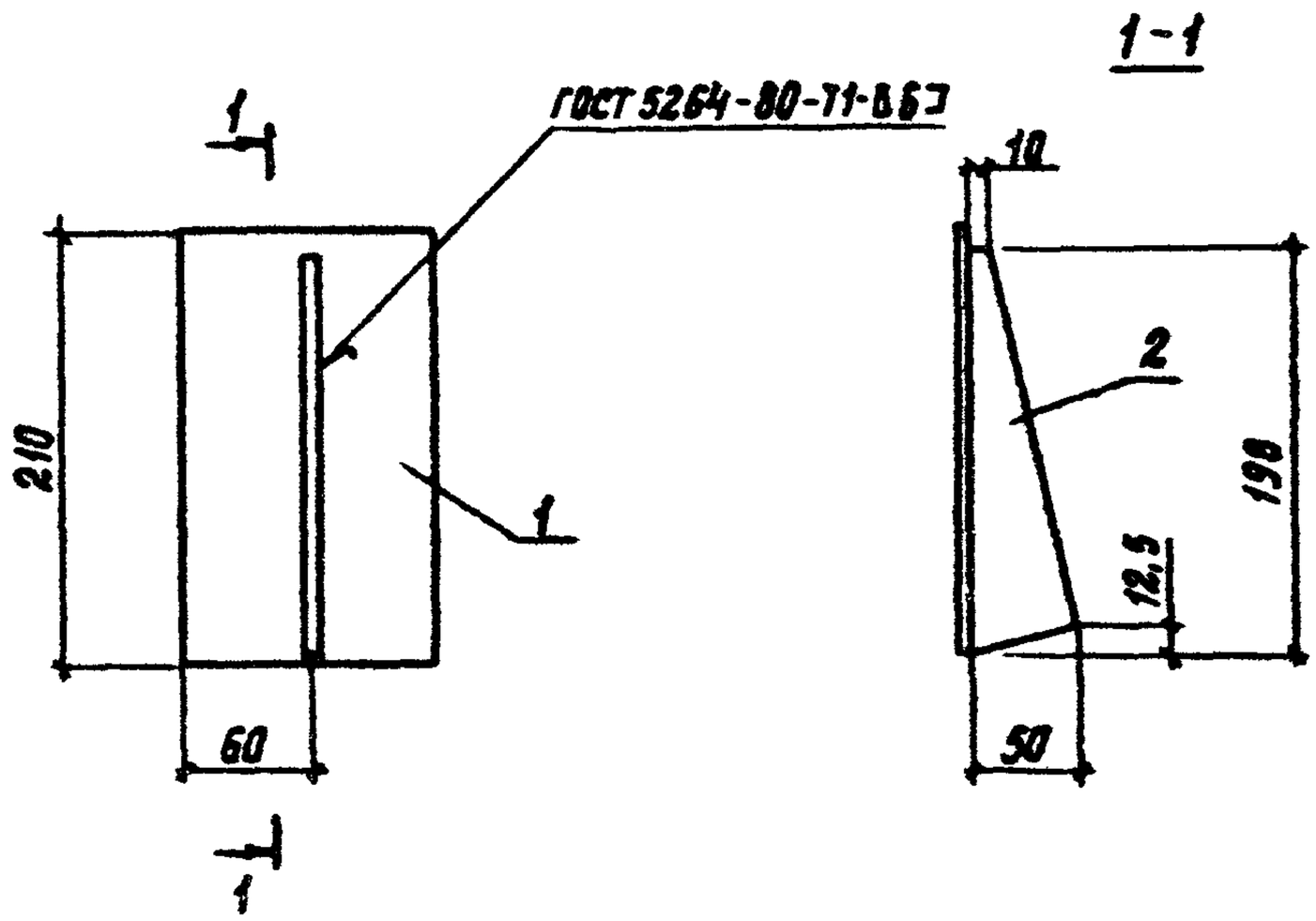

Формат	Зона	Поз.	Обозначение	Наименование	Кол.	Приме-чание
				Документация		
А4			КЖИ 3.2-ТУ	Технические условия		
				Детали		
Б4		1	КЖИ 3.2-0.00.15	Полоса $\frac{Б-4\times120\ ГОСТ\ 103-76}{Вст3кп2\ ГОСТ\ 535-79}$		
				$\ell=210$	1	0,79 кг
Б4		2	КЖИ 3.2-0.00.16	Полоса $\frac{Б-6\times50\ ГОСТ\ 103-76}{Вст3кп2\ ГОСТ\ 535-79}$		
				$\ell=198$	1	0,47 кг

Привязан

Инв. №

801-2-65.85 КЖИ 3.2-2.00.00

Изделие соединительное МС2	Стадия	Масса	Масштаб
	Р	1,26	1:10
	Лист	Листов 1
	ГИПРОНИСЕЛЬХОЗ	

Нач. отд.	Гамзяков	
Гл. констр.	Теляковский	
Гл. спец.	Юдин	
Н. контр.	Юдин	
Рук. гр.	Котляр	
Ст. инж.	Захарова	

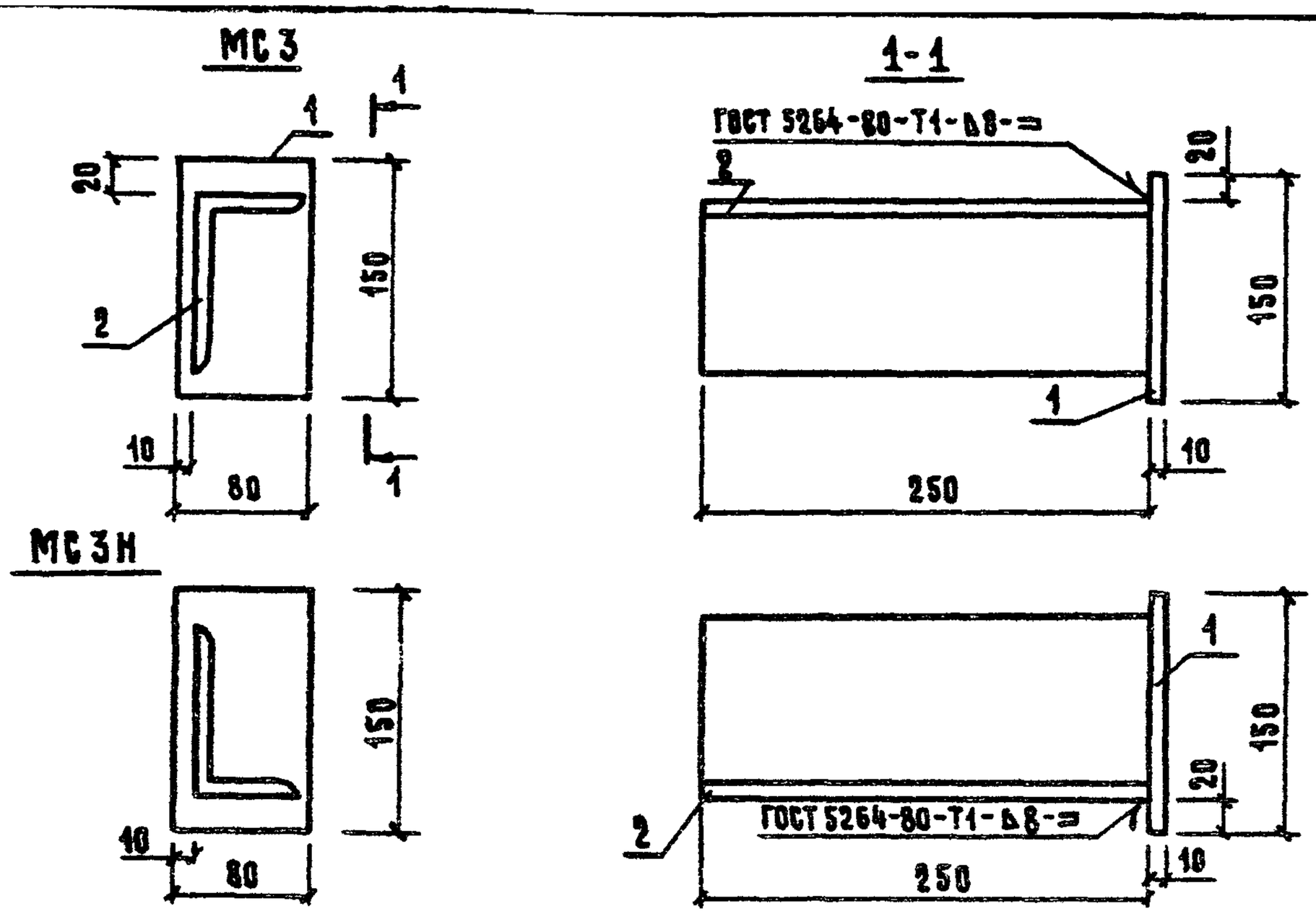

Формат	Зона	Поз.	Обозначение	Наименование	Кол.	Примечание
				Документация		
А4			КЖИ 3.2-ТУ	Технические условия		
				Детали		
Бч	–	1	КЖИ 3.2-0.00.17	Полоса $\frac{Б-10\times80\ ГОСТ\ 103-76}{Ст3кп2\ ГОСТ\ 535-79}$ ℓ=150	1	0.95
Бч	–	2	КЖИ 3.2-0.00.16	Уголок $\frac{Б-110\times70\times8\ ГОСТ\ 8509-72}{Ст3кп2\ ГОСТ\ 535-79}$ ℓ=250	1	2.7

Привязан

Инв. №

801-2-65.85 КЖИ 3.2-3.00.00

Нач. отд.	Ким	
Гл. констр.	Теляковский	
Н. контр.	Юдин	
Гл. спец.	Юдин	
Рук. гр.	Котляр	
Ст. инж.	Захарова	

Изделие соединительное МС 3; МС 3Н

Стадия	Масса	Масштаб
Р	3.65	1:5
Лист	Листов 1	

ГИПРОНИСЕЛЬХОЗ

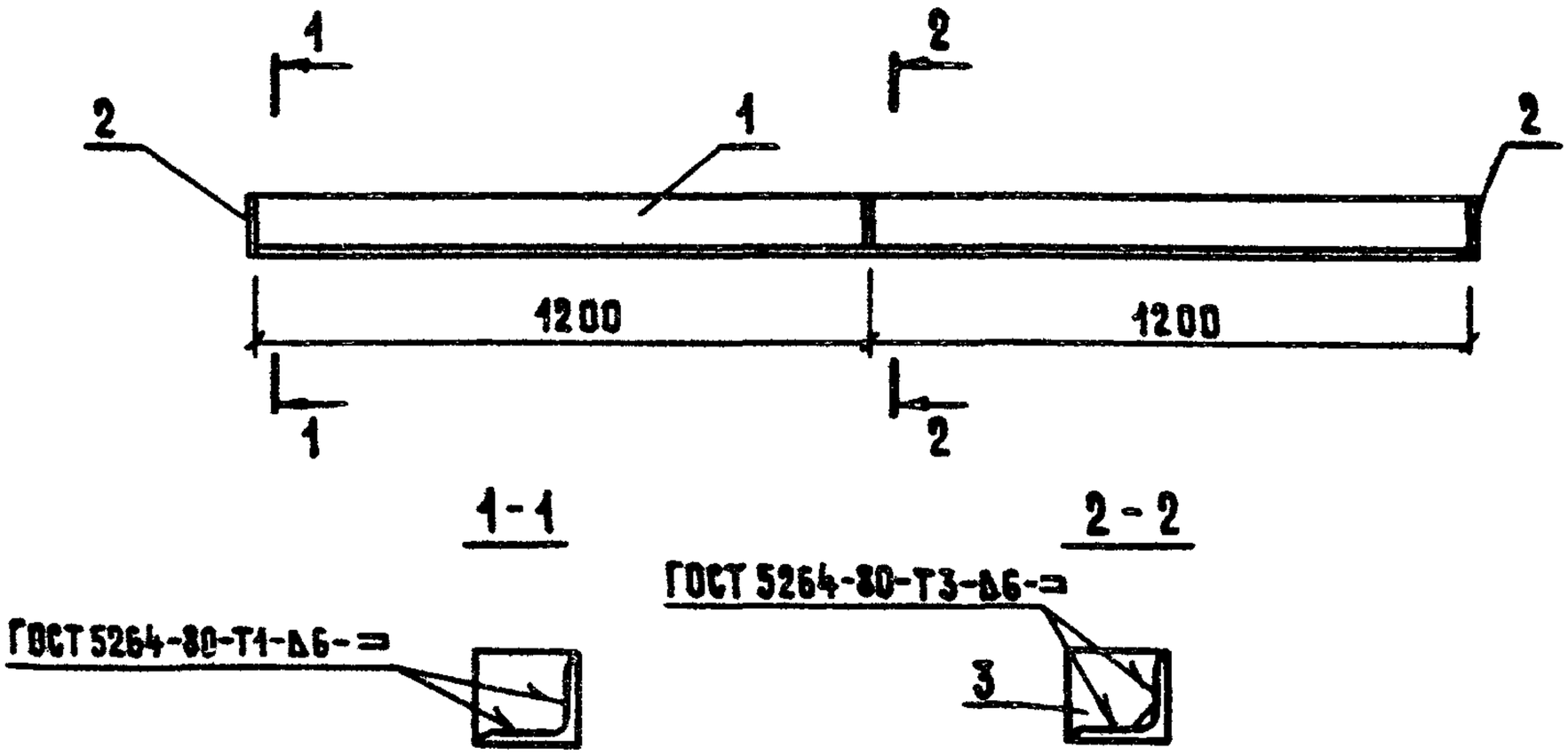

Формат	Зона	Поз.	Обозначение	Наименование	Кол.	Примечание
				Документация		
А4	—	—	КЖИ 3.2-ТУ	Технические условия		
				Детали		
Б4		1	КЖИ 3.2-0.00.19	Уголок $\frac{Б\text{-}140\times12\ ГОСТ\ 2509\text{-}72}{В\ ст3кп2\ ГОСТ\ 535\text{-}79}$ ℓ=2400	1	61.2 кг
Б4		2	КЖИ 3.2-0.00.12-01	Полоса $\frac{Б\text{-}6\times100\ ГОСТ\ 103\text{-}76}{В\ ст3кп2\ ГОСТ\ 535\text{-}79}$ ℓ=100	2	0.47 кг
Б4		3	КЖИ 3.2-0.00.20	Полоса $\frac{Б\text{-}6\times90\ ГОСТ\ 103\text{-}76}{В\ ст3кп2\ ГОСТ\ 535\text{-}79}$ ℓ=90	1	0.38 кг

Привязан

Инв. №

801-2-65.85 КЖИ 3.2-4.00.00

Нач.отд.	Ким	
Гл.констр.	Теляковский	
Н.контр.	Юдин	
Гл.спец.	Юдин	
Рук.гр.	Котляр	
Ст.инж.	Захарова	

Изделие соединительное МС4

Стадия	Масса	Масштаб
Р	62.52	1:20 1:10
Лист	Листов 1	

ГИПРОНИСЕЛЬХОЗ

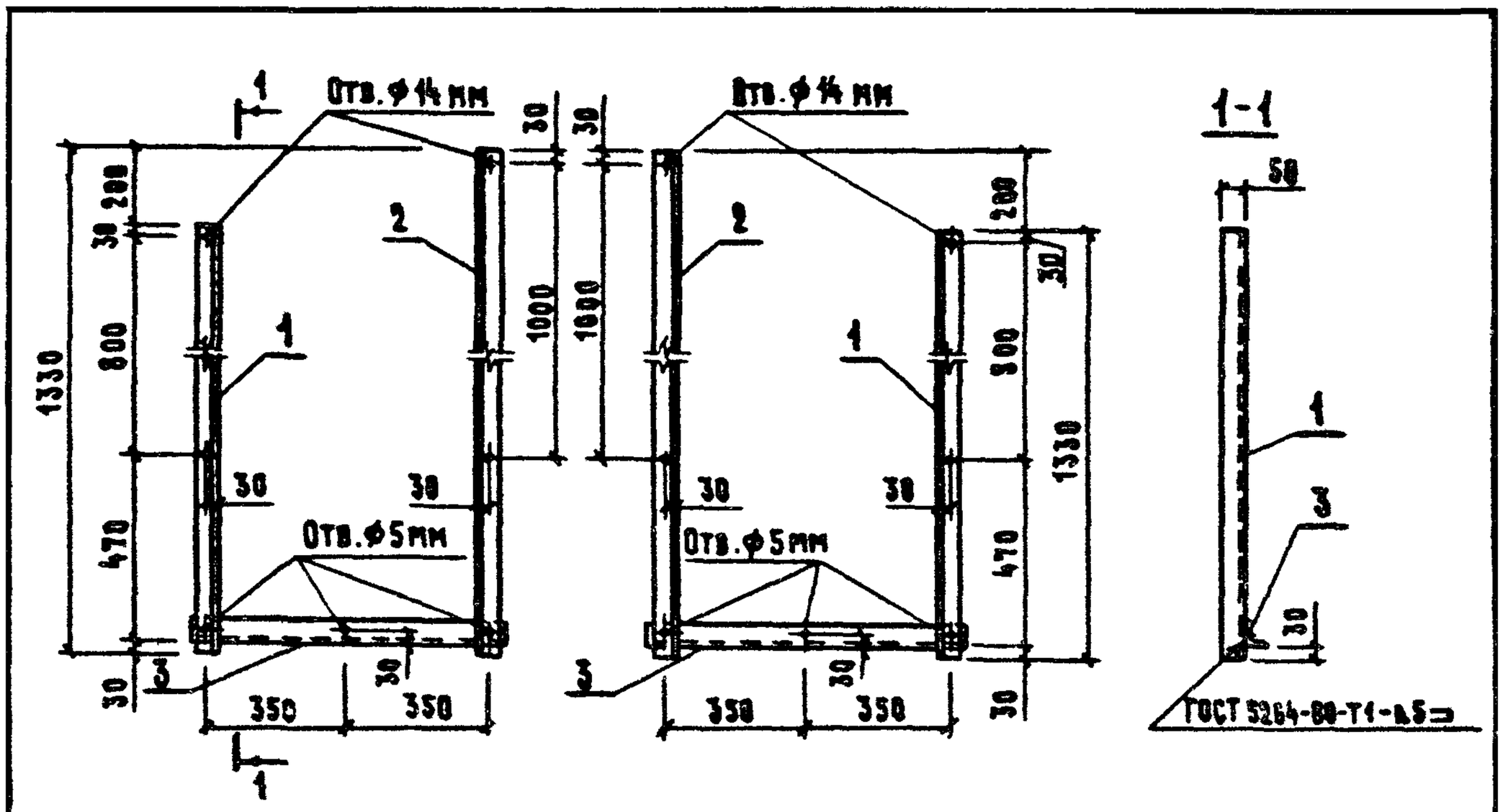

Формат	Зона	Поз.	Обозначение	Наименование	Кол.	Примечание
				Документация		
А4			КЖИ 3.2-ТУ	Технические условия		
				Детали		
Б.Ч.		1	КЖИ 3.2-0.00.21	Уголок $\frac{Б\text{-}50\times50\times5\ ГОСТ\ 8509\text{-}72}{В\ Ст3\ кп2\ ГОСТ\ 535\text{-}79}$ ℓ=1330	1	5.01 кг
Б.Ч.		2	-01	ℓ=1530	1	5.77 кг
Б.Ч.		3	-02	ℓ=800	1	3.02 кг

Привязан

Инв.№

801-2-65.85 КЖИ 3.2-5.00.00

Нач.отд.	Гомзяков		
Гл.констр.	Телковский		
Н.контр.	Юдин		
Гл.спец.	Юдин		
Рук.гр.	Котляр		
Ст.инж.	Антвинова		

Изделие металлическое МИ1 и МИ1Н

Стадия	Масса	Масштаб
Р	13.8	
Лист	Листов 1	

ГИПРОНИСЕЛЬХОЗ

Формат	Зона	Поз.	Обозначение	Наименование	Количество на исполнение КЖИ 3.2-6.00.00										Примечание
					—	01	02								
				Документация											
А4			КЖИ 3.2-6.00.00 СБ	Сборочный чертеж											
А4			КЖИ 3.2-ТУ	Технические условия											
				Детали											
Б4		1	КЖИ 3.2-0.00.22	Полоса $\frac{Б\text{-}6\times150\ ГОСТ\ 103\text{-}76}{В\ Ст\ 3\ кп\ 2\ ГОСТ\ 535\text{-}79}$											
				ℓ=150	1	1									1.06 кг
		4	-01	ℓ=250			1								1.77 кг
Б4		2	КЖИ 3.2-0.00.23	Ф12 АI ГОСТ 5781-82 ℓ=220	1										0.20 кг
Б4		3	-01	Ф12 АI ГОСТ 5781-82 ℓ=320		1	2								0.28 кг

Нач. отд.	Ким		801-2-65.85 КЖИ 3.2-6.00.00
Гл. констр.	Теляковский		
Гл. спец.	Юдин		Изделие металлическое МИ 2-1; МИ 2-2; МИ 2-3
Н. контр.	Юдин		
Рук. гр.	Котляр		
Ст. инж.	Захарова		

Стадия	Лист	Листов
Р		1

ГИПРОНИСЕЛЬХОЗ

Привязан

Инв. №

Рис.1

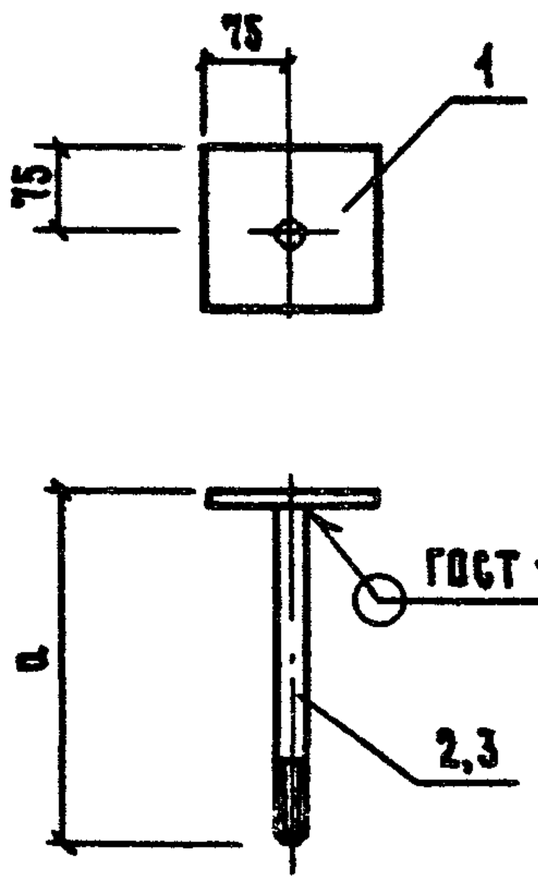

Рис. 2

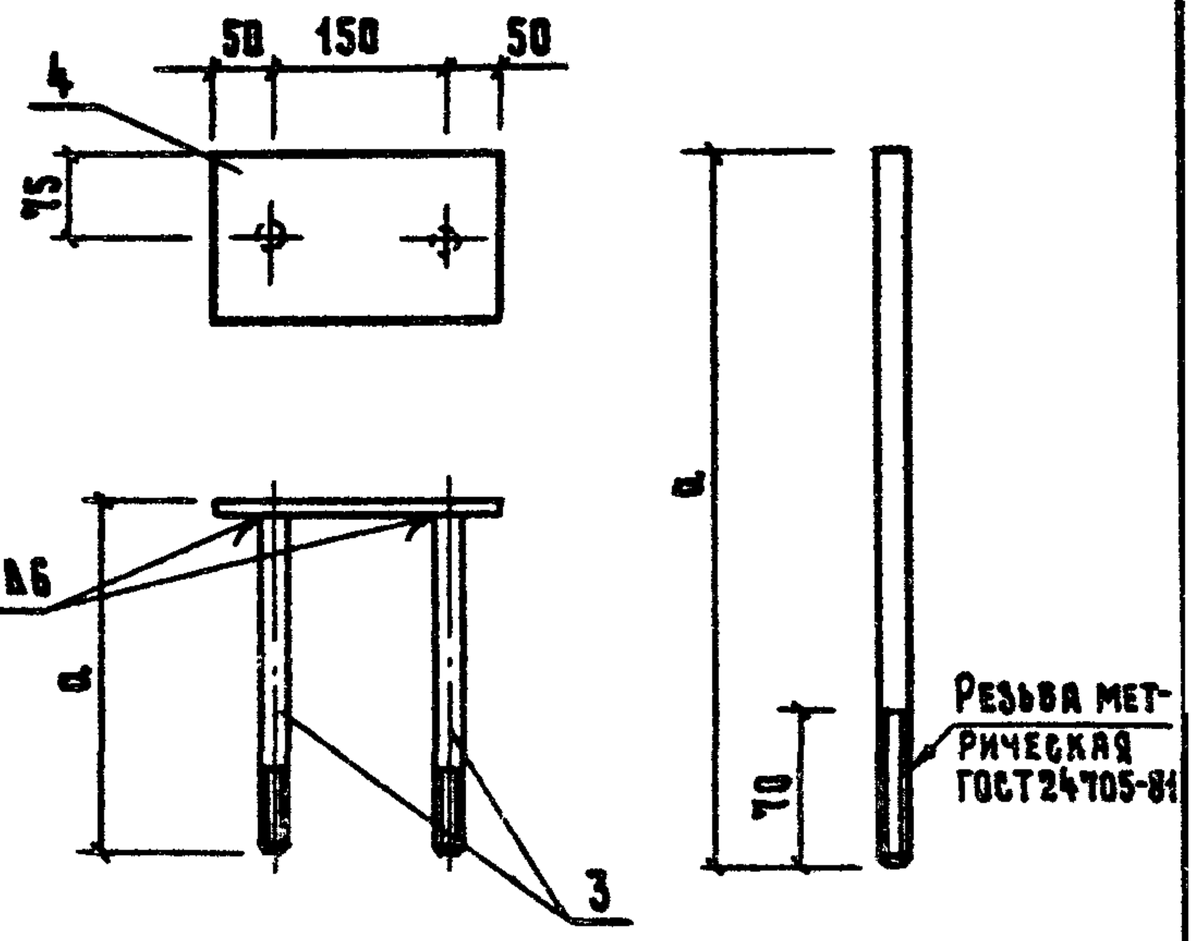

Обозначение	Марка	Рис.	Размер		Масса
			a		
КЖИ 3.2-6.00.00	МИ 2-1	1	220		1.26
-01	МИ 2-2	1	320		1.34
-02	МИ 2-3	2	320		2.33

Привязан

Инв. №

801-2-65.85 КЖИ 3.2-6.00.00 СБ

Нач. отд.	Ким		
Гл. констр.	Телятовский		1.85
Гл. спец.	Юдин		
Н. контр.	Юдин		
Рук. гр.	Котляр		
Ст. инж.	Захаров		

Изделие металлическое
МИ 2-1; МИ 2-2; МИ 2-3
Сборочный чертеж

Стадия	Масса	Масштаб
Р	См. табл.	1:10
Лист	Листов 1	

ГИПРОНИСЕЛЬХОЗ

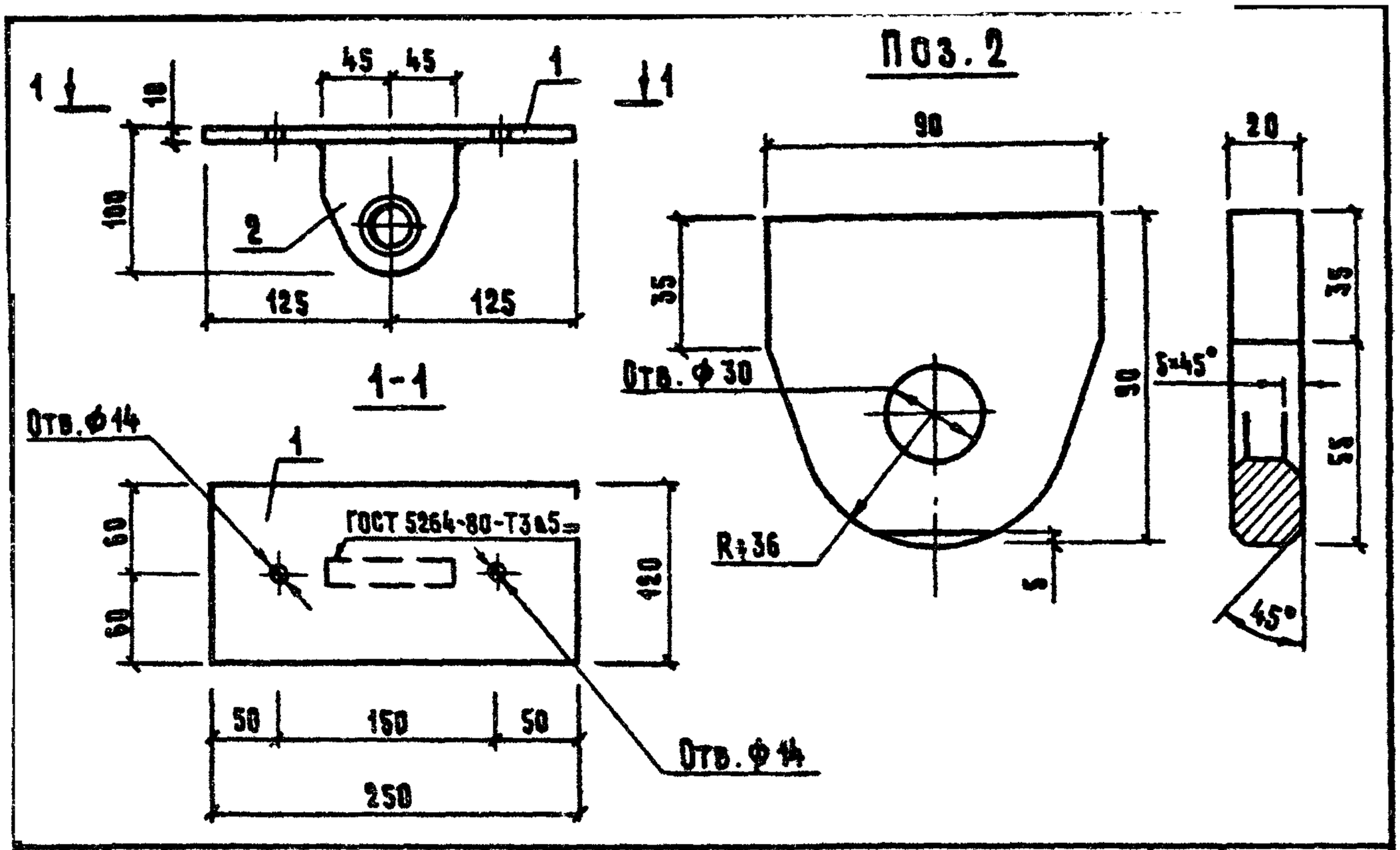

Формат	Зона	Поз.	Обозначение	Наименование	Кол.	Примечание
				Документация		
А4			КЖИ 3.2-ТУ	Технические условия		
				Детали		
Б4		1	КЖИ 3.2-0.00.24	Полоса $\frac{Б-10\times120\ ГОСТ\ 103-76}{В\ ст\ 3\ кп\ 2\ ГОСТ\ 535-79}$ ℓ=250	1	2.16 кг
Б4		2	КЖИ 3.2-0.00.25	Полоса $\frac{Б-20\times100\ ГОСТ\ 103-76}{В\ ст\ 3\ кп\ 2\ ГОСТ\ 535-79}$ ℓ=90	1	1.2 кг

Привязан

Инв. №

801-2-65.85 КЖИ 3.2-Т.00.00

Нач. отд.	Ким		
Гл. констр.	Теляковский		
Гл. спец.	Юдин		
Н. контр.	Юдин		
Рук. гр.	Котляр		
Ст. инж.	Захарова		

Изделие металлическое

МИ 3

Стадия	Масса	Масштаб
Р	3.36	
Лист	Листов 4	

ГИПРОНИСЕЛЬХОЗ

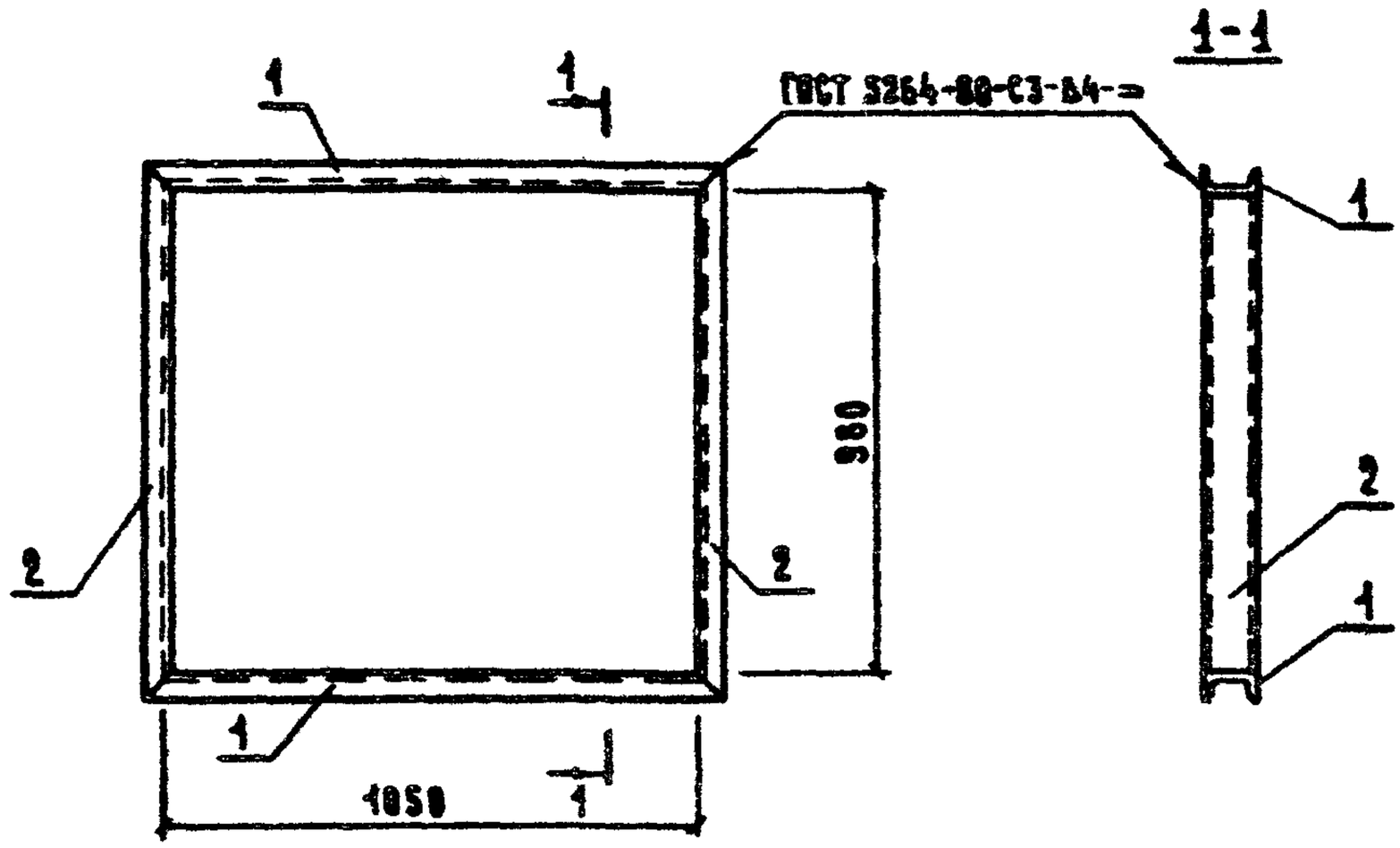

Формат	Зона	Поз.	Обозначение	Наименование	Кол.	Примечание
				Документация		
А4			КЖИ 3.2-ТУ	Технические условия		
				Детали		
Б4		1	КЖИ 3.2-0.00.26	Швеллер $\frac{10\ ГОСТ\ 8240-72}{Ст\ 3\ кп\ 2\ ГОСТ\ 535-79}$		
				ℓ=1142	2	9.81 кг
Б4		2	-01	Швеллер $\frac{10\ ГОСТ\ 8240-72}{Ст\ 3\ кп\ 2\ ГОСТ\ 535-79}$		
				ℓ=1072	2	9.21 кг

Привязан

Инв. №

801-2-65.85 КЖИ 3.2-8.00.00

Нач. отд.	Ким	
Гл. констр.	Теляковский	
Н. контр.	Юдин	
Гл. спец.	Юдин	
Рук. гр.	Котляр	
Инженер	Щеголева	
Ст. инж.	Захарова	

Изделие металлическое
МИ 4

Стадия	Масса	Масштаб
Р	38.04	1:50
Лист	Листов 1	

ГИПРОНИСЕЛЬХОЗ