ТИПОВОЙ ПРОЕКТ
801-2-65.85

КОРОВНИК НА 200 КОРОВ
ПРИВЯЗНОГО СОДЕРЖАНИЯ

ПОЛНОСБОРНОЕ ЗДАНИЕ СО СТОЕЧНО-БАЛОЧНЫМ КАРКАСОМ

АЛЬБОМ III
ИЗДЕЛИЯ ИНДУСТРИАЛЬНОГО ИЗГОТОВЛЕНИЯ

ЧАСТЬ 1.2

ДВУХСЛОЙНЫЕ СТЕНОВЫЕ ЛЕГКОБЕТОННЫЕ ПАНЕЛИ
ПОВЫШЕННОЙ ЗАВОДСКОЙ ГОТОВНОСТИ
ДЛЯ СЕЛЬСКОХОЗЯЙСТВЕННЫХ ЗДАНИЙ
АРМАТУРНЫЕ И ЗАКЛАДНЫЕ ИЗДЕЛИЯ

				Привязан	
Инв. №					

ЦЕНТРАЛЬНЫЙ ИНСТИТУТ ТИПОВОГО ПРОЕКТИРОВАНИЯ
ГОССТРОЯ СССР

Москва, А-445, Смольная ул., 22

Сдано в печать VIII 1986 г.

Заказ № 9617 Тираж 250 экз.

ТИПОВОЙ ПРОЕКТ
801-2-65.85

КОРОВНИК НА 200 КОРОВ ПРИВЯЗНОГО СОДЕРЖАНИЯ

ПОЛНОСБОРНОЕ ЗДАНИЕ СО СТОЕЧНО-БАЛОЧНЫМ КАРКАСОМ

АЛЬБОМ III

ИЗДЕЛИЯ ИНДУСТРИАЛЬНОГО ИЗГОТОВЛЕНИЯ

ЧАСТЬ 1.2

ДВУХСЛОЙНЫЕ СТЕНОВЫЕ ЛЕГКОБЕТОННЫЕ ПАНЕЛИ ПОВЫШЕННОЙ ЗАВОДСКОЙ ГОТОВНОСТИ ДЛЯ СЕЛЬСКОХОЗЯЙСТВЕННЫХ ЗДАНИЙ
АРМАТУРНЫЕ И ЗАКЛАДНЫЕ ИЗДЕЛИЯ

Разработан
институтом „Гипронисельхоз"

Главный инженер
института Л.С. Бутаев
Главный инженер
проекта А.А. Кузнецов

Утвержден
Главсельстройпроектом МСХ СССР.
Сводное заключение от 30.12.83г.,
№126. Введен в действие
институтом „Гипронисельхоз".
Приказ от 19.07.84 г. № 101 а.

				Привязан	
Инв. №					

Обозначение	Наименование	N стр.
	Содержание	2
КЖИ 1.2-ТУ	Технические условия	3,4
КЖИ 1.2-0.1.0	Каркасы пространственные	
	КП1 ÷ КП4	5,6
КЖИ 1.2-01.0 СБ	Каркасы пространственные	
	КП1 ÷ КП4	
	Сборочный чертеж	7÷11
КЖИ 1.2-0.2.0	Каркасы пространственные	
	КП5 ÷ КП7	12,13
КЖИ 1.2-0.2.0 СБ	Каркасы пространственные	
	КП5 ÷ КП7	
	Сборочный чертеж	14÷16
КЖИ 1.2-0.3.0	Сетки арматурные С1 ÷ С3	
	(исходные)	17
КЖИ 1.2-0.3.0 СБ	Сетки арматурные С1 ÷ С3	
	(исходные)	
	Сборочный чертеж	18
КЖИ 1.2-0.4.0	Сетки арматурные	
	С1-1 ÷ С3-1.Н	
	(рабочие)	19,20
КЖИ 1.2-0.4.0 СБ	Сетки арматурные	
	С1-1 ÷ С3-1.Н	
	(рабочие)	
	Сборочный чертеж	21÷22
КЖИ 1.2-0.5.0	Каркас плоский КР1	23

Настоящие технические условия распространяются на арматурные изделия, предназначенные для армирования двухслойных легкобетонных стеновых панелей повышенной заводской готовности коровника на 200 коров привязного содержания (типовой проект...)

Рабочие чертежи панелей приведены в части 1.1 альбома III.

1. Технические требования

1.1. Арматурные изделия должны отвечать требованиям ГОСТ 10922-75.

1.2. Размеры арматурных изделий даны по осям и торцам стержней.

1.3. Сварку производить в соответствии с ГОСТ 19292-73 и с „Указаниями по сварке соединений арматуры и замкнутых деталей железобетонных конструкций" СН 393-78.

1.4. Сетки должны изготавливаться при помощи контактной сварки, при этом сварке подлежат все пересечения стержней.

1.5. Объединение сеток в пространственный каркас производить с помощью контактной сварки.

Привязан:

Инв. №

801-2-65.85 - КЖИ 1,2 - ТУ

Нач. отд.	Ким		
Гл. констр.	Теляковский		
Н. контр.	Юдин		
Гл. спец.	Юдин		

Технические условия

Стадия	Лист	Листов
Р	1	2

ГИПРОНИСЕЛЬХОЗ

2. Указания по изготовлению

2.1. Сетки рассчитаны на изготовление на многоэлектродных машинах. Приварка отдельных стержней должна выполняться на одноэлектродных сварочных машинах.

2.2. Объединение сеток в пространственный каркас производить с помощью электросварочных клещей.

2.3. Замкнутые монтажные петли должны изготавливаться на станках-автоматах. Замкнутость петель обеспечивается контактной точечной или электродуговой сваркой концов стержней.

2.4. Приварку анкерных стержней закладных деталей к пластинам выполнять под слоем флюса швом

ГОСТ 5264-80-С2-△4

2.5. Сварку стыков деталей металлических изделий выполнять электродами типа Э42 по ГОСТ 9467-75.

3. Указания по привязке

3.1. В таблицах альбома указаны варианты применения элементов в следующих обозначениях:

I - для здания со стоечно-балочным каркасом

II - для здания с рамным каркасом

1 - при толщине стеновых панелей — 30 см

2 - " " " " — 40 см

Например:

I-1 - для варианта здания со стоечно-балочным каркасом при толщине стеновой панели 30 см.

Привязан:

Инв. N

801-2-65.85 - КЖИ-1.2-ТУ

Лист 2

Формат	Зона	Поз.	Обозначение	Наименование	Количество на исполнение КЖИ1.2-0.1.0-										Примечание
					—	01	02	03							
				Документация											
А4			КЖИ1.2-0.10 СБ	Сборочный чертеж											
А4			КЖИ1.2-ТУ	Технические условия											
				Сборочные единицы											
А4		1	КЖИ1.2-0.4.0 (-01)	Сетка С1-1 (С1-2)	1										
			-02(-03)	Сетка С1-1н (С1-2н)	1										
		2	-04(-05)	Сетка С2-1 (С2-2)			1	1							
			-06(-07)	Сетка С2-1н (С2-2н)			1	1							
		1	-08	Сетка С3-1		1									
			-09	Сетка С3-1н		1									

Привязан

Инв. N

Нач.отд.	Ким		
Гл.кон.отд.	Теляковский		11.85
Н.контр.	Юдин		
Гл.спец.	Юдин		
Рук.гр.	Котляр		
Инженер	Щеголева		

801-2-65.85 КЖИ 1.2-0.1.0

Каркасы пространственные КП1÷КП4

Стадия	Лист	Листов
Р	1	2

ГИПРОНИСЕЛЬХОЗ

Формат	Зона	Поз.	Обозначение	Наименование	Количество на исполнение КЖИ1.2-0.1.0-										Примечание
					—	01	02	03							
				Детали											
		4	1.832.1-9 вып. 1	Петля для подъема ПМ18-2	4	4	2								3,2 кг
			1.832.1-9 вып. 1	Петля для подъема ПМ22-1				4							4,9 кг
БЧ		3	КЖИ 1.2-0.0.1	ф4 Вр I ГОСТ 6727-80 ℓ=280	105	107	164	158							I-1; II-1 0,03 кг
			-01	ф4 Вр I ГОСТ 6727-80 ℓ=380	105	107	164	158							I-2; II-2 0,04 кг
БЧ		5	-02	ф4 Вр I ГОСТ 6727-80 ℓ=800	4	2	4	4							0,08 кг
БЧ		6	КЖИ 1.2-0.02	ф12 А III ГОСТ 5781-82 ℓ=2360				8							2,1 кг
БЧ		7	КЖИ 1.2-0.01 -03	ф4 Вр I ГОСТ 6727-80 ℓ=940				8							0,09 кг

Привязан

Инв. N

801-2-65.85 КЖИ 1.2-0.1.0

Лист 2

Рис. 1

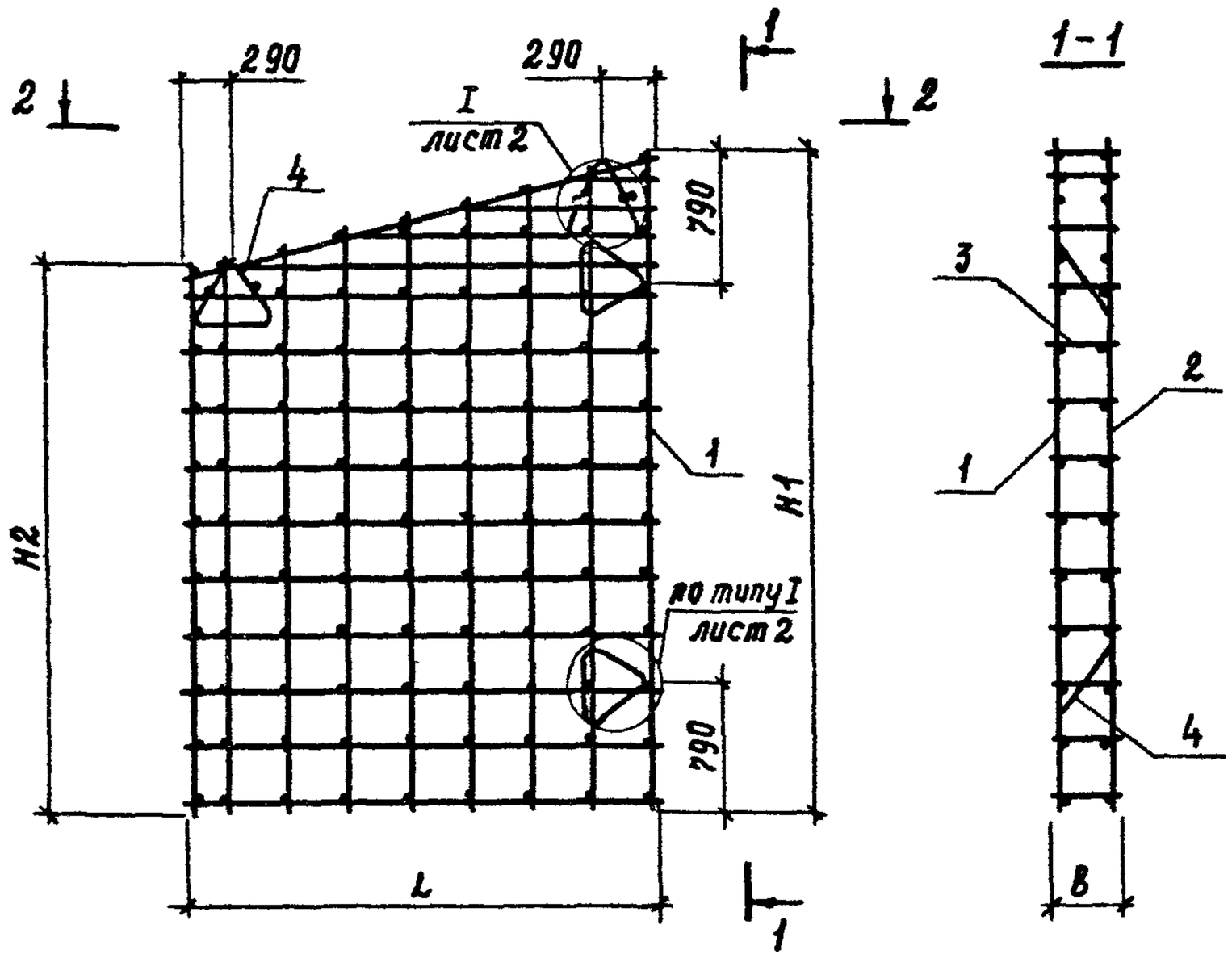

2-2

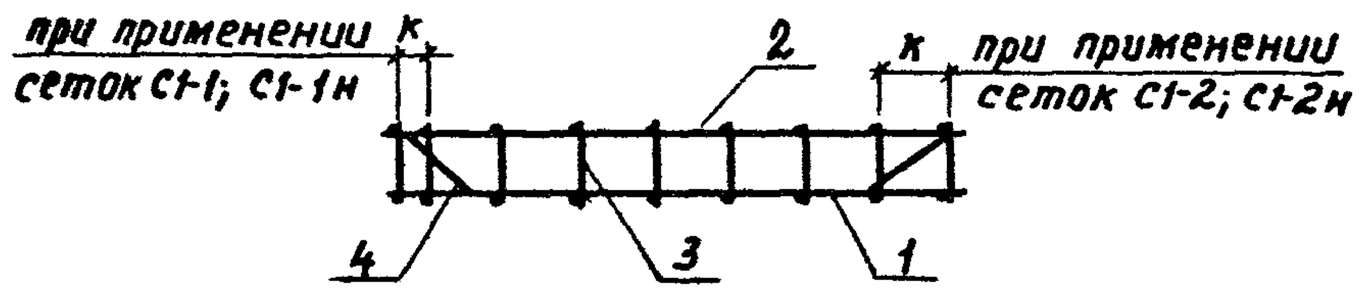

Размер „к" см. таблицу исполнений КЖИ 1.2-0.3.0 СБ лист 1

Привязан			
Инв. N			

Нач. отд.	Ким		
Гл. кон. отд.	Теляковский		
Н. контр.	Юдин		
Гл. спец.	Юдин		
Рук. гр.	Катляр		
Инженер	Щеголева		

801-2-65.85 КЖИ 1.2-0.1.0 СБ

Каркасы пространственные КП1 ÷ КП4

Сборочный чертеж

Стадия	Масса	Масштаб
Р	—	1:50
Лист 1	Листов 4	

ГИПРОНИСЕЛЬХОЗ

Рис. 2

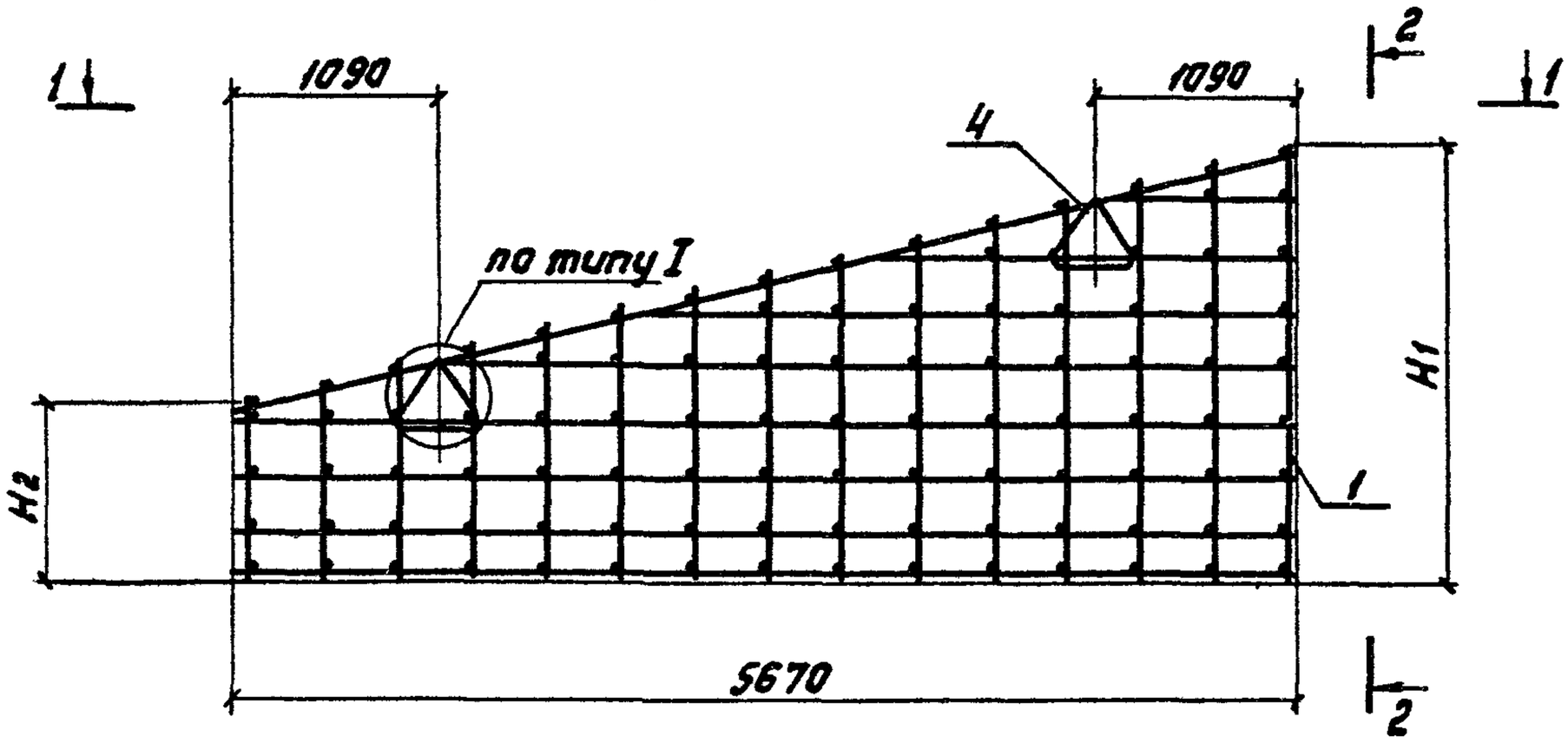

1-1

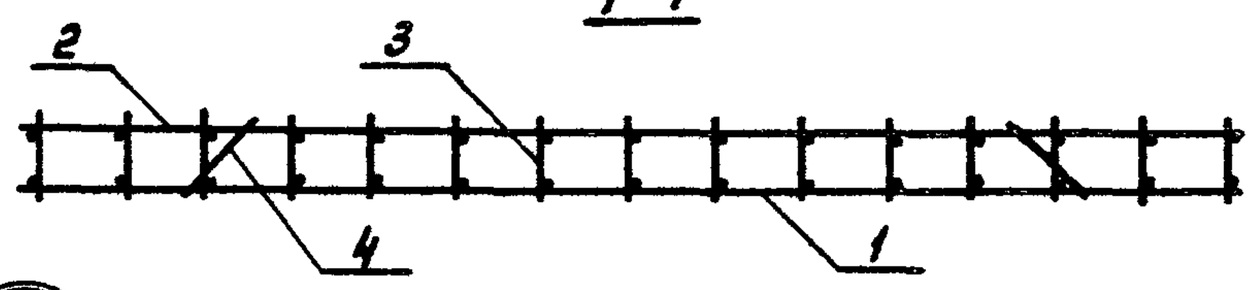

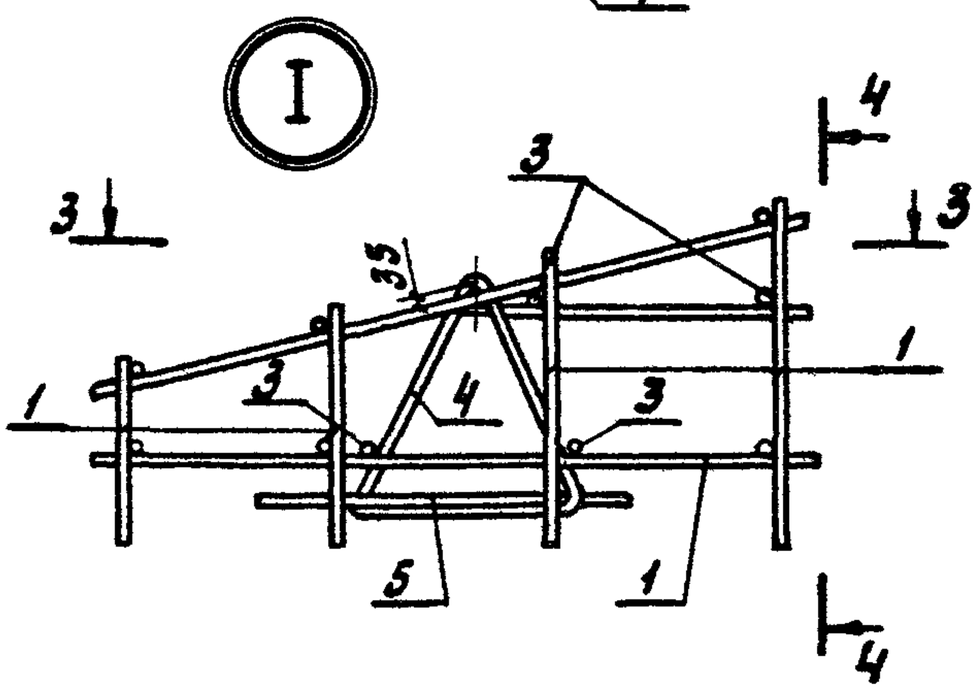

2-2

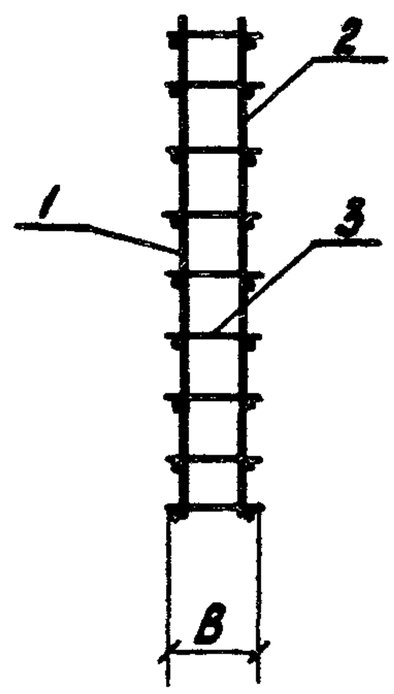

3-3

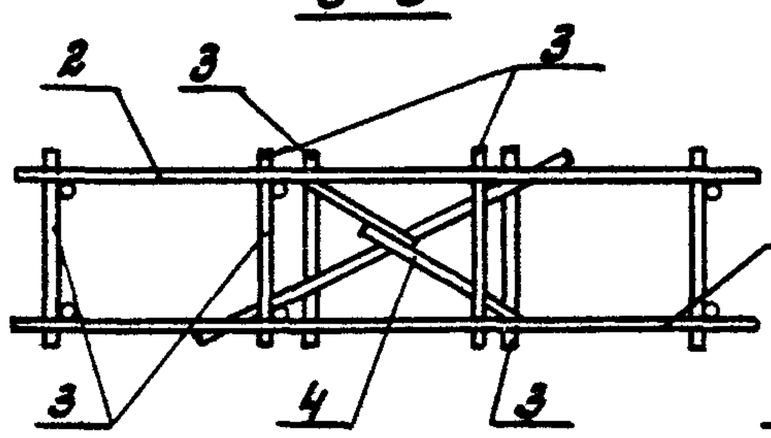

4-4

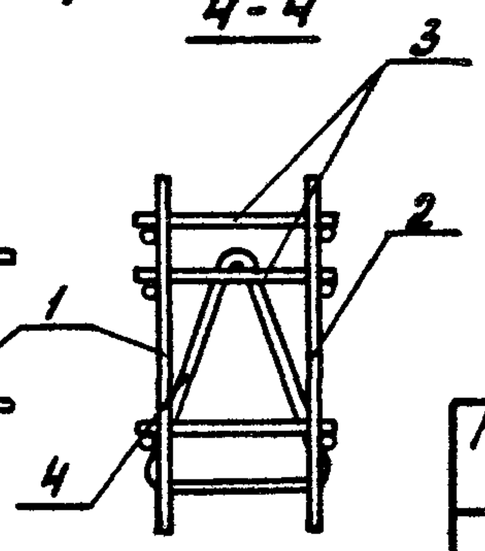

Привязан:

Инв. N

801-2-65.85 КЖИ 1.2-0.10СБ

Лист 2

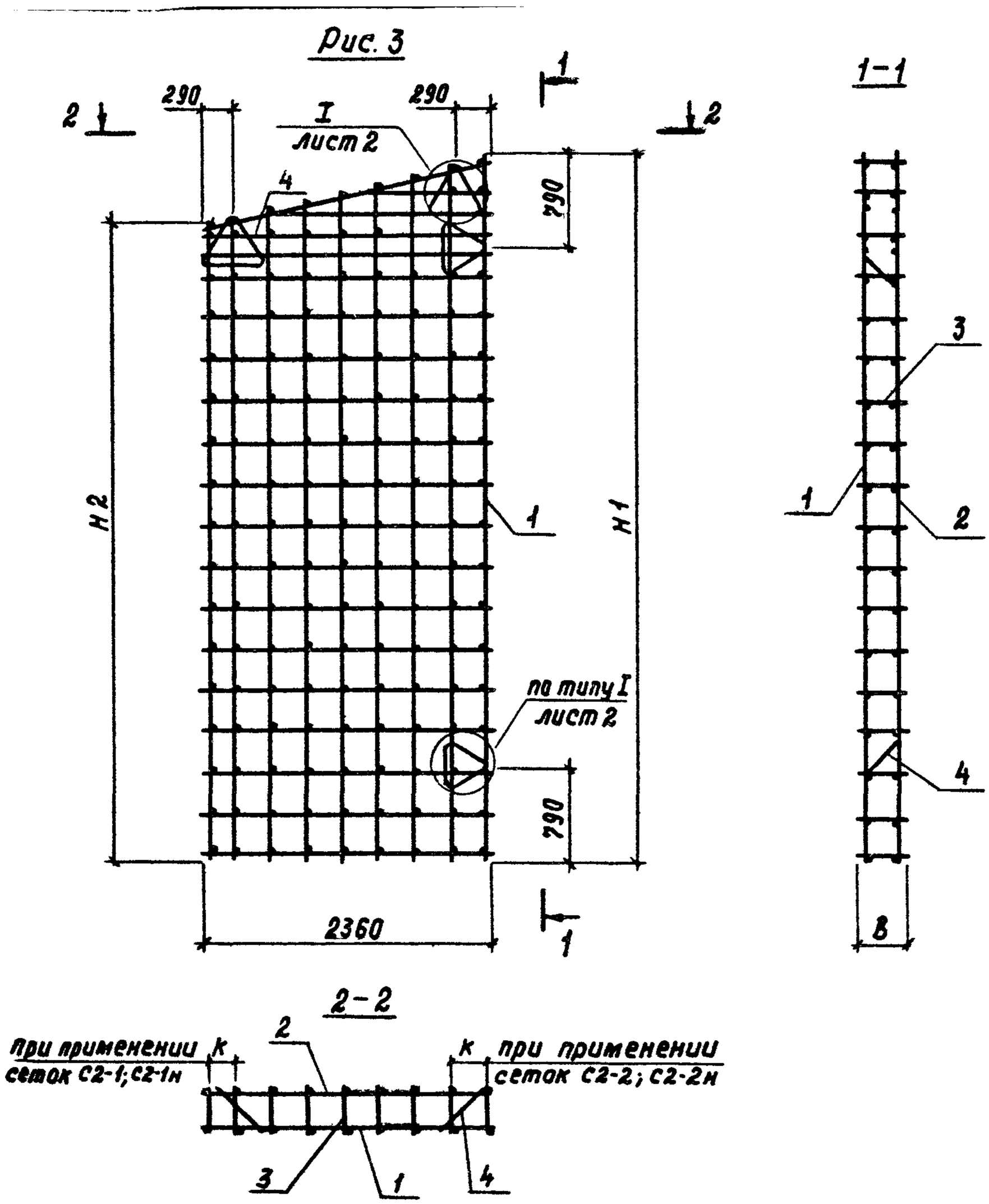

Размер „k" см. таблицу исполнений КЖИ 1.2-0.3.0 СБ лист 1

Привязан			
Инв. N			

801-2-65.85 КЖИ 1.2-0.1.0 СБ

Лист 3

Рис. 4

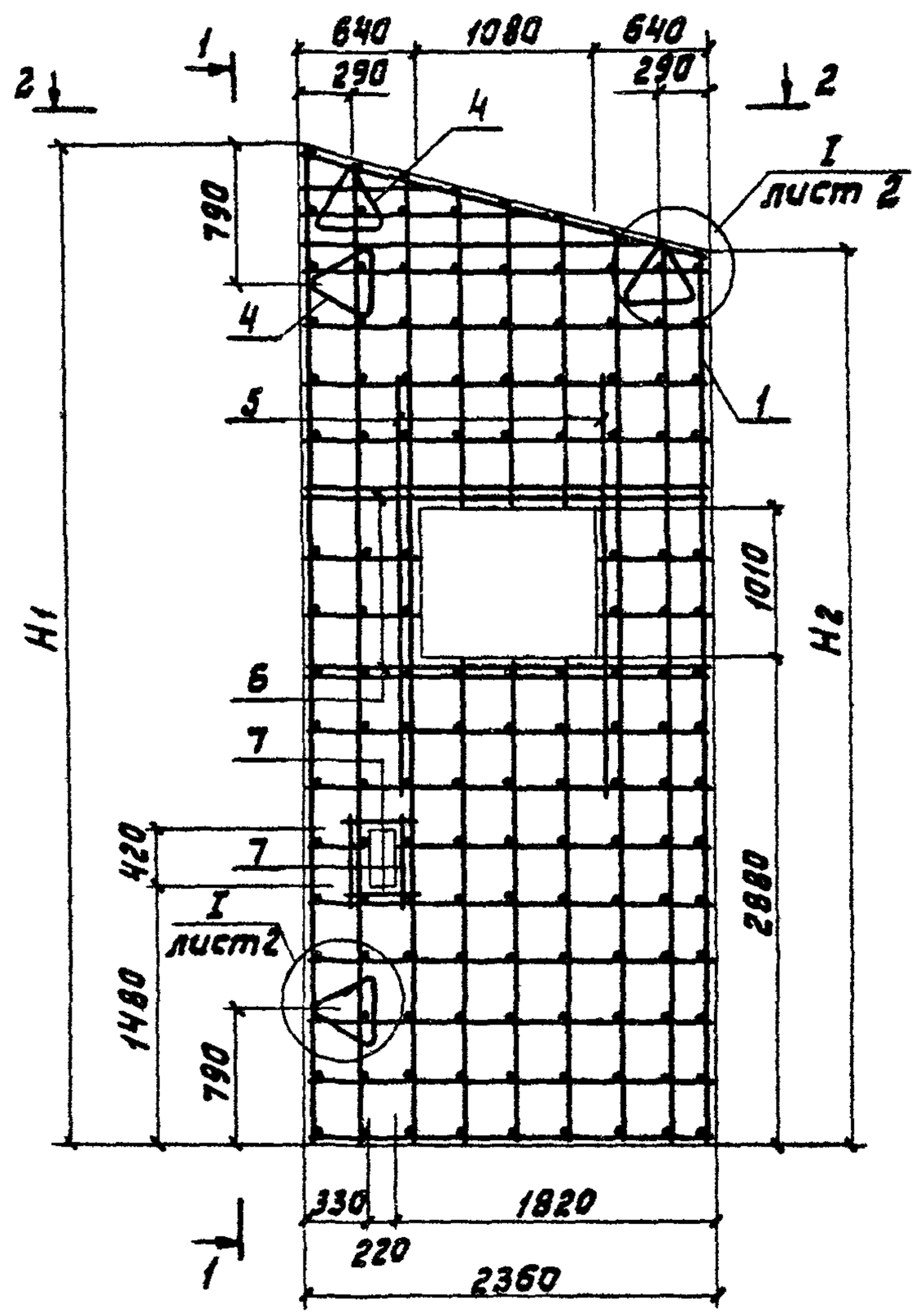

1-1

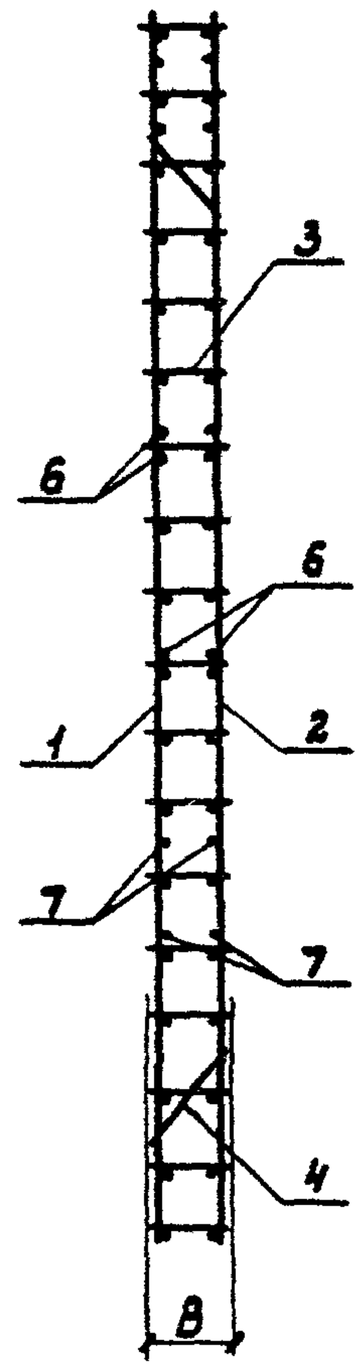

2-2

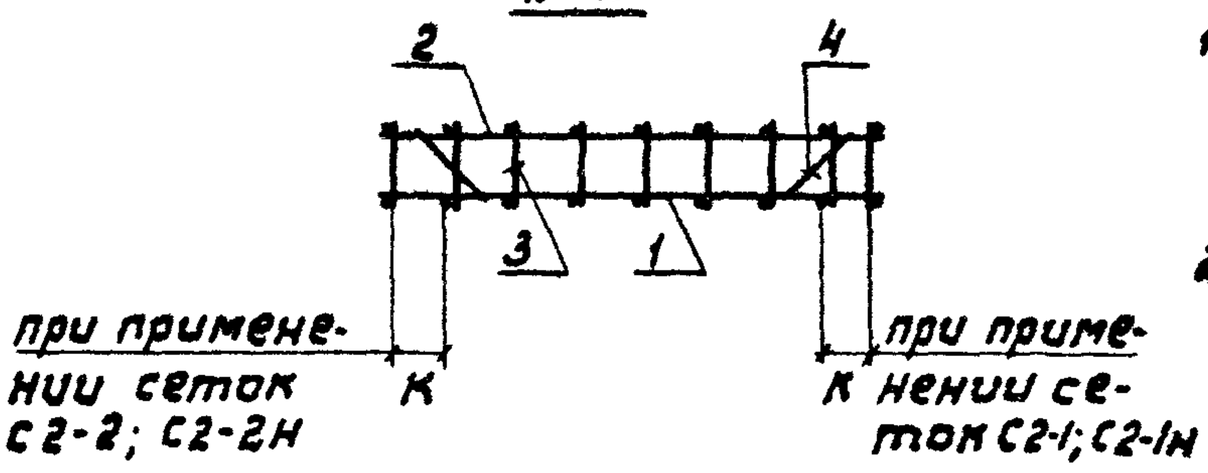

1. Размер „К" см. табл. исполнений КЖИ 1.2-0.3.0 СБ лист 1.
2. Отверстия в сетках вырезать по размерам указанным на данном чертеже.

Обозначение	Марка	Рис.	Размеры мм								Масса (кг)		Примечание
			L		H1		H2		B				
			Варианты								Варианты		
			I-1; II-1	I-2; II-2	I-1; II-1	I-2; II-2	I-1; II-1	I-2; II-2	I-1; II-1	I-2; II-2	I-1; II-1	I-2; II-2	
КЖИ 1.2-0.1.0	КП1	1	2660	2760	3930	3955	3260	3260			115,8	117,93	
-01	КП2	2	см. чертеж		2355	2380	930	955		380	64,55	64,92	
-02	КП3	3	см. чертеж		5960	5980	5353	5380			157,88	159,75	
-03	КП4	4									137,85	139,6	

Привязан

Инв. N

Формат	Зона	Поз.	Обозначение	Наименование	Количество на исполнение КЖИ1.2-0.2.0-										Примечание
					—	01	02								
				Документация											
А4			КЖИ1.2-0.2.0СБ	Сборочный чертеж											
А4			КЖИ1.2-ТУ	Технические условия											
				Сборочные единицы											
		1	1.832.1-10 вып. 2	Каркас плоский КР27	13	13	15								для I-1; II-1 2,9 кг
			1.832.1-10 вып. 2	Каркас плоский КР28	13	13	15								для I-2; II-2 3,0 кг
		2	1.832.1-10 вып. 2	Каркас плоский КР2	1	1									для I-1; II-1 3,2 кг
			1.832.1-10 вып. 2	Каркас плоский КР3	1	1									для I-2; II-2 3,4 кг
		3.	1.832.1-10 вып. 2	Каркас плоский КР9		3	3								для I-1; II-1 11,5 кг
			1.832.1-10 вып. 2	Каркас плоский КР10		3	3								для I-2; II-2 11,8 кг
		4	1.832.1-10 вып. 2	Каркас плоский КР35		2	2								для I-1; II-1 1,1 кг
			1.832.1-10 вып. 2	Каркас плоский КР36		2	2								для I-2; II-2 1,2 кг
		5	1.832.1-10 вып. 2	Каркас плоский КР4			1								5,2 кг
А4		6	КЖИ 1.2-0.5.0	Каркас плоский КР1			2								для I-1; II-1 1,18 кг
			КЖИ 1.2-0.5.0	Каркас плоский КР1			2								для I-2; II-2 1,24 кг
		7	1.832.1-10 вып. 2	Петля П5	2	2	2								12,7 кг

Привязан	Нач.отд.	Ким	
	Гл.кон.отд	Теляковский	11.85
	Н.контр.	Юдин	
	Гл. спец.	Юдин	
	Рук.гр.	Котляр	
Инв.N	Инженер	Щеголева	

801-2-65.85 КЖИ 1.2-0.2.0

Каркасы пространственные

КП5 ÷ КП7

Стадия	Лист	Листов
Р	1	2

ГИПРОНИСЕЛЬХОЗ

Формат	Зона	Поз.	Обозначение	Наименование	Количество на исполнение КЖИ1.2-0.2.0-										Примечание
					—	01	02								
				Детали											
Б4		8	КЖИ1.2-0.0.3	Ф 8 АIII ГОСТ 5781-82 ℓ=5960	14	6	4								2,35 кг
		9	КЖИ1.2-0.0.3 -01	Ф 8 АIII ГОСТ 5781-82 ℓ=1490			4								0,59 кг
		10	-02	Ф 8 АIII ГОСТ 5781-82 ℓ=3490		2	4								1,38 кг
Б4		11	КЖИ1.2-0.0.4	Ф 6 АIII ГОСТ 5781-82 ℓ=3650		2	2								0,8 кг
		12	-01	Ф 6 АIII ГОСТ 5781-82 ℓ=550		2	2								0,12 кг
Б4		13	КЖИ1.2-0.0.1 -04	Ф 4 ВрI ГОСТ 6727-80 ℓ=830		10	10								0,08 кг
Б4		14	КЖИ1.2-0.0.1	Ф 4 ВрI ГОСТ 6727-80 ℓ=280		6	7								для I-1; II-1 0,03 кг
			КЖИ1.2-0.01 -01	Ф 4 ВрI ГОСТ 6727-80 ℓ=380		6	7								для I-2; II-2 0,04 кг

Привязан

Инв. N

Рис. 1

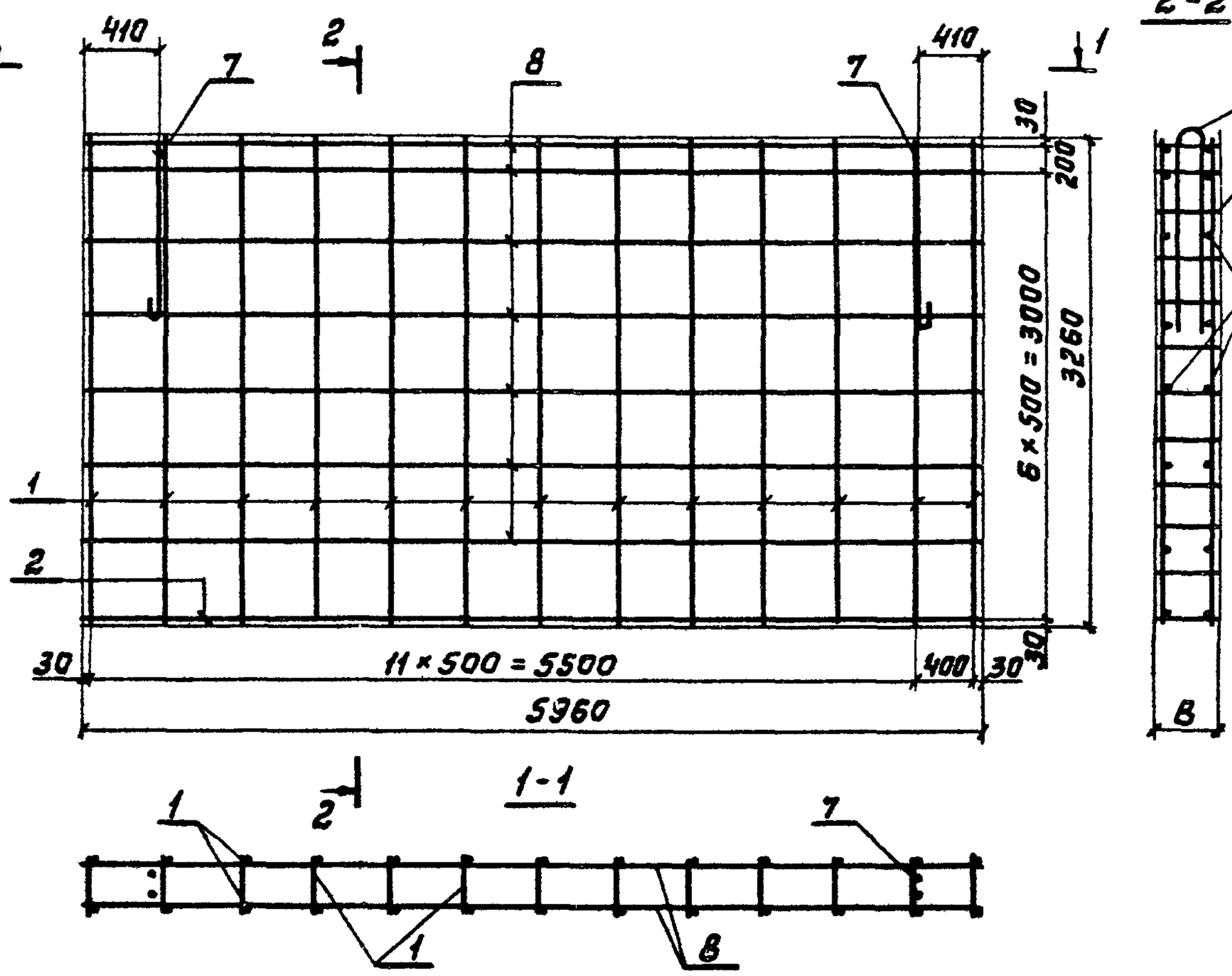

Обозначение	Марка	Рис.	Размеры мм B		Масса (кг)		Примечание
			Варианты				
			1	2	1	2	
КЖИ 1.2-0.2.0	КП5	1	280	380	98.86	100.23	
-01	КП6	2			119.63	122.06	
-02	КП7	3			132.84	135.38	

Привязан:

Инв. №

801-2-65.85 КЖИ 1.2-0.2.0 СБ

Нач. отд.	Ким	
Гл. кон. отд.	Теляковский	
Н. контр.	Юдин	
Гл. спец.	Юдин	
Рук. гр.	Котляр	
Инженер	Щеголева	

Каркасы пространственные КП5 ÷ КП7
Сборочный чертеж

Стадия	Масса	Масштаб
Р	см. таблицу	1:50
Лист 1	Листов 3	

ГИПРОНИСЕЛЬХОЗ

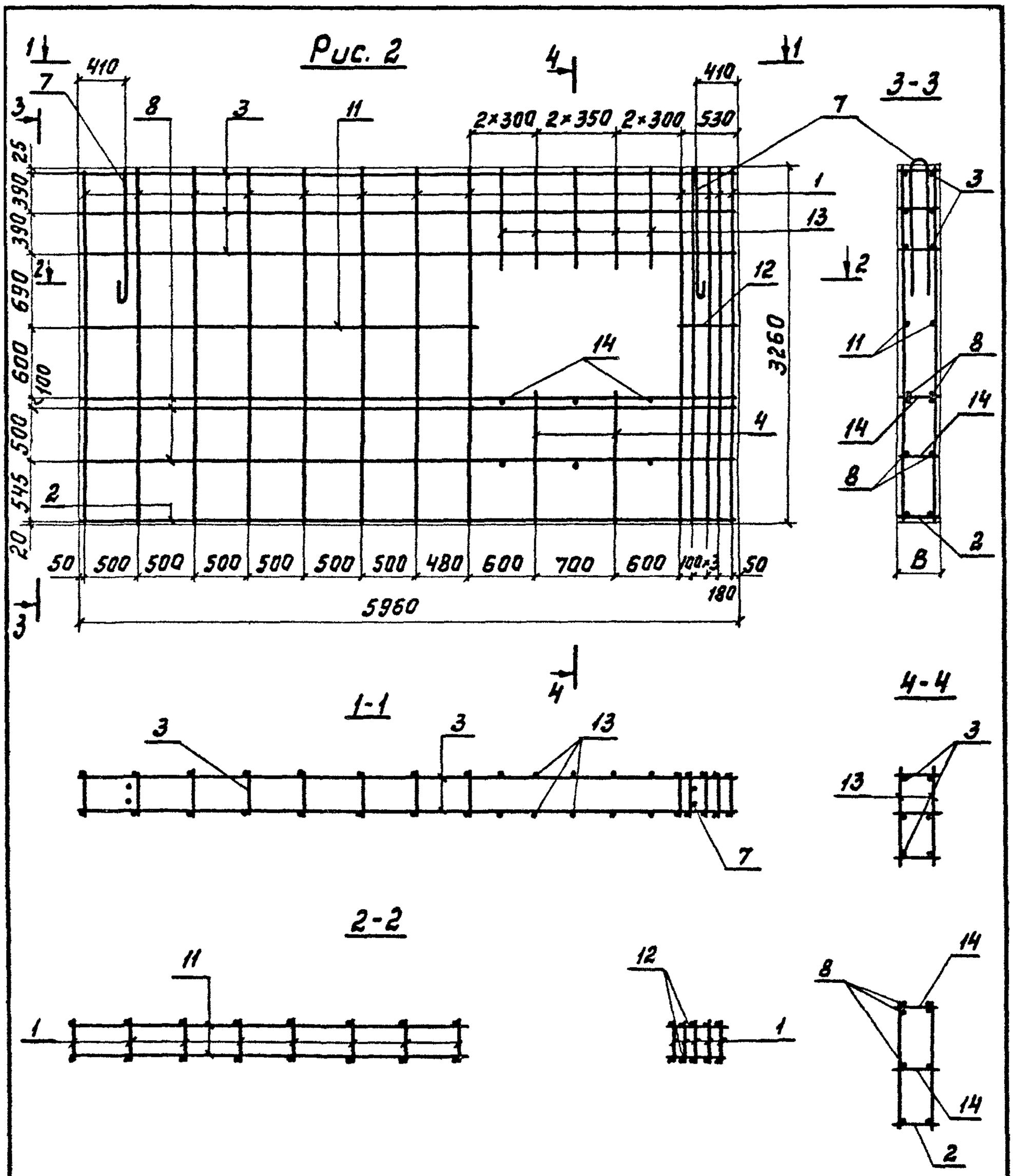

Привязан

Инв. N

801-2-65.85 КЖИ 1.2-0.2.0 СБ

Лист 2

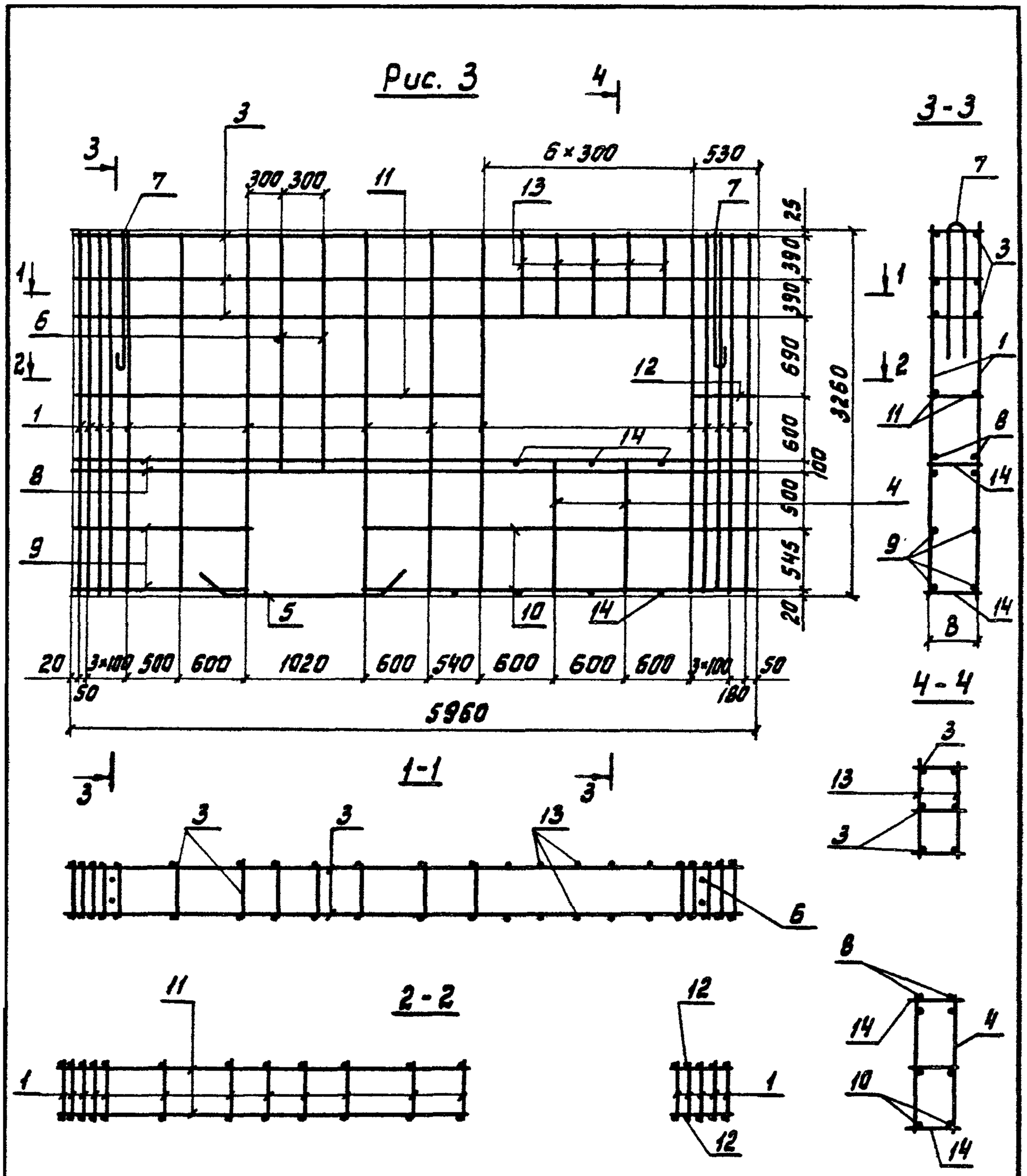

Привязан:

Инв. №			

801-2-65.85 КЖИ 1.2-0.2.0 СБ

Лист 3

Формат	Зона	Поз.	Обозначение	Наименование	Количество на исполнение КЖИ1.2-0.3.0-										Примечание
					—	01	02								
				Документация											
А4			КЖИ1.2-0.3.0 СБ	Сборочный чертеж											
А4			КЖИ1.2-ТУ	Технические условия											
				Детали											
Б4		1	КЖИ1.2-0.0.2 – 01	ф 12 АIII ГОСТ 5781-82 ℓ=7190	10										Вар. I-1; II-1 6,39 кг
			– 02	ф 12 АIII ГОСТ 5781-82 ℓ=7215	10										Вар. I-2; II-2 6,41 кг
			– 03	ф 12 АIII ГОСТ 5781-82 ℓ=11315		10									Вар. I-1; II-1 10,05 кг
			– 04	ф 12 АIII ГОСТ 5781-82 ℓ=11360		10									Вар. I-2; II-2 10,09 кг
			– 05	ф 12 АIII ГОСТ 5781-82 ℓ=5670			10								5,03 кг
Б4		2	КЖИ1.2-0.0.4 – 02	ф 6 АIII ГОСТ 5781-82 ℓ=2660	20										Вар. I-1; II-1 0,59 кг
			– 03	ф 6 АIII ГОСТ 5781-82 ℓ=2760	20										Вар. I-2; II-2 0,61 кг
			– 04	ф 6 АIII ГОСТ 5781-82 ℓ=2360		31									0,52 кг
			– 05	ф 4 ВрI ГОСТ 6727-80 ℓ=3305			15								Вар. I-1; II-1 0,32 кг
			– 06	ф 4 ВрI ГОСТ 6727-80 ℓ=3355			15								Вар. I-2; II-2 0,33 кг

Привязан

Инв. N

Нач. отд.	Ким	
Гл. кон. отд.	Теляковский	12.85
Н. контр.	Юдин	
Гл. спец.	Юдин	
Рук. гр.	Котляр	
Инженер	Щеголева	

801-2-65.85 КЖИ 1.2-0.3.0

Сетки арматурные С1 ÷ С3 (исходные)

Стадия	Лист	Листов
Р		1

ГИПРОНИСЕЛЬХОЗ

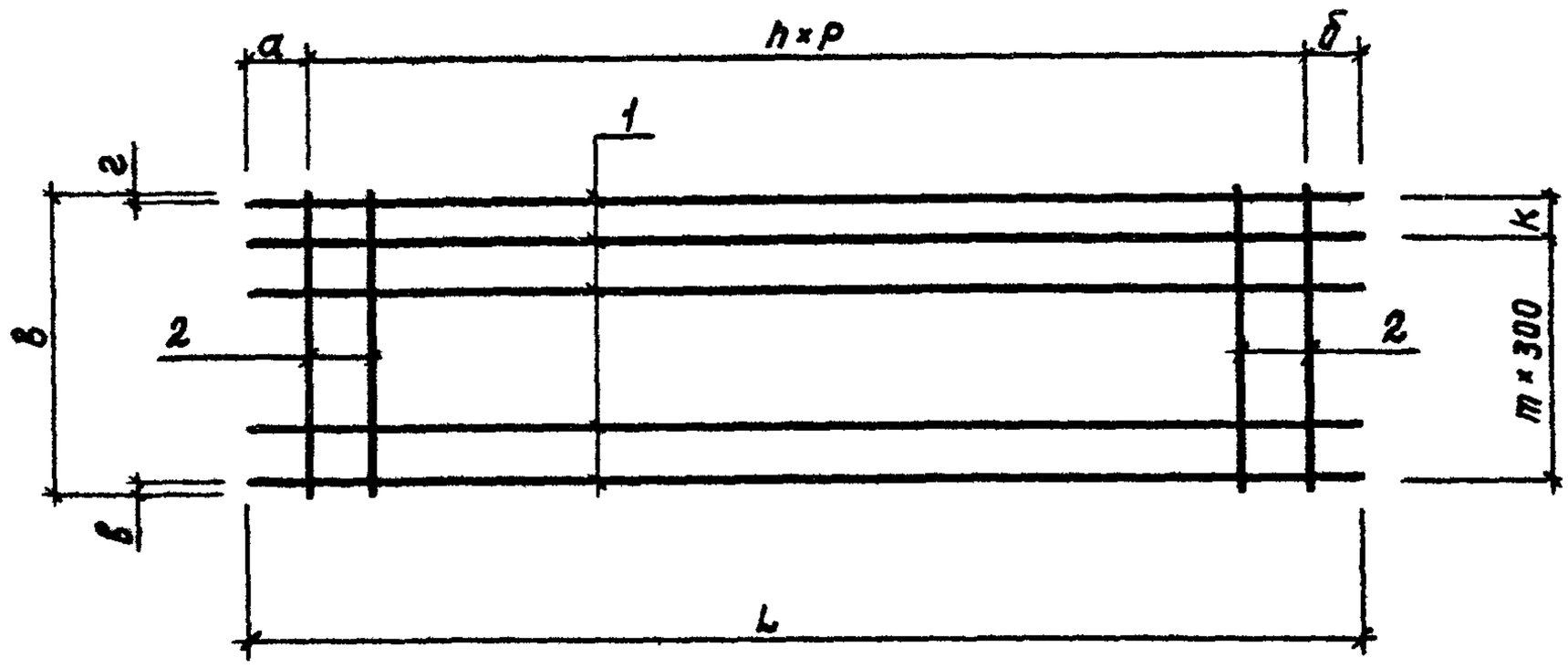

Обозначение	Марка	Размеры мм													
		L		B		a		б		к		в		г	
		Варианты													
		I-1 II-1	I-2 II-2	I-1 II-1	I-2 II-2	I-1 II-1	I-2 II-2	I-1 II-1	I-2 II-2	I-1 II-1	I-2 II-2	I-1 II-1	I-2 II-2	I-1 II-1	
КЖИ1.2-030	С1	7190	7215	2660	2760	270	280	270	280	200	—	30	30	30	
-01	С2	11315	11360	2360	2360	400	430	415	430	200	200	30	30	30	
-02	С3	5670	5670	3285	3335	35	35	35	35	—	—	290	315	295	

Размеры мм			Количество			Масса, кг		Примечание
г	p		n	m				
Варианты				Варианты		Варианты		
I-2 II-2	I-1 II-2	I-1 II-2		I-1 II-1	I-2 II-2	I-1 II-1	I-2 II-2	
30	350	350	19	8	9	75,60	76,27	
30	350	350	30	7	7	116,59	116,99	
320	400	400	14	9	9	54,76	54,83	

Привязан

Инв.N

801-2-65.85 КЖИ1.2-030 СБ

Нач.отд.	Ким	
Гл.кон.отд.	Теляковский	
Н.контр.	Юдин	
Гл.спец.	Юдин	
Рук.гр.	Котляр	
Инженер	Щеголева	

Сетки арматурные С1÷С3 (Исходные) Сборочный чертеж

Стадия	Масса	Масштаб
Р	см. табл.	1:50
Лист	Листов 1	

ГИПРОНИСЕЛЬХОЗ

Формат	Зона	Поз.	Обозначение	Наименование	Количество на исполнение КЖИ1.2-0.4.0-										Примечание
					—	01	02	03	04	05	06	07	08	09	
				Документация											
А4			КЖИ1.2-0.4.0 СБ	Сборочный чертеж											
А4			КЖИ1.2-ТУ	Технические условия											
				Сборочные единицы											
А4		1	КЖИ 1.2-0.4.0 СБ	С1Р-1	1										
			-01	С1Р-2		1									
			-02	С1Р-1Н			1								
			-03	С1Р-2Н				1							
			-04	С2Р-1					1						
			-05	С2Р-2						1					
			-06	С2Р-1Н							1				
			-07	С2Р-2Н								1			
			-08	С3Р-1									1		
			-09	С3Р.Н-1										1	

Привязан	Нач.отд	Ким	
	Гл.кон.отд	Теляковский	
	Н.контр.	Юдин	
	Гл.спец.	Юдин	
	Рук.гр.	Котляр	
Инв.№	Инженер	Щеголева	

801-2-65.85 КЖИ 1.2-0.4.0

Сетки арматурные С1-1 ÷ С3-1Н (Рабочие)

Стадия	Лист	Листов
Р	1	2

ГИПРОНИСЕЛЬХОЗ

Формат	Зона	Поз.	Обозначение	Наименование	Количество на исполнение КЖИ1.2-0.40-										Примечание
					—	01	02	03	04	05	06	07	08	09	
				Детали											
Б4		2	КЖИ1.2-0.02-06	ф12 АIII ГОСТ 5781-82 ℓ=2660	2	2	2	2							Вар.I-1; II-1 2,36 кг
			-07	ф12 АIII ГОСТ 5781-82 ℓ=2760	2	2	2	2							Вар.I-2; II-2 2,45 кг
				ф12 АIII ГОСТ 5781-82 ℓ=2360					2	2	2	2			2,1 кг
Б4		3	-08	ф12 АIII ГОСТ 5781-82 ℓ=1560	1	1	1	1							Вар.I-1; II-1 1,38 кг
			-09	ф12 АIII ГОСТ 5781-82 ℓ=1660	1	1	1	1							Вар.I-2; II-2 1,48 кг
			-10	ф12 АIII ГОСТ 5781-82 ℓ=1260					1	1	1	1			1,12 кг
Б4		4	-11	ф12 АIII ГОСТ 5781-82 ℓ=2845	1	1	1	1							Вар.I-1; II-1 2,53 кг
			-12	ф12 АIII ГОСТ 5781-82 ℓ=2945	1	1	1	1							Вар.I-2; II-2 2,62 кг
			-13	ф12 АIII ГОСТ 5781-82 ℓ=2545					1	1	1	1			2,26 кг
Б4		5	-14	ф12 АIII ГОСТ 5781-82 ℓ=5845									1	1	5,18 кг
Б4		6	-15	ф12 АIII ГОСТ 5781-82 ℓ=5760									1	1	5,12 кг

Привязан

Инв. N

Рис. 1

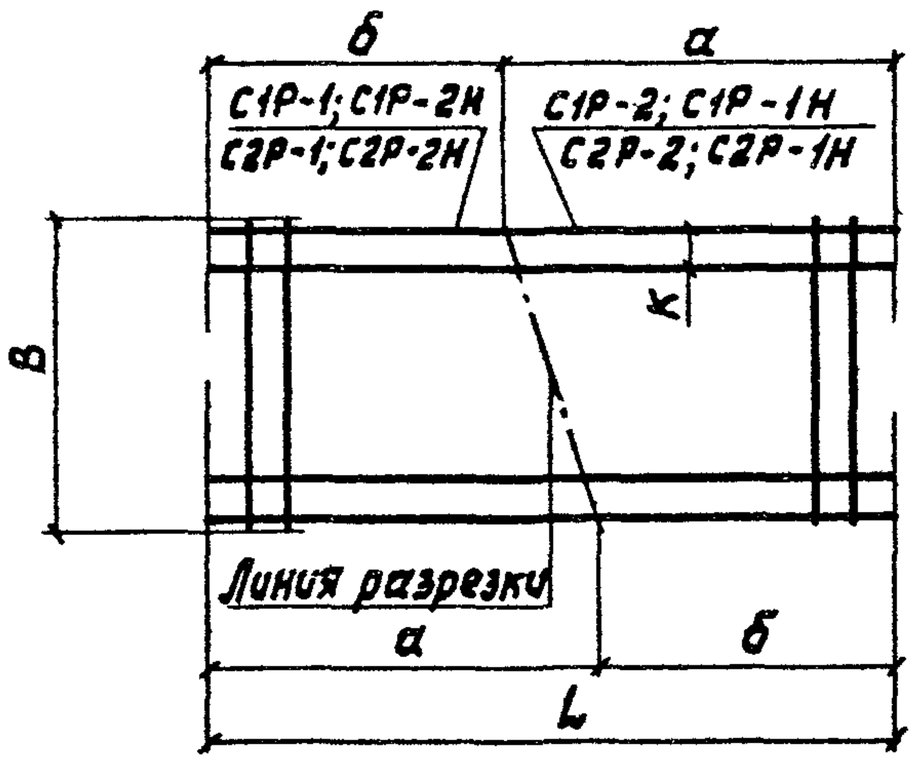

Рис. 2

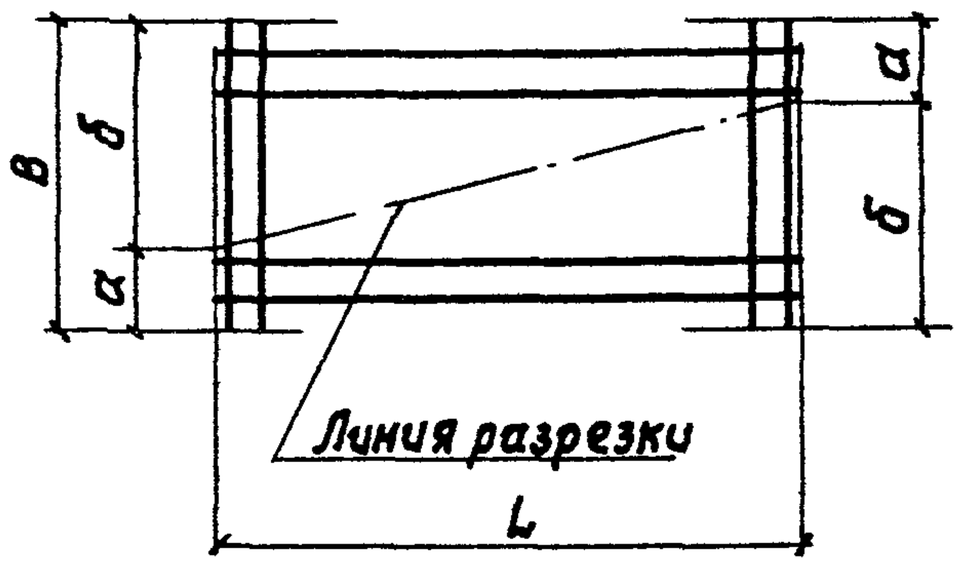

Рис. 3

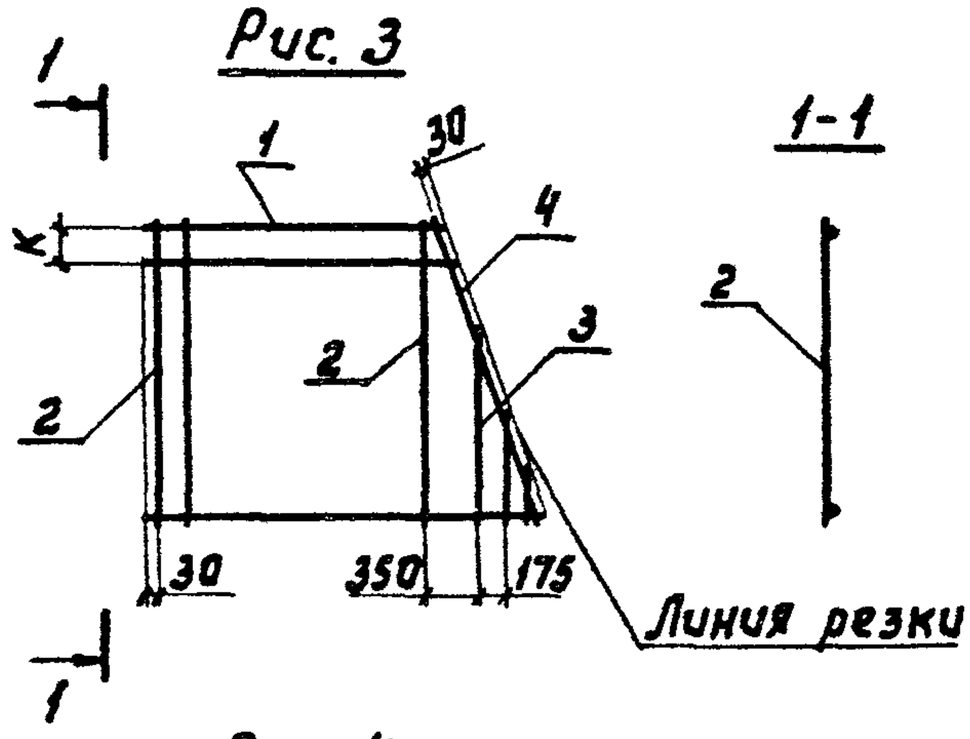

Рис. 4

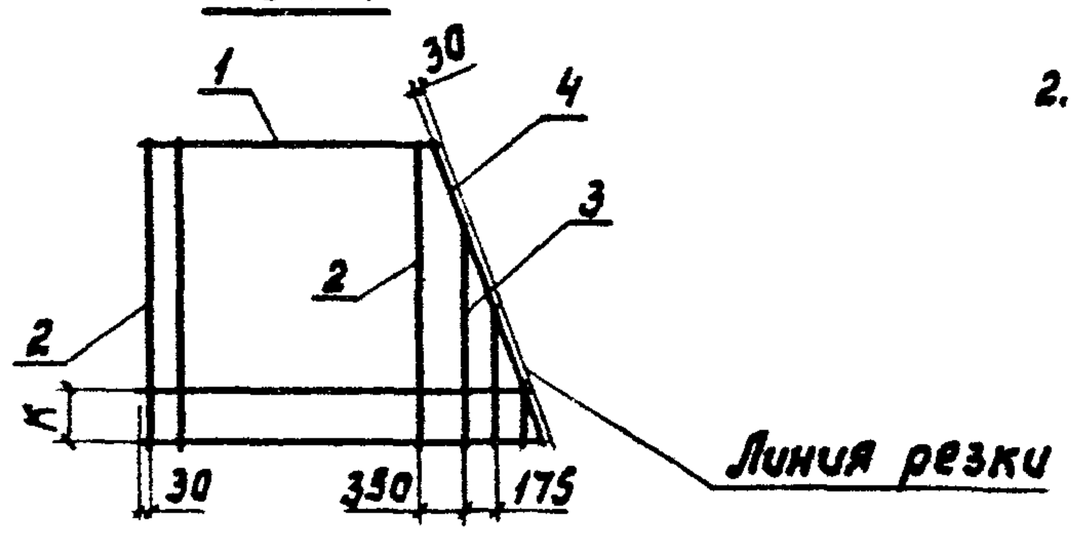

Рис. 5

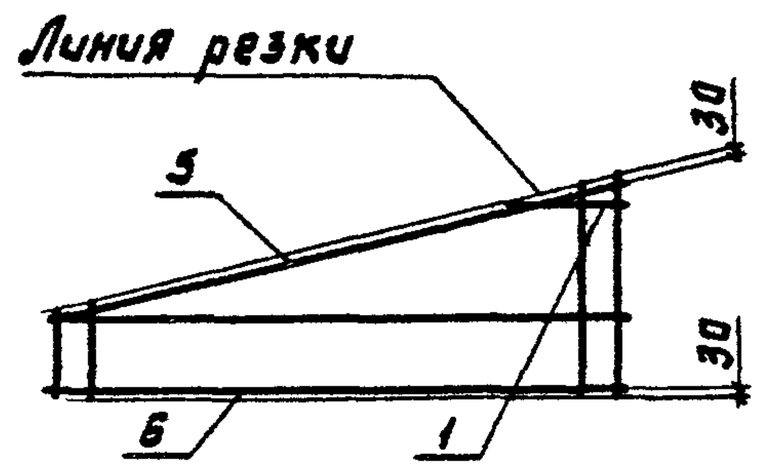

1. Индексом „Р" обозначены сетки-заготовки, получаемые резкой исходных сеток; например С1Р-1 (рис. 1)
2. Размер „К" см. таблицу исполнений КЖИ 1.2-0.3.0СБ лист 1.

Привязан

Инв. №

801-2-65.85 КЖИ 1.2-0.4.0 СБ

Нач.отд.	Ким		
Гл.кон.отд.	Теляковский		11.85
Н.контр.	Юдин		
Гл.спец.	Юдин		
Рук.гр.	Котляр		
Инженер	Щеголева		

Сетки арматурные С1-1 ÷ С3-1Н (Рабочие) Сборочный чертеж

Стадия	Масса	Масштаб
Р		
Лист 1	Листов 2	

ГИПРОНИСЕЛЬХОЗ

Обозначение	Рабочая сетка		Исходная сетка		Размеры мм								Масса (кг)		Примечание
					L		B		a		б				
					Варианты										
	Марка	Рис.	Марка	Рис.	I-1; II-1	I-2; II-2	I-1; II-1	I-2; II-2	I-1; II-1	I-2; II-2	I-1; II-1	I-2; II-2	I-1; II-1	I-2; II-2	
КЖИ 1.2-0.4.0	С1-1	3	С1	1	7130	7215	2660	2760	3930	3955	3260	3260	46,44	46,78	
-01	С1-2	4													
-02	С1-1Н	3							3260	3260	3930	3955			
-03	С1-2Н	4													
-04	С2-1	3	С2		11315	11360	2360	2380	5960	5980	5355	5380	67,21	67,41	
-05	С2-2	4													
-06	С2-1Н	3							5355	5380	5960	5980			
-07	С2-2Н	4													
-08	С3-1	5	С3	2	5670	5670	3285	3335	930	955	2355	2380	38,99	39,03	
-09	С3-1Н								2355	2380	930	955			

Привязан

Инв. №

801-2-65.85 КЖИ 1.2-0.4.0

Лист 2

Рис. 1

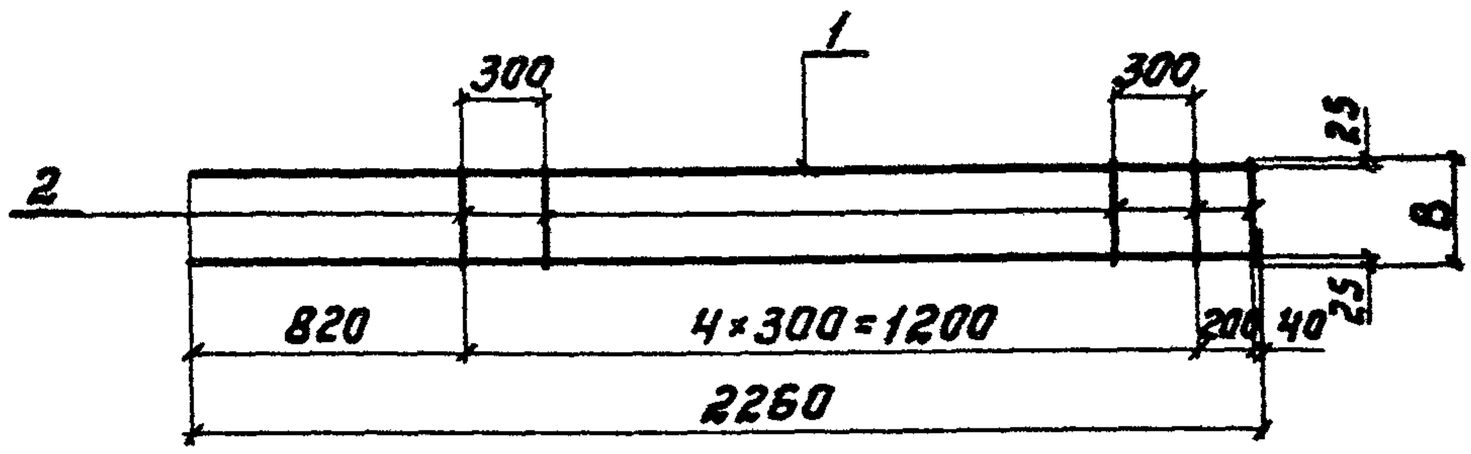

Формат	Зона	Поз.	Обозначение	Наименование	Кол.	Примечание
				Документация		
14			КЖИ 1.2-ТУ	Технические условия		
				Детали		
14		1	КЖИ 1.2-0.0.4-05	ф6АIII ГОСТ 5781-82 ℓ=2260	2	0,50 кг
14		2	КЖИ 1.2-0.0.1	ф48рI ГОСТ 6727-80 ℓ=280	6	для I-1; II-1 0,03 кг
			КЖИ 1.2-0.0.1-01	ф48рI ГОСТ 6727-80 ℓ=380	6	для I-2; II-2 0,04 кг

Обозначение	Марка	Рис.	Размеры мм B		Масса (кг)		Примечание
			Варианты				
			1	2	1	2	
КЖИ1.2-0.5.0	КР1	1	280	380	1,18	1,24	

Привязан

Инв. №

801-2-65.85 КЖИ 1.2-0.5.0

Нач. отд.	Ким	
Гл. кон. отд.	Теляковский	
Гл. контр.	Юдин	
Гл. спец.	Юдин	
Рук. гр.	Котляр	
Инженер	Щеголева	

Каркас плоский КР1

Стадия	Масса	Масштаб
Р	см. табл.	1:50
Лист	Листов 1	

ГИПРОНИСЕЛЬХОЗ