ТИПОВОЙ ПРОЕКТ
801-2-65.85

КОРОВНИК

НА 200 КОРОВ

ПРИВЯЗНОГО СОДЕРЖАНИЯ

(ПОЛНОСБОРНОЕ ЗДАНИЕ

СО СТОЕЧНО-БАЛОЧНЫМ КАРКАСОМ)

Альбом I

ТИПОВОЙ ПРОЕКТ
801-2-65.85

КОРОВНИК НА 200 КОРОВ ПРИВЯЗНОГО СОДЕРЖАНИЯ
(ПОЛНОСБОРНОЕ ЗДАНИЕ СО СТОЕЧНО-БАЛОЧНЫМ КАРКАСОМ)

СОСТАВ ПРОЕКТА:

АЛЬБОМ I	ПОЯСНИТЕЛЬНАЯ ЗАПИСКА. АРХИТЕКТУРНО-СТРОИТЕЛЬНЫЕ РЕШЕНИЯ
АЛЬБОМ II	ТЕХНОЛОГИЯ ПРОИЗВОДСТВА. ВНУТРЕННИЕ ВОДОПРОВОД И КАНАЛИЗАЦИЯ. ОТОПЛЕНИЕ И ВЕНТИЛЯЦИЯ. ЭЛЕКТРОТЕХНИЧЕСКИЕ ЧЕРТЕЖИ. АВТОМАТИЗАЦИЯ СИСТЕМ ОТОПЛЕНИЯ И ВЕНТИЛЯЦИИ. СВЯЗЬ И СИГНАЛИЗАЦИЯ
АЛЬБОМ III	ИЗДЕЛИЯ ИНДУСТРИАЛЬНОГО ИЗГОТОВЛЕНИЯ
ЧАСТЬ 1.1	ДВУХСЛОЙНЫЕ СТЕНОВЫЕ ЛЕГКОБЕТОННЫЕ ПАНЕЛИ ПОВЫШЕННОЙ ЗАВОДСКОЙ ГОТОВНОСТИ ДЛЯ СЕЛЬСКОХОЗЯЙСТВЕННЫХ ЗДАНИЙ. ОПАЛУБОЧНЫЕ ЧЕРТЕЖИ И АРМИРОВАНИЕ
ЧАСТЬ 1.2	ДВУХСЛОЙНЫЕ СТЕНОВЫЕ ЛЕГКОБЕТОННЫЕ ПАНЕЛИ ПОВЫШЕННОЙ ЗАВОДСКОЙ ГОТОВНОСТИ ДЛЯ СЕЛЬСКОХОЗЯЙСТВЕННЫХ ЗДАНИЙ. АРМАТУРНЫЕ И ЗАКЛАДНЫЕ ИЗДЕЛИЯ
ЧАСТЬ 2.1	ДВУХСЛОЙНЫЕ СТЕНОВЫЕ ПАНЕЛИ ИЗ ЛЕГКИХ БЕТОНОВ ДЛЯ СЕЛЬСКОХОЗЯЙСТВЕННЫХ ЗДАНИЙ. ОПАЛУБОЧНЫЕ ЧЕРТЕЖИ И АРМИРОВАНИЕ
ЧАСТЬ 2.2	ДВУХСЛОЙНЫЕ СТЕНОВЫЕ ПАНЕЛИ ИЗ ЛЕГКИХ БЕТОНОВ ДЛЯ СЕЛЬСКОХОЗЯЙСТВЕННЫХ ЗДАНИЙ. АРМАТУРНЫЕ И ЗАКЛАДНЫЕ ИЗДЕЛИЯ
ЧАСТЬ 3.1	СТРОИТЕЛЬНЫЕ ИЗДЕЛИЯ. ОПАЛУБОЧНЫЕ ЧЕРТЕЖИ И АРМИРОВАНИЕ
ЧАСТЬ 3.2	СТРОИТЕЛЬНЫЕ ИЗДЕЛИЯ. АРМАТУРНЫЕ, ЗАКЛАДНЫЕ И МЕТАЛЛИЧЕСКИЕ ИЗДЕЛИЯ
АЛЬБОМ IV	СПЕЦИФИКАЦИИ ОБОРУДОВАНИЯ
АЛЬБОМ V	ВЕДОМОСТИ ПОТРЕБНОСТИ В МАТЕРИАЛАХ
АЛЬБОМ VI	СМЕТЫ
ЧАСТЬ 1	ОБЪЕКТНЫЕ И НА ОБЩЕСТРОИТЕЛЬНЫЕ РАБОТЫ
ЧАСТЬ 2	НА ТЕХНОЛОГИЧЕСКОЕ ОБОРУДОВАНИЕ, САНИТАРНО-ТЕХНИЧЕСКИЕ И ЭЛЕКТРОТЕХНИЧЕСКИЕ РАБОТЫ

АЛЬБОМ I

РАЗРАБОТАН
ИНСТИТУТОМ „ГИПРОНИСЕЛЬХОЗ"

ГЛАВНЫЙ ИНЖЕНЕР ИНСТИТУТА Л.С. БУТАЕВ
ГЛАВНЫЙ ИНЖЕНЕР ПРОЕКТА А.А. КУЗНЕЦОВ

УТВЕРЖДЕН ГЛАВСЕЛЬСТРОЙПРОЕКТОМ
МИНСЕЛЬХОЗА СССР
СВОДНОЕ ЗАКЛЮЧЕНИЕ ОТ 30.12.83г №126
ВВЕДЕН В ДЕЙСТВИЕ ИНСТИТУТОМ ГИПРОНИСЕЛЬХОЗ
ПРИКАЗ ОТ 19.07.84г №101П

© ЦИТП Госстроя СССР, 1988

ПРИВЯЗАН

ИНВ. №

Содержание

Лист	Наименование	Стр.
	Содержание	2
1-2	Пояснительная записка	3, 4
	Основной комплект рабочих чертежей	
	марки АС	
1	Общие данные (начало)	5
2	Общие данные (окончание)	6
3	План на отм. 0.000 и 2.800	7
4	Разрезы 1-1; 2-2; 3-3; 4-4. План кровли	8
5	Фасады 1-13; 13-1; А-Г; Г-А. Стены из панелей	
	повышенной заводской готовности	9
6	Фасады 1-13; 13-1; А-Г; Г-А. Стены из панелей	
	с горизонтальной разрезкой	10
7	План полов и схема расположения	
	ограждений	11
8	Узлы I÷III	12
9	Узлы IV÷VI	13
10	Схема расположения фундаментов и	
	фундаментных балок	14
11	Схема расположения элементов каналов	
	навозоудаления и кормушек.	
	Узел 1 и сечения	15
12	Фрагмент 2 к схеме расположения элементов	
	каналов навозоудаления.	
	Узел 2 и сечения	16
13	Фрагмент 1. Схема расположения	
	сборных элементов полов стойл.	
	Монолитные фундаменты ФОМ1 и ФОМ2 и	
	приямок ПЯМ 1	17
14	Схемы расположения элементов каркаса,	
	плит покрытия и перекрытия тамбуров и	
	вентплощадок	18
15	Узлы VII-XII. Спецификация металлических	
	изделий к схемам расположения элементов	
	каркаса, плит, покрытия и перекрытия тамбуров и	
	вентплощадок	19
16	Схемы расположения стеновых панелей	
	повышенной заводской готовности	20
17	Спецификация к схеме расположения стеновых	
	панелей повышенной заводской готовности	21
18	Схемы расположения стеновых панелей	
	с горизонтальной разрезкой	22
19	Спецификация к схеме расположения стеновых	
	панелей с горизонтальной разрезкой	23
20	Узлы I-VIII к схеме расположения	
	стеновых панелей	24
21	Узлы IX-XIII к схеме расположения	
	стеновых панелей	25
22	Узлы XIV-XIX к схеме расположения	
	стеновых панелей	26

Альбом I

1. Общая часть

Типовой проект „Коровник на 200 коров привязного содержания (полносборное здание со стоечно-балочным каркасом)" разработан в соответствии с заданием на корректировку типовых проектов 801-2-21, 801-2-22 полносборных зданий коровника, утвержденным Главсельстройпроектом Минсельхоза СССР 31 января 1983 года и на основании плана типового проектирования на 1983 год, тема 6.1.9.6.

Проект разработан для варианта применения коровника в блокировке с молочным блоком по следующей схеме:

Схема блокировки

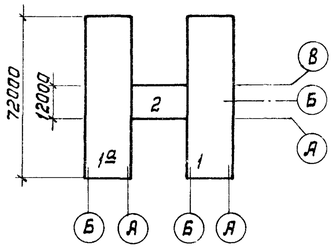

1, 1а - коровник на 200 коров привязного содержания
2 - молочный блок на 6 т молока в сутки

При привязке одиночного коровника в проект должны быть внесены соответствующие изменения.

Корректировка выполнена в связи с отсутствием у Минсельстроя производственной базы по изготовлению трехслойных стеновых панелей с эффективным утеплителем, заложенных в т.п. 801-2-21, 801-2-22, это вызвало изменения строительной части проекта. В данном проекте применены двухслойные легкобетонные стеновые панели вместо трехслойных, сокращено количество марок сборных железобетонных элементов и расширена область применения проекта для расчетных температур.

2. Область применения проекта

Расчетная зимняя температура наружного воздуха минус 20°С и минус 30°С.

Скоростной напор ветра - для I^го^ географического района (27 кгс/м²).

Вес снегового покрова - для III^го^ географического района 100 кгс/м².

Рельеф территории спокойный, грунтовые воды отсутствуют, грунты непучинистые, непросадочные с следующими нормативными характеристиками:

нормативный угол внутреннего трения $\varphi^н = 0{,}49$ рад или 28°;
нормативное удельное сцепление $C^н = 2$ кПа (0,02 кгс/см²);
модуль деформации нескальных грунтов $E = 14{,}7$ мПа (150 кгс/см²);
плотность грунта $\gamma = 1{,}8$ т/м³;
коэффициент безопасности по грунту $K_г = 1$.

Проект разработан без учета сейсмических воздействий.

3. Технико-экономические показатели

N п/п	Наименование	Един. измер.	Количество по проекту: вертикал. разрезка стен	Количество по проекту: горизонт. разрезка стен	Количество по аналогу: Панели серии 1.832-5
1	Вместимость	скотомест	200	200	200
	Расчетный показатель	одно скотоместо			
2	Количество работающих	чел.	9/15	9/15	9/15
3	Строительный объем	м³	7729	7729	7729
4	Площадь застройки	м²	1587	1587	1587
5	Общая площадь	м²	1478,9	1478,9	1478,9
6	Общая сметная стоимость	тыс.руб.	124,96	122,66	110,81
	То же на расчетную единицу	руб.	624,80	613,30	554,05
	Стоимость строительно-монтажных работ	тыс.руб.	121,77	119,47	106,53
	Стоимость оборудования	тыс.руб.	3,19	3,19	4,28
	Стоимость строительно-монтажных работ на 1м² общей площади	руб.	82,34	80,78	72,03
7	Расход тепла	ккал/час / Вт	165220 / 192080	165220 / 192080	165283 / 192090
8	Потребная электрическая мощность	кВт	27,3	27,3	26,72
9	Расход воды	м³/сут	14,39	14,39	14,39
10	Количество стоков	м³/сут	1,79	1,79	1,79
11	Трудозатраты построечные	чел. дн.	1340	1431	1836
12	Расход основных строительных материалов:				
	цемента, приведенного к М400	т	202,57	201,76	152,84
	сталь, приведенная к кл. AI и С38/23	т	50,51	50,33	45,87
	лесоматериалов, приведенных к круглому лесу	м³	97,91	138,77	234,84

Стоимостные показатели проекта [illegible] пересчитаны в цены 1984 года по индексам:

К-1,18 для строительно-монтажных работ.
К-1,06 для оборудования.

В числителе даны показатели при доении в молокопровод, в знаменателе - при доении в ведра.

4. Технология производства

Коровник на 200 коров предназначен для строительства в составе ферм по производству молока.

Содержание коров - привязное, в стойлах размерами 1,2×1,9 м, расположенных в продольном направлении в четыре ряда.

Для привязи коров используется стойловое оборудование ОСК-25А с групповым отвязыванием животных. Раздачу кормосмеси в кормушки осуществляют два раза в сутки мобильным кормораздатчиком КТУ-10А, комбикорм с помощью ручных тележек ТУ-300.

Поение коров водой - из индивидуальных автопоилок ПА-1А.

Доение коров осуществляют два раза в сутки в стойлах в двух вариантах: в молокопровод при помощи установок АДМ-8 или в переносные ведра при помощи доильного агрегата ДАС-2Б.

Осеменение коров - искусственное в стойлах привозной спермой.

Уборка навоза в коровнике - скребковыми транспортерами ТСН-160 с последующей погрузкой навоза в тракторные тележки.

5. Противопожарные мероприятия

Здание решено в конструкциях II степени огнестойкости. Помещения, размещенные в здании коровника, по пожарной опасности относятся к категории „Д".

Расход воды на наружное пожаротушение согласно СНиП 2.04.02-84, табл. 7 составляет 10 л/с. Эвакуация обслуживающего персонала решена в соответствии с требованиями СНиП II-90-81. Количество и размеры эвакуационных выходов для животных приняты в соответствии с ОНТП 1-77. Здание оборудовано громкоговорящей связью.

Телефонная связь с пожарной охраной решается в целом по ферме, на которой привязывается коровник.

Первичные средства пожаротушения следует предусматривать по нормам для объектов сельскохозяйственного производства.

Инв. N подл. | Подпись и дата | Взам. инв. N

ГИП	Кузнецов		801-2-65.85-ПЗ
Нач.см.от.	Сизорин		Пояснительная записка

Стадия	Лист	Листов
Р	1	2

ГИПРОНИСЕЛЬХОЗ

Формат А2

Альбом I

6. Архитектурно-строительная часть

Здание коровника одноэтажное, прямоугольное с размерами в плане 21×72 м., с четырьмя рядами стойл размером 1200×1930 мм, двумя кормовыми проездами и тремя навозными проходами.

Эвакуация животных и выход на выгульные площадки предусматривается через ворота, расположенные в торцах здания. Здание запроектировано трехпролетным (7,5+6+7,5) со стоечно-балочным железобетонным каркасом с использованием колонн серии 1.823-1 вып. 1, балок серии 1.862-2 вып. 1.

Наружные стены запроектированы в двух вариантах: из двухслойных легкобетонных панелей вертикальной разрезки серии 1.832.1-10 вып. 0, 1, 2, горизонтальной разрезки серии 1.832.1-9 вып. 0, 1, 2 и панелей, недостающих для полной сборности здания, разработанных в составе проекта как индивидуальные. Фундаменты под колонны - сборные железобетонные по ГОСТ 24022-80. Фундаментные балки под стены - сборные железобетонные серии 1.415-1. Покрытие - сборные железобетонные комплексные плиты с утеплителем из минераловатных плит, укладываемых на заводе по железобетонным плитам серии 1.865.1-4/80.

Кровля - вентилируемая из асбестоцементных листов УВ-7,5 по деревянной обрешетке.

Полы - бетонные, в стойлах - деревянные. В стойлах возможно выполнение полов из сборных керамзитобетонных плит по чертежу, разработанному в проекте.

Многодельные и трудновыполнимые участки полов, которыми являются лотки под навозный транспортер, места крепления поворотных звездочек и натяжные устройства транспортера предусматриваются сборными заводской поставки.

7. Водоснабжение и канализация

Водоснабжение горячей, подогретой и холодной водой предусмотрено от внутриплощадочных сетей. Напор на вводе 10 м. Расход холодной воды 13,56 м³/сут., горячей 0,83 м³/сут.

Бытовые и производственные стоки в количестве 1,79 м³/сут. поступают в наружную сеть канализации, производственные - в жижесборник.

8. Отопление и вентиляция

Отопление - воздушное, совмещенное с приточной вентиляцией. Приточная вентиляция с механическим побуждением двухскоростными агрегатами типа ТВ. Вытяжка воздуха осуществляется через шахты за счет подпора, создаваемого приточными агрегатами. Поддержание температуры воздуха внутри помещения осуществляется автоматически.

Расход тепла на вентиляцию составляет $\frac{178160\ Вт}{153220\ ккал/ч}$

на горячее водоснабжение — $\frac{13920\ Вт}{12000\ ккал/ч}$.

годовой расход тепла — $\frac{110.17\ Гкал}{128,13\ МВт}$

9. Электротехническая часть

Проектом предусматривается силовое электрооборудование и электроосвещение (общее и дежурное).

Напряжение силовой сети 380/220 В, осветительной - 220 В.

Установленная мощность электроприемников - 35,57 кВт., расчетная мощность 27,3 кВт., годовой расход электроэнергии - 45960 кВт. ч.

10. Автоматизация

Проектом предусматривается автоматизация систем приточного вентиляционного оборудования с целью поддержания температурно-влажностного режима внутри помещения с помощью устройства „Приток-1".

Устройство „Приток-1" обеспечивает:

переключение скоростей электродвигателей тепловентиляторов и изменение положения заслонки наружного воздуха в зависимости от температуры воздуха в помещении;

защиту калориферов от замораживания по температуре обратного теплоносителя;

местное управление электродвигателями тепловентиляторов и заслонок наружного воздуха;

сигнализацию работы тепловентиляторов, положения заслонок наружного воздуха, аварии, контроля напряжения.

11. Связь и сигнализация

Проектом предусматривается производственная громкоговорящая связь между коровником и заведующей фермой.

12. Основные положения по производству строительно-монтажных работ

Основные положения разработаны в соответствии с „Инструкцией по разработке проектов производства работ" (СН 47-74).

Основные объемы земляных работ рекомендуется выполнять в летнее время и в соответствии со СНиП III-8-76.

Монтаж сборных железобетонных конструкций должен выполняться с соблюдением следующих требований:

последовательности монтажа, обеспечивающей устойчивость и геометрическую неизменяемость смонтированной части здания на всех стадиях монтажа и прочность монтажных соединений;

компактности установки конструкций каждого участка (захватки, ячейки), позволяющей производить на смонтированном участке последующие работы;

безопасности монтажных, общестроительных и специальных работ на объекте с учетом их выполнения по совмещенному графику.

Основным критерием при выборе монтажного крана является соответствие его технических параметров (грузоподъемности, вылета стрелы, высоты подъема крюка) весовым характеристикам монтируемых конструкций и объемно-планировочному решению здания. При выборе монтажного крана учитывается необходимая последовательность монтажных работ, диктуемая конструктивным решением возводимого здания. Принципиальная схема возведения здания коровника предусматривает следующий порядок строительно-монтажных работ:

отрывка траншей и котлованов под фундаменты экскаватором с ковшом емкостью 0,15-0,25 м³, оборудованным обратной лопатой;

монтаж сборных железобетонных фундаментов под колонны;

обратная засыпка пазух фундаментов до верхней кромки башмаков;

монтаж сборных железобетонных колонн;

подсыпка под полы с послойным трамбованием;

монтаж балок, ферм и плит покрытия;

монтаж фундаментных балок и наружных стеновых панелей.

Монтаж сборных железобетонных фундаментов и колонн рекомендуется выполнять краном типа КС-256 1Д, грузоподъемностью 6,5 тонн, а монтаж балок, плит покрытия, фундаментных балок и стеновых панелей - краном КС-356 2А грузоподъемностью 10 тонн.

Фундаментные балки и стеновые панели следует монтировать при движении монтажного крана по периметру здания.

Все остальные железобетонные конструкции рекомендуется монтировать методом „на себя" при движении монтажного крана между продольными осями.

Монтаж сборных железобетонных конструкций вести в соответствии со СНиП III-16-80, устройство кровли и пароизоляции - в соответствии со СНиП III-20-74.

Производство строительно-монтажных работ в зимних условиях должно осуществляться в строгом соответствии с требованиями соответствующих глав части III СНиП.

Строительно-монтажные работы при возведении здания необходимо выполнять с соблюдением правил техники безопасности в строительстве (СНиП III-4-80).

Для устойчивости при монтаже колонн должны быть установлены временные связи на хомутах и струбцинах. Связи демонтировать только после приварки плит покрытия, замоноличивания швов между плитами и приобретения бетоном швов в плитах покрытия и стыков в колоннах 70% проектной прочности.

Альбом I

Ведомость рабочих чертежей основного комплекта марки АС

Лист	Наименование	Примечание
1	Общие данные (начало)	
2	Общие данные (окончание)	
3	План на отм. 0.000 и 2.800	
4	Разрезы 1-1; 2-2; 3-3; 4-4. План кровли	
5	Фасады 1-13; 13-1; А-Г; Г-А. Стены из панелей	
	повышенной заводской готовности	
6	Фасады 1-13; 13-1; А-Г; Г-А. Стены из панелей	
	с горизонтальной разрезкой	
7	План полов и схема расположения ограждений	
8	Узлы I÷III	
9	Узлы IV÷VI	
10	Схема расположения фундаментов и фундаментных	
	балок	
11	Схема расположения элементов каналов навозо-	
	удаления и кормушек. Узел 1 и сечения	
12	Фрагмент 2 к схеме расположения каналов	
	навозоудаления. Узел 2 и сечения	
13	Фрагмент 1. Схема расположения сборных	
	элементов полов стойл. Монолитные фундаменты	
	ФОм1, ФОм2 и приямок ПЯм1	
14	Схемы расположения элементов каркаса, плит покры-	
	тия и перекрытия тамбуров и вентплощадок	
15	Узлы VII-XII. Спецификация металлических изделий к	
	схемам расположения элементов каркаса, плит по-	
	крытия и перекрытия тамбуров и вентплощадок	
16	Схемы расположения стеновых панелей повышен-	
	ной заводской готовности	
17	Спецификация к схеме расположения стеновых	
	панелей повышенной заводской готовности	
18	Схемы расположения стеновых панелей с	
	горизонтальной разрезкой	
19	Спецификация к схеме расположения стеновых	
	панелей с горизонтальной разрезкой	
20	Узлы I-VIII к схемам расположения стеновых панелей	
21	Узлы IX-XIII к схемам расположения стеновых	
	панелей	
22	Узлы XIV-XIX к схемам расположения стеновых	
	панелей	

Типовой проект разработан в соответствии с действующими нормами и правилами и предусматривает мероприятия, обеспечивающие взрывную, взрывопожарную и пожарную безопасность при эксплуатации здания.

Главный инженер проекта /А.А. Кузнецов/

Ведомость ссылочных и прилагаемых документов

Обозначение	Наименование	Примечание
	Ссылочные документы	
ГОСТ 17324-71	Двери деревянные для животноводчес-	
	ких и птицеводческих зданий	
ГОСТ 12506-81	Окна деревянные для производствен-	
	ных зданий	
ГОСТ 18853-73	Ворота деревянные распашные для	
	животноводческих и птицеводчес-	
	ких зданий	
ГОСТ 24022-80	Фундаменты железобетонные сборные	
	под колонны сельскохозяйственных зданий	
ГОСТ 13579-78	Блоки бетонные для стен подвалов	
2.860-4 вып. 1	Типовые узлы покрытий одноэтажных	
	сельскохозяйственных зданий	
2.460-1 вып. 1	Типовые архитектурно-строительные	
	детали одноэтажных промышленных	
	неотапливаемых зданий с покрытием	
	из асбестоцементных волнистых листов	
2.830-3 вып. 1,2	Самонесущие стены из двухслойных	
	легкобетонных панелей для одноэтаж-	
	ных сельскохозяйственных зданий	
3.017-1 вып. 3,4,8	Ограждение площадок и участков	
	предприятий зданий и сооружений	
1.832.1-10 вып. 0÷2	Двухслойные стеновые легкобетонные	
	панели повышенной заводской готов-	
	ности для сельскохозяйственных	
	зданий	
1.415-1 вып. 1	Железобетонные фундаментные балки	
	для стен производственных зданий	
1.865.1-4/80 вып. 1,3,5	Железобетонные предварительно напря-	
	женные плиты покрытия длиной 6 м	
	для сельскохозяйственных зданий	
1.832.1-9 вып. 0÷2	Стеновые двухслойные панели из	
	легких бетонов для сельскохозяй-	
	ственных зданий	
1.823-1 вып. 1,2	Железобетонные колонны для	
	производственных зданий сельского	
	хозяйства	
1.862-1 вып. 1	Железобетонные балки для покры-	
	тий сельских производственных зданий	
	с асбестоцементной кровлей	
1.063.1-1	Железобетонные стропильные фермы	
	для покрытий зданий с уклоном	
	асбестоцементной кровли 1:4	
1.450.3-3 вып. 0,2	Стальные лестницы, площадки,	
	стремянки и ограждения	

Обозначение	Наименование	Примечание
1.400-15 вып. 1	Унифицированные закладные изделия	
	железобетонных конструкций для	
	крепления технологических коммуни-	
	каций и устройств	
1.865.1-8	Железобетонные доборные плиты	
	длиной 6 м для покрытий сельско-	
	хозяйственных зданий	
3.006.1-2/82 вып. 1-2	Сборные железобетонные каналы	
	и тоннели из лотковых элементов	
3.818.9-2 вып. 1,4,6	Технологические изделия для животно-	
	водческих производственных зданий	
Шифр 202-81	Комплексные железобетонные плиты	
	вентилируемых покрытий с асбесто-	
	цементной кровлей для сельско-	
	хозяйственных зданий	
1.400-6/76	Унифицированные закладные детали	
	сборных железобетонных конструкций	
	зданий промышленных предприятий	
1.800-4 вып. 1	Стальные изделия для крепления	
	конструкций одноэтажных	
	сельскохозяйственных зданий	
Шифр 2286-К	Железобетонные фундаментные балки	
	для торцовых стен сельскохозяй	
	ственных зданий	
2.820-1	Типовые узлы каркасов одноэтаж-	
	ных сельскохозяйственных зданий	
1.494.30 вып. II	Установка и крепление вентиляторов	
	к строительным конструкциям	
	Прилагаемые документы	
Альбом III	Изделия индустриального изготов-	
	ления	
	Ведомости потребности	
	в материалах	

Инв. №			
ГИП	Кузнецов		
Нач. отд.	Ким		
Гл. арх.	Гаврилов		
Гл. констр.	Теляковский		
Н. контр.	Юдин		
Гл. спец.	Юдин		
Ст. арх.	Маргулис		

Привязан

801-2-65.85-АС

Коровник на 200 коров привязного содержания (полносборное здание со стоечно-балочным каркасом)

Стадия	Лист	Листов
Р	1	22

Общие данные (начало)

ГИПРОНИСЕЛЬХОЗ

Формат А2

Альбом I

Ведомость объемов сборных бетонных и железобетонных конструкций по рабочим чертежам основного комплекта марки АС

№ п/п	Наименование группы элементов конструкций	Код	Кол $м^3$	Примечание
1	Фундаменты под колонны	581200	35.52	
2	Фундаментные балки	582400	19.54	для $t_н=-30°C$
3	Фундаментные балки	582400	17.19	для $t_н=-20°C$
4	Колонны	582100	17.27	
5	Балки покрытия	582200	13.92	
6	Фермы	582200	5.2	
7	Плиты покрытия	584100	94.36	
8	Стаканы	584100	3 52	
9	Плиты покрытия тамбуров	584100	18.64	для $t_н=-30°C$
10	То же	584100	13.92	для $t_н=-20°C$
11	Плиты перекрытия вентплощадок	584100	3.92	для $t_н=-30°C$
12	То же	584100	4.08	для $t_н=-20°C$
13	Стеновые панели повышенной			
	заводской готовности	583100	231.98	для $t_н=-30°C$
14	То же	583100	168 61	для $t_н=-20°C$
15	Стеновые панели с горизонтальной			
	разрезкой	583100	224 68	для $t_н=-30°C$
16	То же	583100	164.10	для $t_н=-20°C$
17	Плиты каналов	584100	0.96	
18	Блоки бетонные	581200	5.83	
19	Плиты пола тамбура	584100	9.08	
20	Фундаменты под оборудование	584100	5.98	
21	Лотки и кормушки	585800	52.20	
	Всего (вариант с панелями повышенной заводской готовности при $t_н=-30°C$)		517.92	
	Всего (то же при $t=-20°C$)		447.64	
	Всего (вариант с панелями с горизонтальной разрезкой при $t=-30°C$)		510.62	
	Всего (то же при $t=-20°C$)		443 13	

Ведомость спецификаций

Лист	Наименование	Примечание
3	Спецификация элементов заполнения проемов	
7	Спецификация элементов ограждений и стремянок	
9	Спецификация элементов кровли	
10	Спецификация элементов к схеме расположения	
	фундаментов и фундаментных балок	
11	Схема расположения плит перекрытия каналов	
	в осях 1-2 для здания 1	
13	Спецификация элементов к схеме расположения	
	каналов навозоудаления и кормушек	
14	Спецификация элементов к схеме расположения	
	элементов каркаса, плит покрытия, перекрытия	
	тамбуров и вентплощадок	
15	Спецификация металлических изделий к схеме расположения элементов каркаса, плит покрытия, перекрытия	
	тамбуров и вентплощадок	
17	Спецификация к схеме расположения стеновых панелей	
	повышенной заводской готовности	
19	Спецификация к схеме расположения стеновых панелей	
	с горизонтальной разрезкой	

1. Исходные данные

1.1. Класс ответственности здания – II.
Степень огнестойкости – II

1.2 Проект разработан для следующих климатических и местных условий:
расчетная зимняя температура наружного воздуха $t_н=-20°C$; $-30°C$ (основная температура);
зона влажности нормальная по СНиП II-3-79,
скоростной напор ветра – для I географического района 0.25 кПа ($27.0 кгс/м^2$);
вес снегового покрова – для III географического района 0.98 кПа ($100 кгс/м^2$);
сейсмичность района строительства не выше 6 баллов.

1.3 Рельеф территории – спокойный, характеристики принятых грунтов основания фундаментов приведены на листе 10

1.4 Категории производств по взрывной, взрывопожарной и пожарной опасности приведены на плане здания (лист 5).

1.5 За условную отметку 0.000 принята отметка чистого пола проезда кормораздаточного транспорта, соответствующая абсолютной отметке ____.

1.6 Горизонтальную гидроизоляцию стен на отм. -0.030 выполнять в соответствии с сериями 2.830-3 вып 1 и 1.832.1-10 вып. 0.

1.7 По периметру здания выполнить асфальтовую отмостку шириной 700 мм, толщиной 20 мм по щебеночной подготовке толщиной 80 мм с уклоном от здания i=0.1.

2. Указания по отделке

2.1 Наружная и внутренняя поверхности стен здания, выполненного из бетона, железобетона должны быть предварительно обеспылены и очищены от минеральной грязи.

2.2 Окраска наружных и внутренних поверхностей стен здания, железобетонных конструкций должна выполняться известковой побелкой с последующей гидрофобизацией (до насыщения) 3-5% растворами ГКЖ(п); ГКЖ-10; ГКЖ-11; ГКЖ-94

2.3 Гидрофобизацию поверхности следует производить в соответствии с „Руководством по защите бетона и других строительных материалов методом гидрофобизации" М., НИИЖБ, 1978 г.

2.4 Полотна ворот и дверей, оконные переплеты, щитовые ограждения окрасить нефтеполимерными красками СПП (ТУ 21-01-6296-69) светлых тонов за 2 раза по грунтованной поверхности

3. Мероприятия по антикоррозионной защите конструкций

3.1 Степень воздействия газовой среды на ж.б. конструкции из бетона повышенной плотности (п) и необетонируемые стальные элементы при относительной влажности ≥ 75% – среднеагрессивная:
– на бетонные конструкции – среднеагрессивная
– на конструкции из глиняного кирпича – неагрессивная.

3.2 Степень воздействия навозных стоков на железобетонные и бетонные конструкции из бетона повышенной плотности (п) и стальные закладные элементы – среднеагрессивная.

3.3 Колонны, скатные балки покрытия, доборные плиты покрытия, для которых не оговорены требования к бетону в условиях среднеагрессивного воздействия газовой среды, следует выполнять из бетона на портландцементе марки по водонепроницаемости В6 с водопоглощением по массе свыше 4.2% до 4.7%, водоцементном отношении в/ц не более 0.55

3.4 Необетонируемые стальные закладные изделия, соединительные и крепежные детали после очистки от грязи, ржавчины, окалины и масел (группа очистки – вторая по ГОСТ 9.402-80) защитить комбинированным покрытием – лакокрасочным по металлизированному слою (цинковому или алюминиевому). Толщина металлизации 120-150 мкм. Состав лакокрасочного покрытия – грунт ВЛ-02, ФЛ-03Ж, АК-069, АК-070 в 1 слой
Покровные слои – ХВ-124, ХВ-125, ХВ-1100 в 2 слоя.
Общая толщина лакокрасочного покрытия – 60 мкм

3.5 Указания по антикоррозионной защите элементов навозных каналов даны на листе АС-11

3.6 Металлизационный слой на стальные конструкции наносится в заводских условиях методом горячего цинкования или алюминирования. На крупногабаритные детали и изделия металлизационный слой допускается наносить методом распыления с помощью передвижной установки

3.7 Метизы (болты, гайки, шайбы) должны быть подвергнуты цинкованию или кадмированию с последующим хроматированием в заводских условиях. После монтажа конструкций метизы и крепежные детали, имеющие резьбу, дополнительно окрасить лакокрасочным покрытием в соответствии с п.4

3.8 Поверхность вновь образованных сварных швов и нарушенных участков металлического покрытия защитить при помощи ручных металлизаторов.
Лакокрасочные покрытия восстанавливаются кистью или пневматическим распылением до требуемой толщины.

Ведомость отделки помещений

Площадь в $м^2$

Наименование или номер помещения	Потолки: Площадь	Потолки: Вид отделки	Стены или перегородки: Площадь	Стены или перегородки: Вид отделки	Низ стен или перегородок (панель): Площадь	Низ стен или перегородок (панель): Вид отделки	Высота мм	Примечание
1		Известковая побелка		Известковая побелка	215.2	Покраска нефтеполимерной краской	1200	Площадь отделки колонн включена в площадь отделки стен
2, 3, 4, 5, 6	2419.0	Известковая побелка	601.4	Известковая побелка				Нефтеполимерная краска СПП по ТУ 21-01 6296-69 светлых тонов

ГИП	Кузнецов		801-2-65.85-АС
Нач. отд.	Ким		
Гл. арх.	Гаврилов		Коровник на 200 коров привязного содержания (полносборное здание со стоечно-балочным каркасом)
Гл. констр.	Теляковский		Стадия: Р; Лист: 2; Листов:
Н. контр.	Юдин		Общие данные (окончание)
Гл. спец.	Юдин		ГИПРОНИСЕЛЬХОЗ
Ст. арх.	Маргулис		

Привязан

Инв. №

Формат А2

Альбом I

Фрагмент плана на отм. 0.000 по оси „Г" (здание 1а)

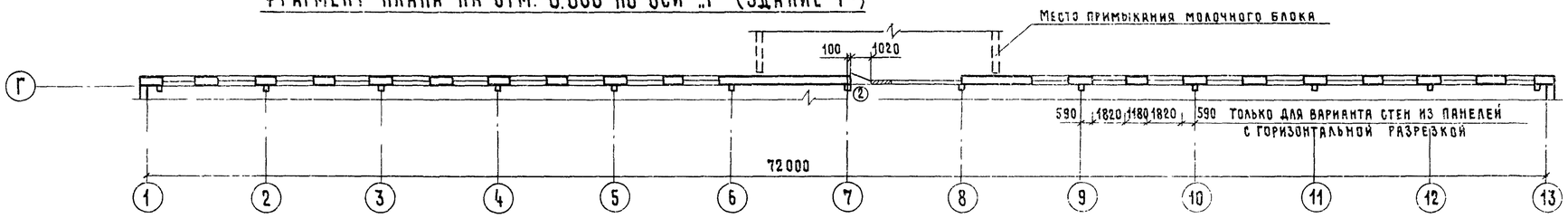

План на отм. 0.000

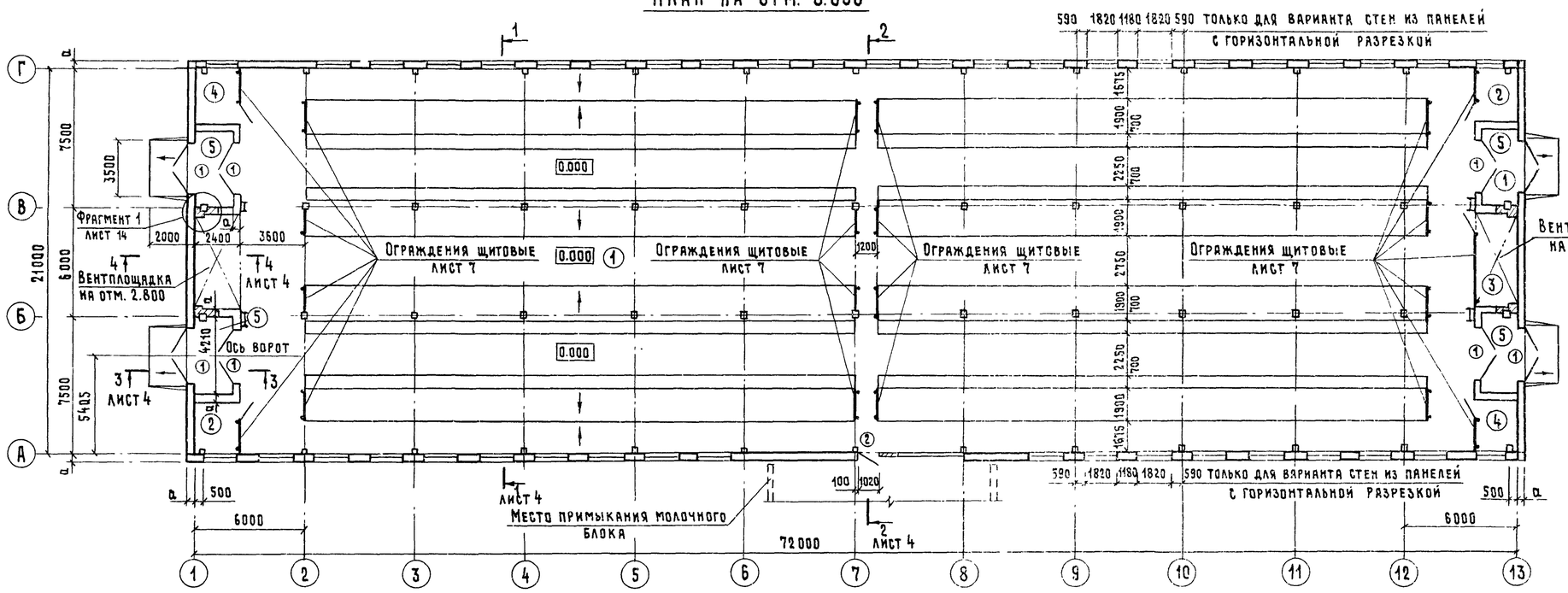

План на отм. 2.800

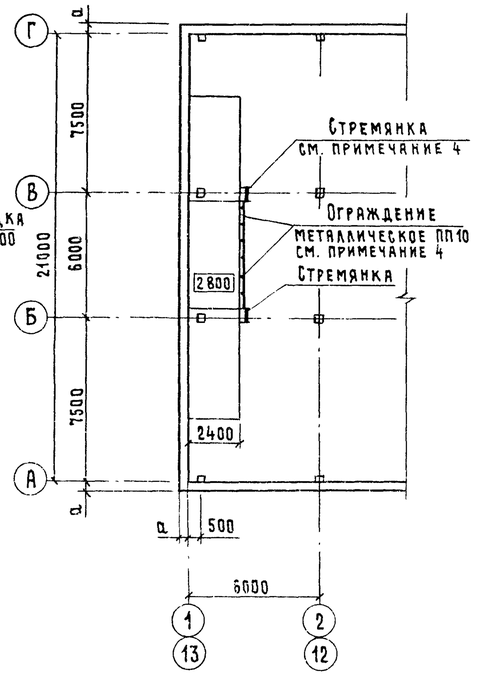

Фрагмент плана на отм. 0.000 по оси „А" (здание 1а)

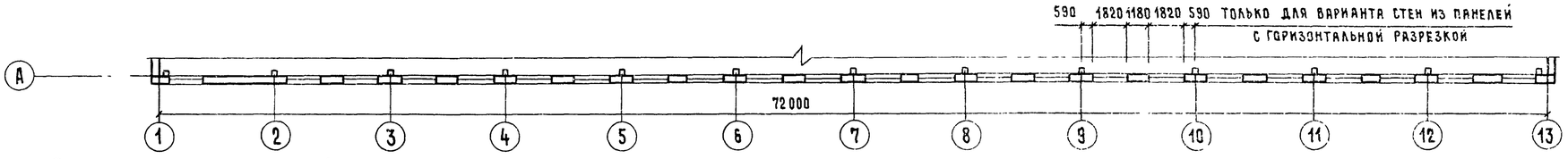

Таблица буквенных обозначений размеров

Обозначение	Размеры	
	для $t_н$=-20°С	для $t_н$=-30°С
а	300	400

1 Данный лист см. совместно с листами 1, 4.
2 Разбивка стеновых панелей условно не показана (см л 16и18)
3 Ограждения стойловых мест условно не показаны (см. листы „ТХ").
4 Спецификация на металлические ограждения площадки и стремянки дана на листе 7.
5 План на отм 0.000 (здание 1а) отличается от плана на отм. 0.000 (здание 1) только расположением проемов в стеновых панелях по осям „А" и „Г".
6 Для пропуска воздуховода элементы ограждения ПП10 вырезать по месту.
7 Количество оконных блоков ОК-1 приведено только для варианта стен из панелей с горизонтальной разрезкой.

Экспликация помещений

Номер по плану	Наименование	Площадь м²	Категория производства по взрывной, взрывопожарной и пожарной опасности
1	Помещение для содержания		
	животных	1423.7	Д
2	Подсобное помещение (2 шт.)	14.0	Д
3	Фуражная	12.5	Д
4	Инвентарная (2 шт.)	14.0	Д
5	Тамбур (4 шт.)	33.6	—

Спецификация элементов заполнения проемов

Марка поз.	Обозначение	Наименование	Кол.	Масса ед. кг	Примечание
1	ГОСТ 18853-73	Ворота ВРК 30-30	8		
2	ГОСТ 17324-71	Дверной блок Д69-А	1		
ОК-1	ГОСТ 12506-81	Оконный блок СВД 12-18	42		См примечание п. 7

Схема заполнения оконных проемов

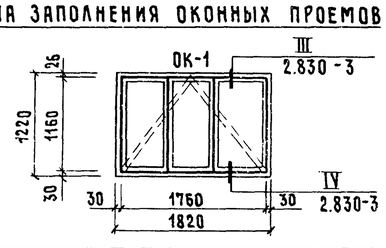

ГИП	Кузнецов		
Нач. отд.	Ким		
Гл. арх.	Гаврилов		
Н. контр.	Юдин		
Гл. спец.	Юдин		
Арх.	Верховский		

Привязан

Инв. №

801-2-65.85-АС

Коровник на 200 коров привязного содержания (полносборное здание со стоечно-балочным каркасом)

Стадия	Лист	Листов
Р	3	

План на отм. 0.000 и 2.800

ГИПРОНИСЕЛЬХОЗ

Формат А2

Альбом I

Разрез 1-1

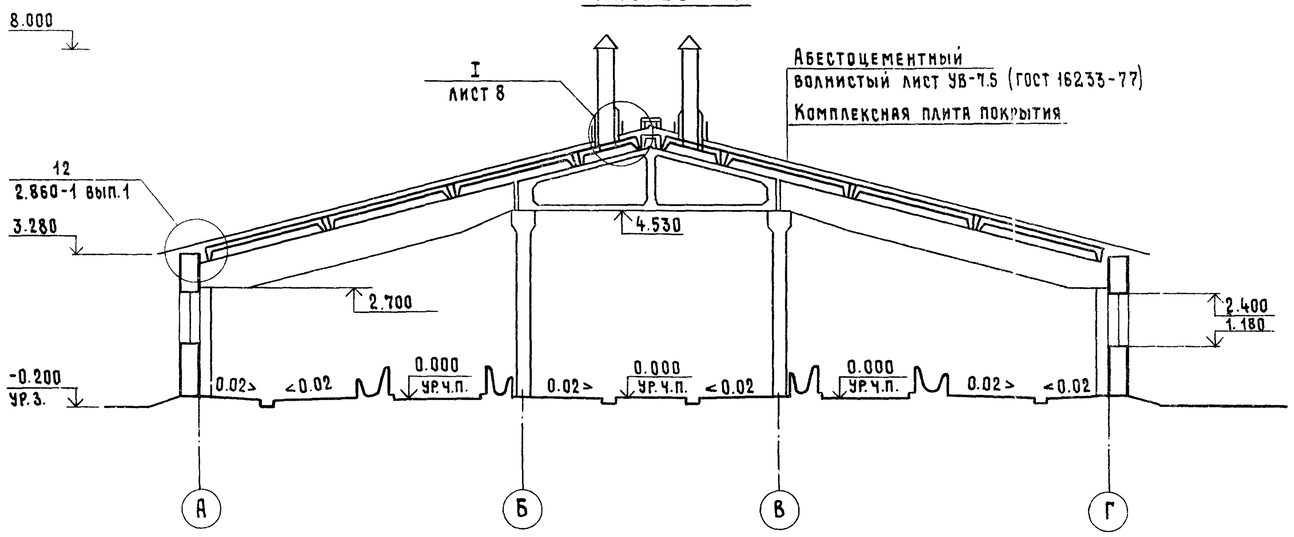

Разрез 3-3

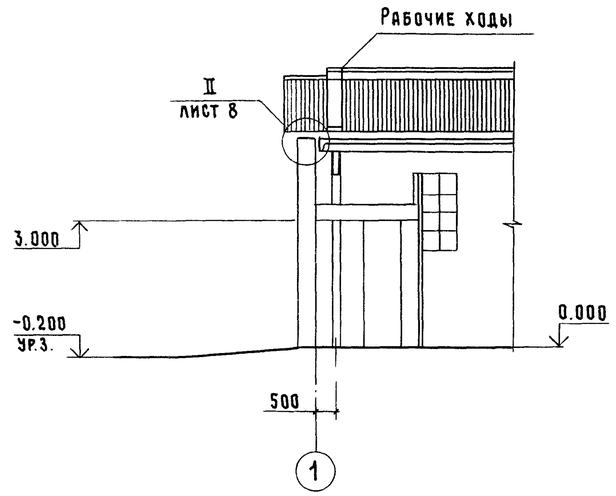

Разрез 2-2

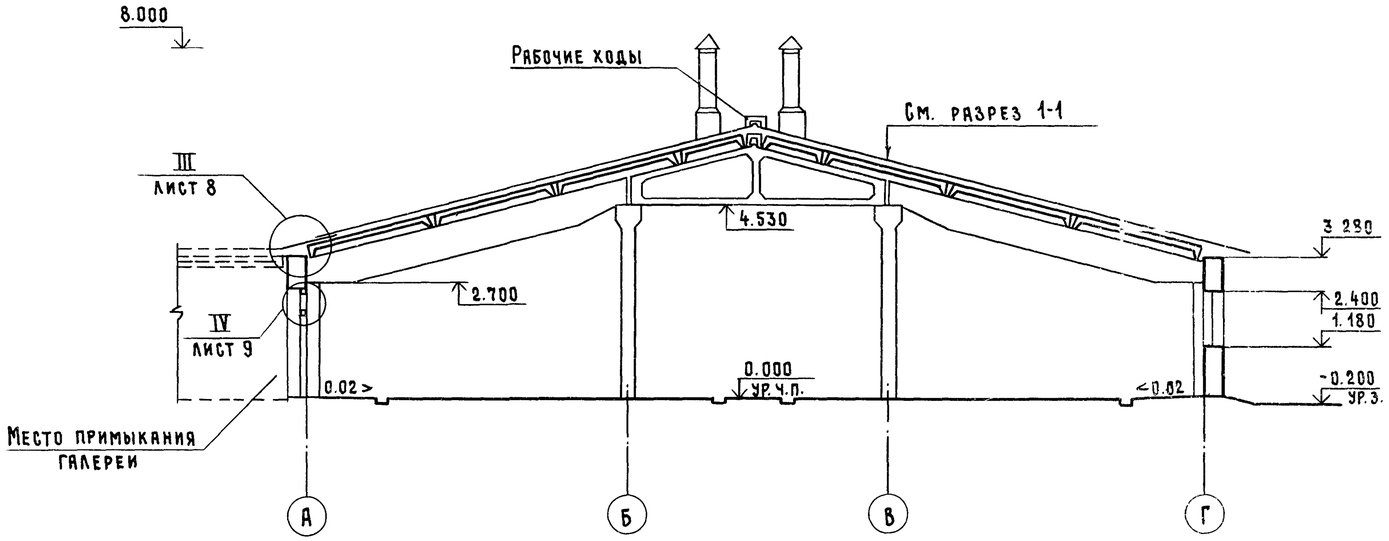

Разрез 4-4

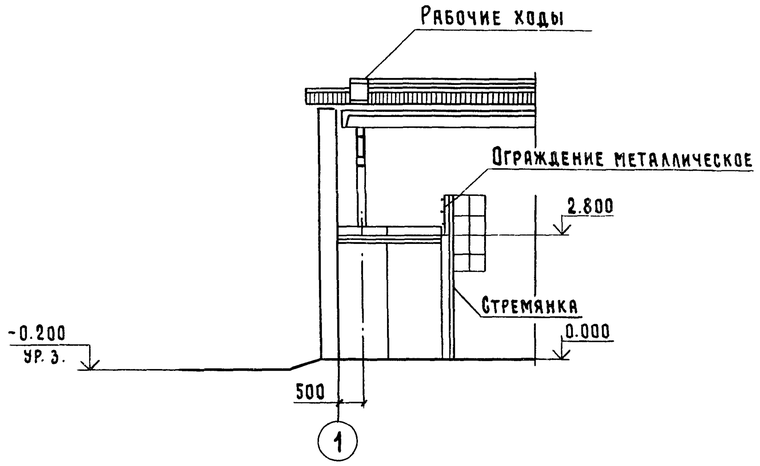

План кровли

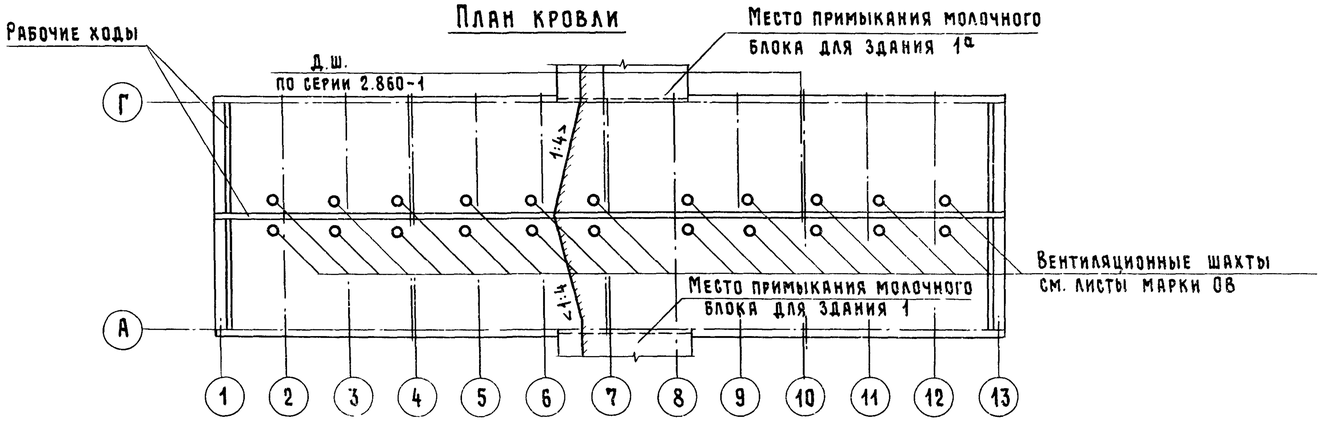

1 Данный лист см. совместно с листами 1,3.
2 Отметки низа и верха оконных проемов даны для варианта стен из панелей „с горизонтальной разрезкой".
3 Раскладку, раскрой асбестоцементных листов и их крепление к брускам обрешетки оцинкованными шурупами выполнять по серии 2.860-1 вып. 2.

ГИП	Кузнецов		
Нач. отд.	Ким		
Гл. арх.	Гаврилов		
Н. контр.	Юдин		
Гл. спец.	Юдин		
Арх	Верховский		

Привязак

Инв. №

801-2-65.85-АС

Коровник на 200 коров привязного содержания (полносборное здание со стоечно-балочным каркасом)

Стадия	Лист	Листов
Р	4	

Разрезы 1-1; 2-2; 3-3; 4-4. План кровли

ГИПРОНИСЕЛЬХОЗ

Гл. констр. отд. Теляковский
ОВ Куликов

Инв. № подл. | Подпись и дата | Взам. инв. №

Альбом I

Фасад 1-13 (для здания 1а)

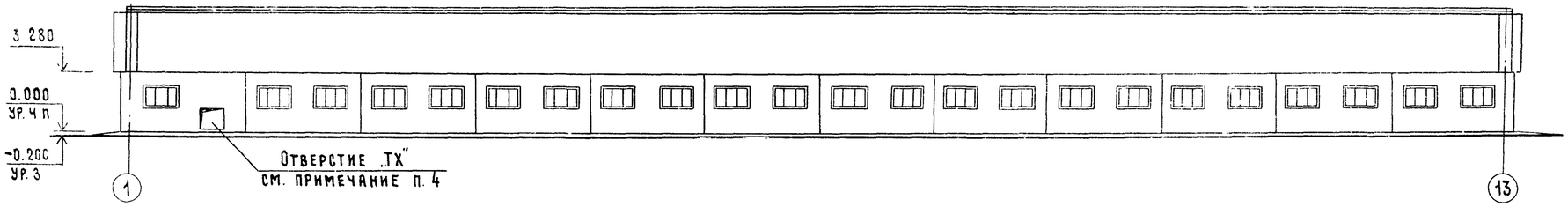

Фасад А-Г

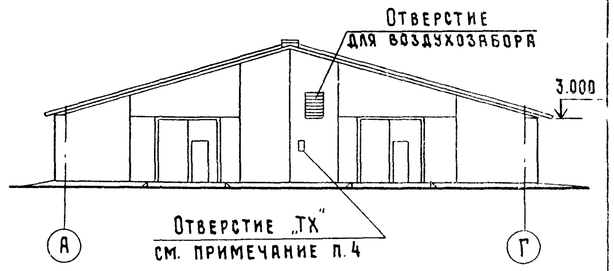

Фасад 13-1 (для здания 1)

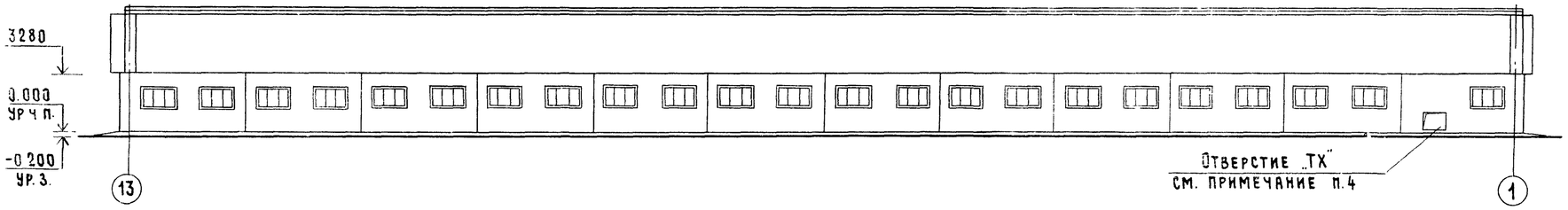

Фасад Г-А

Фасад 1-13 (для здания 1)

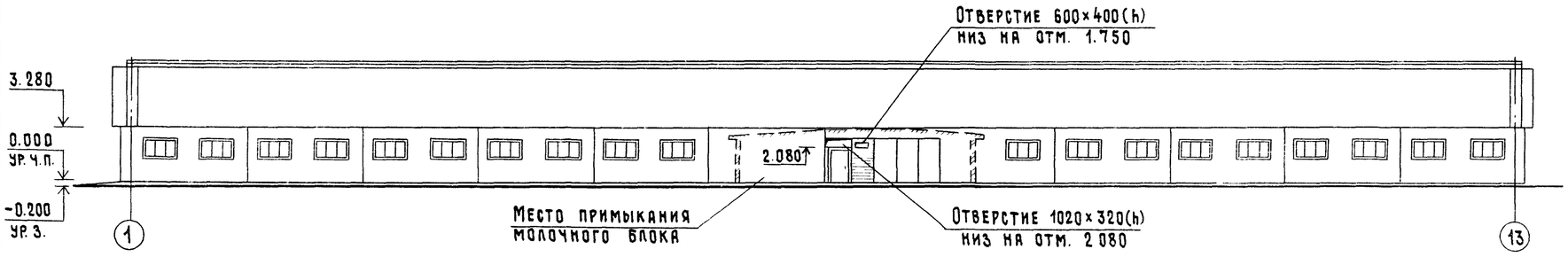

Фасад 13-1 (для здания 1а)

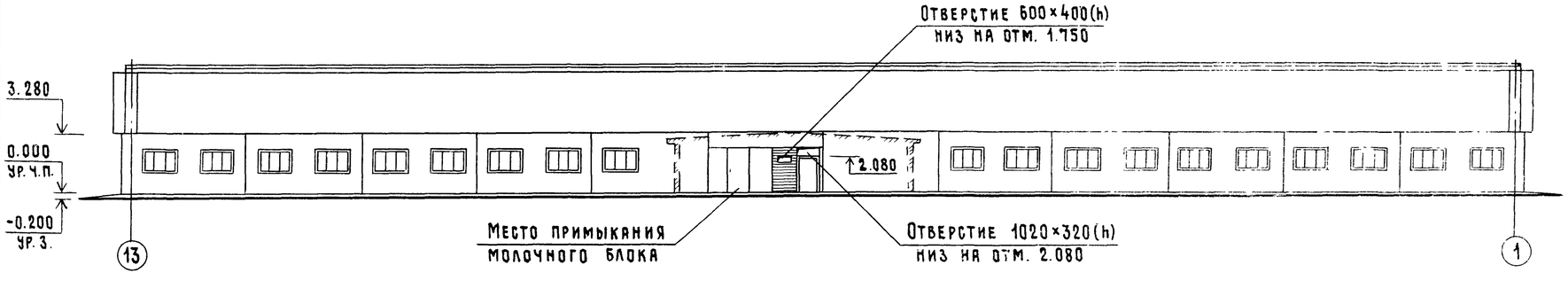

1 Данный лист см. совместно с листом 1.
2 Вентшахты условно не показаны.
3 Заполнение отверстия для воздухозабора см. листы марки „ОВ".
4 После монтажа оборудования технологические отверстия заложить по месту кирпичом марки М75 на растворе марки М50, оштукатурить и окрасить под цвет панелей. При устройстве проема над транспортером проложить арматуру ф10 AI ℓ=1000 по 1 стержню на каждые 120 мм толщины стены

ГИП	Кузнецов		
Нач. отд.	Ким		
Гл. арх.	Гаврилов		
Н. контр	Юдин		
Гл. спец.	Юдин		
Арх	Верховский		

Привязан

Инв. №

801-2-65.85-АС

Коровник на 200 коров привязного содержания (полносборное здание со стоечно-балочным каркасом)

Стадия	Лист	Листов
Р	5	

Фасады 1-13; 13-1; А-Г; Г-А
Стены из панелей повышенной заводской готовности

ГИПРОНИСЕЛЬХОЗ

Формат А2

Альбом I

Фасад 1-13 (для здания 1а)

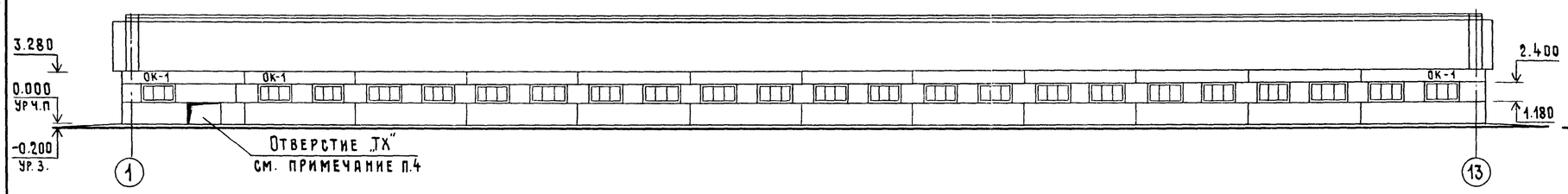

Фасад А-Г

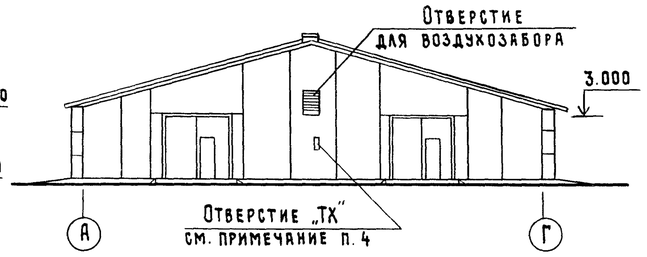

Фасад 13-1 (для здания 1)

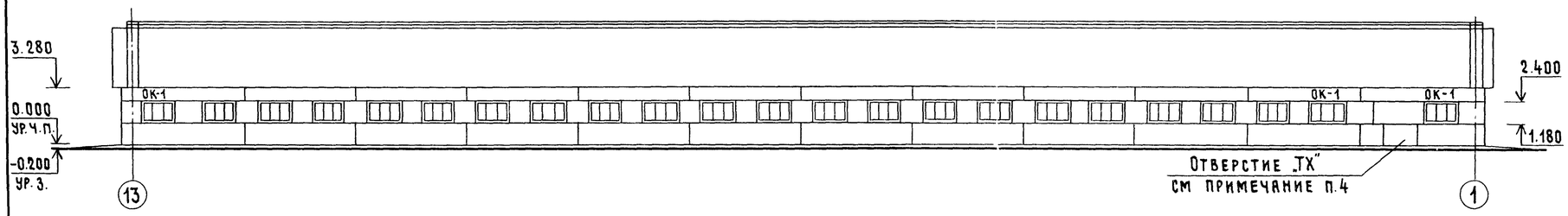

Фасад Г-А

Фасад 1-13 (для здания 1)

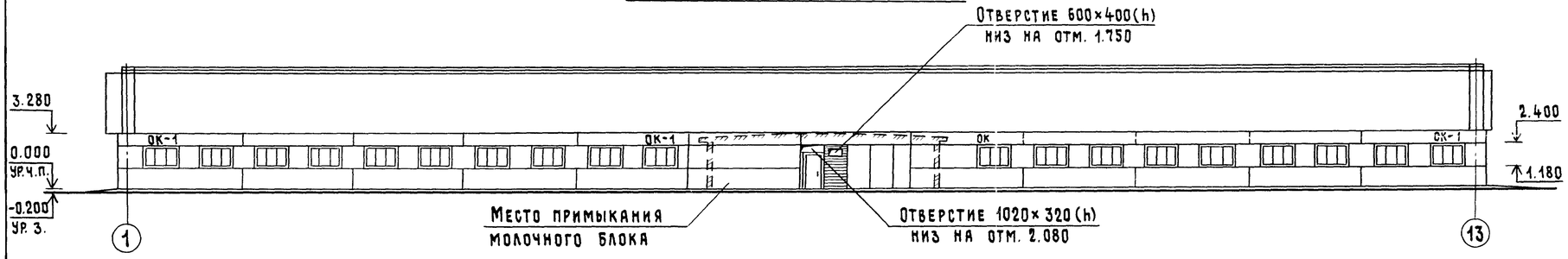

Фасад 13-1 (для здания 1а)

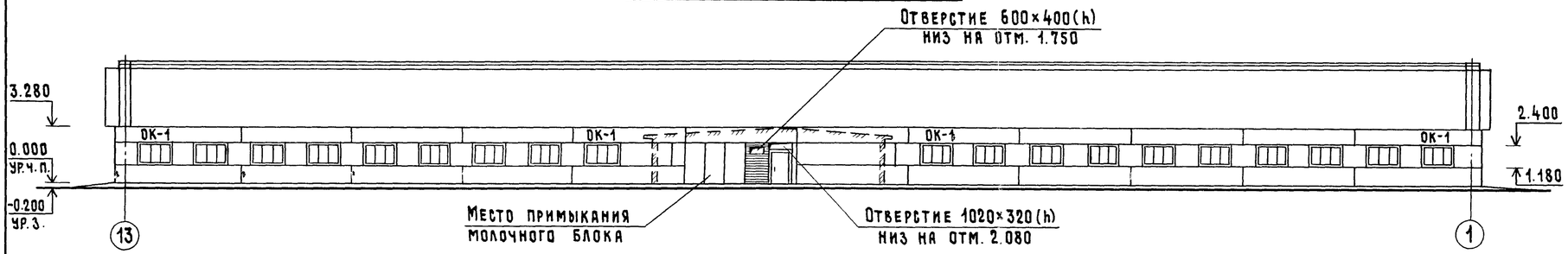

1 Данный лист см. совместно с листом 1.
2 Вентшахты условно не показаны.
3 Заполнение отверстия для воздухозабора см. листы марки „ОВ".
4 После монтажа оборудования технологические отверстия заложить по месту кирпичом марки М75 на растворе марки М50, оштукатурить и окрасить под цвет панелей. При устройстве проема над транспортером проложить арматуру Ф10 AI ℓ=1000 по 1 стержню на каждые 120 мм толщины стены.

				801-2-65.85-АС			
		ГИП	Кузнецов				
		Нач. отд.	Ким				
Привязан		Гл. арх.	Гаврилов	Коровник на 200 коров привязного содержания (полносборное здание со стоечно-балочным каркасом)	Стадия	Лист	Листов
		Н. контр.	Юдин		Р	6	
		Гл. спец.	Юдин	Фасады 1-13; 13-1; А-Г; Г-А. Стены из панелей с горизонтальной разрезкой	ГИПРОНИСЕЛЬХОЗ		
Инв. №		Арх.	Верховский				

Формат А2

Альбом I

Фрагмент плана полов по оси „Г" (здание 1А)

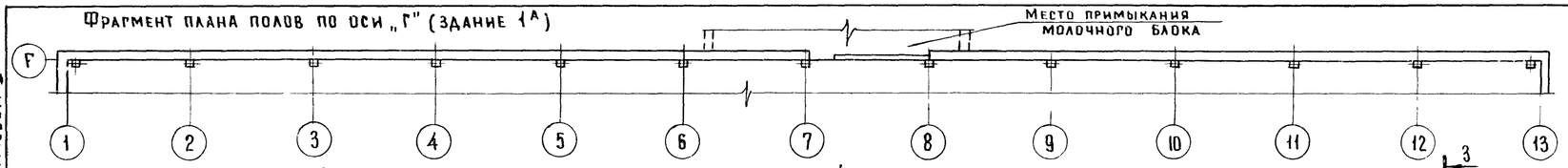

План полов и схема расположения ограждений

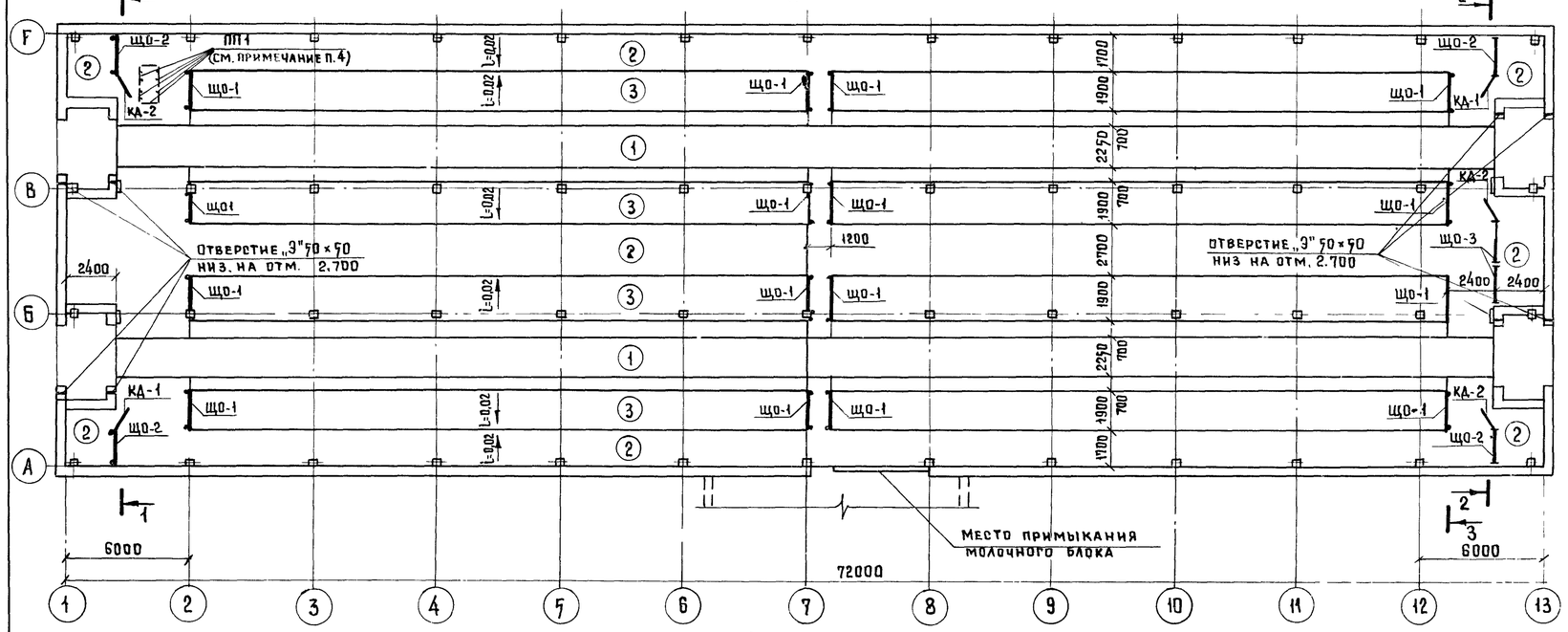

Фрагмент плана полов по оси „А" (здание 1А)

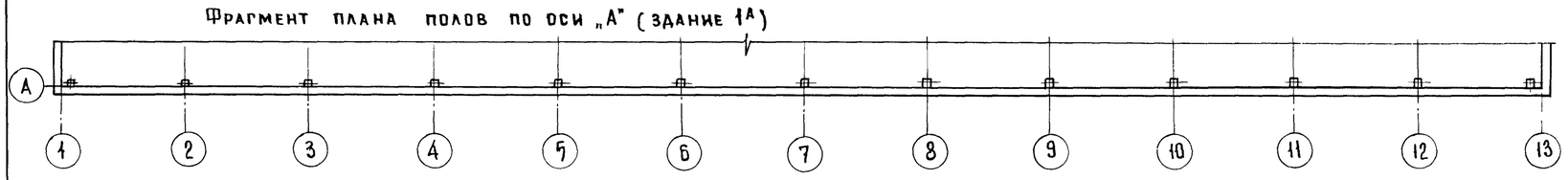

Экспликация полов

Наименование или номер помещения по проекту	Тип пола по проекту	Схема пола или номер узла по серии	Элементы пола и их толщина	Площадь пола м²
1	1		Бетон марки М300 – 25мм Бетон марки М 200 – 100 мм Уплотненный щебнем грунт основания	297,5
1, 2, 3	2		Бетон марки М 300 – 80 мм Уплотненный щебнем грунт основания	527,9
1	3		Доски – 37 мм Битумная мастика – 3 мм Лаги антисептированные Бетон марки М200-В6 – 80мм Уплотненный щебнем грунт основания	456,0
			Керамзитобетонные плиты пола – 80мм. Уплотненный щебнем грунт основания.	456,0
Вент площадка на отм. 2.800	4		Цементно-песчанный раствор марки 50 – 20мм Ж.б. плита перекрытия	25,0

1-1

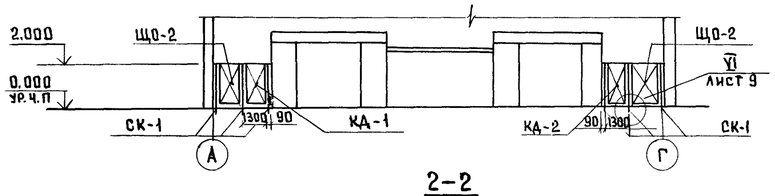

2-2

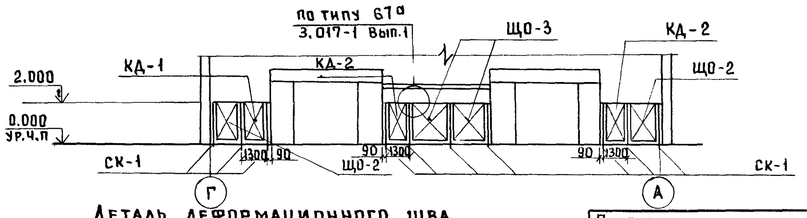

Деталь деформационного шва

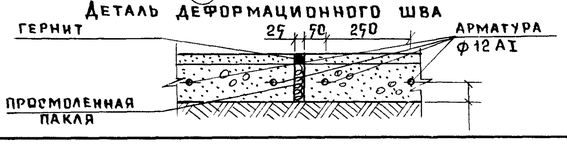

3-3

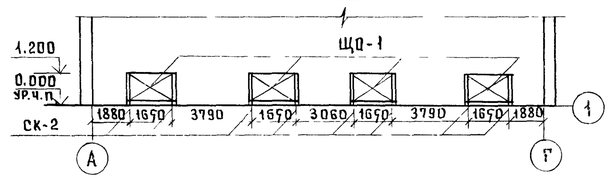

Спецификация элементов ограждений и стремянок.

Марка поз	Обозначение	Наименование	Кол	Масса ед. кг	Примечание
		Щитовые ограждения			
ЩО-1	3.017-1 Вып.3	Панель деревянная ПД 11	16		
ЩО-2	3.017-1 Вып.3	Панель деревянная ПД 21	4		
ЩО-3	3.017-1 Вып.3	Панель деревянная ПД 20	2		
СК-1	3.017-1 Вып.3	Столб СД 5А Б	16		
СК-2	3.017-1 Вып.3	Столб СД 3А	32		
КД-1	3.017-1 Вып.8	Калитка КД 5 ВП	2		
КД-2	3.017-1 Вып.8	Калитка КД 7 ВЛ	3		
		Металлические ограждения и стремянки			
ПП 7	1.459-2 Вып.2	Ограждение ПП10	1	45	
С1	1.459-2 Вып.1	Стремянка С6	4	83	
ПП 1	1.459-2 Вып.2	Ограждение ПП 1	5	12	
СК-2	1.459-2 Вып.2	Ограждение стремянки СК-2	4	20	
		Соединительные изделия			
МС-11	3.017-1 Вып.4	МС 11	10	2,5	
		Стандартные изделия			
		Гвозди 4×120 ГОСТ 4028-81			3,0 кг.

1. Данный лист см. совместно с листом 1
2. В местах устройства монолитных полов предусматривать температурно-усадочные швы через 20 м. по длине здания (см. деталь).
3. Узлы крепления деревянных ограждений и навески калиток приняты по типу узлов 71, 84 серии 3.017-1 Вып.4.
4. Металлические ограждение ПП1 крепить к закладным деталям приямка (см. лист 12)
5. Тип пола 3 приводится в 2х конструктивных вариантах. Схему расположения керамзитобетонных плит пола см. лист 13.
6. Кормушки, каналы навозоудаления, фундаменты под оборудование, приямки условно не показаны (см. листы 11...13)

Привязан:			
Инв. №			

ГИП	Кузнецов		
Нач. отд.	Ким		
Гл. арх.	Гаврилов		
Н. контр.	Юдин		
Гл. спец.	Юдин		
Арх.	Верховский		

801-2-65.85 АС

Коровник на 200 коров привязного содержания (полносборное здание со стоечно-балочным каркасом).

План полов и схема расположения ограждений

Стадия	Лист	Листов
Р	7	

ГИПРОНИСЕЛЬХОЗ

Формат А2

Альбом I

I

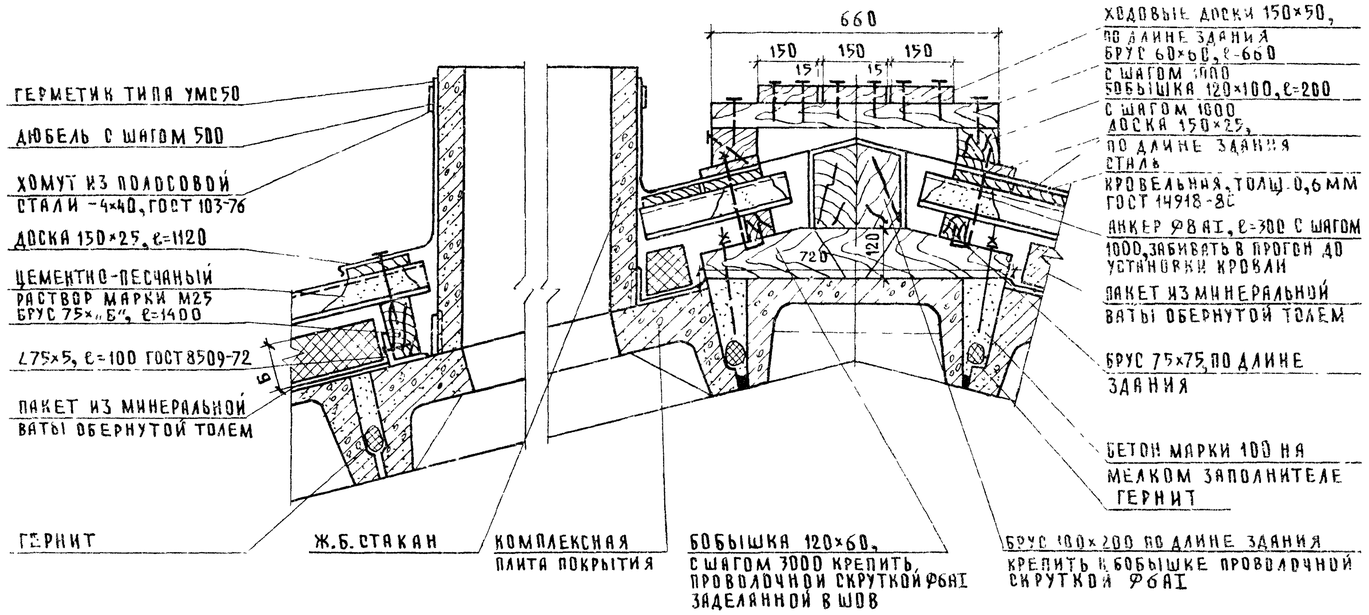

III

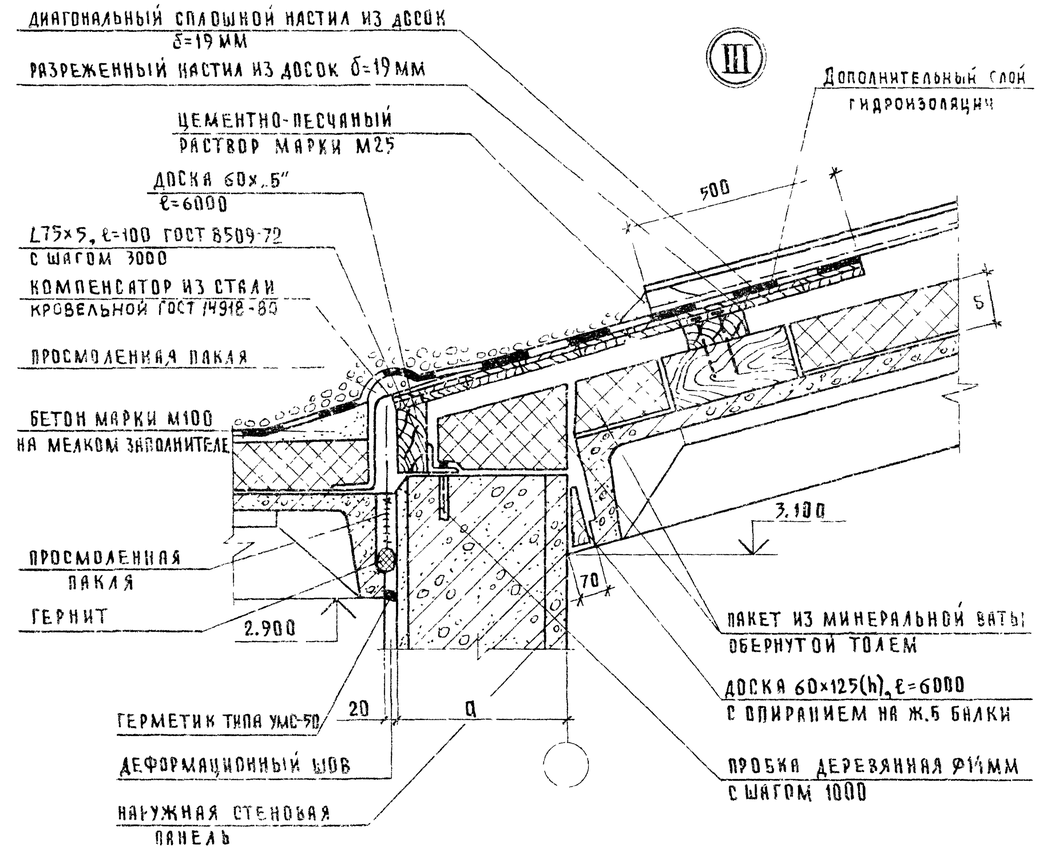

II

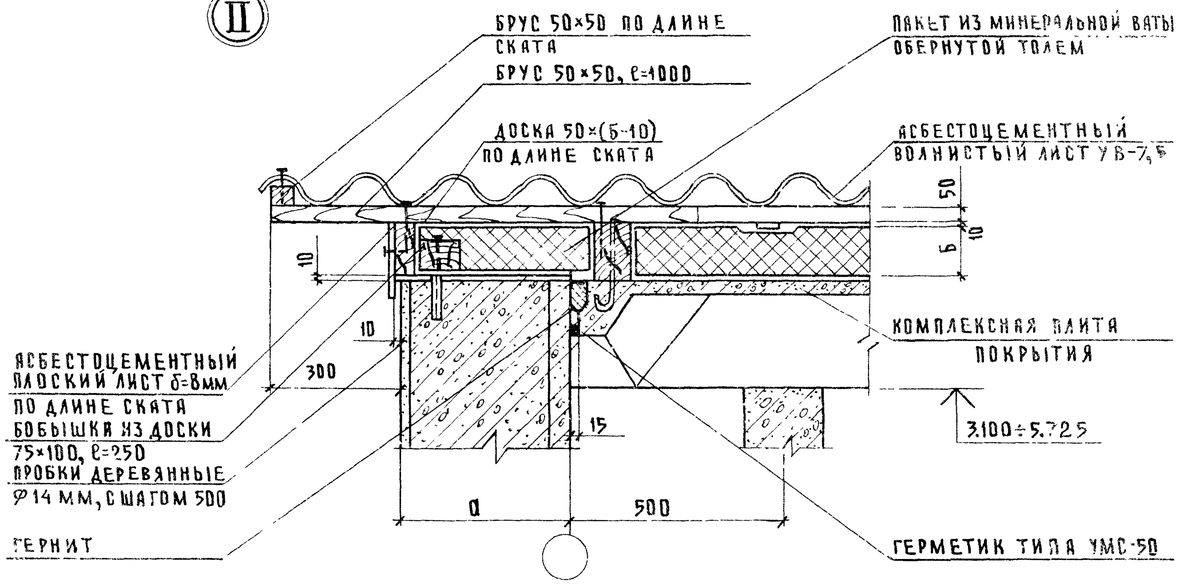

1. Данный лист см. совместно с листами 1,4,9.
2. Пробки деревянные устанавливаются в панелях в предварительно высверленные отверстия.
3. Величину „Б" принимать для района с tн=-20°С-120 мм и для района с tн=-30°С-160 мм.
4. Места примыкания комплексных плит покрытия к наружным панелям по осям „А" и „Г" выполнять по серии 2.02-81.

				801-2-65.85-АС	
ГИП	Кузнецов				
Нач.отд.	Ким				
Гл.арх.от.	Гаврилов			Коровник на 200 коров привязного содержания (полносборное здание со стоечно-балочным каркасом)	Стадия: Р; Лист: 8; Листов:
Н.контр.	Юдин				
Гл.спец.	Юдин				
Арх.	Верусовский			Узлы I÷III	ГИПРОНИСЕЛЬХОЗ

Прик.зам

Инв.№

Формат А2

Альбом I

IV

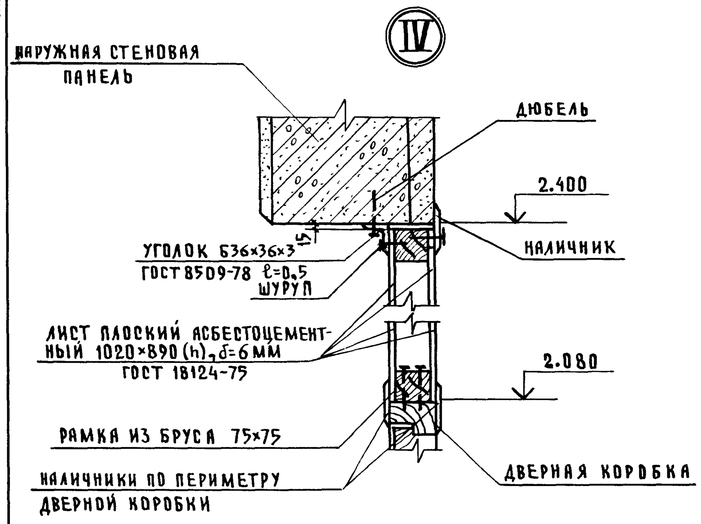

VI

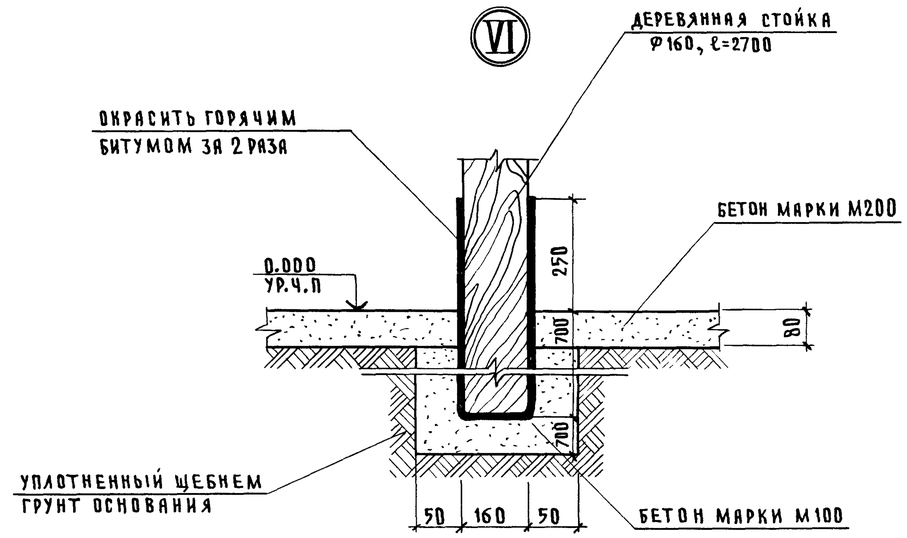

V

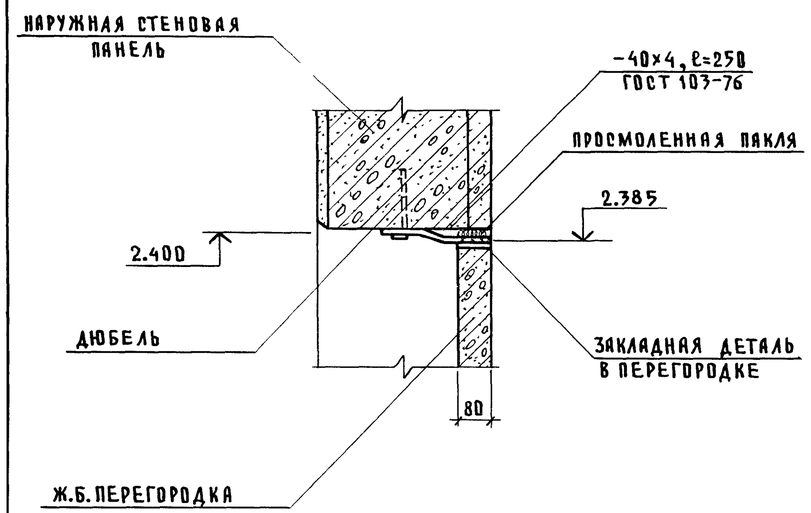

Спецификация элементов кровли (начало)

Марка, поз.	Обозначение	Наименование	Кол.	Масса, ед., кг	Примечание
		Соединительные изделия			
		Анкер Ø8 АI, ℓ=300	288		
		Гайка Ø8 ГОСТ 5915-70			2кг
		Шайба Ø8 ГОСТ 18123-72			1кг
МШ-1	2.860-1 вып.1	Крепежный элемент МШ-1			63кг
		Материалы			
		Пиломатериалы ГОСТ 24454-80			
		Сосна или ель ψ≤25%			
		Доска 150×25, ℓ=6000			1,1м³
		То же 150×50, ℓ=6000			2,8м³
		" 150×60, ℓ=6000			1,1м³
		" 175×19, ℓ=6000			0,5м³
		" 125×60, ℓ=6000			0,6м³
		" 135×50, ℓ=6000			0,3м³ для tн=-20°С
		" 175×50, ℓ=6000			0,4м³ для tн=-30°С
		Брус 100×200, ℓ=6000			2,9м³
		Брус 75×150, ℓ=1400			0,3м³
		То же 75×75, ℓ=6000			0,9м³
		" 60×60, ℓ=660			0,6м³
		" 50×50, ℓ=6000			0,2м³

Спецификация элементов кровли (продолжение)

Марка, поз.	Обозначение	Наименование	Кол.	Масса ед., кг	Примечание
		Бобышка 120×100×60			0,2м³
		То же 720×120×60			1,3м³
		" 100×75×250			0,4м³
		Полоса Б-4×40 ГОСТ 103-76 / Ст3кп2 ГОСТ 535-79			82 п.м
		Сталь оцинкованная			
		кровельная δ=6 мм			
		ГОСТ 7118-78			95,9м²
		Плоский асбестоцементный			
		лист δ=8мм ГОСТ 18124-75			11,5м²
		Толь гидроизоляционный			
		ГОСТ 10999-76			1400м²
		Мягкие минераловатные			
		плиты γ=125кг/м³ ГОСТ 10140-80			58,0м
		Стандартные изделия			
		Уголок Б-75×75×5 ГОСТ 8509-72 / Ст3кп2 ГОСТ 535-79 ℓ=1000			9,4 п.м
		Лист асбестоцементный			
		волнистый ГОСТ 16233-77			
		УВ-7,5-1750	952	35,0	
		ЛУ-1, ℓ=1750	42	11,4	
		Гвоздь К-3,5×40 ГОСТ 4030-81			24кг
		Гвоздь 4×100 ГОСТ 4028-81			12кг
		Шуруп Ø8, ℓ=120 ГОСТ 1144-80			18кг

1. Данный лист см. совместно с листами 1,4,7,8.
2. Для компенсации деформаций предусмотреть в кровле поперек здания устройство деформационных швов через 18 м в соответствии с серией 2.860-1 по типу узла 22 без разрезки брусков обрешетки

ГИП	Кузнецов		
Нач.отд.	Ким		
Гл.арх.	Гаврилов		
Н.контр.	Юдин		
Гл.спец.	Юдин		
Арх.	Верховский		

Привязан

Инв.№

801-2-65.85-АС

Коровник на 200 коров привязного содержания (полносборное здание со стоечно-балочным каркасом)

Стадия	Лист	Листов
Р	9	

Узлы IV÷VI

ГИПРОНИСЕЛЬХОЗ

Формат А2

Альбом I

Схема расположения фундаментов и фундаментных балок

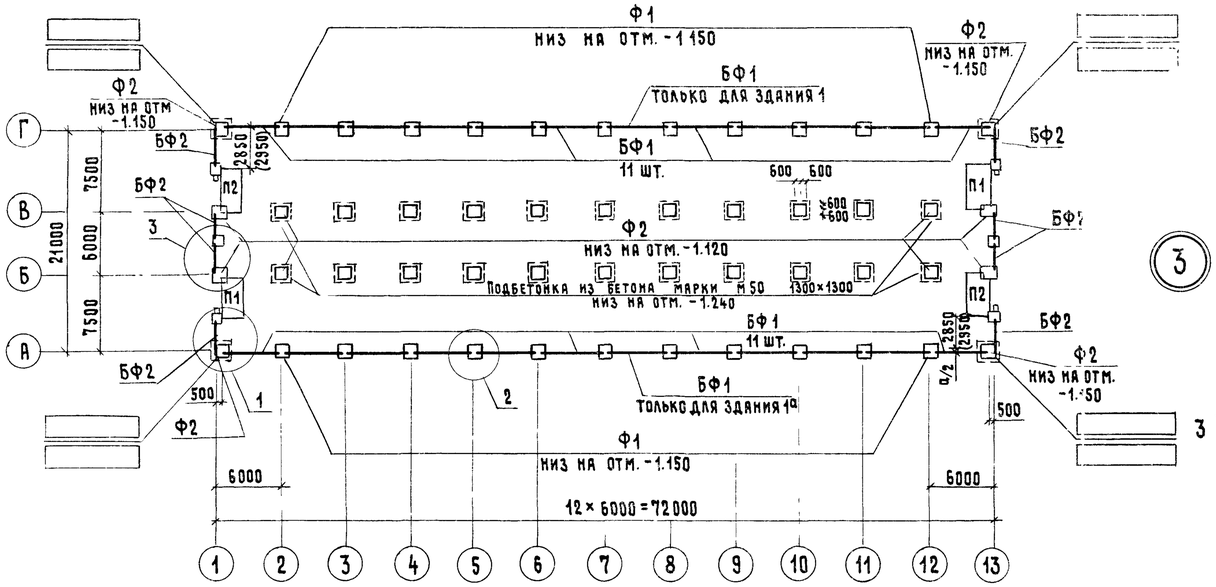

Таблица нормативных нагрузок на верхний уступ фундамента

Оси	Эскиз	Нагрузки				
		M, кНм (тс·м)	Nп, кН (тс) для t=-30°	Nп, кН (тс) для t=-20°	N, кН (тс)	H, кН (тс)
А,Г	Nп, M, N, H, 0.314	8.50 (0.83)	95.00 (9.31)	79.20 (7.76)	71.00 (6.96)	3.80 (0.37)
Б,В	M, N, H	15.00 (1.47)			143.2 (14.03)	2.94 (0.29)

Спецификация элементов к схеме расположения фундаментов и фундаментных балок

Марка	Обозначение	Наименование	Кол.	Марка кг	Примечание
		Фундаменты			
Ф1	ГОСТ 24022-80	2Ф15.15-2	22	2000	
Ф2	ГОСТ 24022-80	1Ф12.12-2	30	1500	
Ф3	ГОСТ 13579-78	ФБС 9.6.6-Т	24	700	для $t_н$=-30°С
	ГОСТ 13579-78	ФБС 9.5.6-Т	24	590	для $t_н$=-20°С
		Фундаментные балки			
БФ1	1.415-1 вып.1	ФБ6-11	23	1800	для $t_н$=-30°С
	1.415-1 вып.1	ФБ6-1	23	1600	для $t_н$=-20°С
БФ2	Шифр 2286к	ФБ3-2	8	930	для $t_н$=-30°С
	Шифр 2286к	ФБ3-1	8	770	для $t_н$=-20°С
		Плиты пола			
П1	КЖИ 3.1-02.00-02	1ППТ 52.25.18-Т-Н	2	4580	для $t_н$=-30°С
	КЖИ 3.1-02.0.0-02	1ППТ 50.25.18-Т-Н	2	4400	для $t_н$=-20°С
П2	КЖИ 3.1-02.0.0-01	1ППТ 52.25.18-Т	2	4580	для $t_н$=-30°С
	КЖИ 3.1-02.0.0-01	1ППТ 50.25.18-Т	2	4400	для $t_н$=-20°С
		Изделия металлические			
1	1.400-6/76 вып.1	Изделие закладное М8-13	8	0.7	
		Материалы			
		Набетонка из бетона марки М100 с маркой по морозостойкости Мрз 50		2.80 м³	
		Подбетонка из бетона марки М50		2.0 м³	

1. За условную отметку 0.000 принята отметка чистого пола проездов кормораздаточного транспорта, соответствующая абсолютной отметке ☐.
2. Фундаменты запроектированы для строительства на площадках со спокойным рельефом при отсутствии грунтовых вод. Грунты приняты непучинистые, непросадочные со следующими расчетными характеристиками: C=2 кПа (0.02 кгс/см²); φ=0.49 рад (28°), E=14.7 мПа (150 кгс/см²); γ=1.8 тс/м³ коэффициент безопасности по грунту Kг=1.
3. Монтаж и омоноличивание сборных фундаментов и фундаментных балок выполнять в соответствии с указаниями серии 1.415-1 вып.1 СНиП III-16-20 и чертежам настоящего проекта.
4. Обратную засыпку пазух фундаментов и подсыпку грунта под полы выполнить непучинистым грунтом с оптимальной влажности с послойным трамбованием слоями 200-300 мм до получения объемной массы скелета γск ≥ 1.65 т/м³.
5. Размер „а" принять по таблице на листе 3.
6. Размеры в скобках даны для варианта с $t_н$=-20°С.

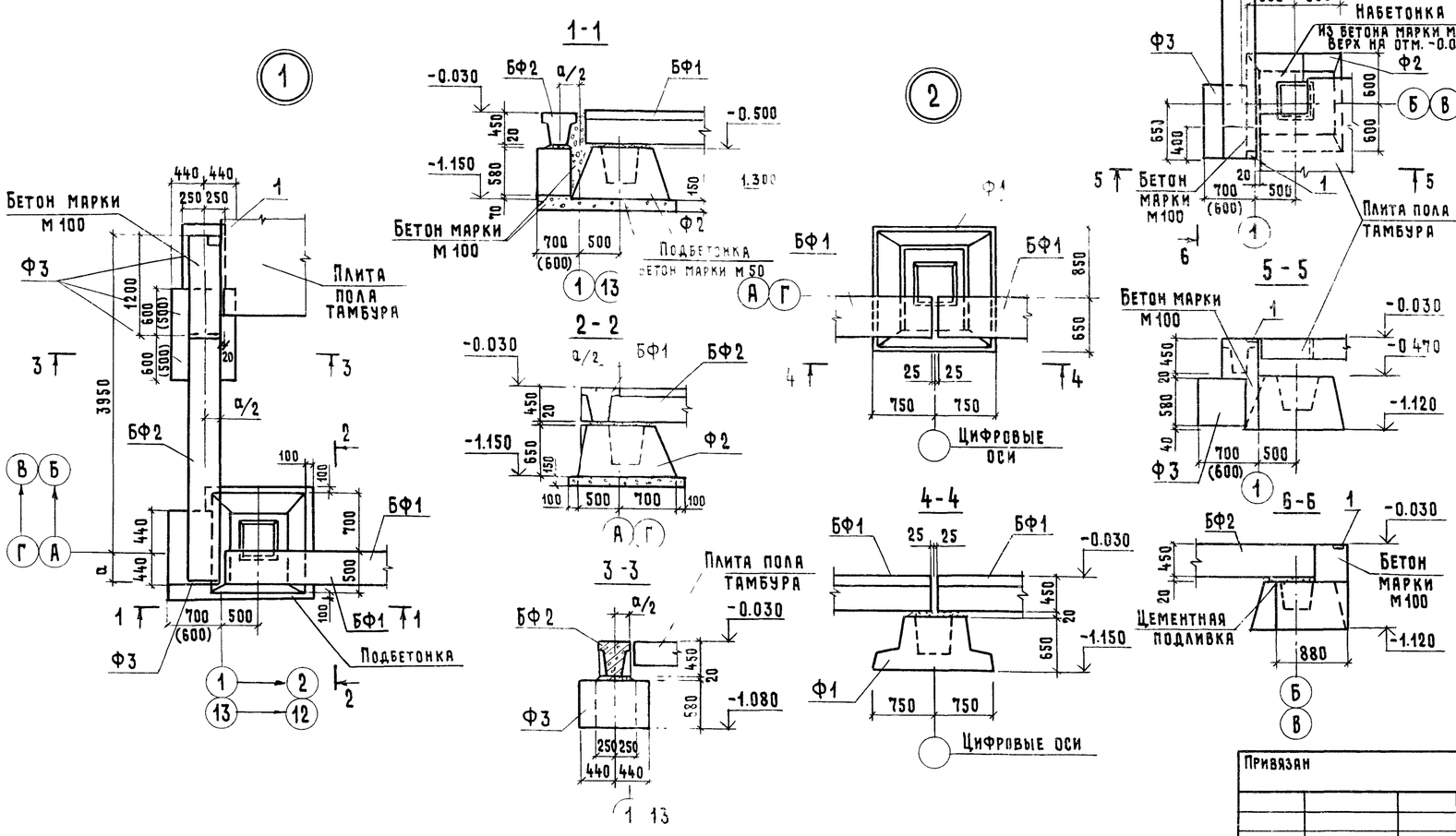

ГИП	Кузнецов		
Нач. отд.	Ким		
Гл. констр.	Теляковский		
Н. контр.	Юдин		
Гл. спец.	Юдин		
Рук. гр.	Котляр		
Инж.	Элькина		

Привязан

Инв №

801-2-65.85-АС

Коровник на 200 коров привязного содержания (полносборное здание со стоечно-балочным каркасом)

Стадия	Лист	Листов
Р	10	

Схема расположения фундаментов и фундаментных балок

Гипронисельхоз

Формат А2

Альбом I

Схема расположения элементов каналов навозоудаления и кормушек

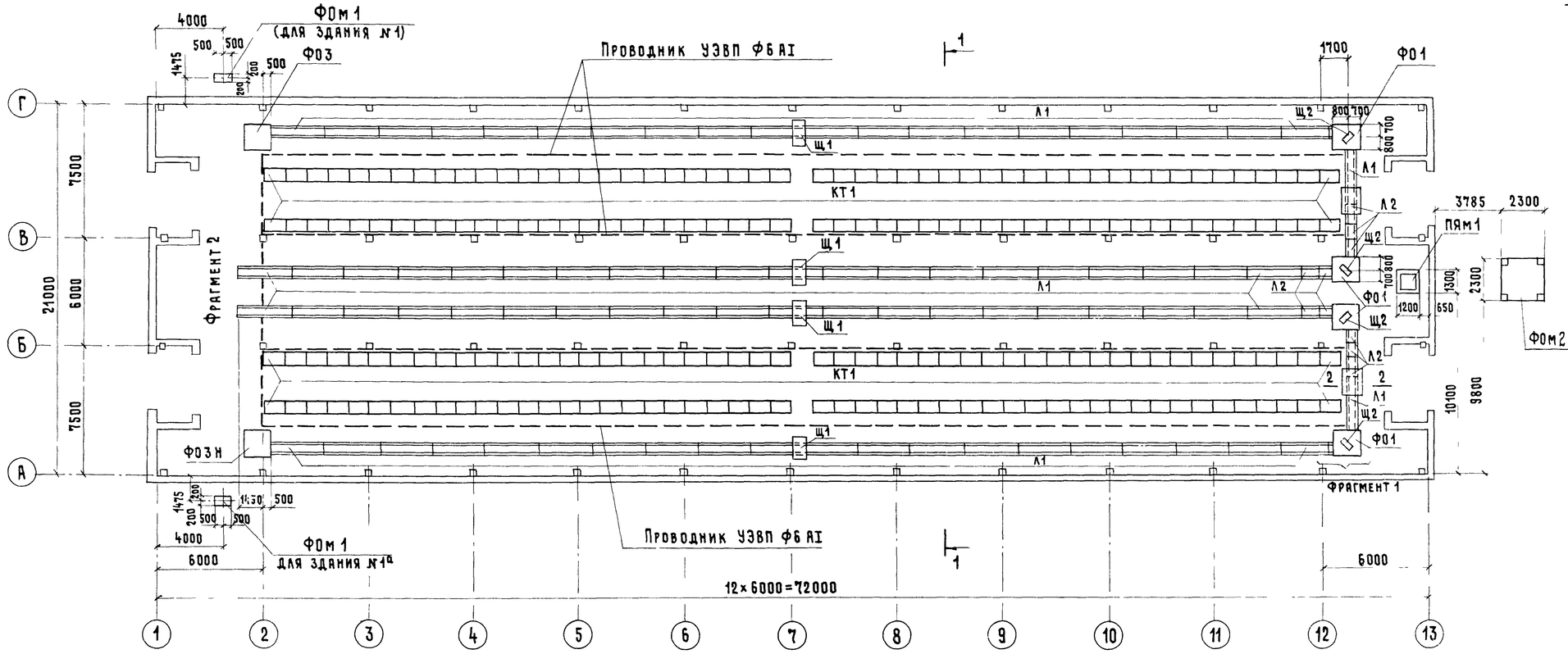

Схема расположения плит перекрытия каналов в осях 1-2 для здания 1

(для здания 1а расположение плит перекрытия каналов зеркально)

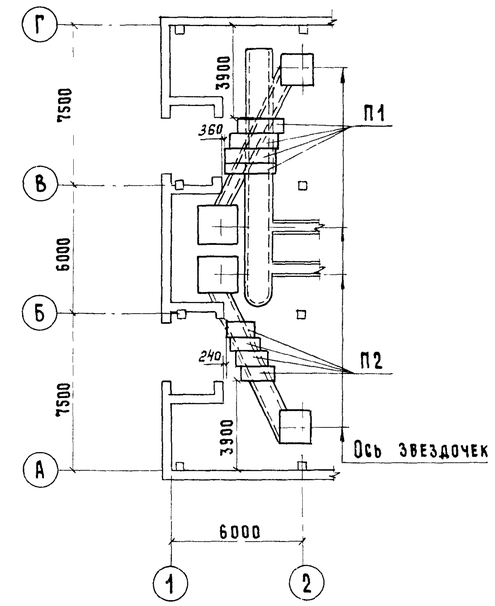

1-1

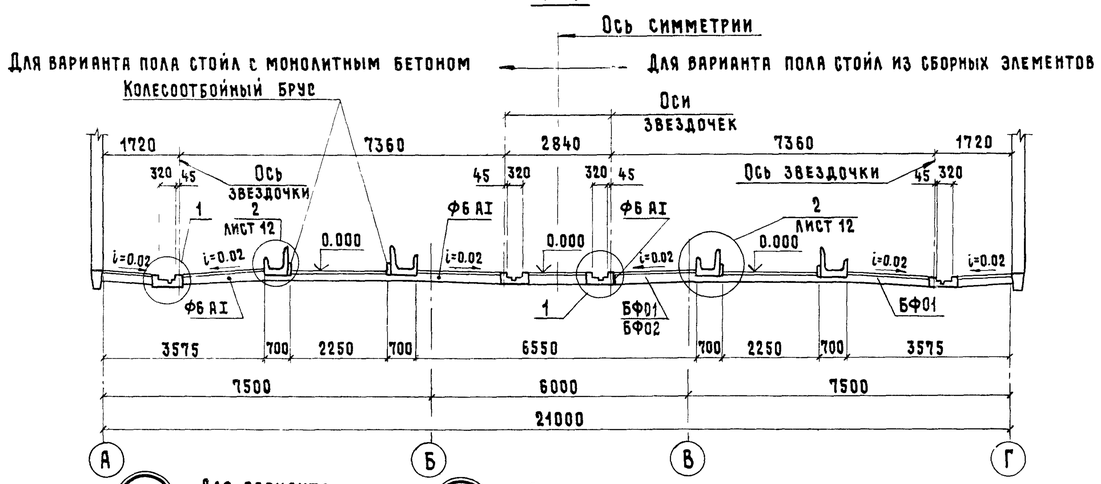

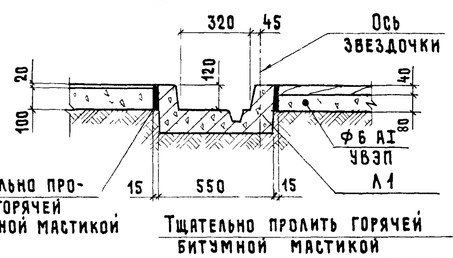

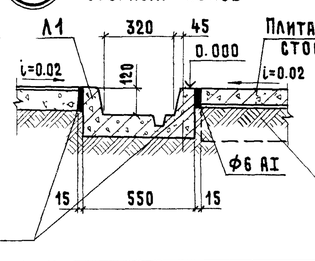

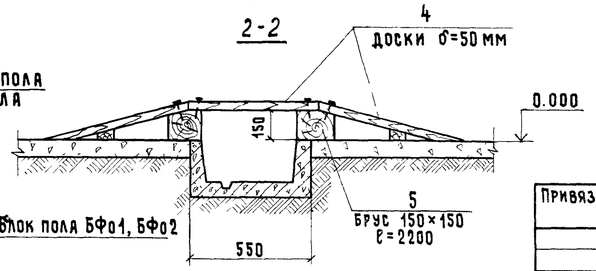

1 Монолитные участки каналов навозоудаления, а также сборные ж/б плиты над каналами, выполнять из бетона марки М300 и марки В6 по водонепроницаемости. Водоцементное отношение В/Ц не более 0.55. Дополнительные требования по виду и составу вяжущих наполнителей и воды принимать в соответствии с техническими требованиями серии 3.818-9-2 вып. 4.

2 В конструкциях навозоудаления небетонируемые стальные закладные изделия и соединительные детали защитить лакокрасочным покрытием по металлизированному слою. Металлизация цинком или алюминием толщиной 150-180 мкм. Лакокрасочное покрытие состава:
— грунт: ВЛ-02, ФЛ-03Ж, АК-069, АК-070 в 1 слой;
— покровные слои: ХВ-785, ХС-724, ХС-759, ХС-717 в 3 слоя.
Общая толщина лакокрасочного покрытия 110 мкм.

3 Стыки сборных железобетонных элементов каналов навозоудаления, а также примыкание сборных элементов к монолитным выполнять в соответствии с узлами серии 3.818.9-2 вып.6 Под стыки днища выполнить подбетонку из бетона марки М100, шириной 300 и толщиной 100 мм.

4 Устройство выравнивания потенциалов (УВЗП) выполняется из арматуры Ф6 АI По торцам здания проводники УВЗП соединяются между собой и присоединяются к каждой полосе в каналах навозоудаления, к металлическим ограждениям и трубопроводам ВК на сварке.

5 Данный лист читать совместно с листами 12, 13.

ГИП	Кузнецов		
Нач. отд.	Ким		
Гл. констр.	Теляковский		
Н. контр.	Юдин		
Гл. спец.	Юдин		
Рук. гр.	Котляр		
Инж.	Элькина		

Привязан

Инв. №

801-2-65.85-АС

Коровник на 200 коров привязного содержания (полносборное здание со стоечно-балочным каркасом)

Стадия	Лист	Листов
Р	11	

Схема расположения элементов каналов навозоудаления и кормушек. Узел 1 и сечения

ГИПРОНИСЕЛЬХОЗ

Формат А2

Альбом I

Фрагмент 2 для здания 1

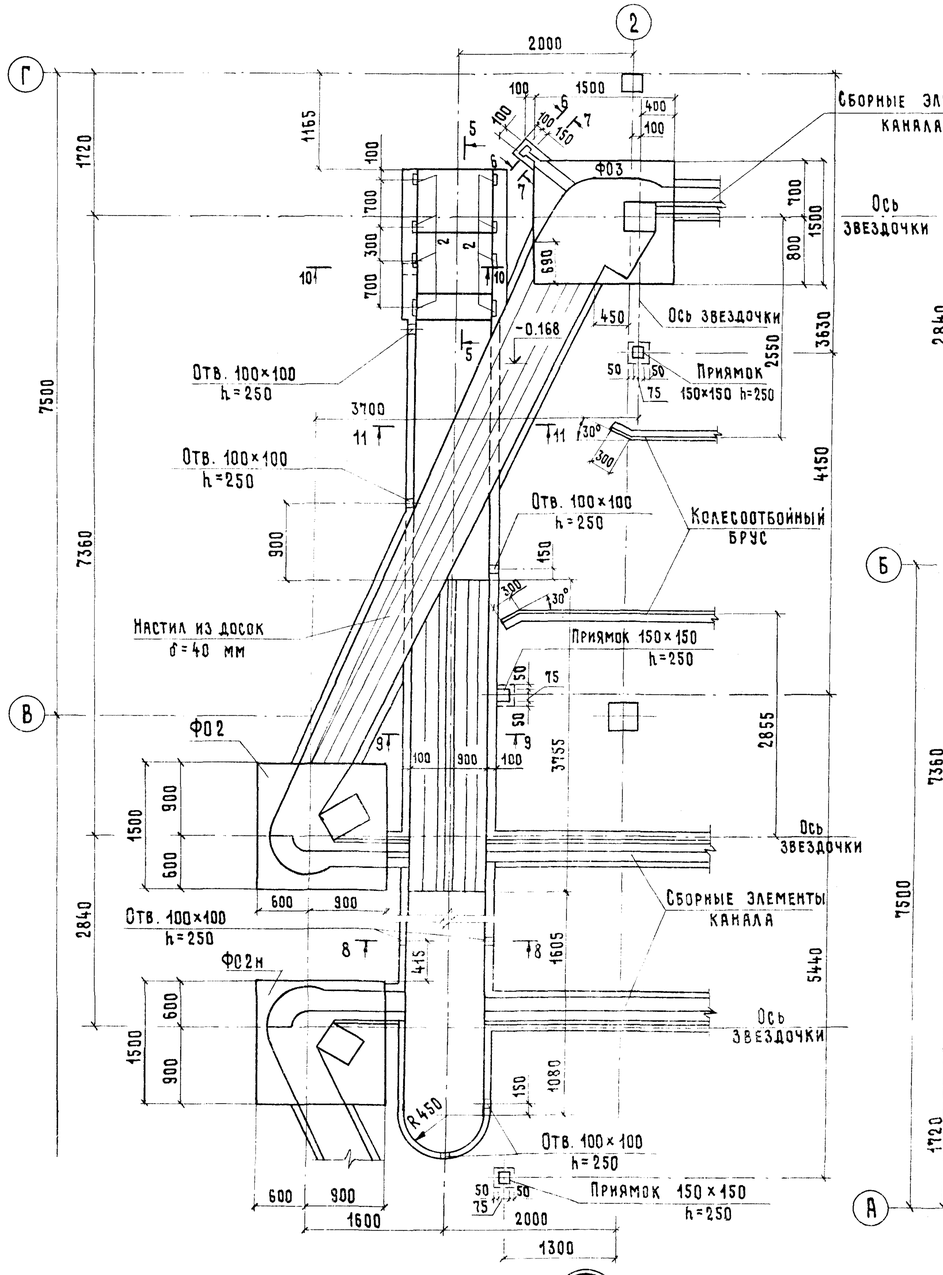

Фрагмент 2 для здания 1а

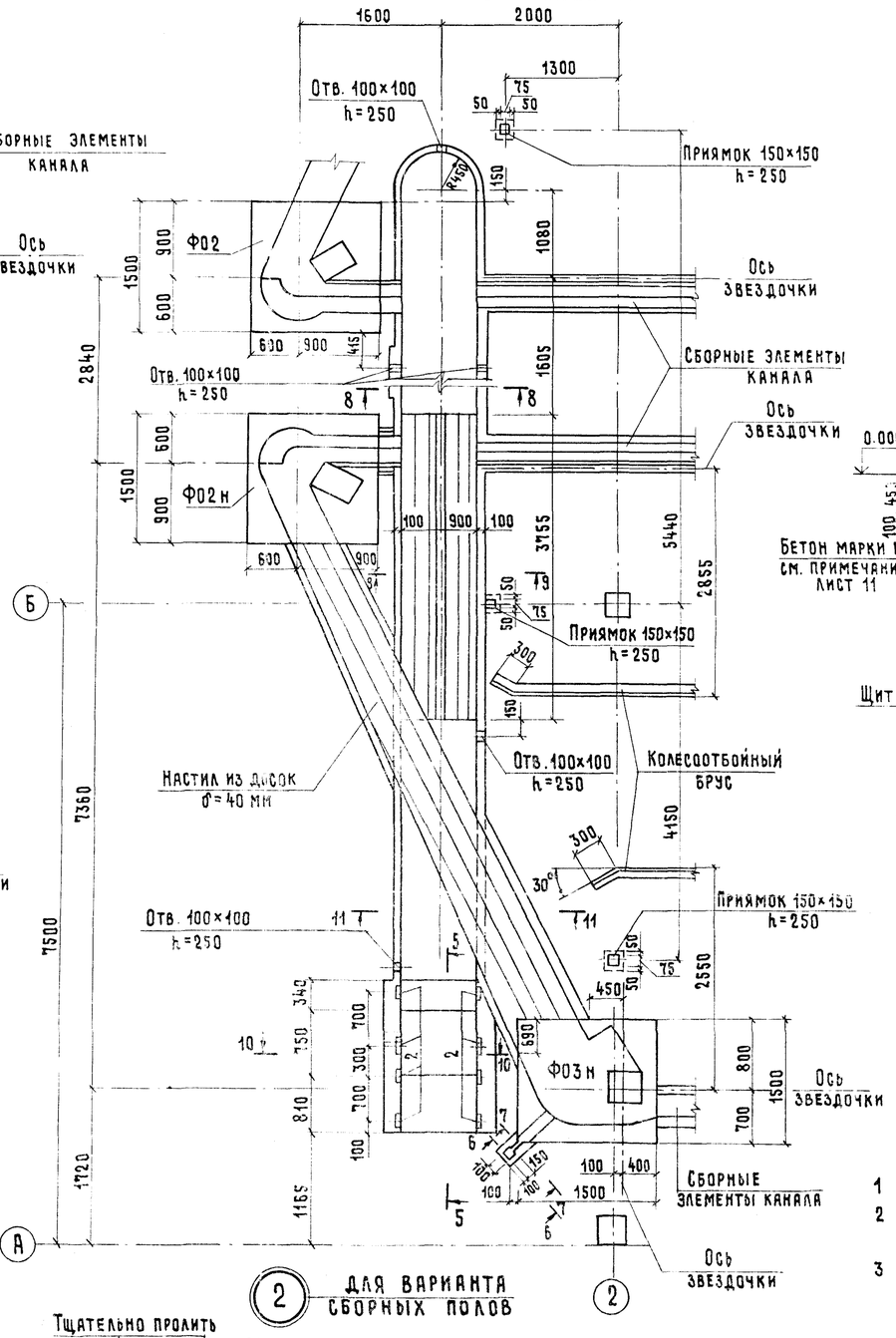

5-5

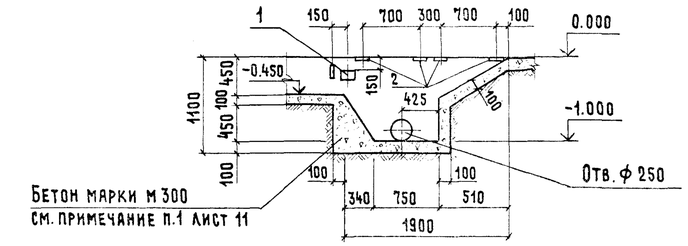

11-11

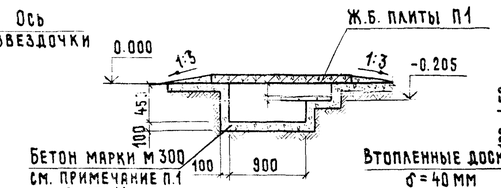

9-9

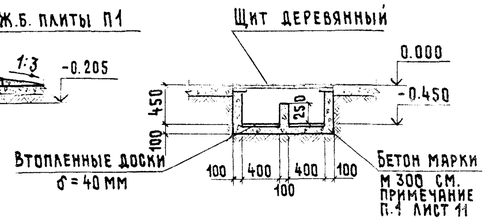

8-8

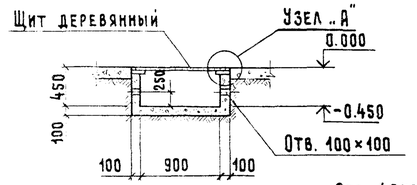

10-10

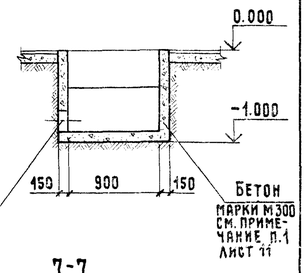

6-6

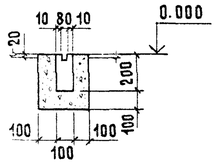

7-7

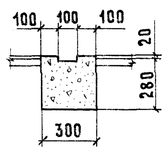

1 Данный лист читать совместно с листом 11.
2 На фрагменте конструкции перекрытия каналов условно не показаны.
3 Деревянные щиты изготовлять по месту сплошными из строганных досок δ=40 мм с установкой с нижней стороны не менее 2-х поперечин.
Для изготовления принять древесину хвойных пород не менее 2 сорта.

Узел „А"

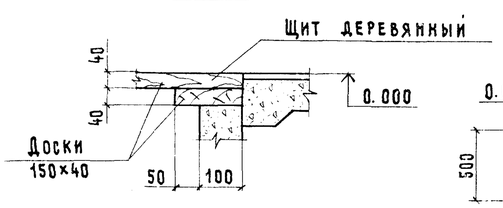

2 для варианта монолитных полов

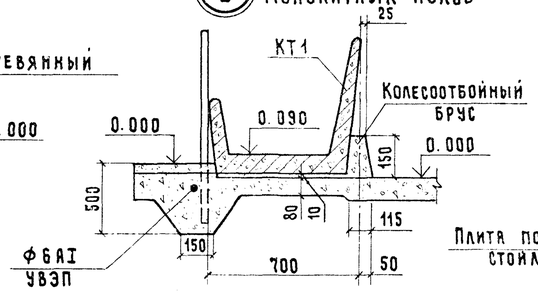

2 для варианта сборных полов

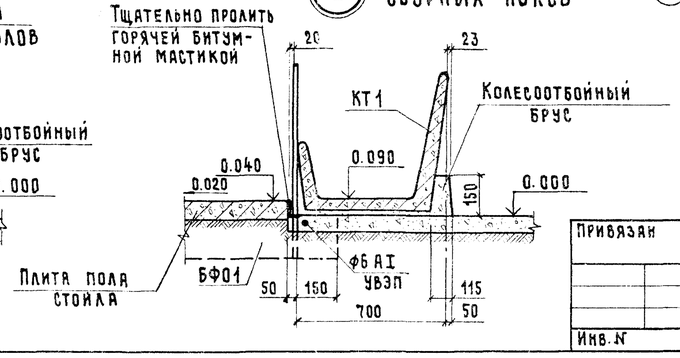

ГИП	Кузнецов		
Нач. отд.	Ким		
Гл. констр.	Теляковский		
Н. контр.	Юдин		
Гл. спец.	Юдин		
Рук. гр.	Котляр		
Инж.	Элькина		

Привязан

Инв. №

801-2-65.85-АС

Коровник на 200 коров привязного содержания (полносборное здание со стоечно-балочным каркасом)

Фрагменты 2 к схеме расположения элементов каналов, навозоудаления. Узел 2 и сечения

Стадия	Лист	Листов
Р	12	

Гипронисельхоз

Формат А2

Альбом I

Схема расположения сборных элементов полов стойл

(все плиты не оговоренные особо считать П3)

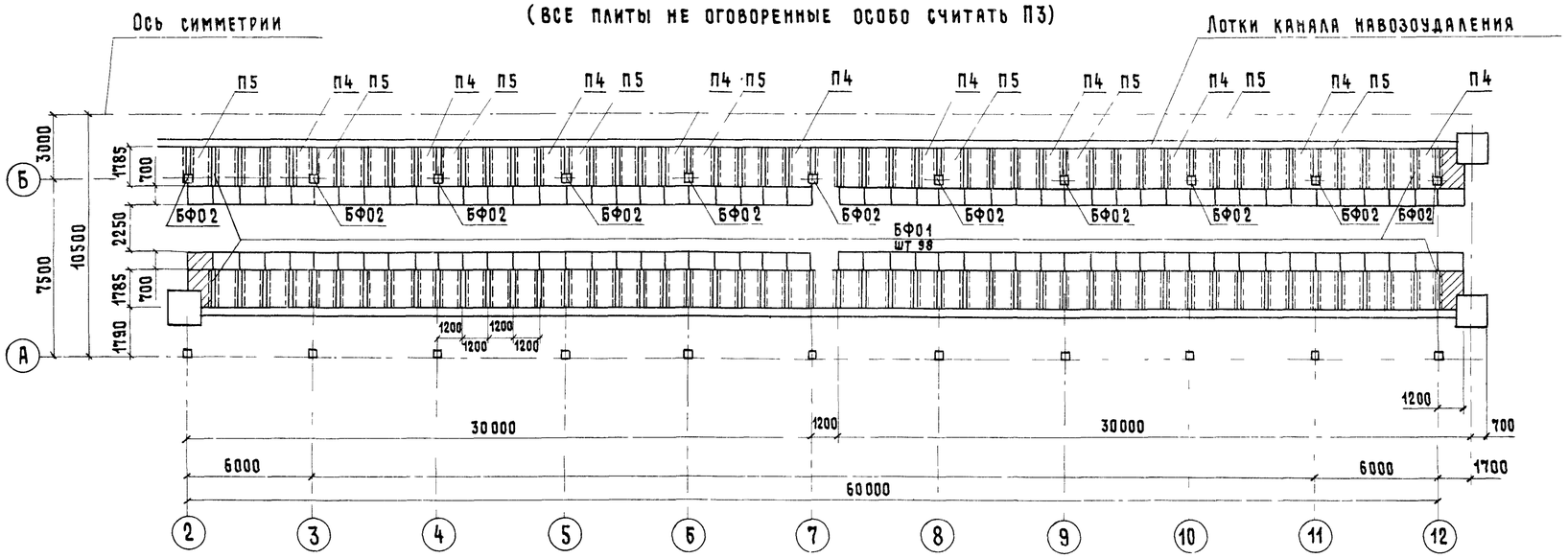

Фрагмент 1

Сборные элементы канала

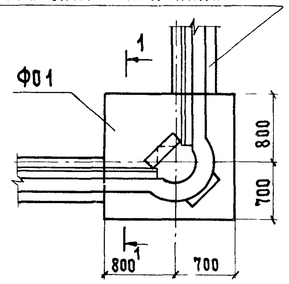

1-1

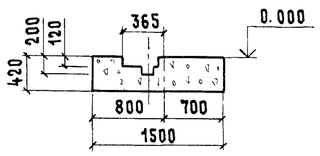

3-3

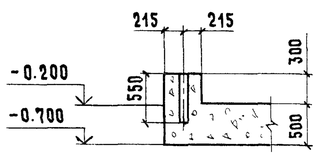

Фом 1

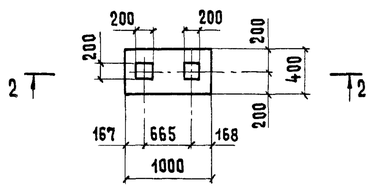

2-2

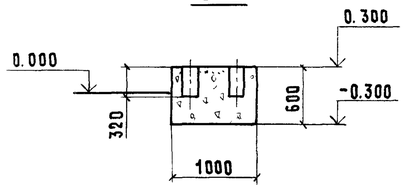

Фом 2

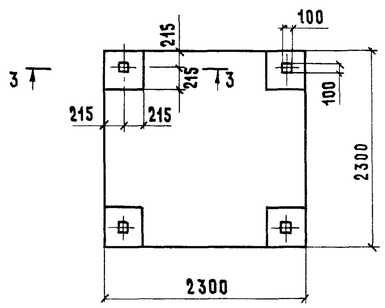

Пям 1

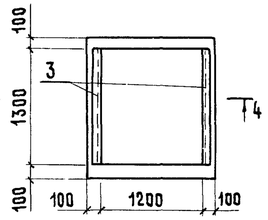

4-4

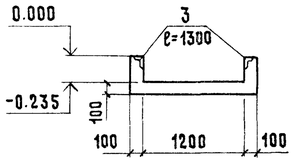

Марка, поз.	Обозначение	Наименование	Кол.	Масса кг	Примечание
		Бетон марки М 300 на			
		монолитные участки кана-			
		лов навозоудаления			4.5 м³
		Бетон марки М 150			
		(колесоотбойный брус)			1.0 м³
		Бетон марки М 150 (подбетонка)			1.62 м³

1 *Смотри примечание 1 лист 12.

2 Схема расположения сборных элементов полов стойл дана от оси А до оси симметрии здания. Расположение элементов за осью симметрии аналогично.

3 Данный лист см. совместно с листами 11, 12.

4 Фундаменты Фом 1, Фом 2 и приямок Пям 1 выполнять из бетона марки М 150 с маркой по морозостойкости Мрз 50.

5 Заштрихованные на плане участки полов выполнять по типу пола 3, показанным на листе 7.

Спецификация к схемам расположения элементов каналов навозоудаления, кормушек и полов стойл

Марка, поз.	Обозначение	Наименование	Кол.	Масса кг	Примечание
		Сборные железобетонные конструкции			
Л1	3.818.9-2 вып. 4	Лоток 1ЛК 298.55.28	82	830	
Л2	3.818.9-2 вып. 4	Лоток 1ЛК 73.55.28	10	245	
Ф01	КЖИ 3.1-4.0.0	1Ф0 15.15.42-Т-П	4	2010	
Ф02	КЖИ 3.1-4.0.0-01	1Ф0п 15.15 36-Т-П	1	2020	
Ф02н	КЖИ 3.1-4.0.0-02	1Ф0п 15.15.36-Т-П.Н	1	2080	
Ф03	КЖИ 3.1-4.0.0-03	1Ф0Н 15.15.42-Т-П	1	1750	
Ф03н	КЖИ 3.1-4.0.0-04	1Ф0Н 15.15.42-Т-П.Н	1	1750	
П1	3.006.1-2/82 вып. 1-2	Плита канала П15д-8б	4	410	
П2	3.006.1-2/82 вып. 1-2	Плита канала П10д-5	4	190	
П3	КЖИ 3.1-5.0.0	Плита пола ППС 18.10.8-П.П	156	130	
П4	КЖИ 3.1-6.0.0	Плита пола ППС 18.10.8-П.П1	20	130	
П5	КЖИ 3.1-7.0.0	Плита пола ППС 18.10.8-П.П1Н	18	130	
КТ1	3.818.9-2 вып. 1	Кормушка КТ 118.70.37	200	300	
БФ01	КЖИ 3.1-8.0.0	Блок БФ0 20.3.28-Т.П	180	310	
БФ02	КЖИ 3.1-9.0.0	Блок БФ0 12.3.28-Т.П	22	190	
		Деревянные щиты каналов			
Щ1	АС-11 примечание 4	Щит Щ1 1200×1120×40	4		0.08 м³
Щ2	АС-11 примечание 4	Щит Щ2 400×720×40	4		0.02 м³
		Монолитные конструкции			
Пям1	АС-13	Приямок Пям1	1		0.32 м³
Фом1	АС-13	Фундамент под оборудование Фом1	1		0.22 м³
Фом2	АС-13	Фундамент под оборудование Фом 2	1		3.1 м³
		Металлические конструкции			
1	1.400-15	Изделие закладное МН111-6	2	1.6	
2	1.400-15	Изделие закладное МН543	8	1.0	
3	1.400-15	Изделие закладное МН548		10.9	
		Полоса $\frac{Б\ 6\times40\ ГОСТ\ 103\times76}{В\ ст3кп2\ ГОСТ\ 535\text{-}79}$ ℓ=200	50	0.4	
		ФБАI ГОСТ 2590-71 $ℓ_{общ.}$=280.2 п.м		57.0	
		Материалы			
		Пиломатериалы ГОСТ 8486-66			
		Сосна или ель Ψ≤25%			
4		Доски 50×150 ℓ=700	90		0.005 м³
5		Бруски 150×150 ℓ=2200	4		0.05 м³
6		Доска 150×40 ℓ-по месту			0.78 м³

801-2-65.85-АС

ГИП	Кузнецов	
Нач. отд.	Ким	
Гл. констр.	Теляковский	
Н. контр	Юдин	
Гл. спец.	Юдин	
Рук. гр.	Котляр	
Инж.	Элькина	

Коровник на 200 коров привязного содержания (полносборное здание со стоечно-балочным каркасом)

Фрагмент 1. Схема расположения сборных элементов полов стойл. Монолитные фундаменты Фом 1, Фом 2 и приямок Пям 1

Стадия	Лист	Листов
Р	13	

Гипронисельхоз

Привязан

Инв. №

Формат А2

Альбом I

Схема расположения элементов каркаса

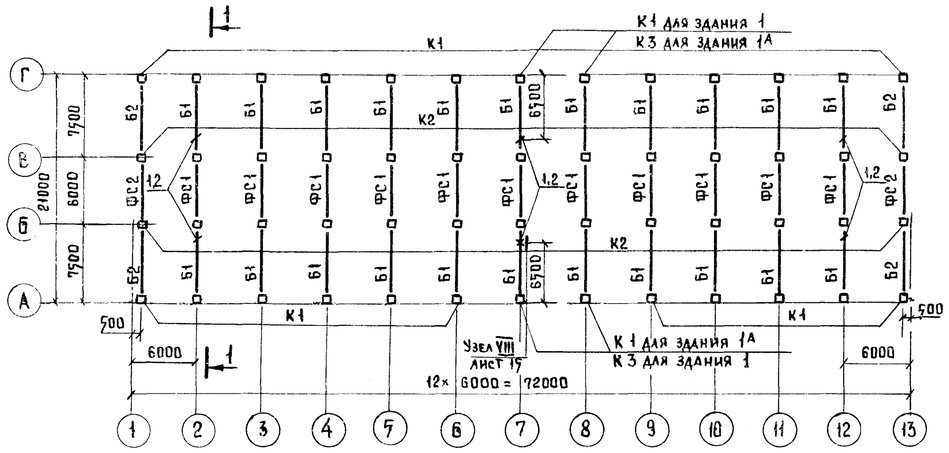

1-1

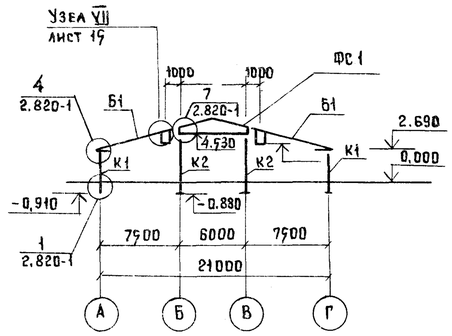

Схема расположения плит покрытия (здание 1)

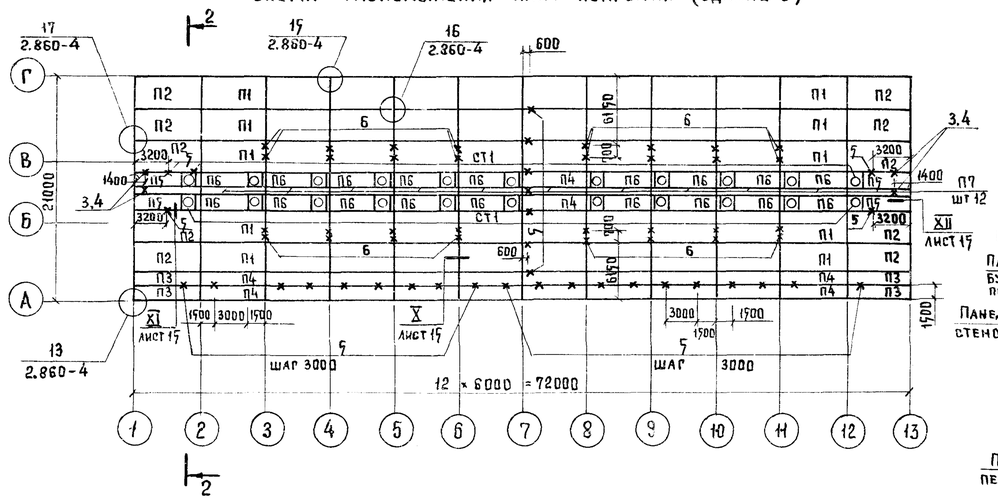

2-2

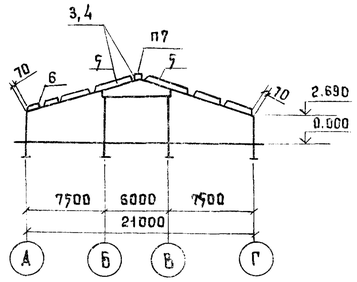

Фрагмент 1

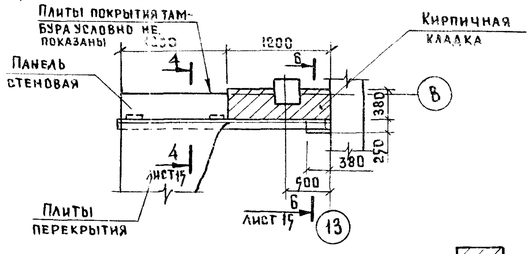

Схема расположения плит покрытия (здание 1А)

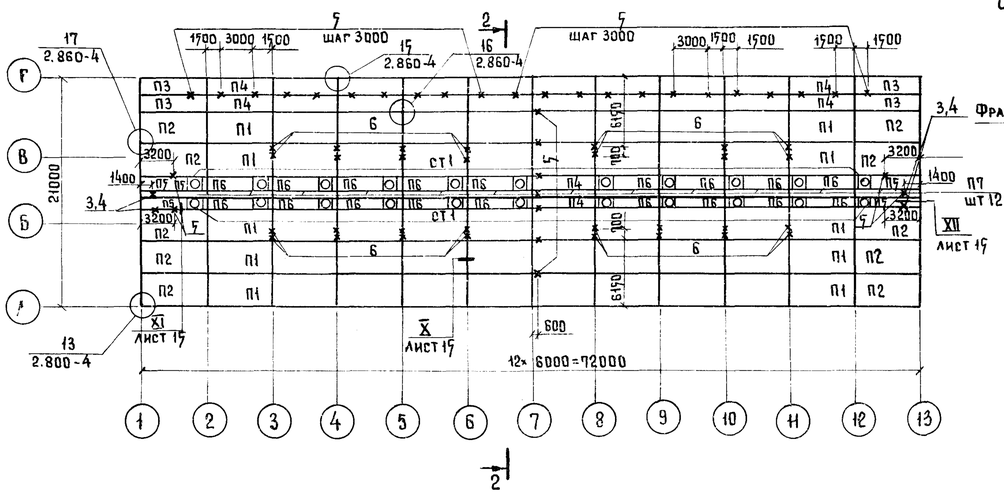

Схема расположения плит перекрытий тамбуров и вентплощадок

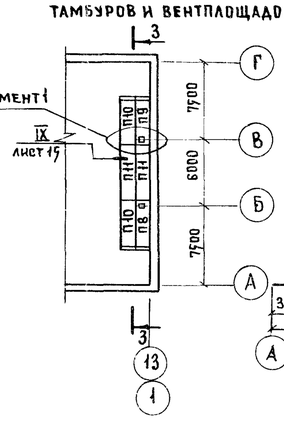

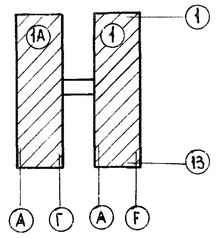

3-3

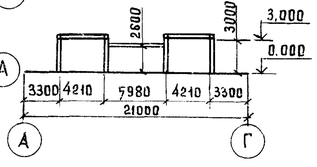

Спецификация элементов к схемам расположения элементов каркаса, плит покрытия и перекрытия тамбуров и вентплощадок

Марка поз.	Обозначение	Наименование	Кол.	Масса ед., кг	Примечание
		Колонны			
К1	КЖИ 3.1-14.0.0	СК2-36-2-1	24	350	
К2	1.823-1 Вып.1	СКТ3-54-2	26	1310	
К3	КЖИ 3.1-14.0.0	СК2-36-2-2	2	350	
		Балки			
Б1	1.862-2 Вып.1	БС 7,5-4	22	1450	
Б2	КЖИ 3.1-16.0.0	БС 7,5-4-1	4	1450	
		Фермы			
ФС1	КЖИ 3.1-15.00	1ФТ6-6АIIIТ-П1	11	1000	
ФС2	КЖИ 3.1-15.00-01	1ФТ6-6АIIIТ-П2	2	1000	
		Плиты покрытий и стаканы			
П1*	КЖИ 3.1-17.0.0	1ПГ-3АIVТ-П.а-120 м	50	2600	для $t_н$=-20°С
	КЖИ 3.1-17.0.0	1ПГ-3АIVТ-П.а-160 м	50	2600	для $t_н$=-30°С
П2*	КЖИ 3.1-17.0.0-01	1ПГ-3АIVТ-П.а.б-120 м	10	2600	для $t_н$=-20°С
	КЖИ 3.1-17.0.0-01	1ПГ-3АIVТ-П.а.б-160 м	10	2600	для $t_н$=-30°С
П3*	КЖИ 3.1-17.0.0-03	2ПГ-2АIVТ-П.а.б-120 м	4	1300	для $t_н$=-20°С
	КЖИ 3.1-17.0.0-03	2ПГ-2АIVТ-П.а.б-160 м	4	1300	для $t_н$=-30°С
П4*	КЖИ 3.1-17.0.0-02	2ПГ-2АIVТ-П.а-120 м	22	1300	для $t_н$=-20°С
	КЖИ 3.1-17.0.0-02	2ПГ-2АIVТ-П.а-160 м	22	1300	для $t_н$=-30°С
П5*	КЖИ 3.1-17.0.0-08	2ПВ7-2АIVТ-П.а.б-120 м	4	1700	для $t_н$=-20°С
	КЖИ 3.1-17.0.0-08	2ПВ7-2АIVТ-П.а.б-160 м	4	1700	для $t_н$=-30°С
П5*	КЖИ 3.1-17.0.0-05	2ПВ7-2АIVТ-П.а-120 м	18	1700	для $t_н$=-20°С
	КЖИ 3.1-17.0.0-05	2ПВ7-2АIVТ-П.а-160 м	18	1700	для $t_н$=-30°С
П7	1.865.1-8	ПДС1	12	825	
СТ1	1.865.1-4/80 Вып.5	СБ7 Сп	22	400	
		Плиты перекрытий тамбуров			
П8	КЖИ 3.1-01.0.0-02	2ППД 50.12.40-Т	2	2750	для $t_н$=-30°С
	КЖИ 3.1-01.0.0-02	2ППД.48.12.30-Т	2	2210	для $t_н$=-20°С
П9	КЖИ 3.1-01.0.0-03	2ППД 50.12.40-Т-Н	2	2750	для $t_н$=-30°С
	КЖИ 3.1-01.0.0-03	2ППД 48.12.30-Т-Н	2	2210	для $t_н$=-20°С
П10	КЖИ 3.1-01.0.0	ППД 50.12.40 Т	4	2820	для $t_н$=-30°С
	КЖИ 3.1-01.0.0	ППД 48.12.30 Т	4	2280	для $t_н$=-20°С
		Плиты перекрытий вент. площадок			
П11	КЖИ 3.1-03.0.0	ППВ 52.12.16.Т.П	4	2430	для $t_н$=-30°С
	КЖИ 3.1-03.0.0	ППВ 54.12.16.Т.П	4	2500	для $t_н$=-20°С

* Смотри лист 15 примечание 5.

Настоящий лист см. совместно с листом 15

ГИП	Кузнецов		
Нач. отд.	Ким		
Гл. констр.	Теляковский		
Н. контр.	Юдин		
Гл. спец.	Юдин		
Рук. гр.	Котляр		
Ст. инж.	Чаркин		

Привязан:

Инв. №

801-2-65.85 - АС

Коровник на 200 коров привязного содержания / Полносборное здание со стоечно-балочным каркасом /

Схемы расположения элементов каркаса, плит покрытия и перекрытия тамбуров и вентплощадок.

Стадия	Лист	Листов
Р	14	

ГИПРОНИИСЕЛЬХОЗ

Формат А2

Альбом I

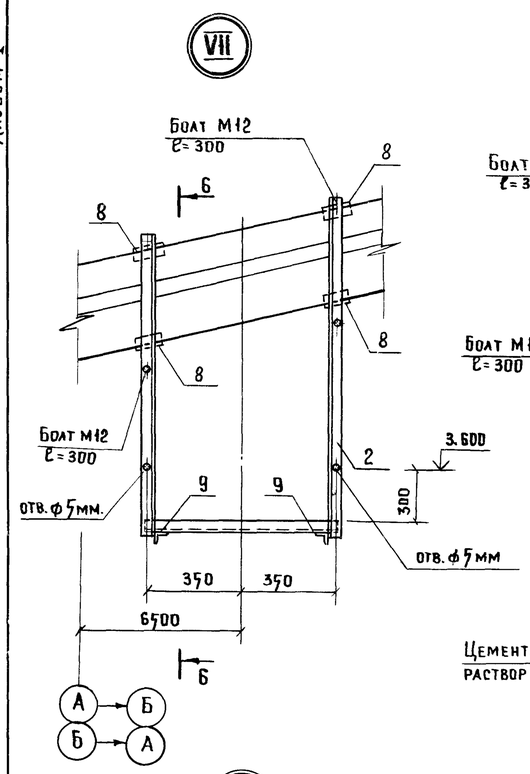

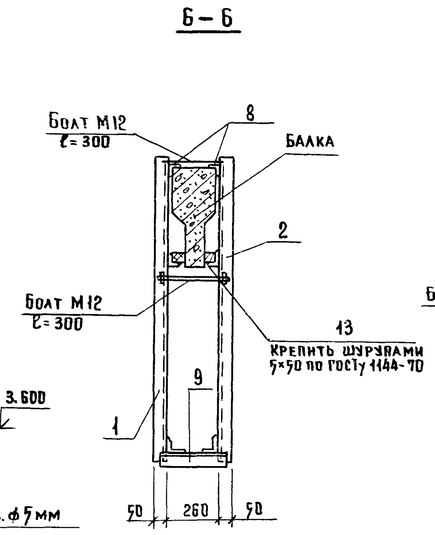

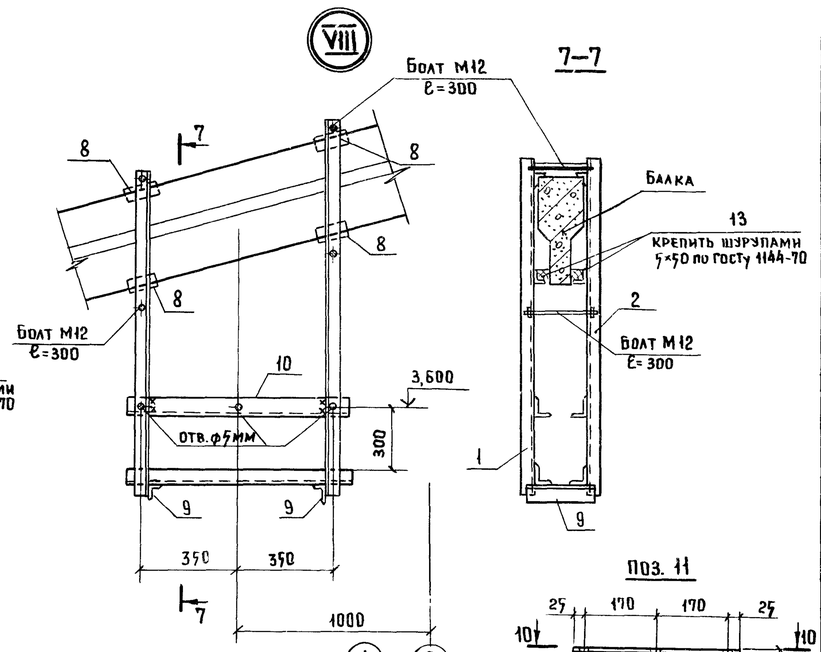

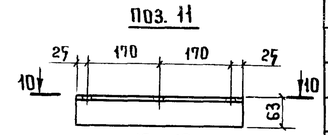

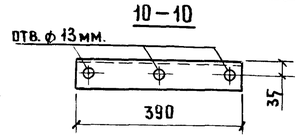

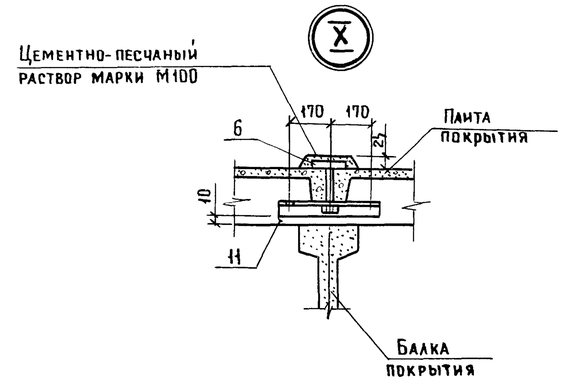

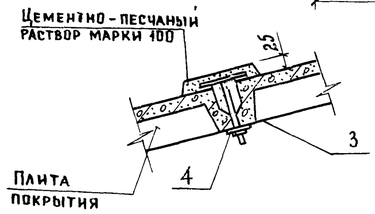

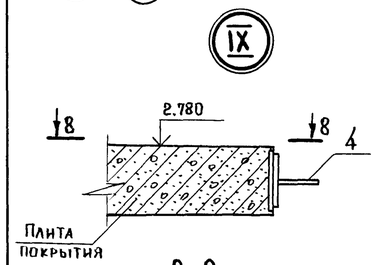

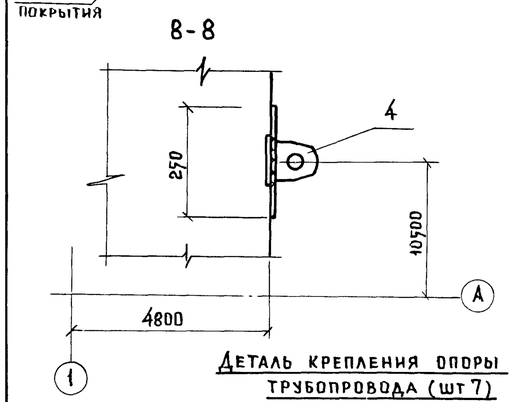

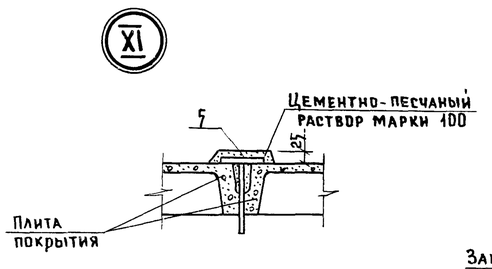

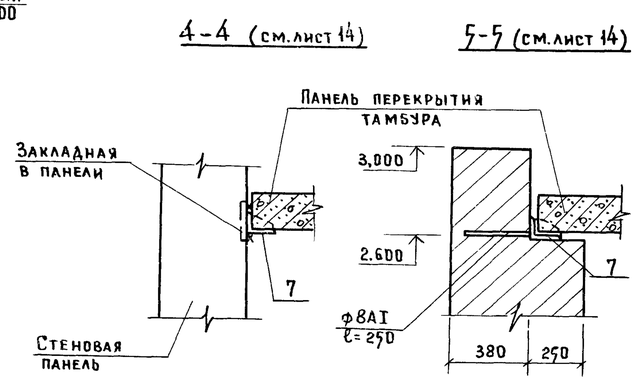

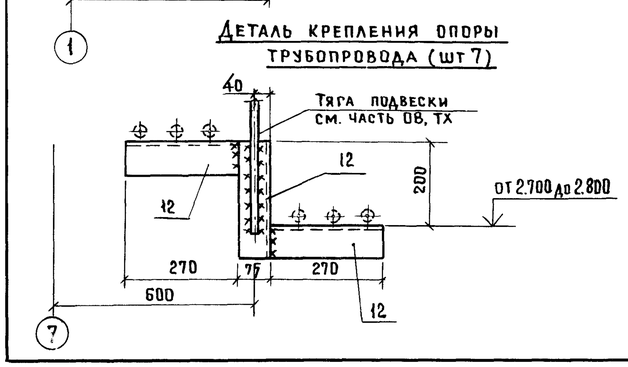

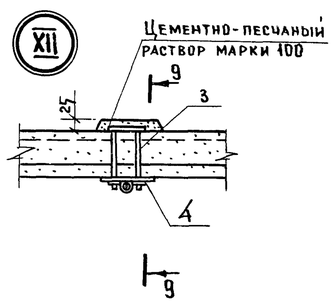

Спецификация металлических изделий к схемам расположения элементов каркаса, плит покрытия и перекрытия тамбуров и вентплощадок.

Марка, поз	Обозначение	Наименование	Кол.	Масса ед., кг	Примечание
1	КЖИ. 3.2-5.00.00	МИ 1	6	13,8	
2	КЖИ. 3.2-5.00.00	МИ 1Н	6	13,8	
3	КЖИ. 3.2-6.00.00-02	МИ 2-3	4	2,33	
4	КЖИ. 3.2-7.00.00	МИ 3	4	3,36	
5	КЖИ. 3.2-7.00.00-01	МИ 2-2	33	1,34	
6	КЖИ. 3.2-6.00.00	МИ 2-1	32	1,26	
7	КЖИ. 3.2-4.00.00	МС 4	4	62,52	
8		Уголок Б-50×5 ГОСТ 8509-72 / Ст3кп2 ГОСТ 535-79 ℓ=80	48	0,30	
9		ℓ=300	12	1,13	
10		ℓ=820	8	3,09	
11	АС 15	Уголок Б-63×6 ГОСТ 8509-72 / Ст3кп2 ГОСТ 535-79 ℓ=390	32	2,23	
12	АС 15	Уголок Б-75×6 ГОСТ 8509-72 / Ст3кп2 ГОСТ 535-79 ℓ=270	21	1,86	
ВС1	1.822.1-2/82 Вып.1	Уголок Б-140×9 ГОСТ 8509-72 / ВСТ3кп2 ГОСТ 535-79		360,0	Для варианта стеновых панелей с горизонт. разрезкой
	1.822.1-2/82 Вып.1	Полоса Б-6×200 ГОСТ 103-76 / Вст3кп2 ГОСТ 535-79 ℓ=200	8	1,88	
		Изделия деревянные			
13		Брусок 40×70 ℓ=80	24		0,0002 м³
		Стандартные изделия			
		Болт М12×300 ГОСТ 7798-70	12	0,51	
		Гайка М12 ГОСТ 5915-70	12	0,03	
		Шурупы 5×50	48		

1. Настоящий лист см. с листом 14.
2. Монтаж, крепление и омоноличивание колонн, балок и ферм покрытия, а также плит покрытия выполнять в соответствии с указаниями серий 1.823-1; 1.862-2; 1.063.1-1; 1.865.1-4/80; 1.865.1-8; СНиП III-16-80; узлами серии 2.820-1 и чертежами настоящего проекта.
3. Указания по антикоррозионной защите см. лист 2
4. Катет сварных швов Δш=6 мм.
5. Для плит покрытия П1÷П6 в спецификации приведено обозначение листов альбома III с чертежами расположения дополнительных закладных деталей. Устройство паро- и теплоизоляции, а также обрешетки, входящих в состав комплексных плит, вести по соответствующим чертежам серии шифр 202-81.

ГИП	Кузнецов		
Нач. отд.	Ким		
Гл. констр.	Теляковский		
Н. контр.	Юдин		
Гл. спец.	Юдин		
Рук. гр.	Котляр		
Инженер	Помазнева		

Привязан:

Инв. №

801-2-65.85 АС

Коровник на 200 коров привязного содержания / Полносборное здание со стоечно-балочным каркасом /

Узлы VII-XII. Спецификация металлических изделий к схемам расположения элементов каркаса, плит покрытия и перекрытия тамбуров и вентплощадок.

Стадия	Лист	Листов
Р	15	

Гипронисельхоз

Формат А2

Схема расположения панелей стен по оси „А" (здание 1)

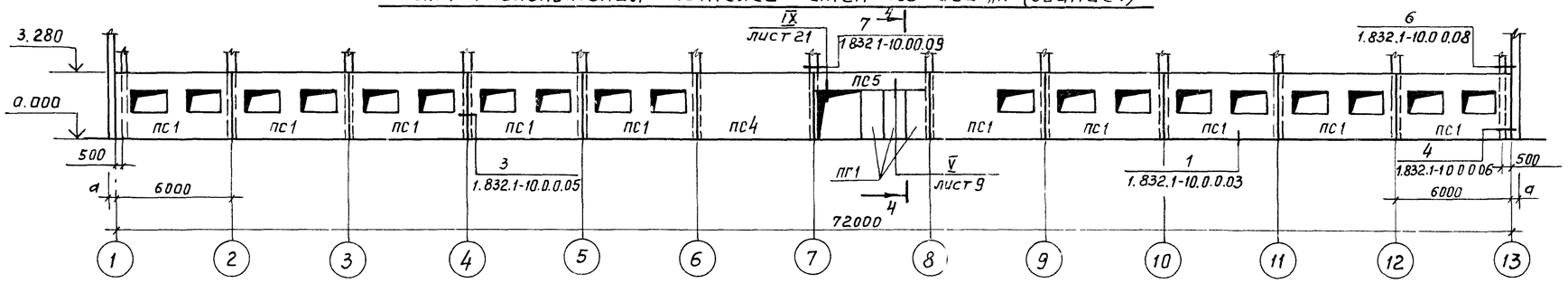

Схема расположения панелей стен по осям 13 и 1

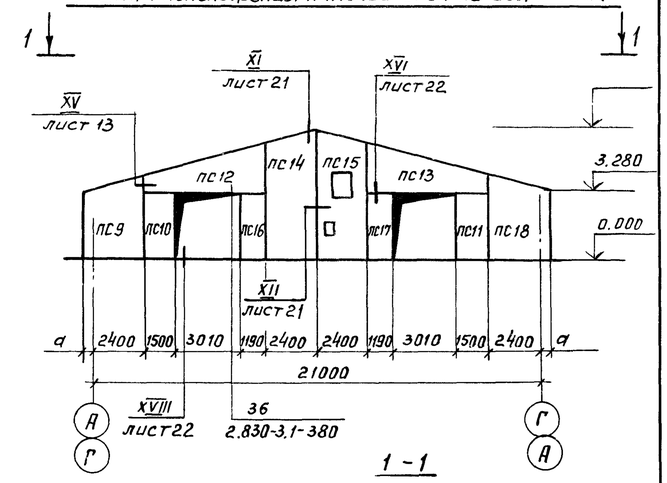

Схема расположения панелей стен по оси „Г" (здание 1)

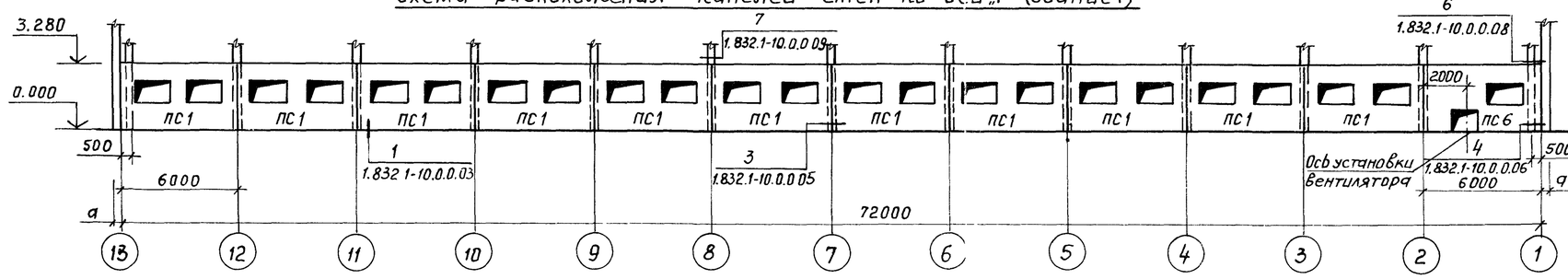

2 - 2

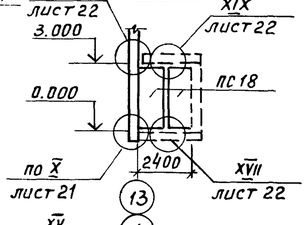

3 - 3

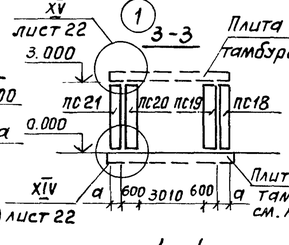

4 - 4

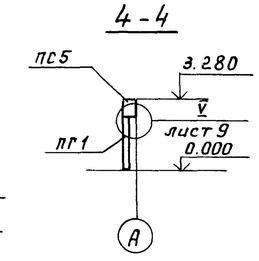

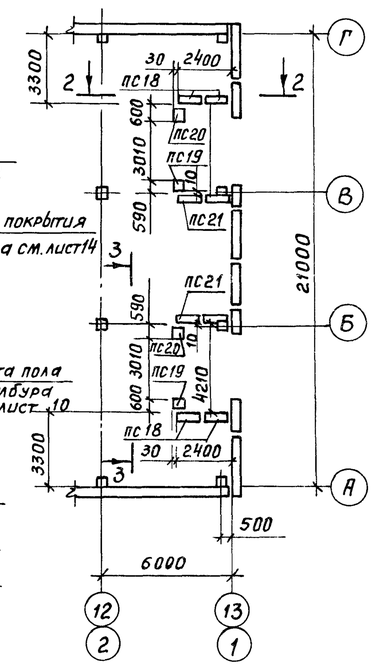

Схема расположения панелей стен по оси „А" (здание 1а)

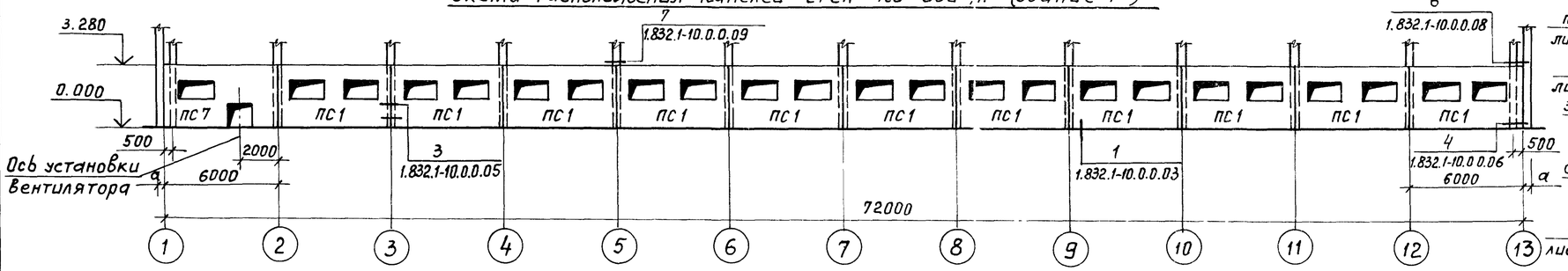

Схема расположения панелей стен по оси „Г" (здание 1а)

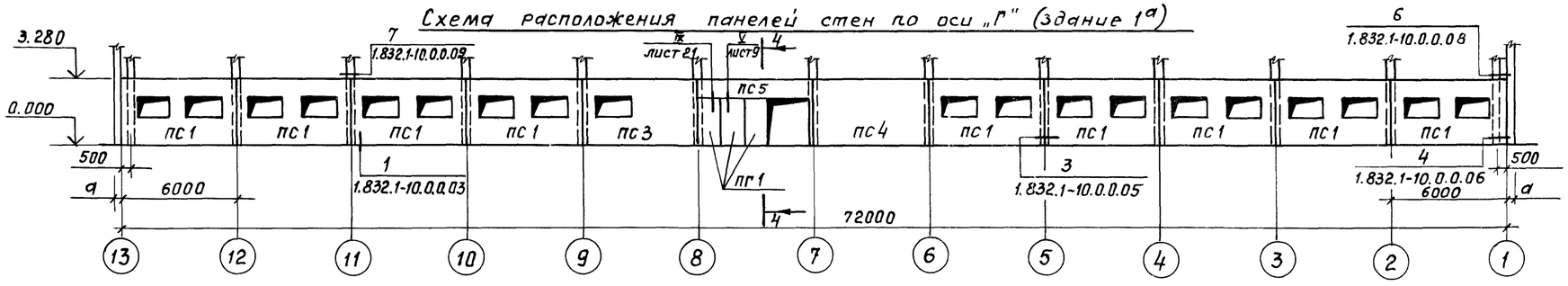

1. Настоящий лист рассматривать совместно с листами 17, 20, 21.
2. Монтаж, сварку и заполнение швов стеновых панелей выполнять в соответствии с указаниями серии 1.832.1-10 СНиП III-16-80, узлами серии 1.832.1-10 и чертежами настоящего проекта.
3. Кронштейн под вентилятор на отм. 2.120 крепить в осях 1, 2 в панелях ПС6 и ПС7 в просверленные отверстия согласно детали листа Б7А029.000 СБ серии 1.494-30 в. II.

Согласовано: ОВ Куликов

Инв. № подл. | Подпись и дата | Взам. инв. №

Привязан

Инв. №

ГИП	Кузнецов	
Нач. отд.	Ким	
Гл. констр.	Теляковский	
Н. контр.	Юдин	
Гл. спец.	Юдин	
Рук. гр.	Котляр	
Инж.	Элькина	

801-2-65.85 АС

Коровник на 200 коров привязного содержания (полносборное здание со стоечно-балочным каркасом)

Схемы расположения стеновых панелей повышенной заводской готовности

Стадия	Лист	Листов
Р	16	

ГИПРОНИСЕЛЬХОЗ

Спецификация к схемам расположения стеновых панелей повышенной заводской готовности

Марка поз	Обозначение	Наименование	Кол	Масса ед.кг	Примечание
		для $t_н$=-30°С			
ПС1	1.832.1-10	1ПСД 6.33.40-ПТ-С	20	7900	
ПС2	КЖИ1.1-2.0.0-02	4ПСД 60.33.40-Т-П-Н	1	9000	для здания 1
ПС3	КЖИ1.1-2.0.0-01	4ПСД 60.33.40-Т-П	1	9000	для здания 1а
ПС4	КЖИ1.1-2.0.0	ПСД 60.33.40-Т-П	1	10100	
ПС5	1.832.1-9	ПСД 60.9.40-Т-А	1	2800	
ПС6	КЖИ1.1-2.0.0-03	4.1ПСД 60.33.40-Т-П	1	8490	для здания 1а
ПС7	КЖИ1.1-2.0.0-04	4.1ПСД 60.33.40-Т-П-Н	1	8490	для здания 1
ПС8	КЖИ1.1-1.0.0	ПСДТ 28.40.40-Т-П	2	4640	
ПС9	КЖИ1.1-1.0.0-01	ПСДТ 28.40.40-Т-П-Н	2	4640	
ПС10	КЖИ3.1-1000-03	ПСД 15.30.40-Т-1	2	2400	
ПС11	КЖИ3.1-1000-08	ПСД 15.30.40-Т-1Н	2	2400	
ПС12	КЖИ1.1-1.0.0-02	ПСДТ 57.24.40-Т-П	2	4410	
ПС13	КЖИ1.1-1.0.0-03	ПСДТ 57.24.40-Т-П-Н	2	4410	
ПС14	КЖИ1.1-1.0.0-04	ПСДТ 24.60.40-Т-П	2	6240	
ПС15	КЖИ1.1-1.0.0-06	1.1ПСДТ 24.60.40-Т-П-Н	2	5820	
ПС16	КЖИ3.1-1000-02	ПСД 12.30.40-Т-1	2	1900	
ПС17	КЖИ3.1-1000-07	ПСД 12.30.40-Т-1.Н	2	1900	
ПС18	КЖИ3.1-1100	ПСД 12.30.40-Т-2	8	1900	
ПС19	КЖИ3.1-1000	ПСД 6.30.40-Т-1	4	920	
ПС20	КЖИ3.1-1000-05	ПСД 6.30.40-Т-1Н	4	920	
ПС21	КЖИ3.1-1100-01	ПСД 12.30.40-Т-3	4	1900	
ПГ1	1.831-1 вып.2	ПГБ-1 / 1,2×2,4	3	580	

Марка, поз	Обозначение	Наименование	Кол.	Масса ед,кг	Примечание
		для $t_н$=-20°С			
ПС1	1.832.1-10	1ПСД 6.33.30-ПТ-С	20	6100	
ПС2	КЖИ1.1-2.0.0-02	4ПСД 60.33.30-Т-П.Н	1	6950	для здания 1
ПС3	КЖИ1.1-2.0.0-01	4ПСД 60.33.30-Т-П	1	6950	для здания 1а
ПС4	КЖИ1.1-2.0.0	ПСД 60.33.30-Т-П	1	7800	
ПС5	1.832.1-9	ПСД 60.9.30-Т-А	1	2050	
ПС6	КЖИ1.1-2.0.0-03	4.1ПСД 60.33.30-Т-П.1	1	6560	для здания 1а
ПС7	КЖИ1.1-2.0.0-04	4.1ПСД 60.33.30-Т-П1.Н	1	6560	для здания 1
ПС8	КЖИ1.1-1.0.0	ПСДТ-27.40.30-Т-П	2	3580	
ПС9	КЖИ1.1-1.0.0-01	ПСДТ 27.40.30-Т-П.Н	2	3580	
ПС10	КЖИ3.1-1000-03	ПСД 15.30.30-Т-1	2	1800	
ПС11	КЖИ3.1-1000-08	ПСД 15.30.30-Т-1Н	2	1800	
ПС12	КЖИ1.1-1.0.0-02	ПСДТ 57.24.30-Т-П	2	3490	
ПС13	КЖИ1.1-1.0.0-03	ПСДТ 57.24.30-Т-П.Н	2	3490	
ПС14	КЖИ1.1-1.0.0-04	ПСДТ 24.60.30-Т-П	2	5000	
ПС15	КЖИ1.1-1.0.0-06	1.1ПСДТ 24.60.30-Т-П.Н	2	4670	
ПС16	КЖИ3.1-1000-02	ПСД 12.30.30-Т-1	2	1500	
ПС17	КЖИ3.1-1000-07	ПСД 12.30.30-1Н	2	1500	
ПС18	КЖИ3.1 1100	ПСД 12.30.30-Т-2	8	1500	
ПС19	КЖИ3.1 1000	ПСД 6.30.30-Т-1	4	730	
ПС20	КЖИ3.1 1000-05	ПСД 6.30.30-Т-1Н	4	730	
ПС21	КЖИ3.1 1100-01	ПСД 12.30.30-Т-3	4	1500	
ПГ1	1.831-1 вып 2	ПГБ-1 / 1,2×2,4	3	580	

Марка, поз	Обозначение	Наименование	Кол	Масса ед, кг	Примечание
		Металлические соединительные элементы			
1	1.832.1-10.0	МС2	42	0,4	
2	1.832.1-10.0	МС3	4	0,5	
3	1.832.1-10.0	МС5	4	0,6	
4	1.832.1-10.0	Круг В12 ГОСТ 2590-71 / Вст3 ГОСТ 535-79			
		ℓ=400	4	0,4	
5		Полоса Б-4×60 ГОСТ 103-76 / Вст3кп2 ГОСТ 535-79			
		ℓ=140	44	0,4	
6		Полоса Б-6×60 ГОСТ 103-76 / Вст3кп2 ГОСТ 535-79			
		ℓ=80	24	0,2	
7		ℓ=160	18	0,6	
8		Уголок Б-80×6 ГОСТ 8509-72 / Вст3кп2 ГОСТ 535-79			
		ℓ=250	10	1,7	
9		ℓ=80	16	0,6	
10		ℓ=200	8	1,37	
11	АС19	Уголок Б-100×12 ГОСТ 8509-72 / Вст3кп2 ГОСТ 535-79			
		ℓ=180	4	2,20	
12	АС19	ℓ=180	4	2,20	
13	АС19	Полоса Б-8×80 ГОСТ 103-76 / Вст3кп2 ГОСТ 535-79			
		ℓ=230	16	1,35	
14	1.800-4	МД 2-8	10	2,9	
15	1.832.1-10.0	Полоса Б-6×120 ГОСТ 103-76 / Вст3кп2 ГОСТ 535-79			
		ℓ=280	22	3,5	
22	КЖИ3.2-3.00.00	МС3	1	3,65	
23	КЖИ3.2-3.00.00	МС3Н	1	3,65	

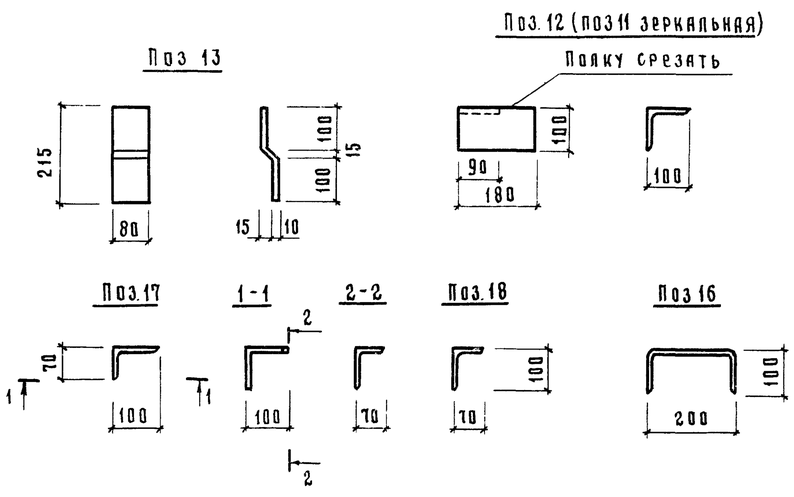

Настоящий лист рассматривать совместно с листом 16

ГИП	Кузнецов		
Нач.отд.	Ким		
Гл.констр.	Теляковский		
Н.контр.	Юдин		
Гл.спец	Юдин		
Рук.гр.	Котляр		
Инж.	Элькина		

Привязан

Инв. N

801-2-65.85АС

АС

Коровник на 200 коров привязного содержания / Полносборное здание со стоечно-балочным каркасом /

Стадия	Лист	Листов
Р	17	

Спецификация к схеме расположения стеновых панелей повышенной заводской готовности

ГИПРОНИСЕЛЬХОЗ

Альбом I

Схема расположения панелей стен по оси „А" (здание 1)

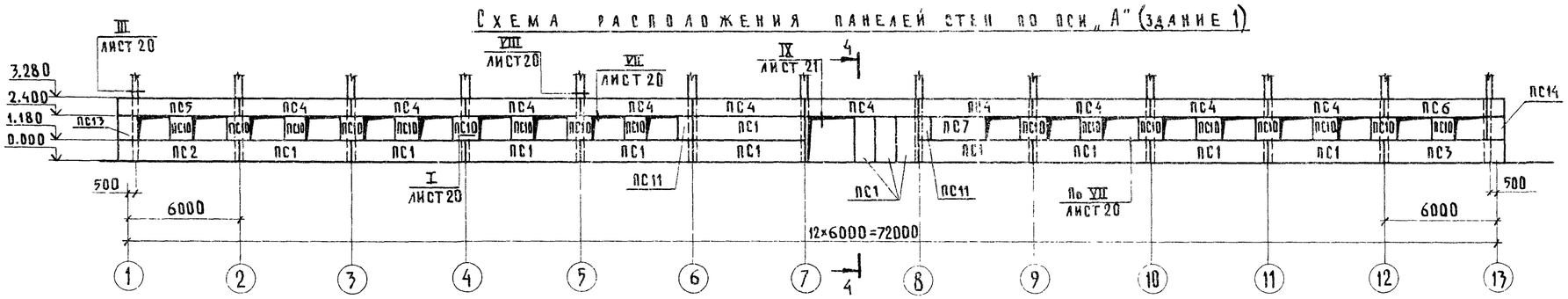

Схема расположения панелей стен по оси „Г" (здание 1)

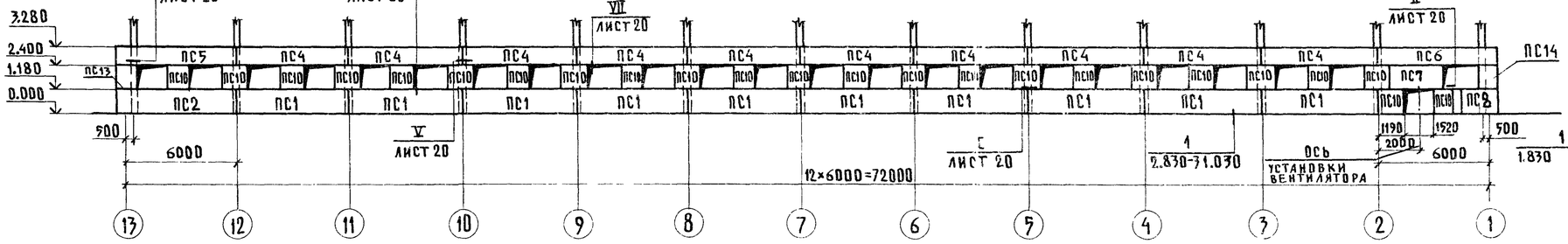

Схема расположения панелей стен по оси „А" (здание 1а)

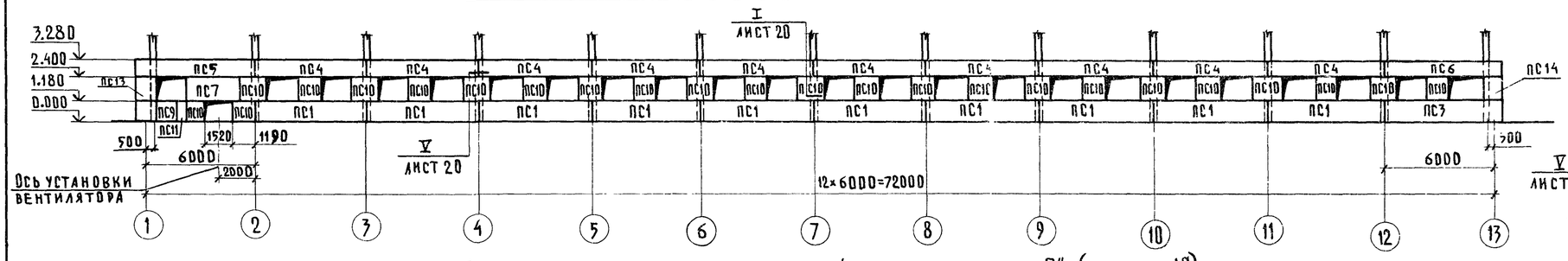

Схема расположения панелей стен по оси „Г" (здание 1а)

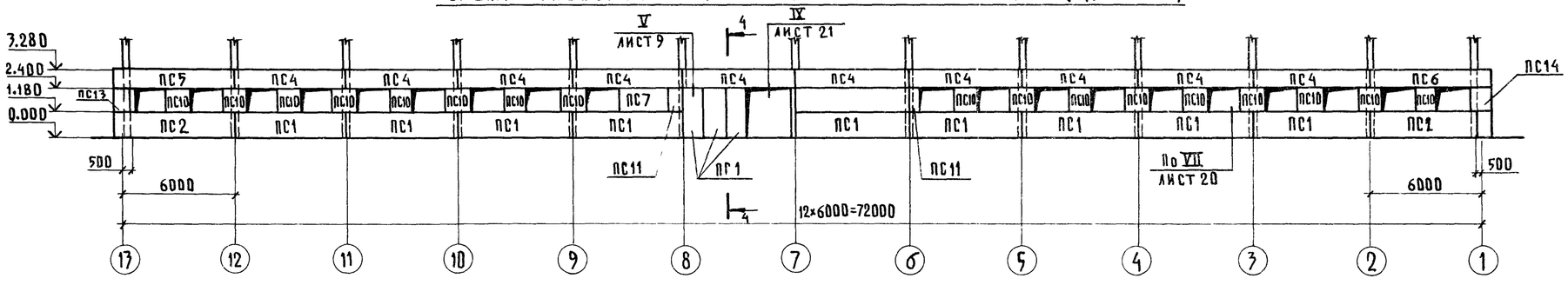

2-2

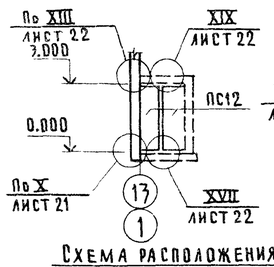

3-3

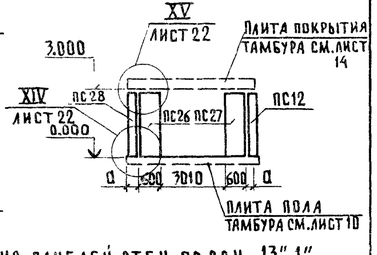

Схема расположения панелей стен по оси „13", „1"

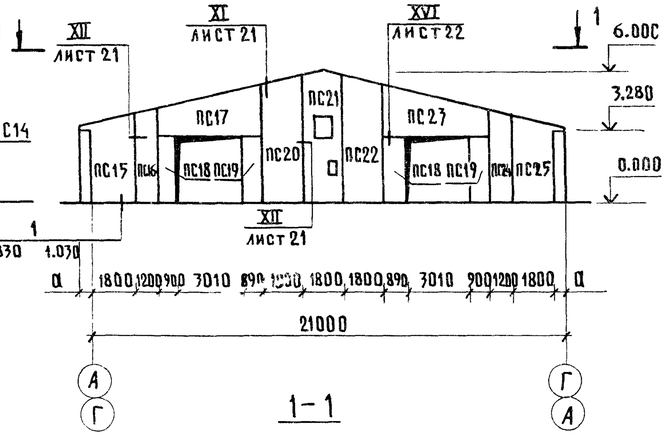

1-1

4-4

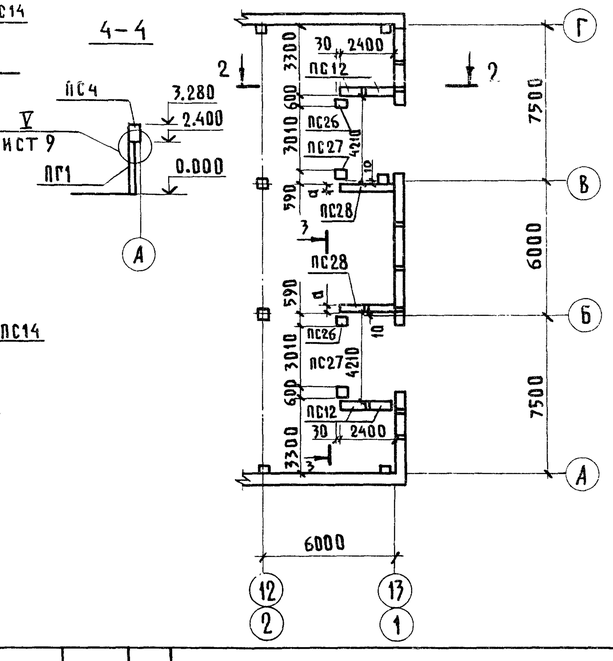

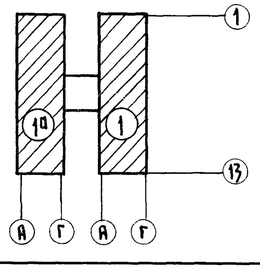

1. Настоящий лист рассматривать совместно с листами 19, 20, 21, 22.
2. Монтаж, сварку и заполнение швов стеновых панелей выполнять в соответствии с указаниями серии 1.832.1-9 СН и П III-16-80, узлами серии 2.830-3 и чертежами настоящего проекта.
3. Кронштейн под вентилятор на отм. 2.120 крепить в осях 1,2 в панелях ПС6, ПС7 в просверленные отверстия согласно детали листа Б7А029.000СБ серии 1.494-30 в.2

ГИП	Кузнецов		
Нач.отд.	Ким		
Гл.конст.	Теляковский		
Н.контр.	Юдин		
Гл.спец.	Юдин		
Рук.гр.	Котляр		
Инжен.	Элькина		

Привязан

Инв.№

801-2-65.85 АС

Коровник на 200 коров привязного содержания (полносборное здание со стоечно-балочным каркасом)

Схемы расположения стеновых панелей с горизонтальной разрезкой

Стадия	Лист	Листов
Р	18	

Гипрониисельхоз

Альбом I

Спецификация к схемам расположения стеновых панелей с горизонтальной разрезкой

Марка, поз	Обозначение	Наименование	Кол.	Масса ед кг	Примечание
		для $t_н = -30°$			
ПС1	1.832.1-9	ПСД 60.12.40-Т-А	20	3800	
ПС2	1.832.1-9	ПСД 60.12.40-У-А	2	4000	для здания 1
ПС2	1.832.1-9	ПСД 60.12.40-У-А	1	4000	для здания 1а
ПС3	1.832.1-9	ПСД 60.12.40-Уп-А	2	4000	для здания 1а
ПС3	1.832.1-9	ПСД 60.12.40-Уп-А	1	4000	для здания 1
ПС4	1.832.1-9	ПСД 60.9.40-Т-А	20	2800	
ПС5	1.832.1-9	ПСД 60.9.40-У-А	2	2800	
ПС6	1.832.1-9	ПСД 60.9.40-Уп-А	2	3000	
ПС7	1.832.1-9	ПСД 30.12.40-Т-А	2	1900	
ПС8	1.832.1-9	ПСД 15.12.40-Уп-А	1	1200	для здания 1
ПС9	1.832.1-9	ПСД 15.12.40-У-А	1	1200	для здания 1а
ПС10	КЖИ3.1-12.0.0	ПСД 12.12.40-Т-1	41	740	
ПС11	КЖИ3.1-12.0.0-01	ПСД 6.12.40-Т-1	2	370	
ПС12	КЖИ3.1-11.0.0	ПСД 12.30.40-Т-2	8	1900	
ПС13	КЖИ2.1-3.0.0	ПСД 6.12.40-Т-У	2	590	
ПС14	КЖИ2.1-3.0.0-01	ПСД 6.12.40-Т-Уп	2	590	
ПС15	КЖИ2.1-1.0.0	ПСДТ 18.38.40-Т	2	2980	
ПС16	КЖИ2.1-1.0.0-02	ПСДТ 12.41.40-Т	2	4070	
ПС17	КЖИ2.1-1.0.0-04	ПСДТ 48.23.40-Т	2	4610	
ПС18	КЖИ3.1-1000-01	ПСД 9.30.40-Т-1	4	1300	
ПС19	КЖИ3.1-1.000-06	ПСД 9.30.40-Т-1Н	4	1300	
ПС20	КЖИ2.1-1.0.0-06	ПСДТ 18.58.40-Т	2	3820	
ПС21	КЖИ2.1-1.0.0-09	1ПСДТ 18.60.40-Т	2	4380	
ПС22	КЖИ2.1-1.0.0-07	ПСДТ 18.58.40-Т.Н	2	3820	
ПС23	КЖИ2.1-1.0.0-05	ПСДТ 48.23.40-Т.Н	2	4610	
ПС24	КЖИ2.1-1.0.0-03	ПСДТ 12.41.40-Т.Н	2	4070	
ПС25	КЖИ2.1-1.0.0-01	ПСДТ 18.38.40-Т.Н	2	2980	
ПС26	КЖИ3.1-1000	ПСД 6.30.40-Т-1	4	855	
ПС27	КЖИ3.1-1000-05	ПСД 6.30.40-Т-1Н	4	855	
ПС28	КЖИ3.1-1100-01	ПСД 12.30.40-Т-3	4	1750	
ПГ1	1.831-1 вып. 2	ПГБ-1 / 1,2×2,4	3	580	

Марка, поз	Обозначение	Наименование	Кол	Масса ед кг	Примечание
		для $t_н = -20°$			
ПС1	1.832.1-9	ПСД 60.12.30-Т-А	20	3000	
ПС2	1.832.1-9	ПСД 60.12.30-У-А	2	3100	для здания 1
ПС2	1.832.1-9	ПСД 60.12.30-У-А	1	3100	для здания 1а
ПС3	1.832.1-9	ПСД 60.12.30-Уп-А	2	3100	для здания 1а
ПС3	1.832.1-9	ПСД 60.12.30-Уп-А	1	3100	для здания 1
ПС4	1.832.1-9	ПСД 60.9.30-Т-А	20	2200	
ПС5	1.832.1-9	ПСД 60.9.30-У-А	2	2300	
ПС6	1.832.1-9	ПСД 60.9.30-Уп-А	2	2300	
ПС7	1.832.1-9	ПСД 30.12.30-Т-А	2	1500	
ПС8	1.832.1-9	ПСД 15.12.30-Уп-А	1	890	для здания 1
ПС9	1.832.1-9	ПСД 15.12.30-У-А	1	890	для здания 1а
ПС10	КЖИ3.1-12.0.0	ПСД 12.12.30-Т-1	41	580	
ПС11	КЖИ3.1-12.0.0-01	ПСД 6.12.30-Т-1	2	290	
ПС12	КЖИ3.1-11.0.0	ПСД 12.30.30-Т-2	8	1500	
ПС13	КЖИ2.1-3.0.0	ПСД 6.12.30-Т-У	2	1100	
ПС14	КЖИ2.1-3.0.0-01	ПСД 6.12.30-Т-Уп	2	1100	
ПС15	КЖИ2.1-1.0.0	ПСДТ 18.38.30-Т	2	2410	
ПС16	КЖИ2.1-1.0.0-02	ПСДТ 12.41.30-Т	2	3270	
ПС17	КЖИ2.1-1.0.0-04	ПСДТ 48.23.30-Т	2	3780	
ПС18	КЖИ3.1-1000-01	ПСД 9.30.30-Т-1	4	1030	
ПС19	КЖИ3.1-1000-06	ПСД 9.30.30-Т-1Н	4	1030	
ПС20	КЖИ2.1-1.0.0-06	ПСДТ 18.58.30-Т	2	3080	
ПС21	КЖИ2.1-1.0.0-09	1ПСДТ 18.60.30-Т	2	3520	
ПС22	КЖИ2.1-1.0.0-07	ПСДТ 18.58.30-Т.Н	2	3080	
ПС23	КЖИ2.1-1.0.0-05	ПСДТ 48.23.30-Т.Н	2	3780	
ПС24	КЖИ2.1-1.0.0-03	ПСДТ 12.41.30-Т.Н	2	3270	
ПС25	КЖИ2.1-1.0.0-01	ПСДТ 18.38.30-Т.Н	2	2410	
ПС26	КЖИ3.1-1000	ПСД 6.30.30-Т-1	4	685	
ПС27	КЖИ3.1-1000-05	ПСД 6.30.30-Т-1Н	4	685	
ПС28	КЖИ3.1-1100-01	ПСД 12.30.30-Т-3	4	1400	
ПГ1	1.831-1 вып. 2	ПГБ-1 / 1,2×2,4	3	580	

Марка, поз	Обозначение	Наименование	Кол.	Масса ед кг	Примечание
		Металлические			
		соединительные элементы			
6		Полоса Б-6×60 ГОСТ 103-76 / Вст3кп2 ГОСТ 535-79			
		ℓ = 80	32	0,23	
7		ℓ = 160	18	0,6	
8		Уголок Б-80×6 ГОСТ 8509-72 / Вст3кп2 ГОСТ 535-79			
		ℓ = 250	10	1,7	
9		ℓ = 80	24	0,6	
10		ℓ = 200	8	1,4	
11	АС-19	Уголок Б-80×6 ГОСТ 8509-72 / Вст3кп2 ГОСТ 535-79			
		ℓ = 180	4	2,2	
12	АС-19	ℓ = 180	4	2,2	
13		Полоса Б-8×80 ГОСТ 103-76 / Вст3кп2 ГОСТ 535-79			
		ℓ = 230	16	1,35	
14	1.800-4	МД2-8	16	2,9	
15	КЖИ3.2-1.00.00	МС1	50	0,64	
15а	КЖИ3.2-1.00.00	МС1Н	50	0,64	
16	АС-19	⌀16АI ГОСТ 5781-82 ℓ = 400	4	0,63	
17	АС-19	ℓ = 270	4	0,4	
18	АС-19	ℓ = 170	44	0,27	
19		ℓ = 170	156	0,27	
20	КЖИ3.2-2.00.00	МС2	26	1,26	
21		Уголок Б-75×50×5 ГОСТ 8510-72 / Вст3кп2 ГОСТ 535-79			
		ℓ = 300	22	1,44	
22	КЖИ3.2-3.00.00	МС3	1	3,65	
23	КЖИ3.2-3.00.00	МС3Н	1	3,65	

1. Настоящим проектом предусматривается крепление стеновых панелей с помощью крюков, устанавливаемых в высверленные гнезда в легком бетоне панелей с последующим тщательным инъецированием цементно-песчаным М100
2. В стеновые панели, имеющие в составе марки букву „А" закладные детали предусмотренные серией 1.832.1-9 не устанавливать.
3. Настоящий лист рассматривать совместно с листом 18

Привязан

Инв. №

ГИП	Кузнецов	
Нач.отд	Ким	
Гл.констр.	Теляковский	
Н.контр.	Юдин	
Гл.спец.	Юдин	
Рук.гр.	Котляр	
Инж.	Элькина	

801-2-65.85 АС

Коровник на 200 коров привязного содержания / Полносборное здание со стоечно-балочным каркасом /

Спецификация к схеме расположения стеновых панелей с горизонтальной разрезкой

Стадия	Лист	Листов
Р	19	

ГИПРОНИСЕЛЬХОЗ

Альбом I

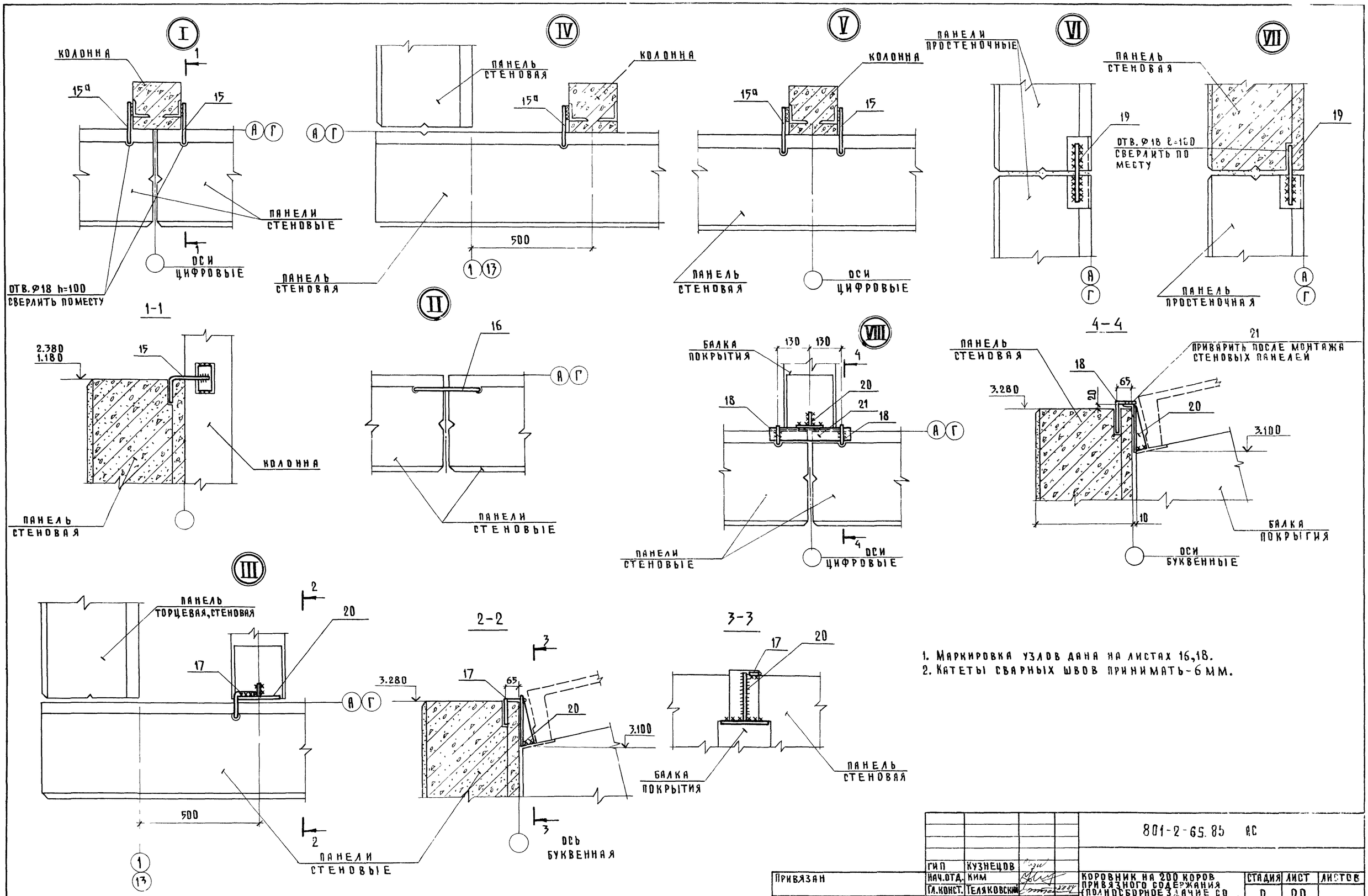

1. Маркировка узлов дана на листах 16,18.
2. Катеты сварных швов принимать-6 мм.

					801-2-65.85 АС			
				ГИП	Кузнецов			
Привязан				Нач.отд.	Ким	Коровник на 200 коров привязного содержания (полносборное здание со стоечно-балочным каркасом)	Стадия	Лист	Листов
				Гл.конст.	Теляковский		Р	20	
				Н.контр.	Юдин				
				Гл.спец.	Юдин	Узлы I÷VIII к схеме расположения стеновых панелей	Гипронисельхоз		
				Рук.гр.	Котляр				
Инв.N				Инж.	Элькина				

Формат А2

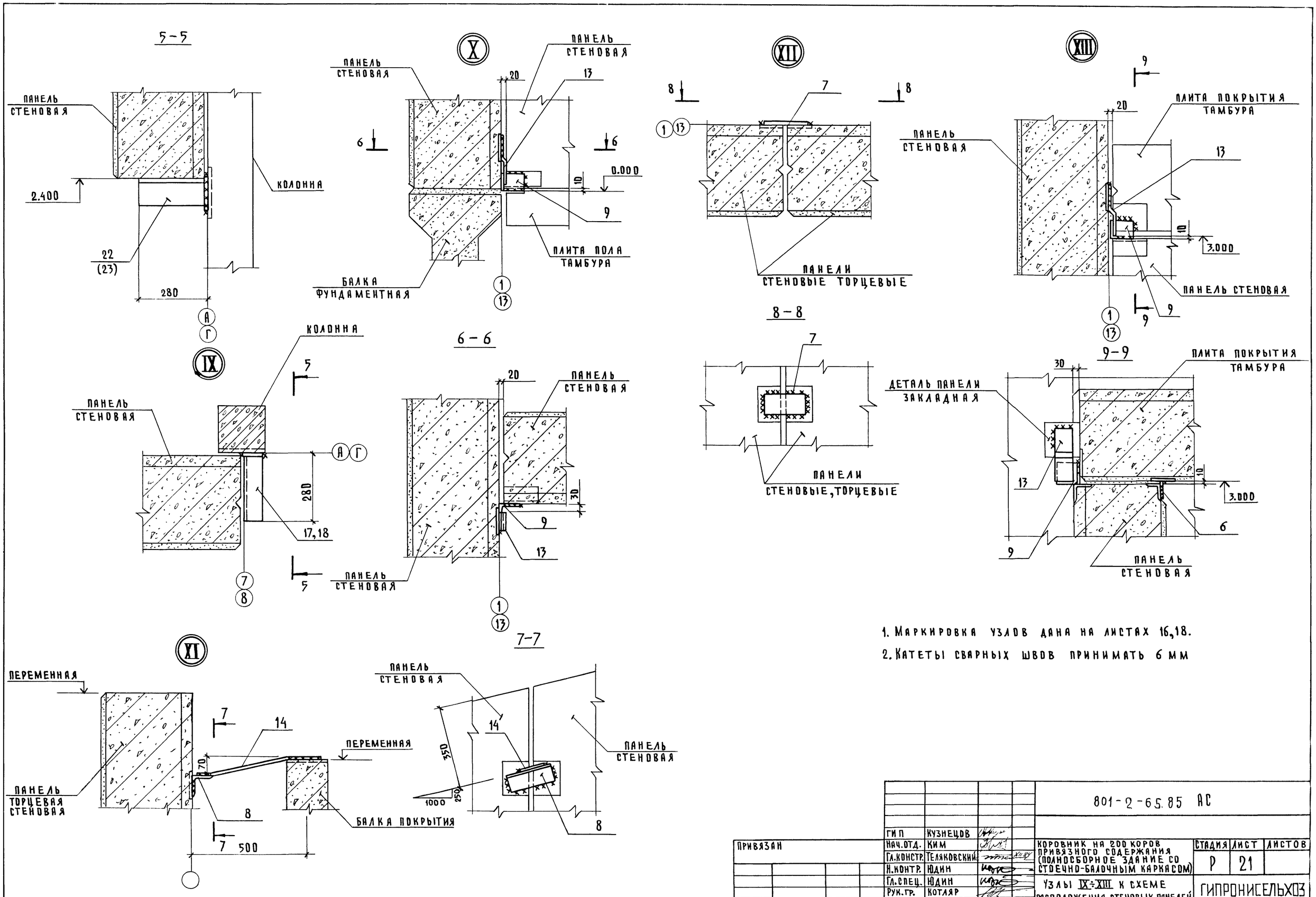

1. Маркировка узлов дана на листах 16,18.
2. Катеты сварных швов принимать 6 мм

				801-2-65.85 АС			
		ГИП	Кузнецов				
Привязан		Нач.отд.	Ким	Коровник на 200 коров привязного содержания (полносборное здание со стоечно-балочным каркасом)	Стадия	Лист	Листов
		Гл.констр.	Теляковский		Р	21	
		Н.контр.	Юдин				
		Гл.спец.	Юдин	Узлы IX÷XIII к схеме расположения стеновых панелей	Гипронисельхоз		
		Рук.гр.	Котляр				
Инв.№		Инж.	Элькина				

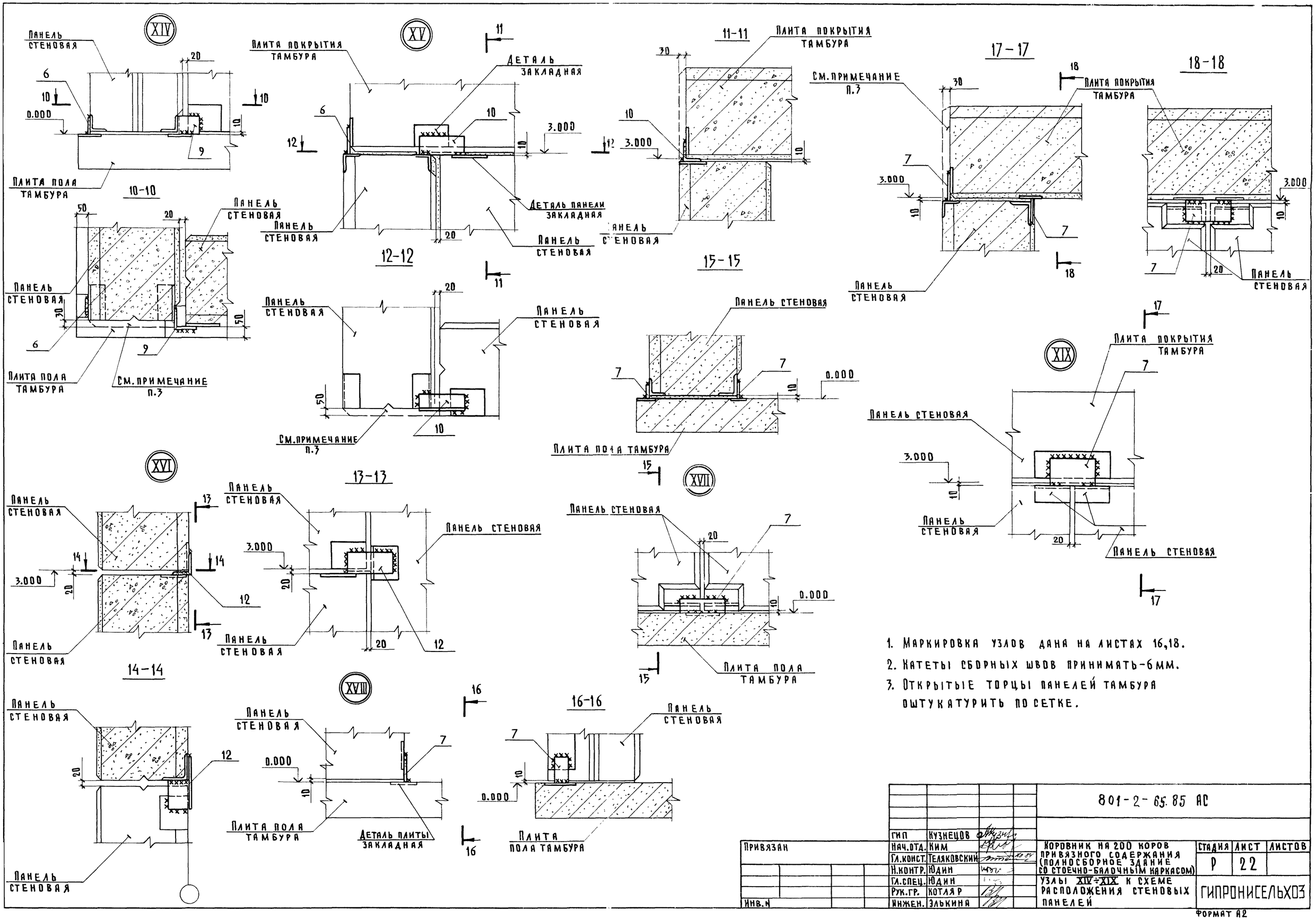

1. Маркировка узлов дана на листах 16,18.
2. Катеты сборных швов принимать-6мм.
3. Открытые торцы панелей тамбура оштукатурить по сетке.

				801-2-65.85 АС			
		ГИП	Кузнецов				
Привязан		Нач.отд.	Ким	Коровник на 200 коров привязного содержания (полносборное здание со стоечно-балочным каркасом)	Стадия	Лист	Листов
		Гл.конст.	Теляковский		Р	22	
		Н.контр.	Юдин				
		Гл.спец.	Юдин	Узлы XIV÷XIX к схеме расположения стеновых панелей	ГИПРОНИСЕЛЬХОЗ		
Инв.№		Инжен.	Элькина				

Формат А2