ТИПОВОЙ ПРОЕКТ
801-2-65.85

КОРОВНИК НА 200 КОРОВ
ПРИВЯЗНОГО СОДЕРЖАНИЯ
ПОЛНОСБОРНОЕ ЗДАНИЕ СО СТОЕЧНО-БАЛОЧНЫМ КАРКАСОМ

АЛЬБОМ III
ИЗДЕЛИЯ ИНДУСТРИАЛЬНОГО ИЗГОТОВЛЕНИЯ

ЧАСТЬ 1.1

ДВУХСЛОЙНЫЕ СТЕНОВЫЕ ЛЕГКОБЕТОННЫЕ ПАНЕЛИ
ПОВЫШЕННОЙ ЗАВОДСКОЙ ГОТОВНОСТИ
ДЛЯ СЕЛЬСКОХОЗЯЙСТВЕННЫХ ЗДАНИЙ
ОПАЛУБОЧНЫЕ ЧЕРТЕЖИ И АРМИРОВАНИЕ

21000-03
ЦЕНА 0-61

				Привязан
Инв. №				

ЦЕНТРАЛЬНЫЙ ИНСТИТУТ ТИПОВОГО ПРОЕКТИРОВАНИЯ
ГОССТРОЯ СССР

Москва, А-445, Смольная ул., 22

Сдано в печать VIII 1976 г.

Заказ № 9618 Тираж 250 экз.

ТИПОВОЙ ПРОЕКТ
801-2-65.85

КОРОВНИК НА 200 КОРОВ
ПРИВЯЗНОГО СОДЕРЖАНИЯ

ПОЛНОСБОРНОЕ ЗДАНИЕ СО СТОЕЧНО-БАЛОЧНЫМ КАРКАСОМ

АЛЬБОМ III
ИЗДЕЛИЯ ИНДУСТРИАЛЬНОГО ИЗГОТОВЛЕНИЯ

ЧАСТЬ 1.1
ДВУХСЛОЙНЫЕ СТЕНОВЫЕ ЛЕГКОБЕТОННЫЕ ПАНЕЛИ
ПОВЫШЕННОЙ ЗАВОДСКОЙ ГОТОВНОСТИ
ДЛЯ СЕЛЬСКОХОЗЯЙСТВЕННЫХ ЗДАНИЙ
ОПАЛУБОЧНЫЕ ЧЕРТЕЖИ И АРМИРОВАНИЕ

Разработан
институтом „Гипронисельхоз"

Главный инженер
института Л.С. Бутаев
Главный инженер
проекта А.А. Кузнецов

Утвержден
Главсельстройпроектом МСХ СССР.
Сводное заключение от 30.12.83г.,
№126. Введен в действие
институтом „Гипронисельхоз".
Приказ от 19.07.84г. №101 п.

				Привязан	
Инв. №					

21000-03 2

Обозначение	Наименование	N стр.
	Содержание	2
КЖИ 1.1-ТУ	Технические условия	3÷6
КЖИ 1.1-ДН	Номенклатура стеновых панелей	7; 8
КЖИ 1.1-1.0.0	Панели стеновые ПСДТ...40...-Т-П;	
	ПСДТ ... 40...-П-Н; ПСДТ 57.24...-Т-П;	
	ПСДТ 57.40...-Т-П.Н; ПСДТ 24.60...-Т-П;	
	ПСДТ 24.60...-Т-П.Н; 4.1ПСДТ 24.60...-Т-П.Н	9; 10
КЖИ 1.1-1.0.0 СБ	Панели стеновые ПСДТ...40...-Т-П;	
	ПСДТ...40...-Т-П.Н; ПСДТ 57.24...-Т-П;	
	ПСДТ 57.24...-Т-П.Н; ПСДТ 24.60...-Т-П;	
	ПСДТ 24.60...-Т-П.Н; 4.1ПСД 24.60...-Т-П.Н	
	Сборочный чертеж	11÷18
КЖИ 1.1-2.0.0	Панели стеновые ПСД 6.33...-Т-П;	
	4 ПСД 60.33...-Т-П;	
	4 ПСД 60.33...-Т-П.Н;	
	4.1 ПСД 60.33...-Т-П;	
	4.1 ПСД 60.33...-Т-П.Н;	19÷22
КЖИ 1.1-2.0.0 СБ	Панели стеновые ПСД 60.30...-Т-П;	
	4.1 ПСД 60.33...-Т-П;	
	4 ПСД 60.33...-Т-П.Н;	
	4.1 ПСД 60.33...-Т-П	
	Сборочный чертеж	23÷27
КЖИ 1.1-ВРС	Ведомость расхода стали	28÷30

Настоящие технические условия распространяются на двухслойные легкобетонные стеновые панели повышенной заводской готовности, предназначенные для применения в коровнике на 200 коров привязного содержания (типовой проект) в районах с температурой наружного воздуха $t^н = -20°C$ и $t^н = -30°C$, зона влажности - нормальная (по СНиП II-3-79), скоростной напор ветра - 265 Па (27 кгс/м²)

В номенклатуру панелей включены трапецеидальные изделия для торцов зданий, а также изделия для продольных стен зданий, разработанные на основе серии 1.832.1-10.

Двухслойные легкобетонные стеновые панели повышенной заводской готовности, разработанные в настоящем выпуске должны соответствовать требованиям ТУ59-203-82 настоящих технических условий, серии 1.832.1-10, а также чертежам части 1.1.

I. Технические требования

1.1. Основные параметры и размеры.

1.1.1. Общая толщина панелей принята 300 и 400 мм.

1.1.2. Для конструкционно-изолирующего слоя принят керамзитобетон.

Привязан			
Инв.№			

				801-2-65.85-КЖИ 1.1-ТУ		
ГИП	Кузнецов			Технические условия	Стадия	Лист	Листов
Нач.отд.	Ким				Р	1	4
Гл.конст.	Теляковский		11.85		ГИПРОНИСЕЛЬХОЗ		
Гл.спец.	Юдин						

21000-03 4 копировала Лизунова Формат А4

1.1.3. Требования к теплотехническим свойствам панелей см. раздел 1 ТУ69-203-82.

1.2. Характеристики

1.2.1. Для конструкционно-изолирующего слоя предусмотрено применение керамзитобетона с объемной массой в высушенном до постоянной массы состоянии $\gamma_0 = 900$ кг/м^3, марки по прочности М50.

1.2.2. Марки по морозостойкости приняты:

керамзитобетона при $t_н = -20°C$ – Мрз 35

керамзитобетона при $t_н = -30°C$ – Мрз 50

1.2.3. Открытые поверхности закладных деталей защищаются слоем цинка толщиной 120 мкм.

1.2.4. Характеристики материалов изолирующего и фактурного слоев и требования к ним, требования к изготовлению и комплектности панелей, а также характеристики и требования к элементам заполнения проемов см. ТУ69-203-82.

Привязан			
Инв. №			

801-2-65.85 – КЖИ 1.1-ТУ

Лист 2

копировала Лизунова 21000-03 5 Формат А4

1.3. Маркировка

1.3.1. В соответствии с ГОСТ 23009-78 устанавливается следующая структура условного обозначения (марок) панелей

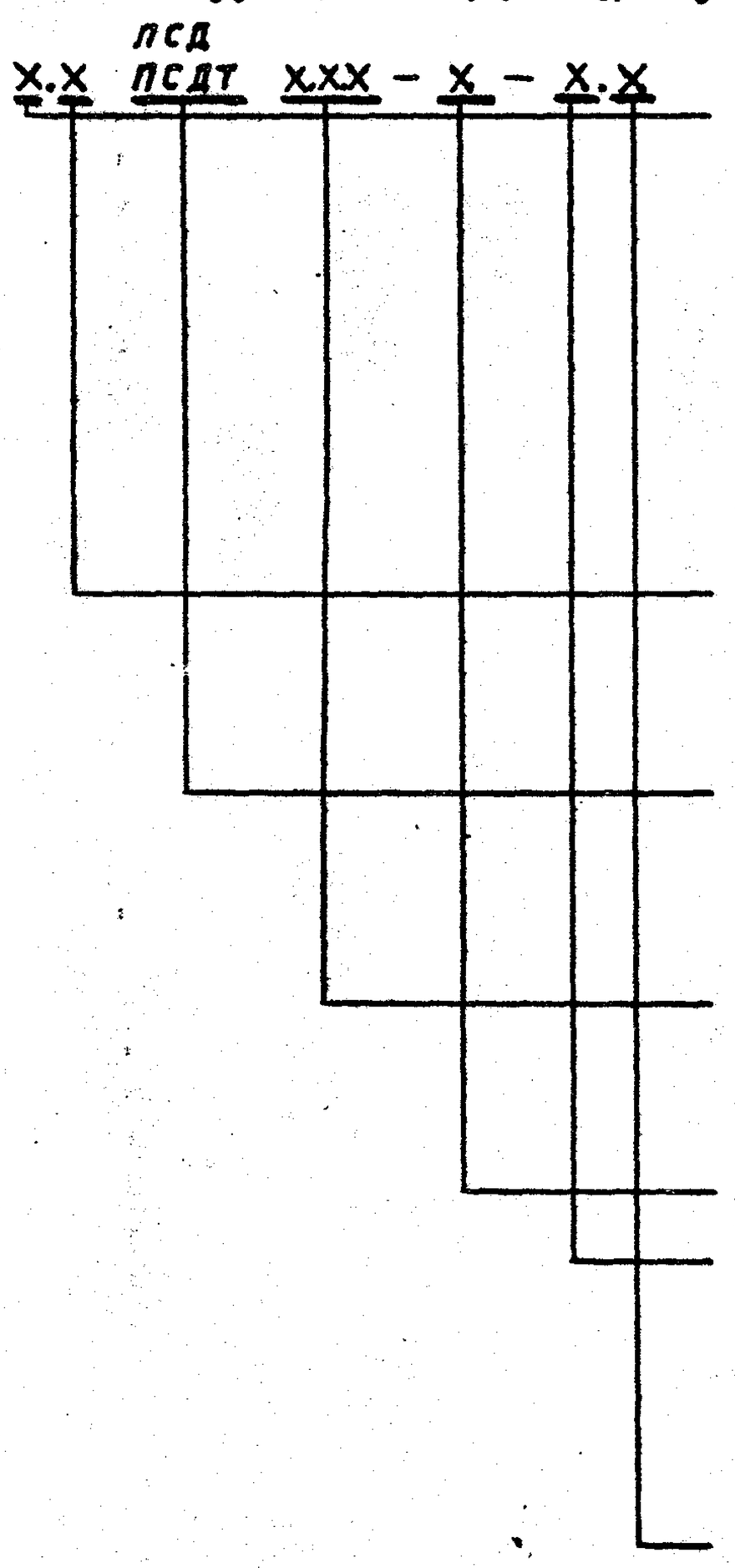

Тип панели
1 - с 2-мя оконными проемами
2 - с оконным и дверным проемами
3 - с одним дверным проемом
4 - с одним оконным проемом

Дополнительные характеристики типов панелей связанные с изменением размеров и привязка проемов.

Панель стеновая двухслойная

Панель стеновая двухслойная торцевая.

Размеры: длина – дм.
высота – дм.
толщина – см.

Вид бетона изолирующего слоя.

Стойкость бетона изолирующего слоя к воздействию агрессивной среды (П)

Изделия обратного изображения (Н)

Привязан			
Инв. N			

801-2-65.85-КЖИ 1.1-ТУ

Лист 3

Например: 4.1ПСДТ24.60.30-Т-П.Н означает панель стеновая двухслойная торцевая с одним окном, с дополнительным отверстием, длиной 24 дм, высотой 60 дм, толщиной 30 см, с изолирующим слоем из тяжелого бетона повышенной плотности, обратного изображения.

1.3.2. Марка наносится на одной из длинных боковых поверхностей панелей несмываемой краской.

2. Разделы „Правила приемки," „Методы контроля," „Транспортирование и хранение" и „Гарантии поставщика" см. ТУ 69-203-82.

3. Указания по привязке:

3.1. В таблицах альбома указаны варианты применения элементов в следующих обозначениях:

I. - для здания со стоечно-балочным каркасом

II. - для здания с рамным каркасом

1. - при толщине стеновых панелей - 30 см.

2. - при толщине стеновых панелей - 40 см.

Например:

I - 1 - для здания со стоечно-балочным каркасом при толщине стеновой панели 30 см.

3.2. При привязке проекта заполняются неоговоренные переменные данные по геометрическим размерам и массам изделий на чертежах и в таблицах. Ненужные графы в таблице вычеркиваются.

3.3. Неоговоренные размеры длины и толщины в маркировке изделий заполняются при привязке проекта в соответствии с указаниями и 1.12.4 технических условий и серии 1.832.1-9 вып. 0.

Привязан			
Инв. N			

801-2-65.85-КЖИ 1.1-ТУ	Лист 4

N типоразмеров	Эскиз	Размеры мм: Длина L	Высота H	Толщина B	Марка	Расход материалов: Цементно-песчаный раствор м³	Легкий бетон γ=900кг/м³ м³	Тяжелый бетон М200 м³	Сталь, кг: Всего	В т.ч. на заклад. изделия	Обозначение
1	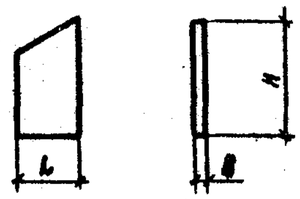	2680	2950	300	ПСДТ 27.40.30-т-п	0,19	2,23	0,48	125,38	29,30	КЖИ1.1-1.0.0
2		2780	2975	400	ПСДТ 28.40.40-т-п	0,20	3,33	0,50	127,63	29,30	КЖИ1.1-1.0.0
3		2380	5980	300	ПСДТ 24.60.30-т-п	0,27	3,01	0,68	170,20	31,92	-04
4			6000	400	ПСДТ 24.60.40-т-п	0,27	4,48	0,68	172,07	31,92	-04
5	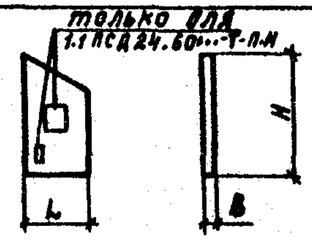	2620	2950	300	ПСДТ 27.40.30-т-п.н.	0,19	2,23	0,48	125,38	29,30	-01
6		2780	2975	400	ПСДТ 28.40.40-т-п.н	0,20	3,33	0,50	127,63	29,30	-01
7		2380	5980	300	4.1 ПСДТ 24.60.30-т-п.н	0,25	2,77	0,63	150,17	31,92	-06
8			6005	400	4.1 ПСДТ 24.60.40-т-п.н	0,25	4,13	0,63	151,92	31,92	-06
9	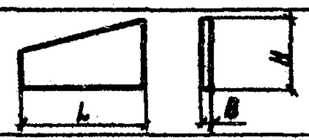	5690	2375	300	ПСДТ 57.24.30-т-п	0,19	2,17	0,47	78,55	20,40	-02
10			2400	400	ПСДТ 57.24.40-т-п	0,19	3,16	0,48	78,92	20,40	-02
11	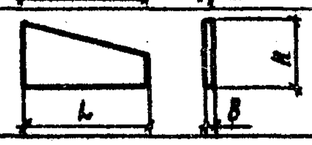	5690	2375	300	ПСДТ 57.24.30-т-п.н	0,19	2,17	0,47	78,55	20,40	-03
12			2400	400	ПСДТ 57.24.40-т-п.н	0,19	3,16	0,48	78,92	20,40	-03
13	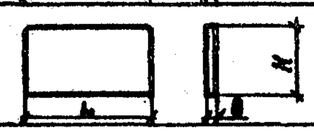	5980	3280	300	ПСД 60.33.30-т-п	0,39	4,54	0,98	111,64	38,18	КЖИ1.1-2.0.0
14		5980	3280	400	ПСД 60.33.40-т-п	0,39	6,47	0,98	113,01	38,18	КЖИ1.1-2.0.0

21000-03 8

Нач.отд.	Ким		
Гл.кон.отд.	Теляковский		
Н.контр.	Юдин		
Гл.спец.	Юдин		
Рук.гр.	Котляр		
Инженер	Щеголева		

Привязан

Инв.N

801-2-65.85 КЖИ 1.1-ДН

Номенклатура стеновых панелей

Стадия	Лист	Листов
Р	1	2

ГИПРОНИСЕЛЬХОЗ

Формат А4

N типоразмеров	Эскиз	Размеры, мм Длина L	Высота H	Толщина B	Марка	Расход материалов: Цементно-песчаный раствор $м^3$	Легкий бетон $\gamma=500 кг/м^3$ $м^3$	Тяжелый бетон М200 $м^3$	Сталь, кг: Всего	В т.ч. на закл. изд.	Обозначение
15	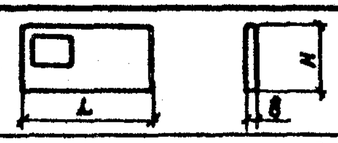	5980	3280	300	4. ПСД 60.33.30-Т-П	0,35	0,87	4,02	132,41	38,18	КЖИ 1.1-2.00-01
16		5980	3280	400	4. ПСД 60.33.40-Т-П	0,35	0,87	5,76	134,84	38,18	-01
17		5980	3280	300	4. ПСД 60.33.30-Т-П.Н	0,35	0,87	4,02	132,41	38,18	-02
18		5980	3280	400	4. ПСД 60.33.40-Т-П.Н	0,35	0,87	5,76	134,84	38,18	-02
19		5980	3280	300	4.1 ПСД 6.33.30-Т-П	0,34	0,84	3,85	145,62	38,18	-03
20		5980	3280	400	4 ПСД 6.33.40-Т-П	0,34	0,84	5,53	148,16	38,18	-03
21		5980	3280	300	4.1 ПСД 6.33.30-Т-П.Н	0,34	0,84	3,85	145,62	38,18	-04
22		5980	3280	400	4.1 ПСД 6.33.40-Т-П.Н	0,34	0,84	5,53	148,16	38,18	-04

Привязан

Инв. N

801-2-65.85КЖ 1.1-Дн

Лист 2

21000-03 9

Формат	Зона	Поз.	Обозначение	Наименование	Количество на исполнение КЖИ1.1-1.0.0-										Примечание
					—	01	02	03	04	05	06				
				Документация											
А4			КЖИ1.1-1.0.0СБ	Сборочный чертеж											
А4			КЖИ1.1-ТУ	Технические условия											
А4			КЖИ1.1-ВРС	Ведомость расхода стали											
				Сборочные единицы											
А4		1	КЖИ1.2-0.1.0	Каркас пространственный КП1	1	1									
			-01	Каркас пространственный КП2			1	1							
			-02	Каркас пространственный КП3					1	1					
			-03	Каркас пространственный КП4							1				
		2	1.832.1-8 вып. 1	Изделие закладное М1	4	4	6	6	6	6	6				1,7 кг
		3	1.400-15 вып. 1	Изделие закладное МН526	1	1			1	1	1				2,9 кг
		4	1.400-15 вып. 1	Изделие закладное МН111-5			2	2							1,9 кг
		5	1.400-15 вып. 1	Изделие закладное МН523							4				1,1 кг
				Материалы											
				Цементно-песчаный раствор М100	0,19	0,19	0,19	0,19	0,27	0,27	0,25				I-1; II-1 $м^3$

21000-03 10

Нач. отд.	Ким		
Гл. кон. отд.	Теляковский		11.85
Н. контр.	Юдин		
Гл. спец.	Юдин		
Рук. гр.	Котляр		
Инженер	Щеголева		

Привязан

Инв. N

801-2-65.85 КЖИ 1.1-1.0.0

Панели стеновые ПСДТ...40...-Т-П; ПСДТ...40...-Т-П.Н; ПСДТ 57.24...-Т-П; ПСДТ 57.24...-Т-П.Н; ПСДТ 24.60...-Т-П; ПСДТ 24.60...-Т-П.Н; 41ПСДТ 24.60...-Т-П.Н.

Стадия	Лист	Листов
Р	1	2

ГИПРОНИСЕЛЬХОЗ

Формат А4

Формат	Зона	Поз.	Обозначение	Наименование	Количество на исполнение КЖИ1.1-1.0.0-										Примечание
					—	01	02	03	04	05	06				
				Цементно-песчаный											
				раствор	0,20	0,20	0,19	0,19	0,27	0,27	0,25				I-2; II-2 $м^3$
				Легкий бетон марки М50	2,23	2,23	2,17	2,17	3,01	3,01	2,85				I-1; II-1 $м^3$
				Легкий бетон марки М50	3,33	3,33	3,16	3,16	4,48	4,48	4,11				I-2; II-2 $м^3$
				Бетон марки М200	0,48	0,48	0,47	0,47	0,68	0,68	0,62				I-1; II-1 $м^3$
				Бетон марки М200	0,50	0,50	0,48	0,48	0,68	0,68	0,62				I-2; II-2 $м^3$
		6		Брусок $\frac{100\times60\ ГОСТ\ 24454-80}{сосна\ или\ ель\ \varphi\pm20\%}$											
				$\ell=3280$	1	1									0,020 $м^3$
				Элементы заполнения											
				проемов											
		7		Брусок $\frac{100\times60\ ГОСТ\ 24454-80}{сосна\ или\ ель\ \varphi\pm20\%}$											
				$\ell_{общ.}=4580$							1				0,028 $м^3$
		8	КЖИ3.2-8.00.00	Изделие металлическое											
				МИ4							1				38,04 кг

21000-03 11

Привязан

Инв. N

801-2-65.85 КЖИ 1.1-1.0.0

Формат А4

Рис.1

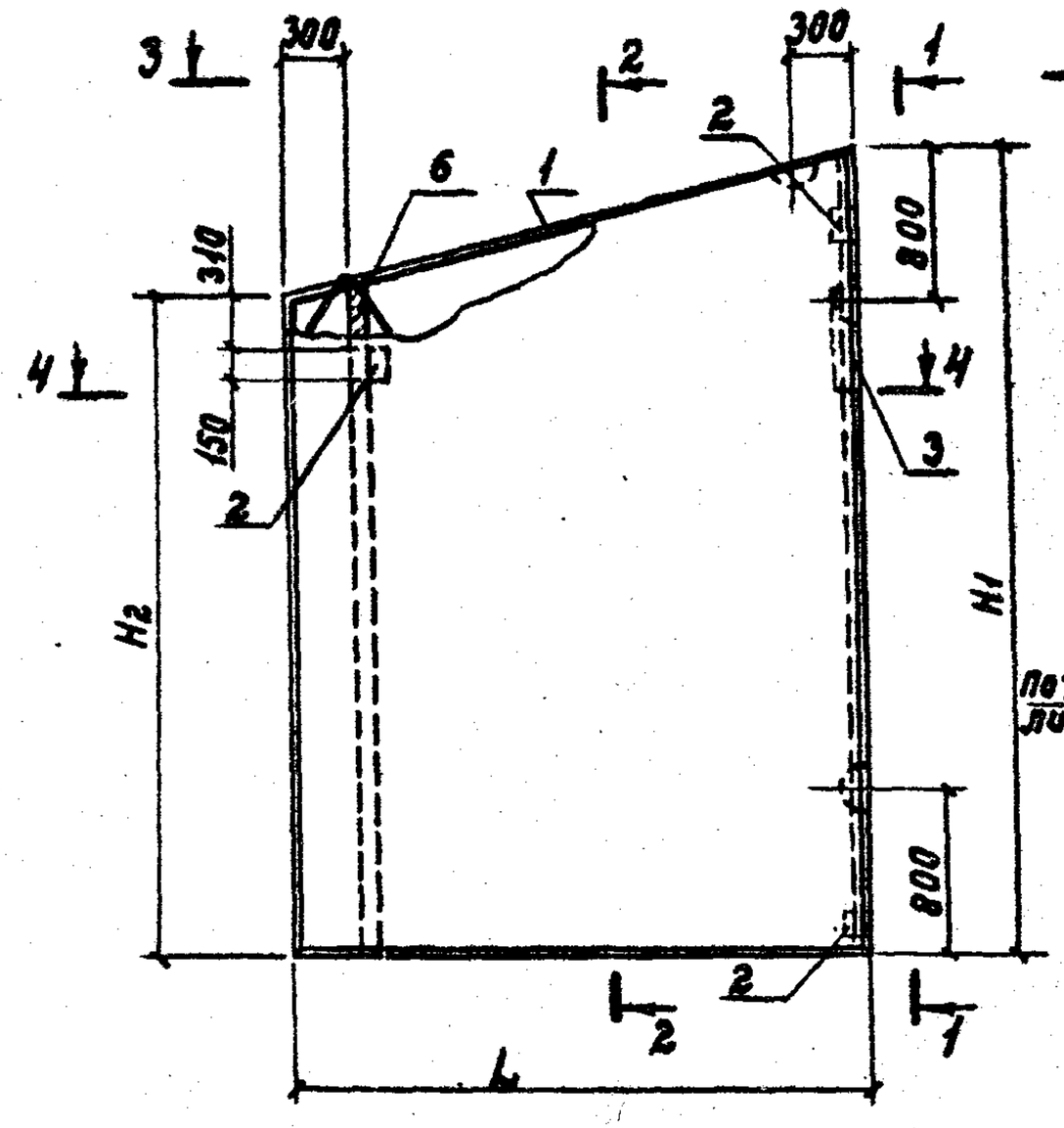

1-1

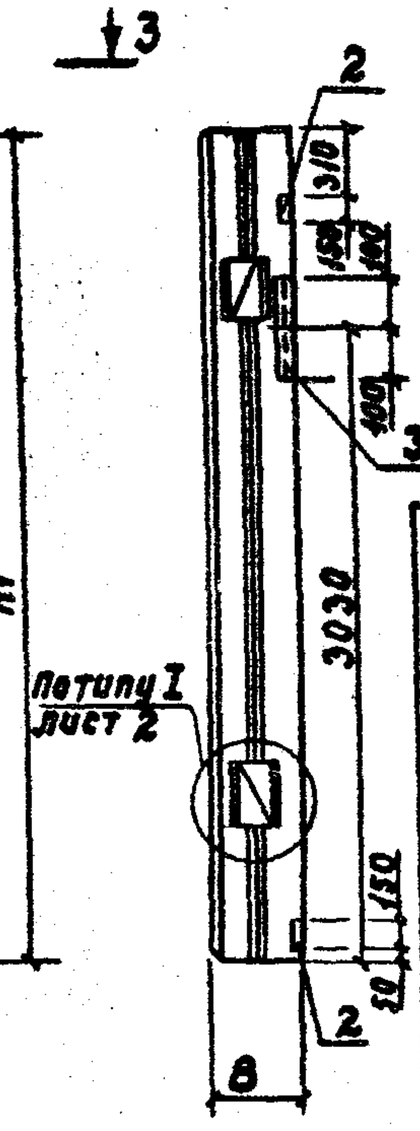

2-2

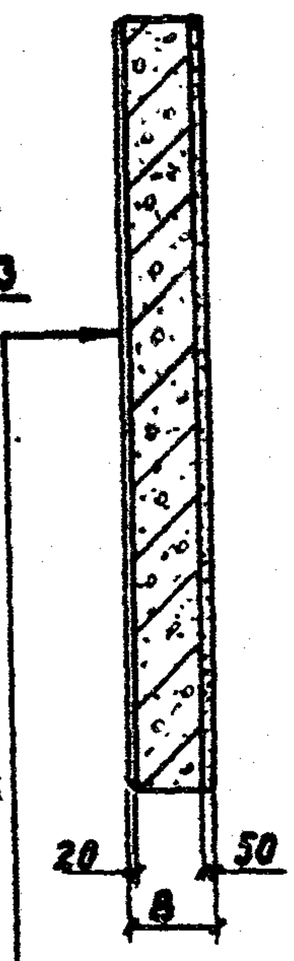

Цементно-песчаный раствор б=20мм
Теплоизоляционный слой
Изолирующий слой б=50мм

3-3

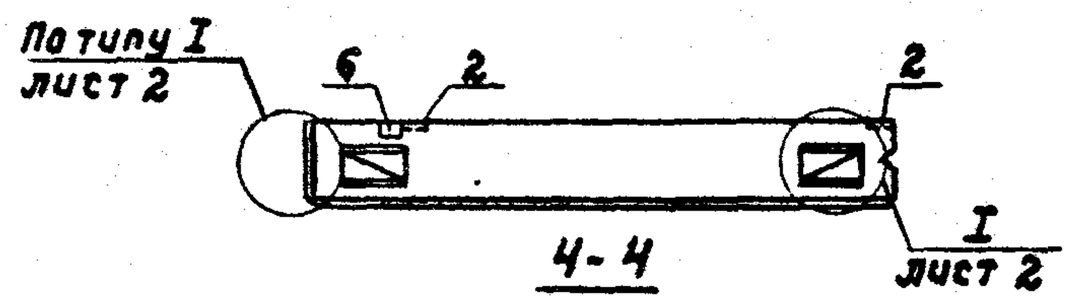

4-4

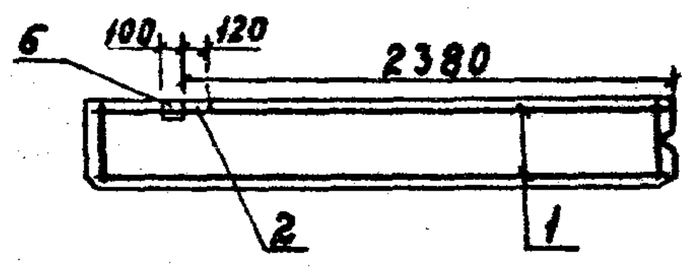

В брусе поз. 6 в местах прохода арматуры выполнить пропилы

Привязан			
Инв.N			

801-2-658ТПЖСИ 1.1-1.0.0 СБ

Нач.отд.	Ким		Панели стеновые ПСЭТ...40... -т-п; ПСЭТ...40... -т-п-н; ПСЭТ57.24...-т-п; ПСЭТ57.24...-т-п-н; ПСЭТ24.60...-т-п; ПСЭТ24.60...-т-п-н; 4.1ПСЭТ24.60...-т-п-н Сборочный чертеж	Стадия	Масса	Масштаб
Гл.кон.отд.	Теляковский			Р	-	1:50
Н.контр.	Юдин			Лист 1	Листов 8	
Гл.спец.	Юдин					
Рук.гр.	Котляр			ГИПРОНИСЕЛЬХОЗ		
Инж.	Щеголева					

21000-03 12 Формат А4

Альбом III часть 1.1

Рис. 2

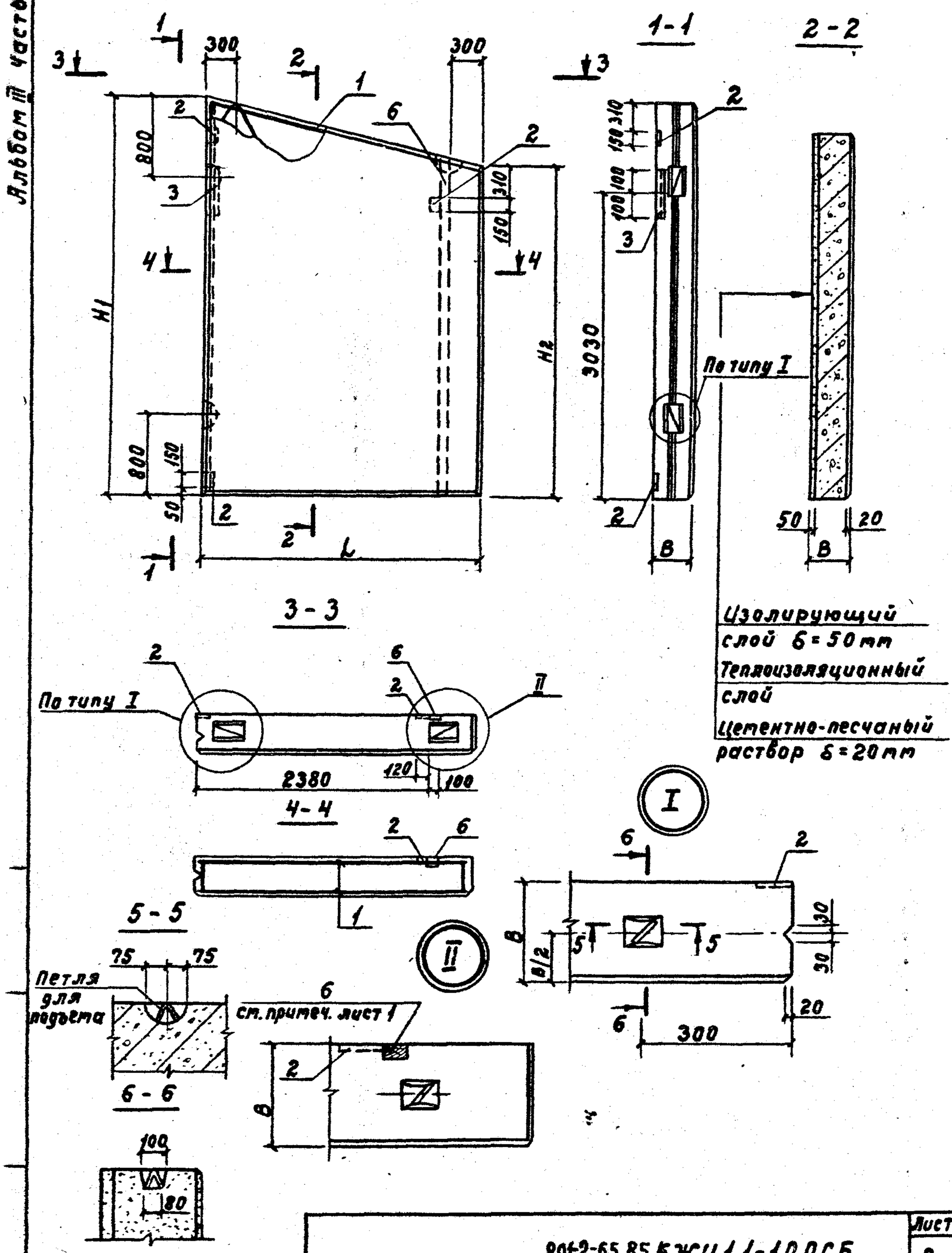

801-2-65.85 КЖСИ 1.1-1.0.0 СБ	Лист 2

Формат А4

21000-03 13

Рис. 3

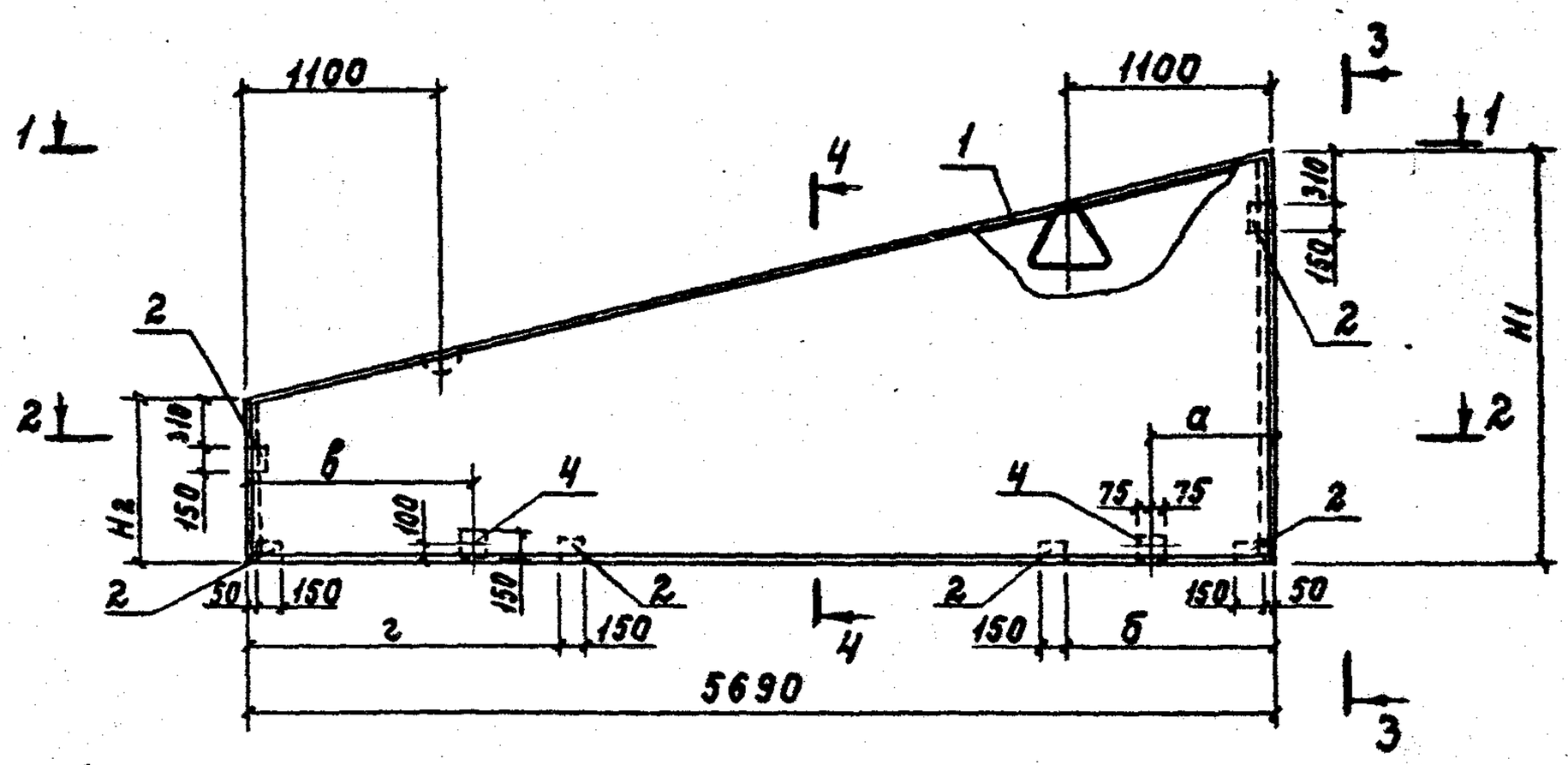

1-1

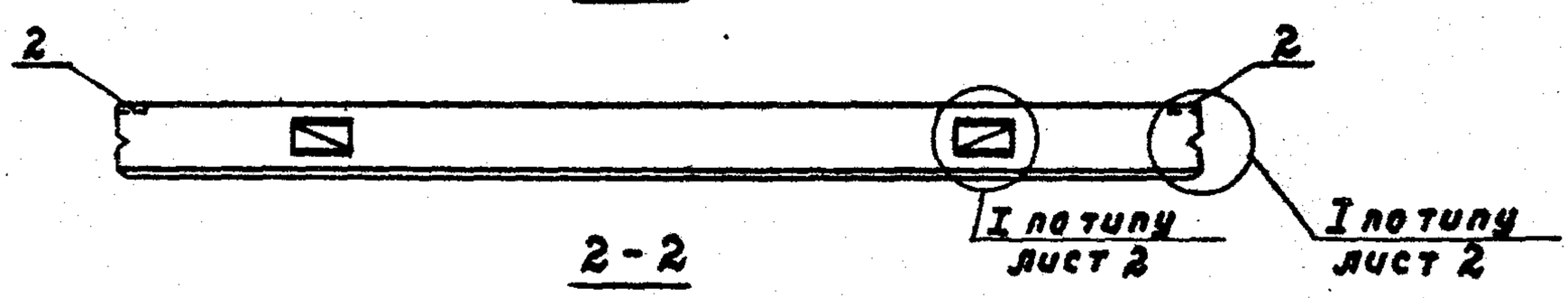

2-2

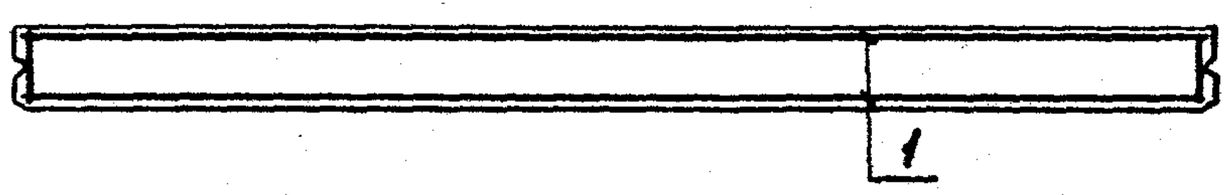

3-3

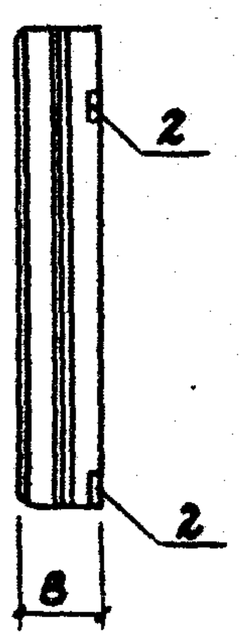

4-4

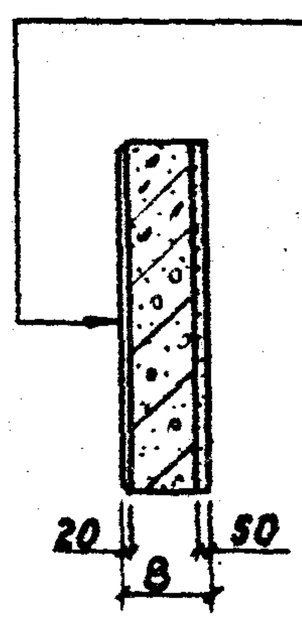

Цементно-песчаный раствор δ=20мм

Теплоизоляционный слой

Изолирующий слой δ=50мм

Привязан

Инв. N

801-2-65.85 КЖСИ 1.1-1.0.0 СБ

Лист 3

21000-03 14 Формат А4

Альбом III часть 1.1

Рис. 4

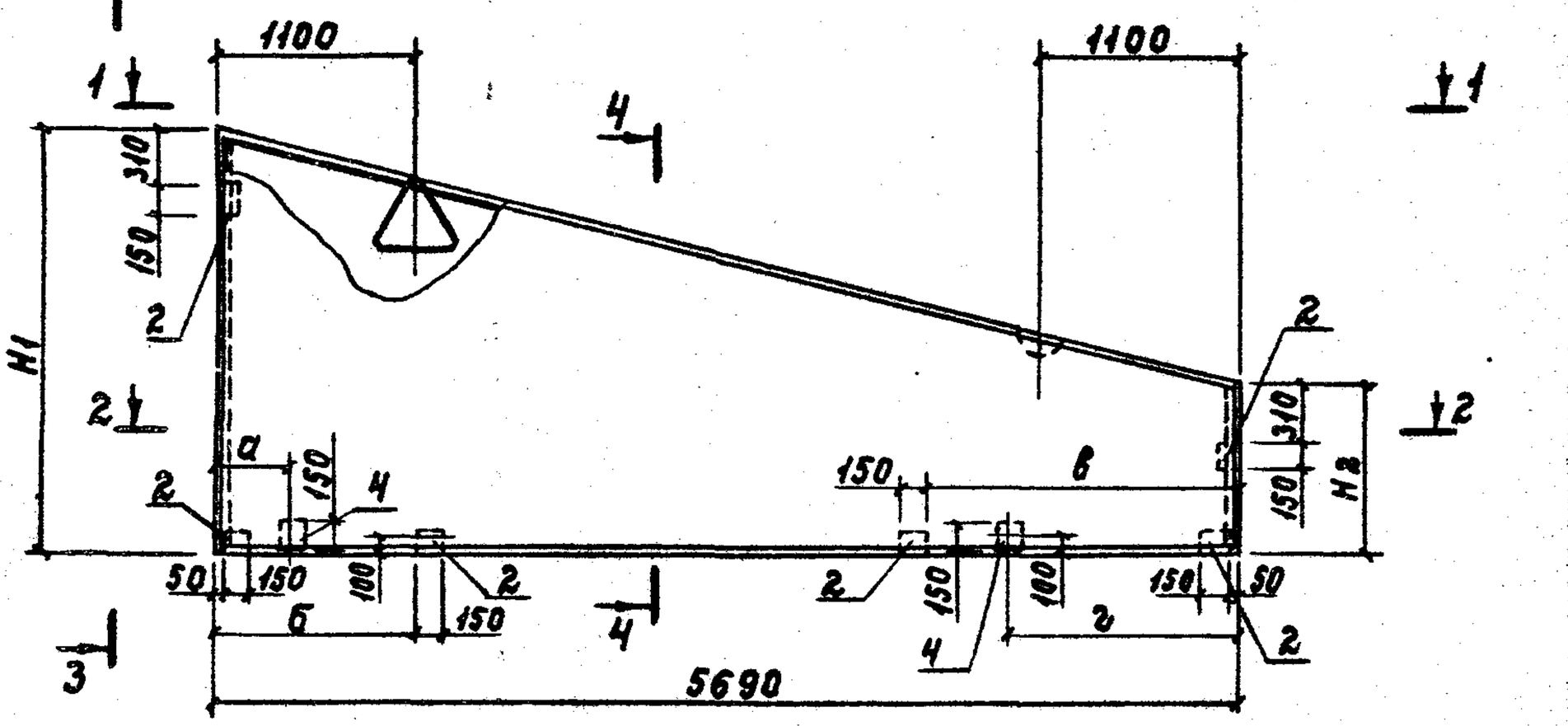

1-1

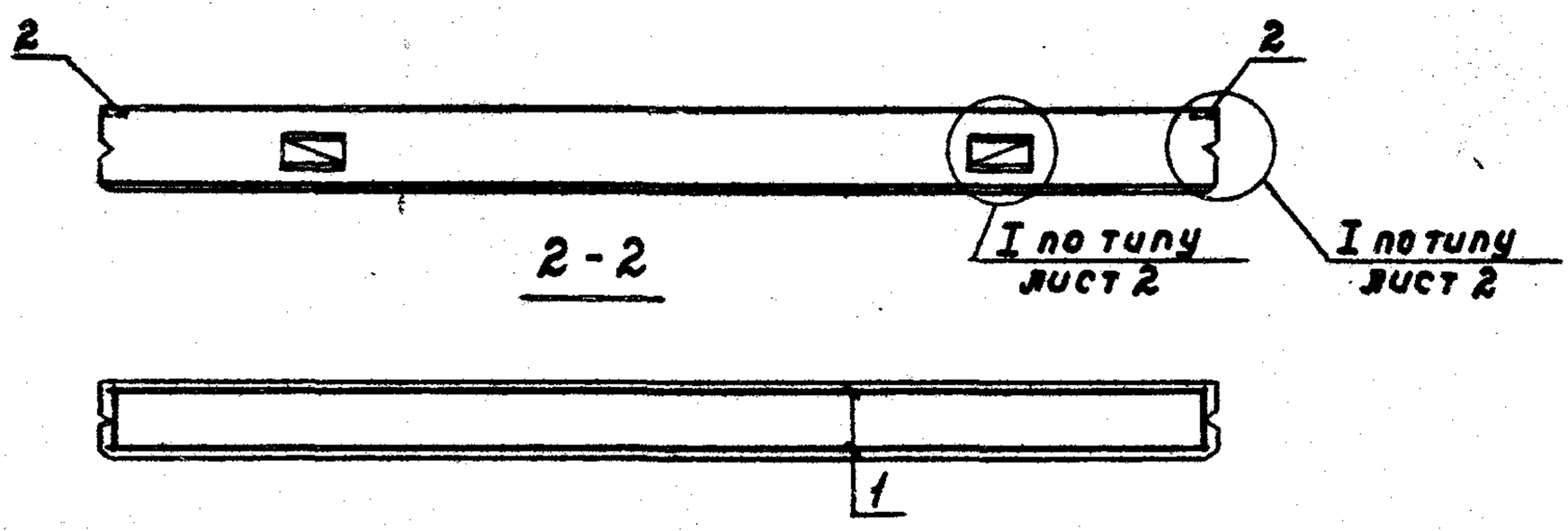

2-2

3-3

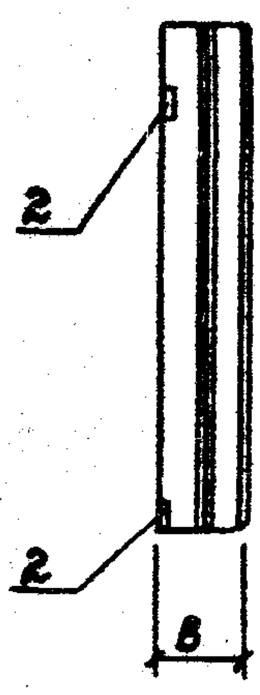

4-4

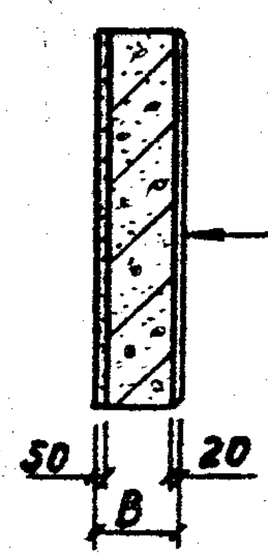

Цементно-песчаный раствор б=20мм
Теплоизоляционный слой
Изолирующий слой б=50мм

Привязан

Инв. N

801-2-65.85 КЖИ 1.1-1.0.0 СБ

Лист 4

21000-03 15

Формат А4

Рис. 5

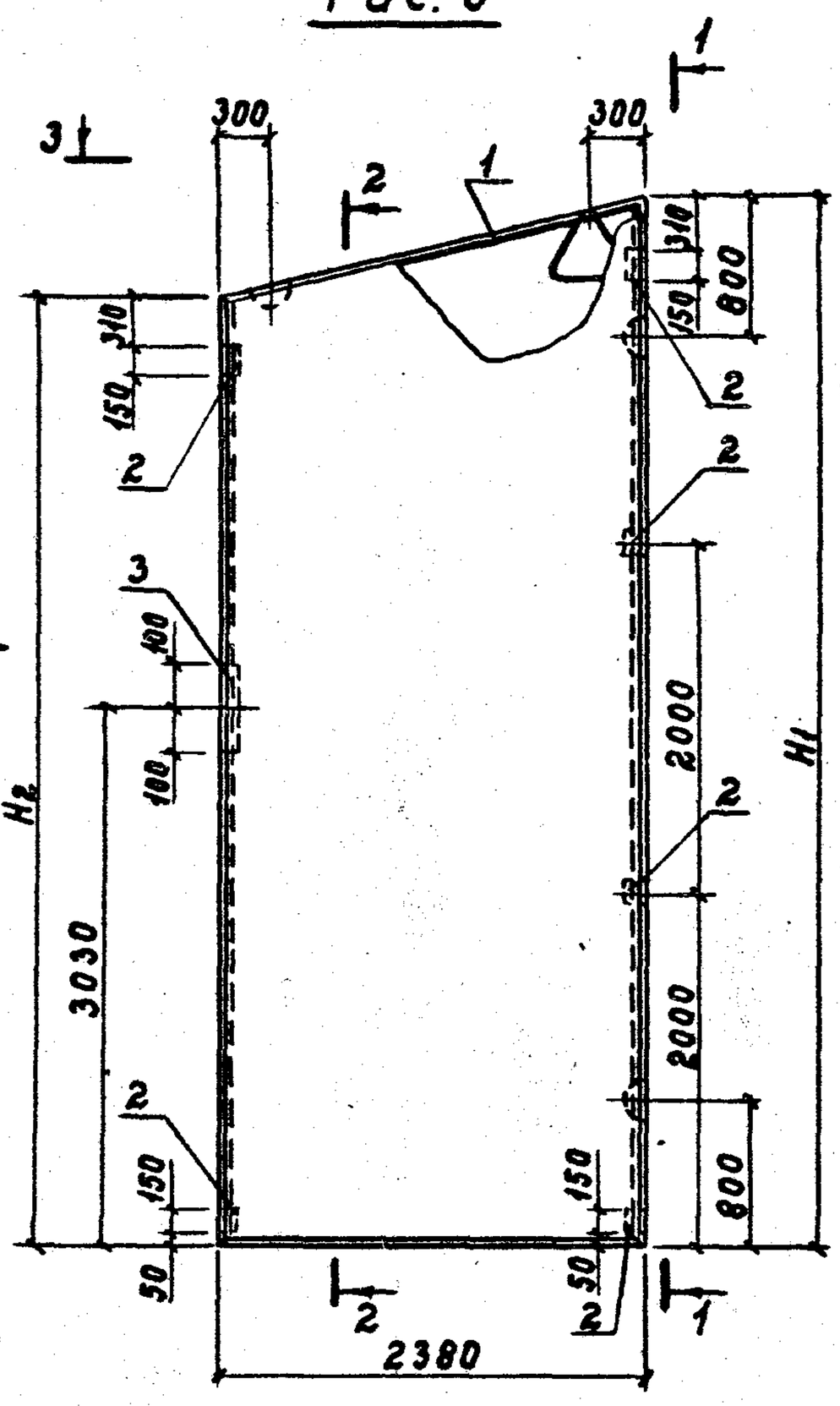

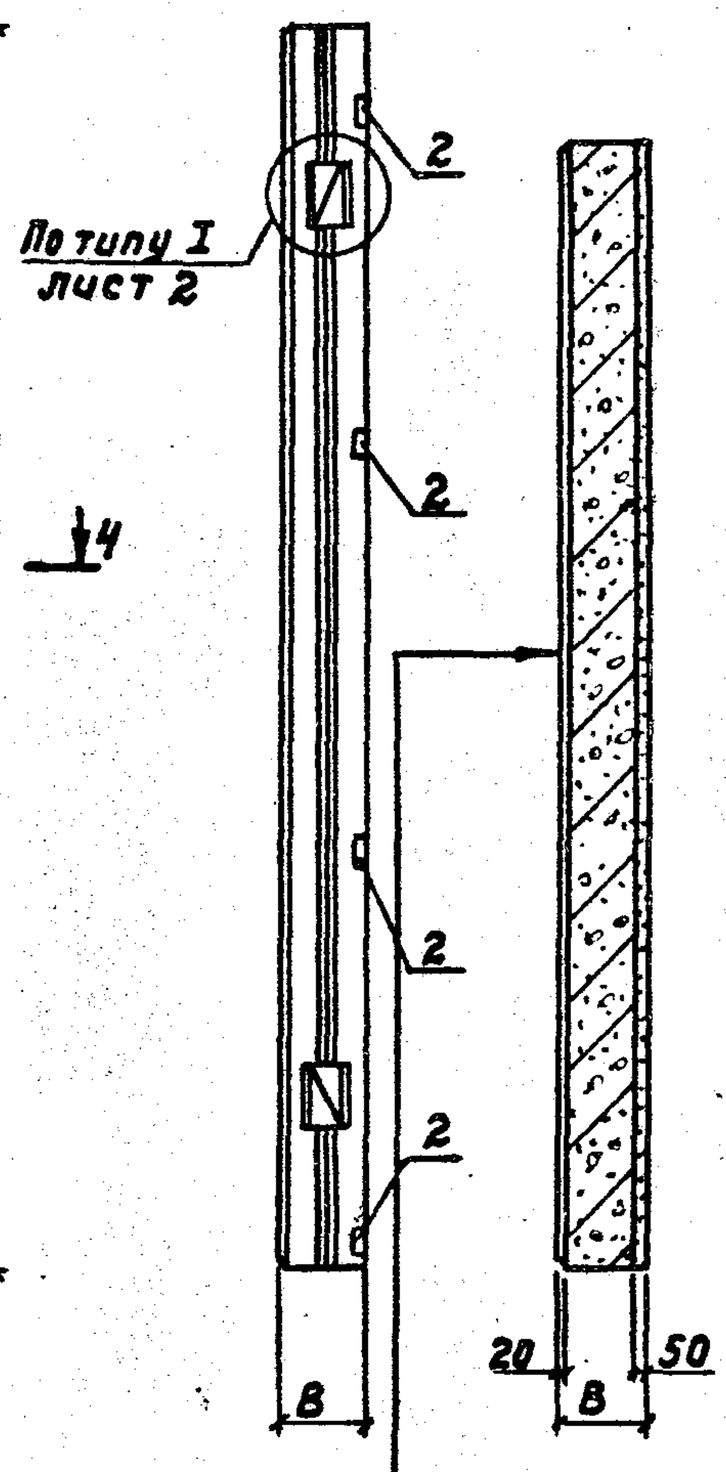

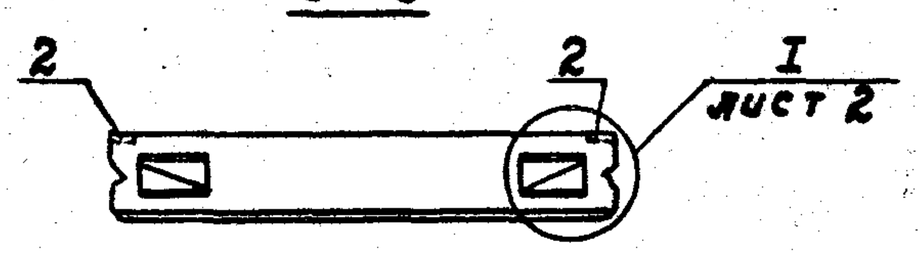

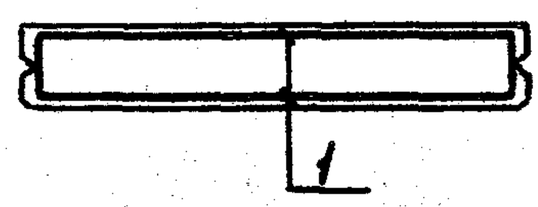

Цементно-песчаный раствор δ=20мм
Теплоизоляционный слой
Изолирующий слой δ=50мм

Привязан

Инв. N

801-2-65.85 КЖЦ 1.1-1.0.0 СБ

Лист 5

21000-03 16

Формат А4

Альбом III часть 4.4

Рис. 6

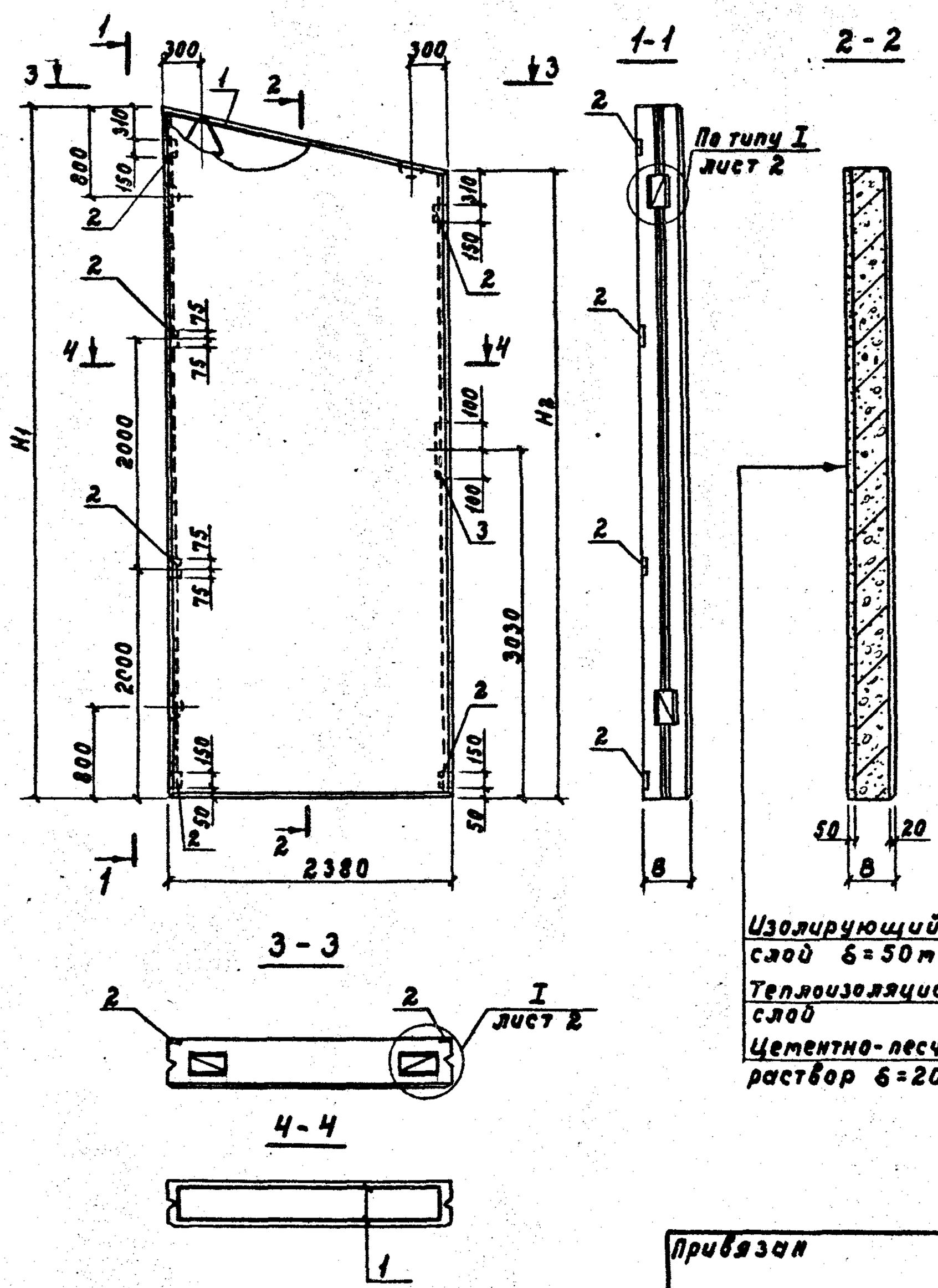

Привязан			
Инв. N			

801-2-65.85 КЖИ 1.1-1.0.0СБ

Лист 6

21000-03 17

Формат А4

Рис. 7

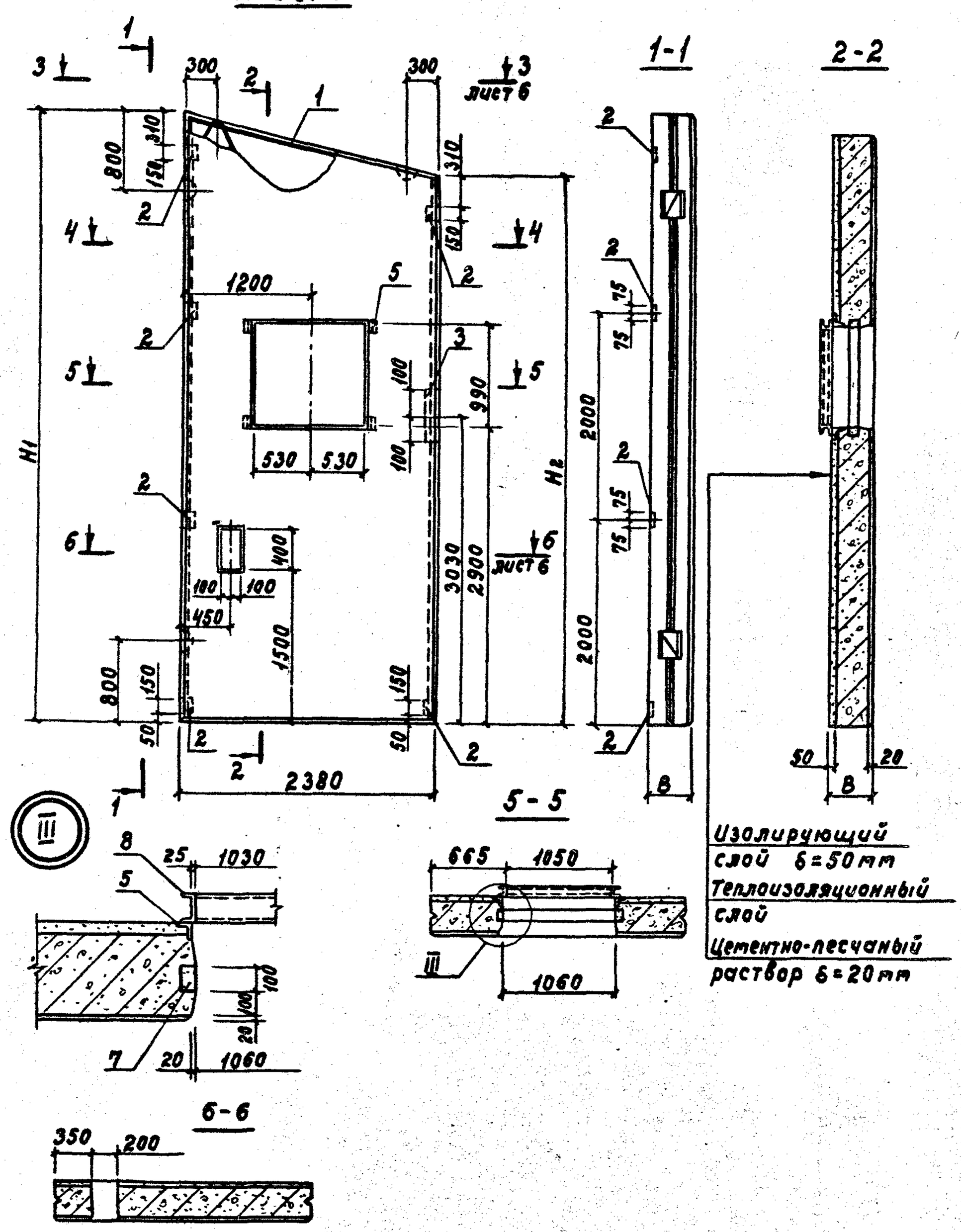
1-1
2-2
5-5
6-6
300
300
310
800
150
310
650
1200
530
530
100
990
100
H1
H2
2000
75
75
75
75
2000
400
100
100
450
1500
3030
2900
800
150
150
50
50
2380
B
50
20
B
25
1030
100
100
20
20
1060
665
1050
1060
350
200
Изолирующий слой б=50мм
Теплоизоляционный слой
Цементно-песчаный раствор б=20мм

Обозначение	Марка	Рис.	Размеры мм L		H1		H2		B		a		б	
			Варианты											
			I-1; II-1	I-2; II-2	I-1; II-1	I-2; II-2	I-1; II-1	I-2; II-2	I-1; II-1	I-2 II-2	I-1; I-2	II-1; II-2	I-1; I-2	II-1 II-2
КЖИ1.1-1.0.0	ПСДТ22.40...-Т-П ПСДТ28.40...-Т-П	1	2680	2780	3950	3975	3280	3280	300	400	655	355	1130	830
-01	ПСДТ22.40...-Т-П.Н ПСДТ28.40...-Т-П.Н	2												
-02	ПСДТ57.24...-Т-П	3	5690	5690	2375	2400	950	975						
-03	ПСДТ57.24...-Т-П.Н	4												
-04	ПСДТ24.60...-Т-П	5	2380	2380	5980	6005	5375	5400						
-05	ПСДТ24.60...-Т-П.Н	6												
-06	4.1 ПСДТ24.60...-Т-П.Н	7												

Размеры мм в		г		Масса (т)		Примечание
Варианты						
I-1; I-2	II-1 II-2	I-1; I-2	II-1; II-2	I-1; II-1	I-2 II-2	
				3,58	4,64	
				3,58	4,64	
975	1275	1450	1750	3,49	4,41	
				3,49	4,41	
				5,00	6,24	
				5,00	6,24	
				4,67	5,82	

21000-03 19

Привязан

Инв. N

801-2-65.85 КЖИ1.1-1.0.0СБ

Лист 8

Формат	Зона	Поз.	Обозначение	Наименование	Количество на исполнение КЖИ1.1-2.0.0-									Примечание
					–	01	02	03	04					
				Документация										
А4			КЖИ1.1-2.0.0СБ	Сборочный чертеж										
А4			КЖИ1.1-ТУ	Технические условия										
			1.832.1-10 вып.1	Узлы А, Б, В										
			1.832.1-10 вып.1	Узлы I÷VIII; X; XI÷XV										
			КЖИ 1.1-ВРС	Ведомость расхода стали										
				Сборочные единицы										
А4		1	КЖИ1.2-0.2.0СБ	Каркас пространственный КП5	1									
			-01	Каркас пространственный КП6		1	1							
			-02	Каркас пространственный КП7				1	1					
		2	1.832.1-10 вып.2	Изделие закладное М1	3	3	3	3	3					1,7 кг
		3	1.832.1-10 вып.2	Изделие закладное М2	2	2	2	2	2					0,97 кг
		4	1.400-6/76 вып.1	Изделие закладное М4-13	2	2	2	2	2					2,6 кг
				Детали										

21000-03 20

Привязан

Инв.№

Нач.отд.	Ким	
Гл.кон.отд.	Теляковский	
Н.контр.	Юдин	
Гл.спец.	Юдин	
Рук.гр.	Котляр	
Инженер	Щеголева	

801-2-65.85 КЖИ 1.1-2.0.0

Панели стеновые ПСД 60.33...-Т-П; 4ПСД 60.33...-Т-П; 4ПСД 60.33...-Т-П.Н; 4.1ПСД 60.33...-Т-П; 4.1ПСД 60.33...-Т-П.Н

Стадия	Лист	Листов
Р	1	4

ГИПРОНИСЕЛЬХОЗ

Формат А4

Формат	Зона	Поз.	Обозначение	Наименование	Количество на исполнение КЖИ1.1-2.00-									Примечание
					—	01	02	03	04					
				Пиломатериалы ГОСТ 244.54-80 / сосна или ель Ψ≤20%										Детали позиций 2÷4 замаркированы на узлах I÷VIII X, XII÷XV
		2		Пробка 130×60; ℓ=60		3	3	3	3					
		3		Пробка 100×60; ℓ=60		4	4	4	4					
		4		Пробка 50×50; ℓ=60		3	3	3	3					
				Материалы										
				Цементно-песчаный раствор М100	0,39	0,35	0,35	0,34	0,34					для I-1; II
					0,39	0,35	0,35	0,34	0,34					для I-2; II-2
				Внутренний изолирующий слой из тяжелого бетона М200	0,98	0,87	0,87	0,84	0,84					для I-1; II-1
					0,98	0,87	0,87	0,84	0,84					для I-2; II-2
				Теплоизоляционный слой из легкого бетона М50	4,54	4,02	4,02	3,85	3,85					для I-1; II-1
					6,47	5,76	5,76	5,53	5,53					для I-2; II-2
				Элементы заполнения проемов										
				Детали										
		1	1.832.1-10.1.10001	Подкладка										
				Доска 100×25 ГОСТ 244.54-80 / сосна или ель Ψ≤20% ℓ=50		4	4	4	4					0,0005 м³

Привязан

Инв. N

Позиция 1 замаркирована на узлах А, Б, В.

801-2-65.85 КЖИ 1.1-2.0.0

Лист 2

Формат А4

21 30-00012

Формат	Зона	Поз.	Обозначение	Наименование	Количество на исполнение КЖИ1.1-2.0.0-									Примечание
					—	01	02	03	04					
		2	1.832.1-10.1.10002	Костыль К1										
				Полоса $\frac{-40\times4\ ГОСТ\ 103-76}{Ст3кп2\ ГОСТ\ 535-77}$										
						6	6	6	6					1,21 кг
		3	1.832.1-10.2.10003	Слив Сл1		2	2	2	2					0,19 кг
		15	1.832.1-10.1.2.0000	Слив Сл5		1	1	1	1					0,42 кг
				Стандартные изделия										
		4		Оконный блок СВД12-18		1	1	1	1					
				ГОСТ 12508-81										
		5		Гвозди 1,4×40 ГОСТ 4028-81		18	18	18	18					
		6		Гвозди 2,5×60 ГОСТ 4028-81		14	14	14	14					
		7		Гвозди 4×120 ГОСТ 4028-81		7	7	7	7					
				Материалы										
		9		Доска $\frac{50\times1,6\ ГОСТ\ 24454-80}{сосна\ или\ ель\ \varphi\pm20\%}$										
						4,2м	4,2м	4,2м	4,2м					0,0034 м³

Позиции 2÷7, 9, 15 замаркированы на узлах А, Б, В

Привязан

Инв. N

801-2-65.85 КЖИ 1.1-2.0.0

Лист 3

Формат А4

22 03-00012

Формат	Зона	Поз.	Обозначение	Наименование	Количество на исполнение КЖИ 1.1-2.0.0-									Примечание
					—	01	02	03	04					
		10		Пакля смоленая ГОСТ 16183-77										0,03 $м^3$
		11		Пороизол ГОСТ 19177-81 d=30										12 м
		12		Мастика „Бутепрол 2м"										
				ТУ-21-29-58-77										16,0 кг
		13	1.832.1-10 Вып. 1	Антикоррозионное										
				покрытие										см. поясн. зап.

Позиции 10÷13 замаркированы на узлах А, Б, В.

Привязан

Инв. N

801-2-65.85 КЖИ 1.1-2.0.0

Лист 4

21000-03 23

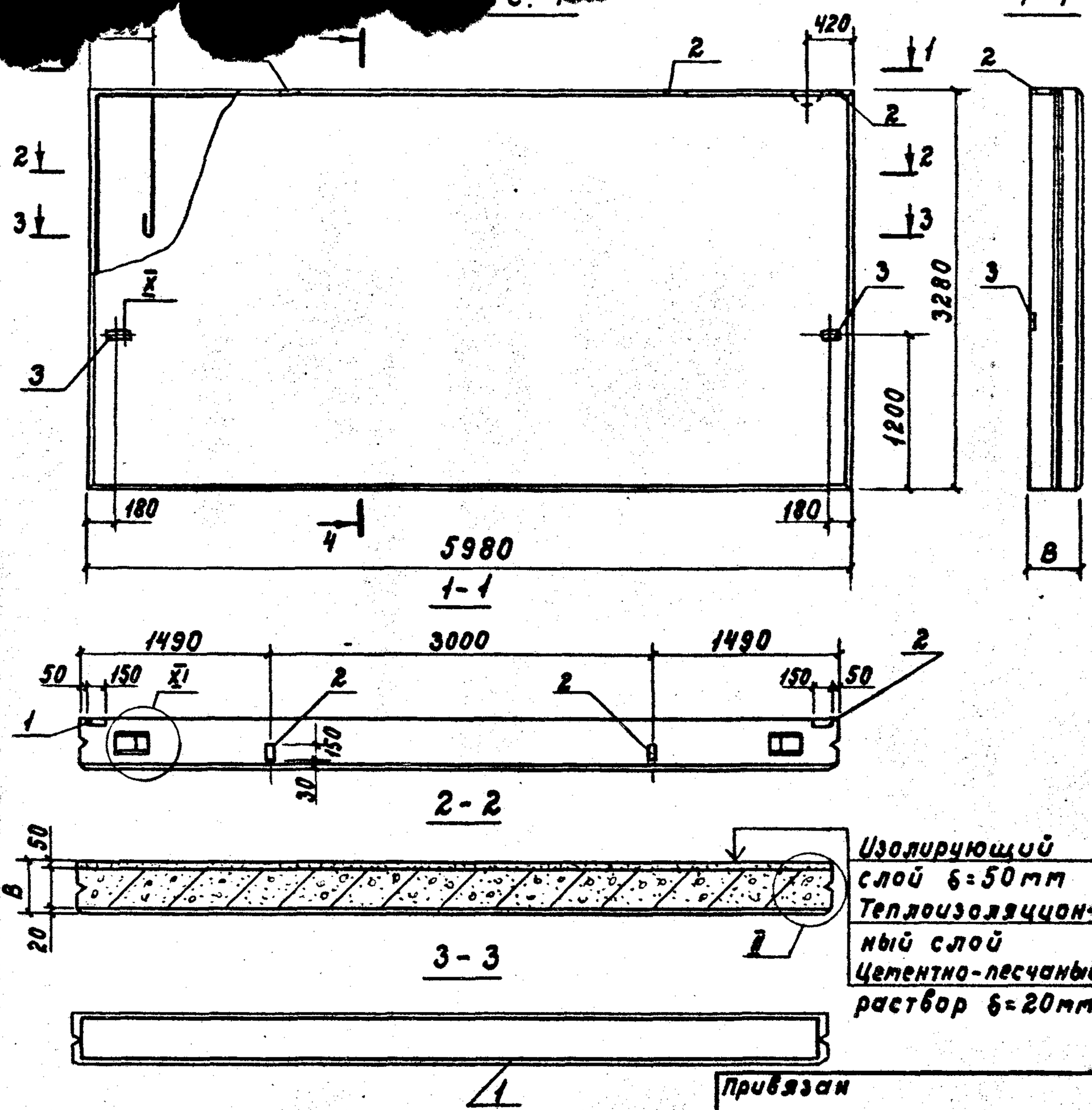

Привязан

Инв. N

801-2-65.85 КЖСИ 1.1.-2.0.0СБ

Нач.отд.	Кит		
Гл.кон.отд.	Теляковский		
Н.контр.	Юдин		
Гл.спец.	Юдин		
Рук.гр.	Котляр		
Инж.	Щеголева		

Панели стеновые ПСД 60.33...-т-п; 4ПСД 60.33...-т-п; 4ПСД 60.33...-т-п-н; 4ПСД 60.33...-т-п; 4ПСД 60.33...-т-п-н.

Сборочный чертеж

Стадия	Масса	Масштаб
Р	см.табл.	1:50
Лист 1	Листов 5	

ГИПРОНИСЕЛЬХОЗ

21000-03 24 Формат А4

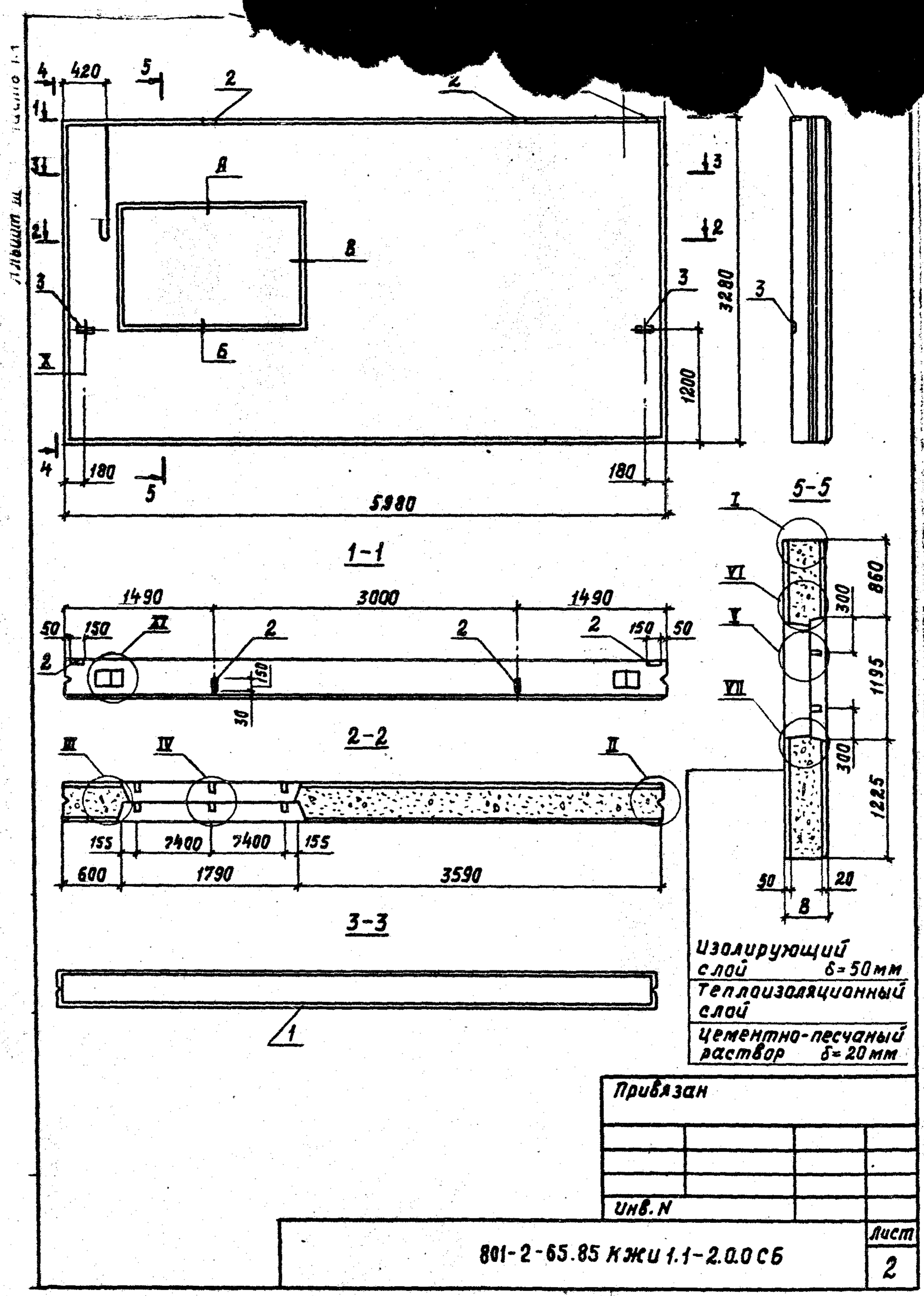

21000-03 25 Формат А4

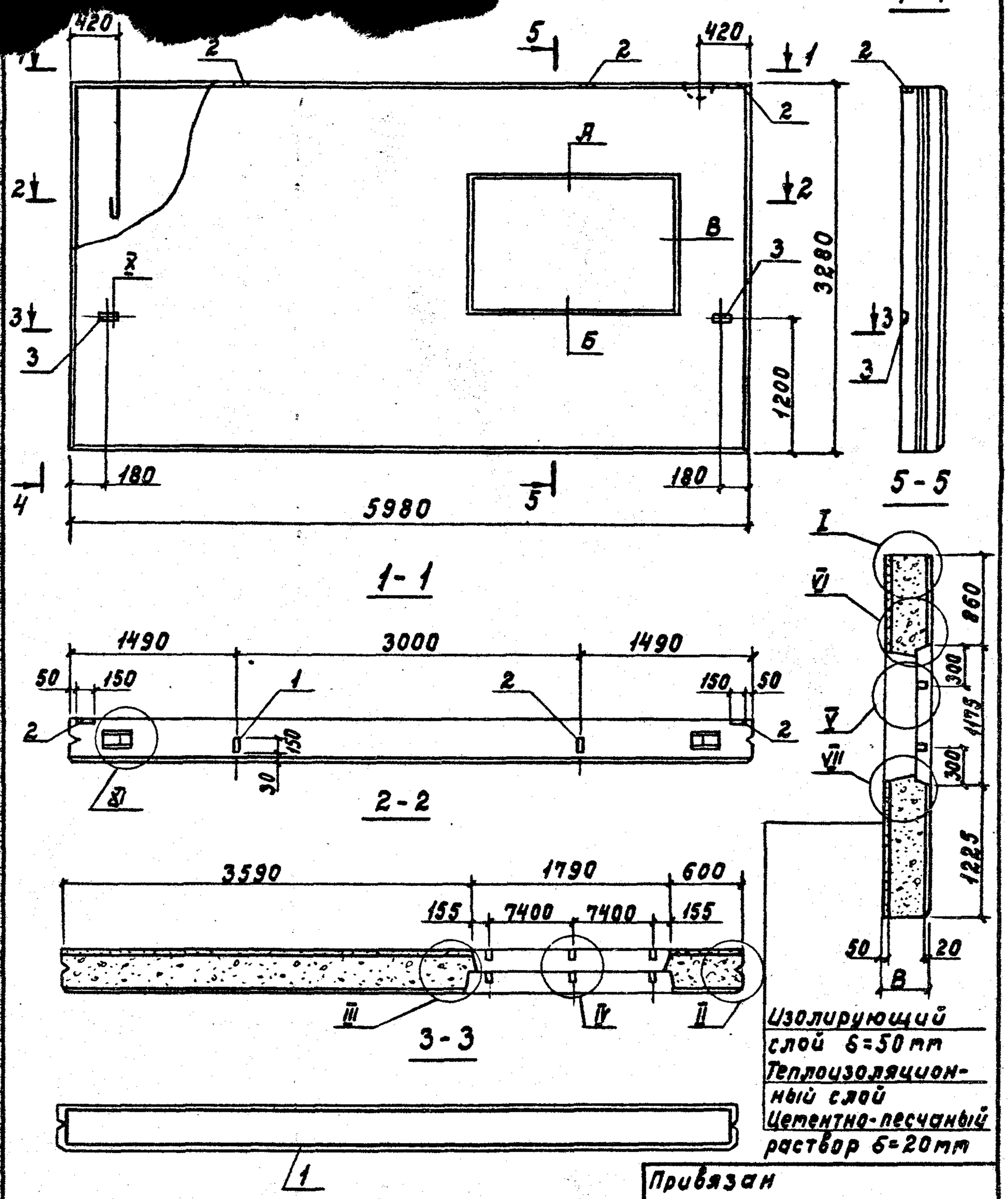
4-4
420
420
5
2
1
2
2
А
2
В
3
3280
Х
3
3
Б
1200
180
180
4
5
5980
5
5-5
1-1
I
VI
860
1490
3000
1490
50
150
150
50
1
2
2
2
150
300
V
1175
30
VII
300
Ж
1225
2-2
3590
1790
600
155
7400
7400
155
50
20
В
III
IV
II
3-3
Изолирующий слой б=50 мм
Теплоизоляционный слой
Цементно-песчаный раствор б=20 мм
1
Привязан
Инв. N
801-2-65.85 КЖСИ 1.1-2.0.0СБ
Лист
3
21000-03 26
Формат А4

Альбом III Часть 1.1

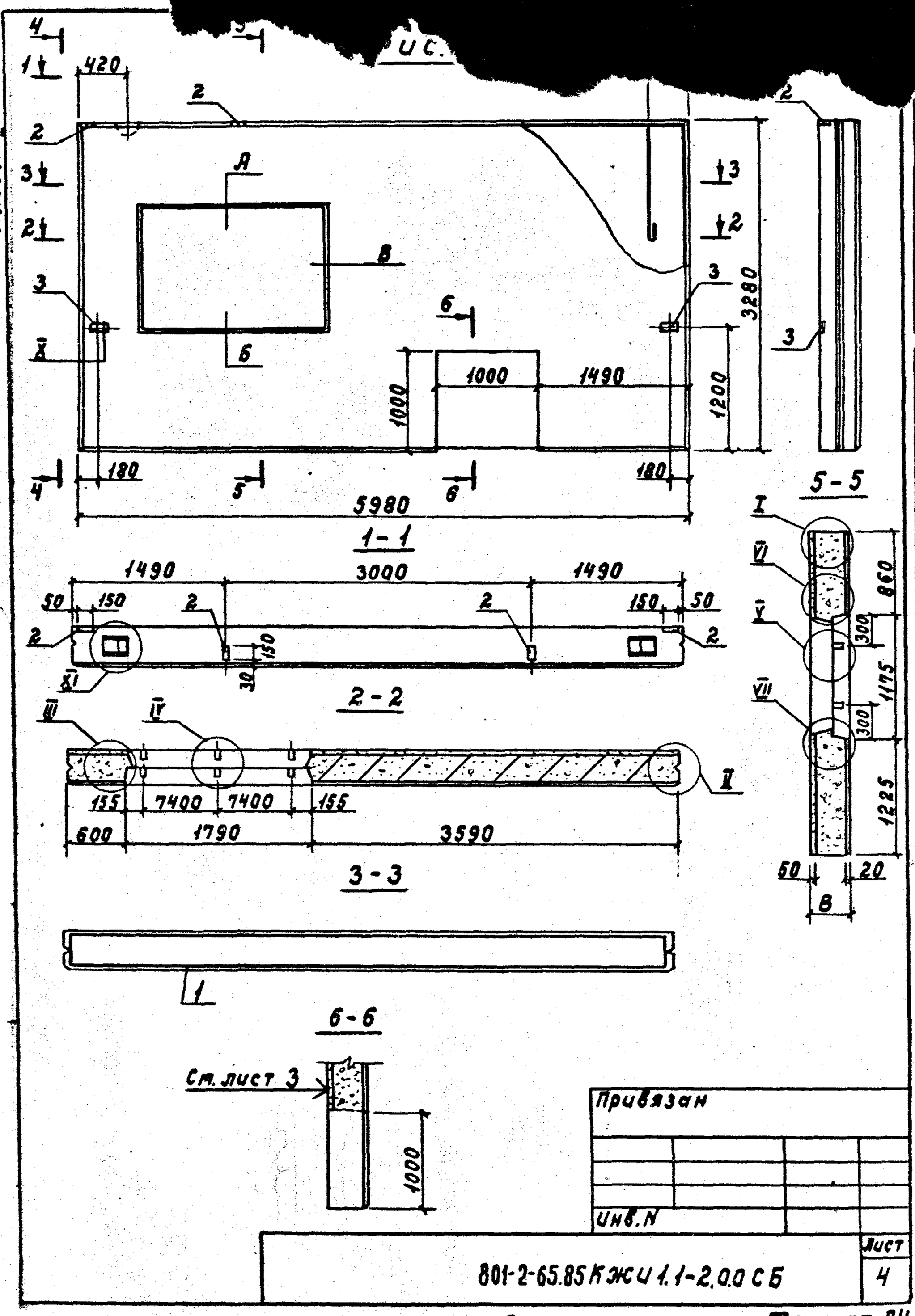

Привязан

Инв. N

801-2-65.85 КЖИ 1.1-2.0.0 СБ

Лист 4

21000-03 27

Формат А4

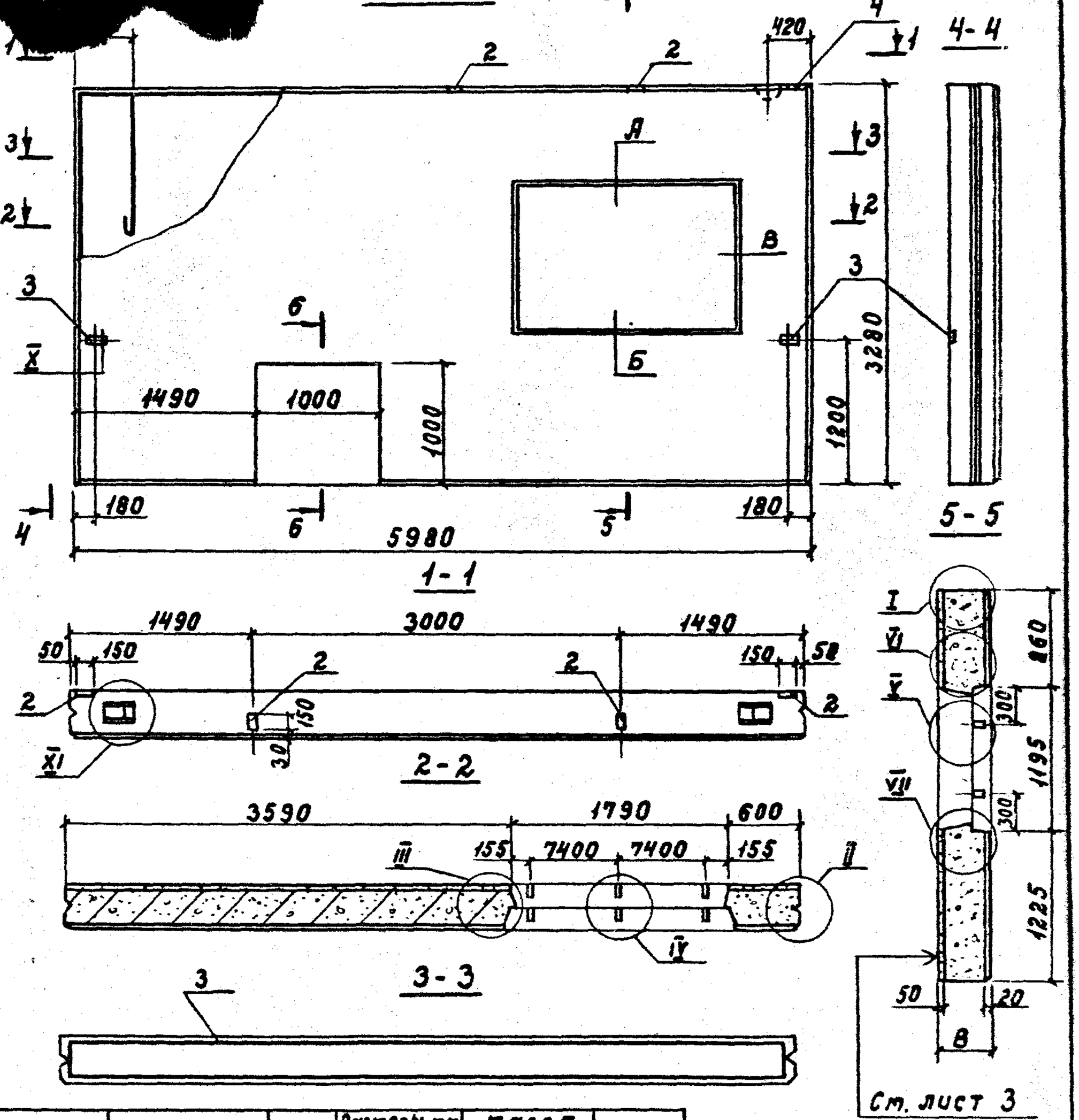

Сечение 6-6 ст. на листе 4.

Обозначение	Марка	Рис.	Размеры, мм Р Варианты 1	2	Масса (т) 1	2	Примечание
КЖСИ1.1-2.00	ПС)60.33... -т-п	1	300	400	7,14	8,87	
-01	4ПС)60.33...-т-п	2			6,34	7,90	
-02	4ПС)60.33...-т-п-н	3			6,34	7,90	
-03	4ПС)60.33...-т-п	4			6,10	7,61	
-04	4ПС)60.33...-т-п-н	5			6,10	7,61	

Привязан

Инв. N

801-2-65.85 КЖСИ1.1-2.0.0

Лист 5

21000-03 28

Формат А4

Марка элемента	Изделия арматурные									Всего	Изделия закладные						
	Арматура класса										Арматура класса						
	A III						Вр I				A I						
	ГОСТ 5781-82						ГОСТ 6727-80				ГОСТ 5781-82						
	ф 6	ф 8	ф 12			Итого	ф 4		Итого		ф 16	ф 18	ф 22	ф 25			Итого
ПСДТ 27.40.30-Т-П ПСДТ 27.40.30-Т-П-Н	11,80		81,08			92,88	3,32		3,32	96,08		19,6					19,6
ПСДТ 28.40.40-Т-П ПСДТ 28.40.40-Т-П-Н	12,20		81,90			94,10	4,23		4,23	98,33		19,6					19,6
ПСДТ 57.24.30-Т-П ПСДТ 57.24.30-Т-П-Н			50,30			50,30	7,85		7,85	58,15		6,4					6,4
ПСДТ 57.24.40-Т-П ПСДТ 57.24.40-Т-П-Н			50,30			50,30	8,22		8,22	58,52		6,4					6,4
ПСДТ 24.60.30-Т-П	16,12		116,90			133,02	5,26		5,26	138,28			19,6				19,6
ПСДТ 24.60.40-Т-П	16,12		117,30			133,42	6,73		6,73	140,15			19,6				19,6
4.1.ПСДТ 24.60.30-Т-П-Н	14,56		98,27			112,83	5,42		5,42	118,25			19,6				19,6
4.1.ПСДТ 24.60.40-Т-П-Н	14,56		98,55			113,11	6,89		6,89	120,00			19,6				19,6
ПСД 60.33.30-Т-П	2,6	66,75				69,35	4,11		4,11	73,46	1,4			24,0			25,4
ПСД 60.33.40-Т-П	2,6	66,75				69,35	5,48		5,48	74,83	1,4			24,0			25,4
4.ПСД 60.33.30-Т-П 4.ПСД 60.33.30-Т-П-Н	4,44	49,90	31,8			86,14	8,09		8,09	94,23	1,4			24,0			25,4
4.ПСД 60.33.40-Т-П 4.ПСД 60.33.40-Т-П-Н	4,44	49,90	31,8			86,14	10,52		10,52	96,66	1,4			24,0			25,4

21000-03 29

Привязан	Нач.отд.	Ким	
	Гл.кон.отд.	Теляковский	11.85
	Н.контр.	Юдин	
	Гл.спец.	Юдин	
	Рук.гр.	Котляр	
Инв. N	Инж.	Щеголева	

801-2-65.85 КЖИ 1.1-ВРС

Ведомость расхода стали

Стадия	Лист	Лис
Р	1	

ГИПРОНИСЕЛ

Формат А4

Марка элемента	Изделия арматурные										Изделия закладные						
	Арматура класса									Всего	Арматура класса						
	AIII						BpI				AI						
	ГОСТ 5781-82						ГОСТ 6727-80				ГОСТ 5781-82						
	ф6	ф8	ф12			Итого	ф4		Итого		ф16	ф18	ф22	ф25			Итого
4.1.пс) 60.33.30-т-п 4.1.пс) 60.33.30-т-п-н	3,84	62,98	31,8			98,62	8,82		8,82	107,44	1,4			24,0			25,4
4.1.пс) 60.33.40-т-п 4.1.пс) 60.33.40-т-п-н	3,84	62,98	31,8			98,62	11,36		11,36	109,98	1,4			24,0			25,4

21000-03 30

Привязан

Инв. N

801-2-65.85 КЖИ 1.1-ВРС

Лист 2

Формат А4

Марка элемента	Изделия закладные																Всего	Общий расход кг
	Арматура класса						Прокат марки											
	A III				Вр I		В ст 3 кп 2											
	ГОСТ 5781-82				ГОСТ 6727-80													
	ф8	ф10	ф12	Итого	ф4	Итого	-150×8	-150×6	Итого	-120×8	-100×8	-40×8		Итого	L 90×7	Итого		
ПСДТ 27.40.30-Т-П ПСДТ 27.40.30-Т-П.Н		1,76		1,76	0,88	0,88				4,4		0,8		5,2	1,86	1,86	29,30	125
ПСДТ 28.40.40-Т-П ПСДТ 28.40.40-Т-П.Н		1,76		1,76	0,88	0,88				4,4		0,8		5,2	1,86	1,86	29,30	12
ПСДТ 57.24.30-Т-П ПСДТ 57.24.30-Т-П.Н	0,80	1,08		1,88	1,32	1,32		1,4	1,4	6,6		2,8		9,4			20,40	7
ПСДТ 57.24.40-Т-П ПСДТ 57.24.40-Т-П.Н	0,80	1,08		1,88	1,32	1,32		1,4	1,4	6,6		2,8		9,4			20,40	7
ПСДТ 24.60.30-Т-П		1,34		1,34	1,32	1,32				6,6		1,2		7,8	1,86	1,86	31,92	17
ПСДТ 24.60.40-Т-П		1,34		1,34	1,32	1,32				6,6		1,2		7,8	1,86	1,86	31,92	17
4.1ПСДТ 24.60.30-Т-П		1,34		1,34	1,32	1,32				6,6		1,2		7,8	1,86	1,86	31,92	
4.1ПСДТ 24.60.40-Т-П.Н		1,34		1,34	1,32	1,32				6,6		1,2		7,8	1,86	1,86	31,9	
ПСД 60.33.30-Т-П		1,54	2,6	4,14			1,14		1,14	3,9	2,6	1,0		7,5			38,16	
ПСД 60.33.40-Т-П		1,54	2,6	4,14			1,14		1,14	3,9	2,6	1,0		7,5			38,18	
4.ПСД 60.33.30-Т-П 4.ПСД 60.33.30-Т-П.Н		1,54	2,6	4,14			1,14		1,14	3,9	2,6	1,0		7,5			38,18	12
4.ПСД 60.33.40-Т-П 4.ПСД 60.33.40-Т-П.Н		1,54	2,6	4,14			1,14		1,14	3,9	2,6	1,0		7,5			38,18	
4.1ПСД 60.33.30-Т-П 4.1ПСД 60.33.30-Т-П.Н		1,54	2,6	4,14			1,14		1,14	3,9	2,6	1,0		7,5			38,16	
4.1ПСД 60.33.40-Т-П 4.1ПСД 60.33.40-Т-П.Н		1,54	2,6	4,14			1,14		1,14	3,9	2,6	1,0		7,5			38,18	

Привязан

Инв.№

801-2-65.85 КЖИ 1,1-ВРС

21000-03 (31)