ТИПОВОЙ ПРОЕКТ
801-2-64.85

КОРОВНИК

НА 200 КОРОВ

ПРИВЯЗНОГО СОДЕРЖАНИЯ

(ПОЛНОСБОРНОЕ ЗДАНИЕ С РАМНЫМ КАРКАСОМ)

Альбом I

ТИПОВОЙ ПРОЕКТ
801-2-64.85

КОРОВНИК НА 200 КОРОВ ПРИВЯЗНОГО СОДЕРЖАНИЯ
(ПОЛНОСБОРНОЕ ЗДАНИЕ С РАМНЫМ КАРКАСОМ)

СОСТАВ ПРОЕКТА:

АЛЬБОМ I Пояснительная записка. Архитектурно-строительные решения
АЛЬБОМ II Технология производства. Внутренние водопровод и канализация. Отопление и вентиляция. Электротехнические чертежи. Автоматизация систем отопления и вентиляции. Связь и сигнализация. (из т. п. 801-2-65.85)
АЛЬБОМ III Изделия индустриального изготовления
ЧАСТЬ 1.1 Двухслойные стеновые легкобетонные панели повышенной заводской готовности для сельскохозяйственных зданий. Опалубочные чертежи и армирование (из т.п. 801-2-65.85)
ЧАСТЬ 1.2 Двухслойные стеновые легкобетонные панели повышенной заводской готовности для сельскохозяйственных зданий. Арматурные и закладные изделия (из т. п. 801-2-65.85)
ЧАСТЬ 2.1 Двухслойные стеновые панели из легких бетонов для сельскохозяйственных зданий. Опалубочные чертежи и армирование (из т. п. 801-2-65.85)
ЧАСТЬ 2.2 Двухслойные стеновые панели из легких бетонов для сельскохозяйственных зданий. Арматурные и закладные изделия (из т. п. 801-2-65.85)
ЧАСТЬ 3.1 Строительные изделия. Опалубочные чертежи и армирование (из т. п. 801-2-65.85)
ЧАСТЬ 3.2 Строительные изделия. Арматурные, закладные и металлические изделия (из т.п.
АЛЬБОМ IV Спецификации оборудования. (из т. п. 801-2-65.85)
АЛЬБОМ V Ведомости потребности в материалах
АЛЬБОМ VI Сметы
ЧАСТЬ 1 Объектные и на общестроительные работы
ЧАСТЬ 2 На технологическое оборудование, санитарно-технические и электротехнические работы (из т. п. 801-2-65.85)

АЛЬБОМ I

Разработан
институтом „Гипронисельхоз"

Утвержден Главсельстройпроектом
Минсельхоза СССР
Сводное заключение от 30.12.83г №126
Введен в действие институтом Гипронисельхоз
Приказ от 19.07.84г №101 п

Главный инженер института Л.С. Бутаев
Главный инженер проекта А.А. Кузнецов

				Привязан	
Инв. №					

Содержание

Лист	Наименование	Стр.
	Содержание	2
1,2	Пояснительная записка	3,4
	Основной комплект рабочих чертежей	
	марки АС	
1	Общие данные (начало)	5
2	Общие данные (окончание)	6
3	План на отм. 0,000 и 2,800	7
4	Разрезы 1-1; 2-2; 3-3; 4-4. План кровли	8
5	Фасады 1-13; 13-1; А-Б; Б-А. Стены из	
	панелей повышенной заводской готовности	9
6	Фасады 1-13; 13-1; А-Б; Б-А.	
	Стены из панелей с горизонтальной	
	разрезкой	10
7	План полов и схема расположени ограждений	11
8	Узлы I ÷ III	12
9	Узлы IV ÷ VI	13
10	Схема расположения свайных фундаментов	
	и фундаментных балок	14
11	Схема расположения элементов каналов навозоуда-	
	ления и кормушек. Фрагмент 1. Узел 1 и сечения	15
12	Фрагмент 2 к схеме расположения каналов	
	навозоудаления. Узел 2 и сечения	16
13	Схема расположения сборных элементов полов	
	стойл. Монолитные фундаменты Фом1, Фом2 и	
	приямок ПЯм 1	17
14	Схемы расположения полурам, плит покрытия,	
	перекрытия тамбуров и вентплощадок	18
15	Узлы VII-XII. Спецификация металлических	
	элементов к схемам расположения полурам,	
	плит покрытия, перекрытия тамбуров и	
	вентплощадок	19
16	Схемы расположения стеновых панелей	
	повышенной заводской готовности	20
17	Спецификация к схеме расположения стеновых	
	панелей повышенной заводской готовности	21
18	Схемы расположения стеновых панелей	
	с горизонтальной разрезкой	22
19	Спецификация к схемам расположения	
	стеновых панелей с горизонтальной	
	разрезкой	23
20	Узлы I - VIII к схеме расположения	
	стеновых панелей	24
21	Узлы IX - XIII к схеме расположения	
	стеновых панелей	25
22	Узлы XIV - XIX к схеме расположения	
	стеновых панелей	26

1. Общая часть

Типовой проект „Коровник на 200 коров привязного содержания" (полносборное здание с рамным каркасом) разработан в соответствии с заданием на корректировку типовых проектов 801-2-21, 801-2-22 полносборных зданий коровника утвержденным Главсельстройпроектом Минсельхоза СССР 31 января 1983 года и на основании плана типового проектирования на 1983 год тема 6.1.9.6. Проект разработан для варианта применения коровника в блокировке с молочным блоком по следующей схеме.

Схема блокировки

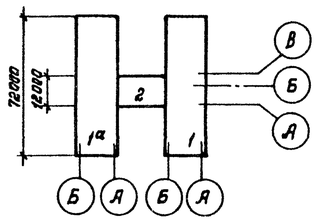

1,1а - коровник на 200 коров привязного содержания.
2 - молочный блок на 6т молока в сутки.

При привязке одиночного коровника в проект должны быть внесены соответствующие изменения.

Корректировка выполнена в связи с отсутствием у Минсельстроя производственной базы по изготовлению трехслойных стеновых панелей с эффективным утеплителем, заложенных в т.п. 801-2-21, 801-2-22. Это вызвало изменение в строительной части проекта. В данном проекте применены двухслойные легкобетонные стеновые панели вместо трехслойных, сокращено количество марок сборных железобетонных элементов и расширена область применения проекта для расчетных температур.

2. Область применения проекта

Расчетная зимняя температура наружного воздуха минус 20°С и минус 30°С.

Скоростной напор ветра - для I го географического района (27 кгс/м²).

Вес снегового покрова - для III го географического района (100 кг/м²).

Рельеф территории - спокойный, грунтовые воды отсутствуют, грунты непучинистые, непросадочные со следующими нормативными характеристиками:

нормативный угол внутреннего трения $\varphi^н = 0{,}49$ рад или 28°;
нормативное удельное сцепление $C^н = 2$ кПа (0,02 кгс/см²);
модуль деформации несвальных грунтов $E = 14{,}7$ МПа (150 кгс/см²);
плотность грунта $\gamma = 1{,}8$ т/м³;
коэффициент безопасности по грунту $K_г = 1$.

Проект разработан без учета сейсмических воздействий.

3. Технико-экономические показатели

N п.п.	Наименование	Един. измер.	Количество по проекту: Вертикальн. разрезка стен	Количество по проекту: Горизонт. разрезка стен	Количество по аналогу: Панели серии 1.832-5
1	Вместимость	скотоместо	200	200	200
	Расчетный показатель	одно скотоместо			
2	Количество работающих	чел.	9/15	9/15	
3	Строительный объем	м³	7729	7729	7729
4	Площадь застройки	м²	1587	1587	1587
5	Общая площадь	"	1478,9	1478,9	1478,9
6	Общая сметная стоимость	тыс.руб.	126,73	124,93	111,14
	То же на расчетную единицу	руб.	633,65	624,65	555,70
	Стоимость строительно-монтажных работ	тыс.руб.	123,52	121,74	106,86
	Стоимость оборудования	"	3,19	3,19	4,28
	Стоимость строительно-монтажных работ на 1м² общей площади	руб.	85,68	82,32	75,15
7	Расход тепла	ккал/час	165220	165220	165283
		Вт	192080	192080	192090
8	Потребная электрическая мощность	кВт	27,9	27,3	26,72
9	Расход воды	м³/сут.	14,39	14,39	14,39
10	Количество стоков	"	1,79	1,79	1,79
11	Трудозатраты построечные	чел-дн.	1378	1475	1779
12	Расход основных строительных материалов:				
	цемента, приведенного к М 400;	т	195,50	193,50	151,88
	сталь, приведенная к кл. А-I и С 38/23;	"	53,38	52,73	55,37
	лесоматериалов, приведенных к круглому лесу	м³	153,23	154,78	211,93

Стоимостные показатели проекта-аналога пересчитаны в цены 1984 года по индексам:
К - 1,18 для строительно-монтажных работ;
К - 1,06 для оборудования.
В числителе даны показатели при доении в молокопровод, в знаменателе - при доении в ведра.

4. Технология производства

Коровник на 200 коров предназначен для строительства в составе ферм по производству молока.

Содержание коров - привязное, в стойлах размерами 1,2×1,9м, расположенных в продольном направлении в четыре ряда.

Для привязи коров используется стойловое оборудование ОСК-2 с групповым отвязыванием животных. Раздачу кормосмеси в кормушки осуществляют два раза в сутки мобильным кормораздатчиком КТУ-10А, комбикорма - с помощью ручных тележек ТУ-300.

Поение коров водой - из индивидуальных автопоилок ПА-1А.

Доение коров осуществляют два раза в сутки в стойлах в двух вариантах: в молокопровод при помощи установок АДМ-8 или в переносные ведра при помощи доильного агрегата ДАС-2Б.

Осеменение коров - искусственное в стойлах привязной спермой. Уборка навоза в коровнике - скребковыми транспортерами ТСН-160 с последующей погрузкой навоза в тракторные тележки.

5. Противопожарные мероприятия

Здание решено в конструкциях II степени огнестойкости. Помещения, размещенные в здании коровника, по пожарной опасности относятся к категории „Д".

Расход воды на наружное пожаротушение согласно СНиП 2.04.02-84, табл. 7, составляет 10 л/с. Эвакуация обслуживающего персонала решена в соответствии с требованиями СНиП II-90-81. Количество и размеры эвакуационных выходов для животных приняты в соответствии с ОНТП 1-77. Здание оборудовано громкоговорящей связью.

Телефонная связь с пожарной охраной решается в целом по ферме, на которой привязывается коровник.

Первичные средства пожаротушения следует предусматривать по нормам для объектов сельскохозяйственного производства.

Инв. N подл. | Подпись и дата | Взам. инв. N

ГИП	Кузнецов		801-2-64.85 ПЗ
Нач. снет.			Пояснительная записка
отдела	Сизорин		Стадия Р, Лист 1, Листов 2
			ГИПРОНИСЕЛЬХОЗ

6. Архитектурно-строительная часть

Здание коровника одноэтажное, прямоугольное, с размерами в плане 21×72м., с четырьмя рядами стойл размером 1200×1930 мм., двумя кормовыми проездами и тремя навозными проходами. Эвакуация животных и выход на выгульные площадки предусматривается через ворота, расположенные в торцах здания.

Здание запроектировано однопролетным с каркасом из сборных железобетонных полурам по серии 1.822.1-2/82.

Наружные стены запроектированы в двух вариантах:

из двухслойных легкобетонных панелей вертикальной разрезки серии 1.832.1-10 вып. 0,1,2; горизонтальной разрезки серии 1.832.1-9 вып. 0,1,2 и панелей недостающих для полной сборности здания, разработанных в составе проекта как индивидуальные.

Фундаменты под полурамы - сборные железобетонные сваи таврового сечения по серии 1.811-1, под торцевые стены - квадратные сваи по ГОСТ 19804.4-78.

Фундаментные балки под стены - сборные железобетонные по серии 1.415-1.

Покрытие - сборные железобетонные комплексные плиты с утеплителем из минераловатных плит, укладываемых на заводе по железобетонным плитам серии 1.865.1-4/80.

Кровля - вентилируемая из асбестоцементных листов УВ-7,5 по деревянной обрешетке. Полы бетонные, в стойлах - деревянные. В стойлах возможно выполнять полы из сборных керамзитобетонных плит по чертежу, разработанному в проекте.

Многодельные и трудновыполнимые участки полов, которыми являются лотки под навозный транспортер, места крепления поворотных звездочек и натяжные устройства транспортера, предусматриваются сборными заводской поставки.

7. Водоснабжение и канализация

Водоснабжение горячей, подогретой и холодной водой предусмотрено от внутриплощадочных сетей. Напор на вводе 10м. Расход холодной воды 13,56 м³/сут., горячей - 0,83 м³/сут.

Бытовые стоки в количестве 1,79 м³/сут. поступают в наружную сеть канализации, производственные - в жижесборник.

8. Отопление и вентиляция

Отопление - воздушное, совмещенное с приточной вентиляцией. Приток воздуха осуществляется двухскоростными агрегатами типа ТВ с механическим побуждением.

Вытяжка производится через шахты за счет подпора, создаваемого приточными агрегатами.

Поддержание температуры воздуха внутри помещения осуществляется автоматически.

Расход тепла на вентиляцию составляет $\frac{178160\ Вт}{153220\ ккал/ч}$.

То же, на горячее водоснабжение – $\frac{13920\ Вт}{12000\ ккал/час}$.

Годовой расход тепла – $\frac{110,17\ Гкал}{128,13\ мвт}$

9. Электротехническая часть

Проектом предусматривается силовое электрооборудование и электроосвещение (общее и дежурное).

Напряжение силовой сети - 380/220 В., осветительной - 220В.

Установленная мощность электроприемников - 35,57 кВт.; расчетная мощность - 27,3 кВт.; годовой расход электроэнергии - 45960 кВт. ч.

10. Автоматизация

Проектом предусматривается автоматизация систем приточного вентиляционного оборудования с целью поддержания температурно-влажностного режима внутри помещения с помощью устройства „Приток-1". Устройство „Приток-1" обеспечивает:

переключение скоростей электродвигателей тепловентиляторов и изменение положения заслонки наружного воздуха в зависимости от температуры воздуха в помещении;

защиту калориферов от замораживания по температуре обратного теплоносителя,

местное управление электродвигателями тепловентиляторов и заслонок наружного воздуха;

сигнализацию работы тепловентиляторов, положения заслонок наружного воздуха, аварии, контроля напряжения.

11. Связь и сигнализация

Проектом предусматривается производственная громкоговорящая связь.

12. Основные положения по производству строительно-монтажных работ

Основные положения разработаны в ~~соответствии~~ с „Инструкцией по разработке проектов производства работ" (СН47-74).

Основные объемы земляных работ рекомендуется выполнять в летнее время и в соответствии со СНиП III-8-76.

Монтаж сборных железобетонных конструкций должен выполняться с соблюдением следующих требований:

последовательности монтажа, обеспечивающей устойчивость;

геометрическую неизменяемость смонтированной части здания на всех стадиях монтажа и прочность монтажных соединений;

компактности установки конструкций каждого участка (захватки, ячейки), позволяющей производить на смонтированном участке последующие работы;

безопасности монтажных, общестроительных и специальных работ на объекте с учетом их выполнения по совмещенному графику.

Основным критерием при выборе монтажного крана является соответствие его технических параметров (грузоподъемности, вылета стрелы, высоты подъема крюка) весовым характеристикам монтируемых конструкций и объемно-планировочному решению здания.

При выборе монтажного крана учитывается необходимая последовательность монтажных работ, диктуемая конструктивным решением возводимого здания. Принципиальная схема возведения здания коровника предусматривает следующий порядок строительно-монтажных работ:

забивка свай дизель молотом в соответствии с „Инструкцией по расчету, проектированию и устройству основания и фундаментов с/х зданий с трехшарнирными арками" (ВСН01-76);

монтаж сборных железобетонных оголовков свай под торцевые стены;

монтаж сборных железобетонных полурам и плит покрытия;

монтаж сборных железобетонных фундаментных балок;

монтаж наружных стеновых панелей.

Для предохранения каркаса здания от потери устойчивости монтаж полурам следует начинать с жесткого связевого пролета, расположенного между осями 5-6.

Стойки полурам устанавливать в фундаменты, а консоли опирать на монтажную вышку, оборудованную домкратом. После установки второй полурамы осуществляется точная стыковка полурам в замке. Временное закрепление смонтированной рамы осуществляется инвентарными подкосами.

После монтажа второй рамы связевого пролета между рамами установить:

временные связи при варианте с горизонтальной разрезкой стен;

наружные стеновые панели при варианте вертикальной разрезке стен.

Последующие рамы крепить к рамам связевого пролета с помощью плит покрытия и стеновых панелей.

Монтаж рам и плит покрытия можно вести в обе стороны от связевого пролета методом „на себя."

Монтаж фундаментных балок и стеновых панелей выполнять проходкой монтажного крана по периметру здания.

Монтаж плит покрытия вести от карниза к коньку. Каждая плита после установки и выверки должна приваривается не менее чем в трех точках.

Для монтажа рам, плит покрытия рекомендуется автокран К-162 грузоподъемностью 16т., для монтажа фундаментов, фундаментных балок и стеновых панелей - автокран типа КС-3562А грузоподъемностью 10т.

Производство строительно-монтажных работ в зимних условиях должно осуществляться в строгом соответствии с требованиями соответствующих глав части III СНиП.

Строительно-монтажные работы при возведении здания необходимо выполнять с соблюдением правил техники безопасности в строительстве (СНиП III-4-80).

Инв.№ | Подп. и дата | Взам. инв. №

Альбом I

Ведомость рабочих чертежей основного комплекта марки АС

Лист	Наименование	Примечание
1	Общие данные (начало)	
2	Общие данные (окончание)	
3	Планы на отм. 0,000 и 2,800	
4	Разрезы 1-1, 2-2, 3-3, 4-4. План кровли.	
5	Фасады 1-13, 13-1, А-Г, Г-А. Стены из панелей	
	повышенной заводской готовности	
6	Фасады 1-13, 13-1, А-Г, Г-А. Стены из панелей	
	с горизонтальной разрезкой	
7	План полов и схема расположения ограждений	
8	Узлы I ... III	
9	Узлы IV ... VI	
10	Схема расположения свайных фундаментов и	
	фундаментных балок	
11	Схема расположения элементов каналов навозоудале-	
	ния и картушек. Фрагмент 1. Узел 1 и сечения	
12	Фрагмент 2 к схеме расположения элементов кана-	
	лов навозоудаления. Узел 2 и сечения	
13	Схема расположения сборных элементов	
	полов стойл. Монолитные фундаменты	
	ФОм 1, ФОм 2 и приямок пям 1	
14	Схемы расположения полурам, плит покрытия,	
	перекрытия тамбуров и вентплощадок	
15	Узлы VII ... XII. Спецификация металлических	
	элементов к схемам расположения полурам, плит	
	покрытия, перекрытия тамбуров и вентплощадок	
16	Схемы расположения стеновых панелей	
	повышенной заводской готовности	
17	Спецификация к схеме расположения стеновых	
	панелей повышенной заводской готовности	
18	Схемы расположения стеновых панелей	
	с горизонтальной разрезкой	
19	Спецификация к схеме расположения стеновых	
	панелей с горизонтальной разрезкой	
20	Узлы I-VIII к схемам расположения стеновых панелей	
21	Узлы IX-XIII к схемам расположения стеновых панелей	
22	Узлы XIV-XIX к схемам расположения стеновых панелей	

Типовой проект разработан в соответствии с действующими нормами и правилами и предусматривает мероприятия, обеспечивающие взрывную, взрывопожарную и пожарную безопасность при эксплуатации здания.

Главный инженер проекта /Кузнецов/

Ведомость ссылочных и прилагаемых документов

Обозначение	Наименование	Примечание
	Ссылочные документы	
ГОСТ 17324-71	Двери деревянные для животноводчес-	
	ких и птицеводческих зданий	
ГОСТ 12506-81	Окна деревянные для производ-	
	ственных зданий	
ГОСТ 18853-73	Ворота деревянные распашные	
	для животноводческих и	
	птицеводческих зданий	
2.860-1 вып. 1,2	Типовые узлы покрытий одно-	
	этажных сельскохозяйст-	
	венных зданий	
2.460-1 вып. 1	Типовые архитектурно-строитель-	
	ные детали одноэтажных	
	промышленных неотапливае-	
	мых зданий с покрытием	
	из асбестоцементных	
	волнистых листов	
2.830-3 вып. 1,2	Самонесущие стены из двух-	
	слойных легкобетонных пане-	
	лей для одноэтажных сельско-	
	хозяйственных зданий	
3.017-1 вып. 3,4,8	Ограждения площадок и	
	участков предприятий зданий	
	и сооружений	
1.450.3-3 вып. 0,2	Стальные лестницы, площадки,	
	стремянки и ограждения	
2.830-1	Типовые узлы наружных стен одноэтаж-	
	ных сельскохозяйственных зданий	
ГОСТ 19804.4-78	Сваи забивные железобетонные	
	квадратного сечения без поперечного	
	армирования ствола	
1.811.1-1	Сваи забивные железобетонные	
	таврового сечения	
1.111.1-4	Оголовки свай сборные железо-	
	бетонные для жилых и	
	общественных зданий	
1.822-2	Железобетонные рамы для	
	однопролетных сельскохозяйст-	
	венных зданий с уклоном	
	кровли 1:4	
1.415-1 вып. 1	Железобетонные фундаментные	
	балки для стен производствен-	
	ных зданий	
3.006.1-2/82 вып. 1-2	Сборные железобетонные каналы	
	и тоннели из лотковых элементов	

Обозначение	Наименование	Примечание
1.865.1-4/80 вып. 1,3,5	Железобетонные предварительно	
	напряженные плиты покрытия	
	длиной 6 м для сельскохозяйст-	
	венных зданий	
1.832.1-10 вып. 0...2	Двухслойные стеновые легко-	
	бетонные панели повышенной	
	заводской готовности для сельско-	
	хозяйственных зданий	
1.832.1-9 вып. 0...2	Стеновые двухслойные панели из	
	легких бетонов для сельско-	
	хозяйственных зданий	
1.865.1-8	Железобетонные доборные	
	плиты длиной 6 м для покрытий	
	сельскохозяйственных зданий	
1.400-15 вып. 1	Унифицированные закладные	
	изделия железобетонных	
	конструкций для крепления	
	технологических коммуникаций	
3.818.9-2 вып. 1,4,6	Технологические изделия для животно-	
	водческих производственных зданий	
шифр 202-81	Комплексные железобетонные	
	плиты вентилируемых покрытий	
	с асбестоцементной кровлей для	
	сельскохозяйственных зданий	
1.400-6/76	Унифицированные закладные	
	детали сборных железобетонных	
	конструкций зданий промышлен-	
	ных предприятий	
1.800-4 вып. 1	Стальные изделия для крепления	
	конструкций одноэтажных	
	сельскохозяйственных зданий	
	Прилагаемые документы	
Альбом III	Изделия индустриального изготовления	
Альбом V АСВТ1, АСВТ2, АСВТ3	Ведомости потребности в материалах	

Согласовано:

Инв. № подл. | Подпись и дата | Взам. инв. №

Привязан

Инв. №

801-2-64.85 АС

ГИП	Кузнецов		
Нач.отд.	Ким		
Гл.арх.	Гаврилов		
Гл.констр.	Теляковский		
Н.контр.	Юдин		
Гл.спец.	Юдин		
Вед.арх.	Лазарева		

Коровник на 200 коров привязного содержания (Полносборное здание с ратным каркасом)

Стадия	Лист	Листов
Р	1	22

Общие данные (начало)

ГИПРОНИСЕЛЬХОЗ

Альбом I

Ведомость объемов сборных бетонных и железобетонных конструкций по рабочим чертежам основного комплекта марки АС

N п.п.	Наименование группы элементов конструкции	Код	Кол. $м^3$	Примечание
1	Сваи	581720	27,39	
2	Фундаментные балки	582400	20,1	Для $t_н=-30°C$
3	Фундаментные балки	582400	17,9	Для $t_н=-20°C$
4	Плиты покрытия	584120	94,9	
5	Стаканы	584120	3,52	
6	Плиты покрытия тамбуров	584100	18,64	Для $t_н=-30°C$
7	Плиты покрытия тамбуров	584100	13,92	Для $t_н=-20°C$
8	Плиты перекрытия вентплощадок	584100	3,92	Для $t_н=-30°C$
9	Плиты перекрытия вентплощадок	584100	4,08	Для $t_н=-20°C$
10	Стеновые панели повышенной заводской готовности	583120	237,52	Для $t_н=-30°C$
11	Стеновые панели повышенной заводской готовности	583120	173,11	Для $t_н=-20°C$
12	Стеновые панели с горизонтальной разрезкой	583120	230,5	Для $t_н=-30°C$
13	Стеновые панели с горизонтальной разрезкой	583120	168,8	Для $t_н=-20°C$
14	Лотки и кортушки	58580	52,20	
15	Плиты каналов		0,96	
16	Плиты пола тамбура	584100	9,08	Для $t_н=-30°C$
17	Плиты пола тамбура	584100	8,68	Для $t_н=-20°C$
18	Полураты	582720	35,4	
19	Фундаменты под оборудование	584100	5,98	
	Всего (вариант с панелями повышенной заводской готовности)		509,11	Для $t_н=-30°C$
	Всего (вариант с панелями с горизонтальной разрезкой)		502,09	Для $t_н=-30°C$
	Всего (вариант с панелями с горизонтальной разрезкой)		433,23	Для $t_н=-20°C$

Ведомость спецификаций

Лист	Наименование	Примечание
3	Спецификация элементов заполнения проемов	
7	Спецификация элементов ограждений и стремянок	
9	Спецификация элементов кровли	
10	Спецификация элементов к схеме расположения свайных фундаментов	
13	Спецификация элементов к схеме расположения элементов каналов навозоудаления и кортушек	
14	Спецификация элементов к схеме расположения полурат, плит покрытия, перекрытия тамбуров и вентплощадок	
15	Спецификация металлических изделий к схемам расположения полурат, плит покрытий, перекрытий тамбуров и вентплощадок	
17	Спецификация к схемам расположения стеновых панелей повышенной заводской готовности	
19	Спецификация к схемам расположения стеновых панелей с горизонтальной разрезкой	

1. Исходные данные

1.1 Класс ответственности здания - II
Степень огнестойкости - II

1.2 Проект разработан для следующих климатических и местных условий.
Расчетная зимняя температура наружного воздуха $t_н=-20°C; -30°C$ (основная температура).
Зона влажности нормальная по СНиП II-3-79.
Скоростной напор ветра - для I географического района 0,26 кПа (27,0 кгс/$м^2$)
Вес снегового покрова - для III географического района 0,98 кПа (100 кгс/$м^2$)
Сейсмичность района строительства не выше 6 баллов.

1.3 Рельеф территории - спокойный, характеристику принятых грунтов основания фундаментов приведены на листе 10.

1.4 Категории производств по взрывной, взрывопожарной и пожарной опасности приведены на плане здания (лист 5).

1.5 За условную отметку 0,000 принята отметка чистого пола проезда кормораздаточного транспорта, соответствующая абсолютной отметке [ ].

1.6 Горизонтальную гидроизоляцию стен на отм.-0,030 выполнять в соответствии с серией 2.830-3 вып. 1 и 1.832.1-10 вып. 0.

1.7 По периметру здания выполнить асфальтовую отмостку шириной 700 мм, толщиной 20 мм по щебеночной подготовке толщиной 80 мм с уклоном от здания i = 0,1.

2. Указания по отделке

2.1 Наружная и внутренняя поверхности стен здания, выполненного из бетона, железобетона, должны быть предварительно обеспылены и очищены от минеральной грязи.

2.2 Окраска наружных и внутренних поверхностей стен здания железобетонных конструкций должна выполняться известковой побелкой с последующей гидрофобизацией (до насыщения) 3-5% растворами ГКЖ(П); ГКЖ10; ГКЖ11; ГКЖ94.

2.3 Гидрофобизацию поверхности следует производить в соответствии с „Руководством по защите бетона и других строительных материалов методом гидрофобизации" М. НИИЖБ 1978 г.

2.4 Полотна ворот и дверей, оконные переплеты, щитовые ограждения окрасить нефтеполимерными красками СПП (ТУ 21-01-6296-69) светлых тонов за 2 раза по грунтованной поверхности.

3. Мероприятия по антикоррозионной защите конструкций

3.1 Степень воздействия газовой среды на ж.б. конструкции из бетона повышенной плотности (П) и неветонируемые стальные элементы при относительной влажности ≥ 75% - среднеагрессивная.
На бетонные конструкции - среднеагрессивная.
На конструкции из глиняного кирпича - неагрессивная.

3.2 Степень воздействия навозных стоков на железобетонные и бетонные конструкции из бетона повышенной плотности (П) и стальные закладные элементы - среднеагрессивная.

3.3 Колонны, скатные балки покрытия, доборные плиты покрытия, для которых не оговорены требования к бетону в условиях среднеагрессивного воздействия газовой среды, следует выполнять из бетона на портландцементе марки по водонепроницаемости В6 с водопоглощением по массе свыше 4,2% до 4,7%, водоцементном отношении В/Ц не более 0,55.

3.4 Неветонируемые стальные закладные изделия, соединительные и крепежные детали после очистки от грязи, ржавчины, окалины и масел (группа очистки - вторая по ГОСТ 9.402-80) покрыть комбинированным покрытием - лакокрасочным по металлизированному слою (цинковому или алюминиевому). Толщина металлизации 120-150 мм.
Состав лакокрасочного покрытия - грунт ВЛ-02, ФЛ-03.ж, АК-069, АК-070 в 1 слой.
Покровные слои - ХВ-124, ХВ-125, ХВ-1100 в 2 слоя.
Общая толщина лакокрасочного покрытия - 60 мкм.

3.5 Указания по антикоррозионной защите элементов навозных каналов даны на листе АС 11.

3.6 Металлизационный слой на стальные конструкции наносится в заводских условиях методом горячего цинкования или алюминирования. На крупногабаритные детали и изделия металлизационный слой допускается наносить методом распыления с помощью передвижной установки

3.7 Метизы (болты, гайки, шайбы) должны быть подвергнуты цинкованию или кадмированию с последующим хроматированием в заводских условиях. После монтажа конструкций метизы и крепежные детали, имеющие резьбу, дополнительно окрасить лакокрасочным покрытием в соответствии с п. 4.

3.8 Поверхность вновь образованных сварных швов и нарушенных участков металлического покрытия защитить при помощи ручных металлизаторов.
Лакокрасочные покрытия восстанавливаются кистью или пневматическим распылением до требуемой толщины.

Ведомость отделки помещений

площадь в $м^2$

Наименование или номер помещения	Потолки		Стены или перегородки		Низ стен или перегородки (панель)			Примечание
	Площадь	Вид отделки	Площадь	Вид отделки	Площадь	Вид отделки	Высота мм	
1		Известковая побелка		Известковая побелка	207,8	Покраска нефтеполимерной краской	1,200	Площадь отделки рат включена в отделку стен
2, 3, 4, 5, 6	2550,5	Известковая побелка	532,6	Известковая побелка				Нефтеполимерная краска СПП по ТУ 21-01-6296-69 светлых тонов

Согласовано:
Взам. инв. N
Подпись и дата
Инв. N подл.

ГИП	Кузнецов		
Нач.отд.	Ким		
Гл.арх.	Гаврилов		
Гл.констр.	Телятковский		
Н.контр.	Юдин		
Гл.спец.	Юдин		
Вед.арх.	Лазарева		

Привязан

Инв. N

801-2-64.85 АС

Коровник на 200 коров привязного содержания (Полносборное здание с рамным каркасом)

Стадия	Лист	Листов
Р	2	

Общие данные (окончание)

ГИПРОНИСЕЛЬХОЗ

Формат А2

Альбом I

Фрагмент плана на отм. 0.000 по оси „Б" (здание 1а)

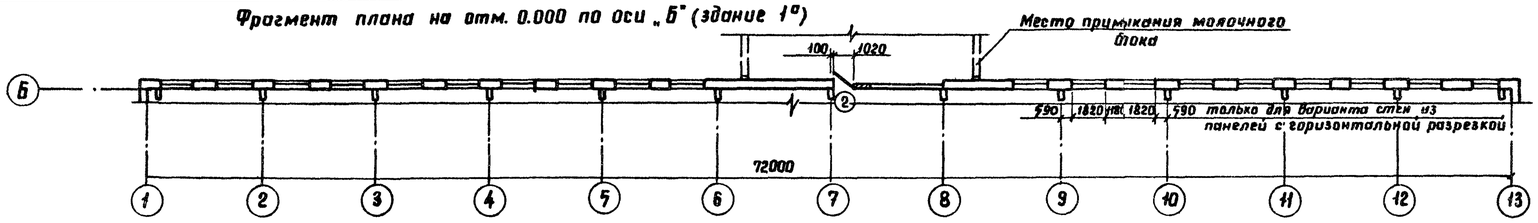

Таблица буквенных обозначений размеров

Обозначение	Размеры	
	для $t_н$=-20°С	для $t_н$=-30°С
a	300	400

План на отм. 0.000

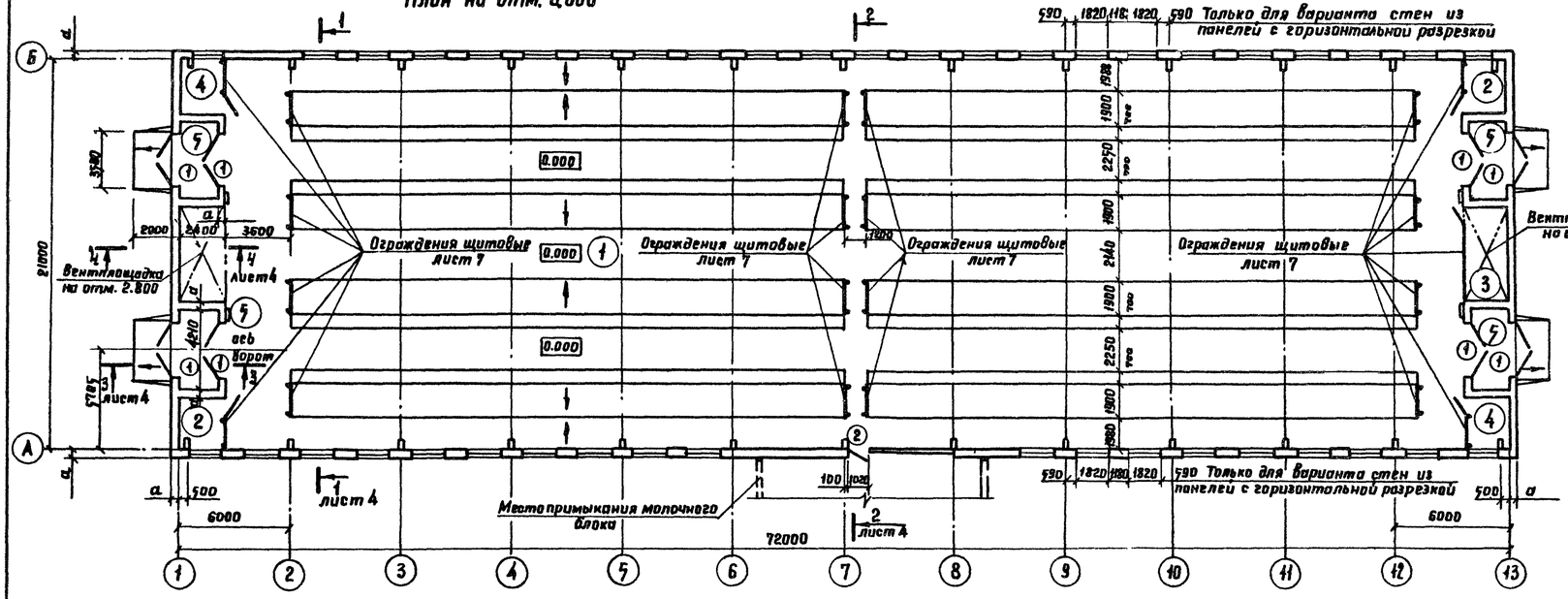

План на отм. 2.800

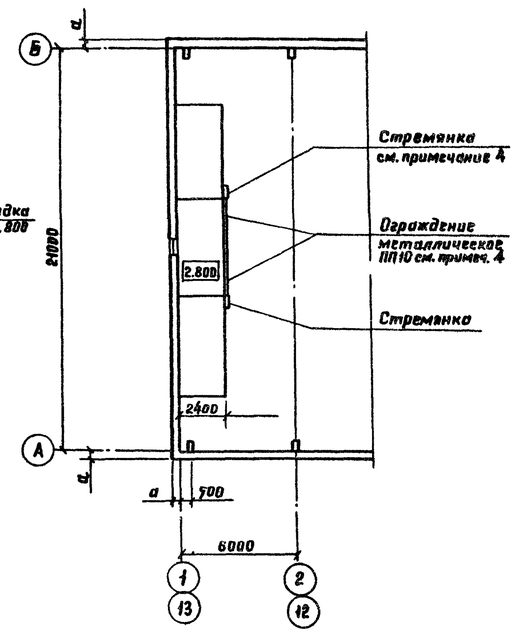

Фрагмент плана на отм. 0.000 по оси „А"

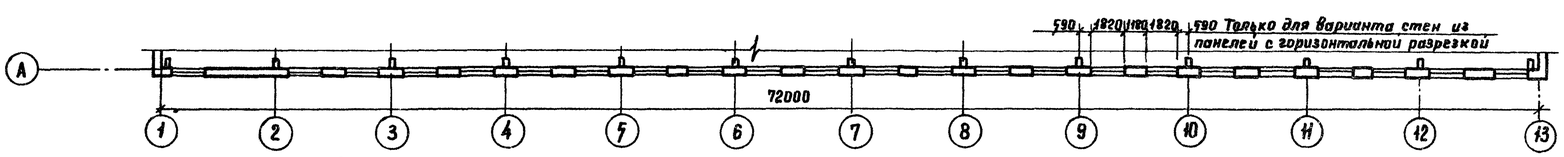

1. Данный лист см. совместно с листами 1, 4
2. Разбивка стеновых панелей условно не показана (см. листы 16, 18)
3. Ограждения стойловых мест условно не показаны (см. листы „ТХ")
4. Спецификация на металлические ограждения площадки и стремянки дана на листе 7
5. „План на отм. 0.000 (здание 1а)" отличается от „плана на отм. 0.000 (здание 1)" только расположением проемов в стеновых панелях по осям „А" и „Б"
6. Для пропуска воздуховода элементы ограждения ПП10 вырезать по месту.
7. Количество оконных блоков ОК-1 приведено только для варианта стен из панелей с горизонтальной разрезкой

Экспликация помещений

Номер по плану	Наименование	Площадь м²	Категория производства по взрывной, взрыво-, пожарной опасности
1	Помещение для содержания животных	1422,2	Д
2	Подсобное помещение (2 шт.)	15,4	Д
3	Фуражная	11,0	Д
4	Инвентарная (2 шт.)	15,4	Д
5	Тамбур	33,6	—

Спецификация элементов заполнения проемов

Марка поз.	Обозначение	Наименование	Кол.	Масса ед. кг	Примечание
1	ГОСТ 18853-73	Ворота ВРК 30-30	8		
2	ГОСТ 17324-71	Дверной блок ДГ9-А	1		
ОК-1	ГОСТ 12506-81	Оконный блок СВД 12-18	42		См. примечание п. 7

Схема заполнения оконных проемов

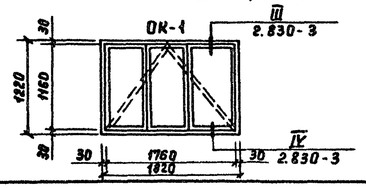

Согласовано: Гл. конструктор	Танковский		
ОВ	Куников		
ВК	Сорокоумов		
Взам. инв. №			
Подпись и дата			
Инв. № подл.			

Привязан:	ГИП	Кузнецов		801-2-64.85 ДС
	Нач. отд.	Ким		
	Гл. арх.	Гаврилов		
	Н. контр.	Юдин		Коровник на 200 коров привязного содержания (полносборное здание с рамным каркасом)
	Гл. спец.	Юдин		План на отм. 0.000 и 2.800
Инв. №	Архит.	Верхавский		

Стадия	Лист	Листов
Р	3	

ГИПРОНИСЕЛЬХОЗ

Формат А2

Альбом I

Разрез 1-1

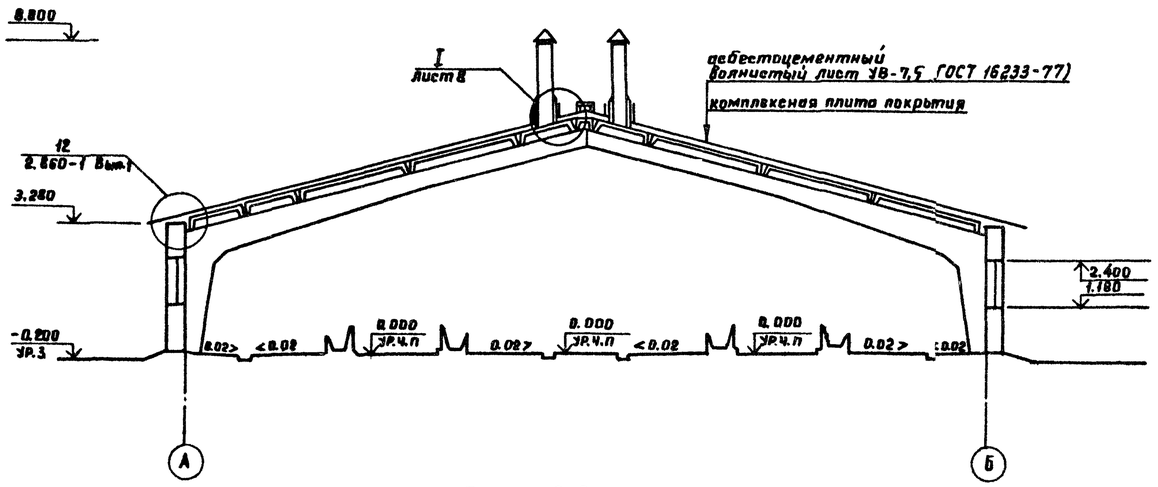

Разрез 3-3

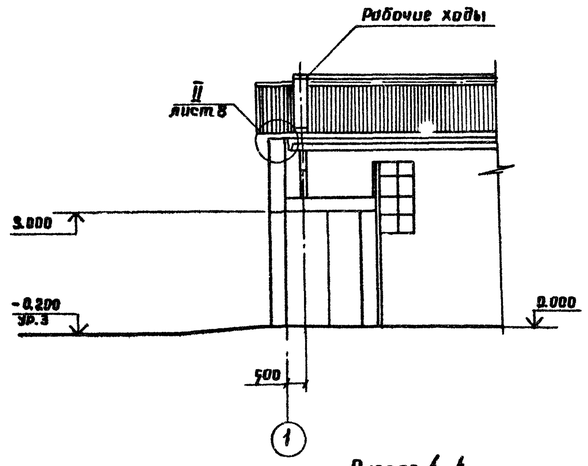

Разрез 2-2

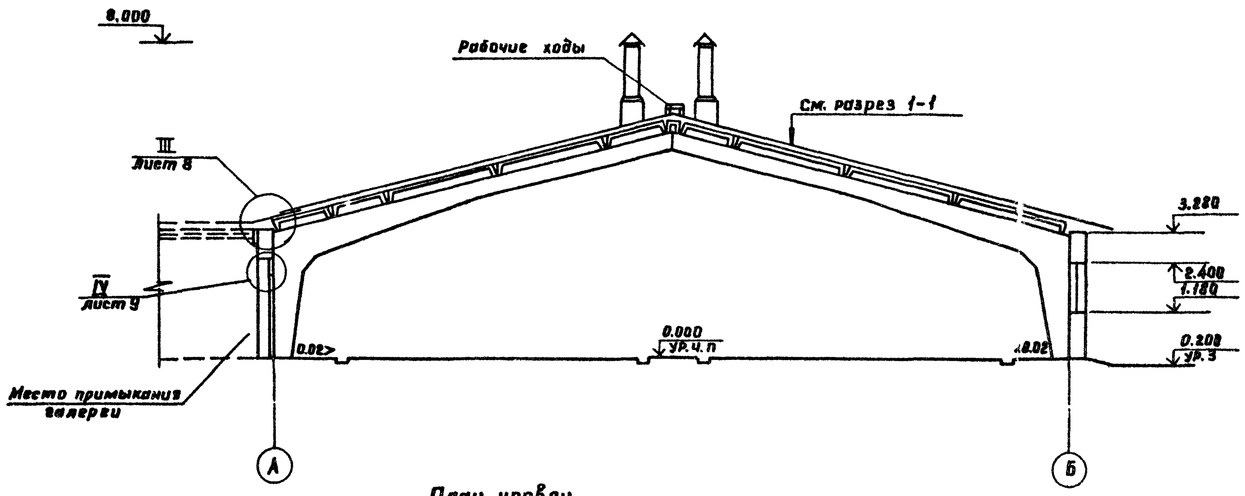

Разрез 4-4

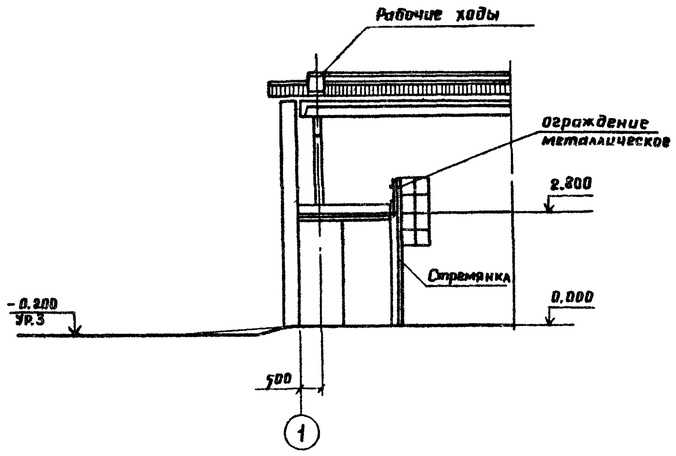

План кровли

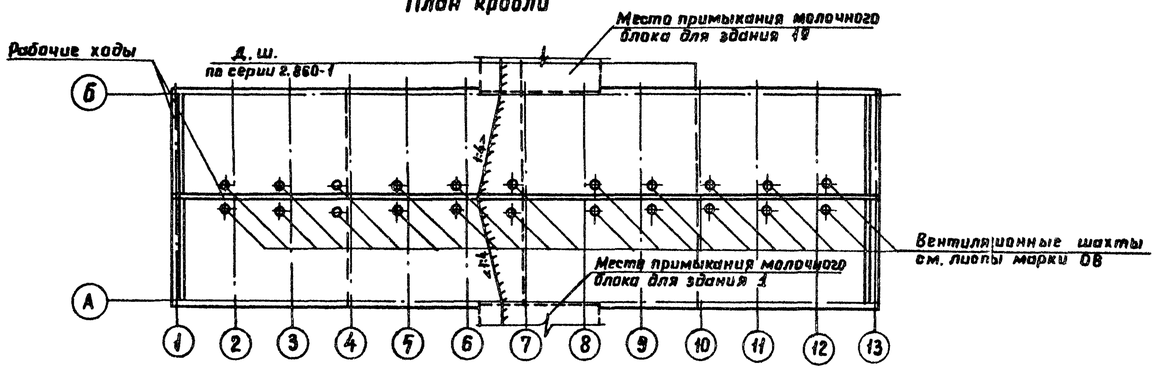

1. Данный лист см. совместно с листом 1
2. Отметки низа и верха оконных проемов даны для варианта стен из панелей „с горизонтальной разрезкой".
3. Раскладку, раскрой асбестоцементных листов и их крепление к брускам обрешетки оцинкованными шурупами выполнять по серии 2.860-1 Вып. 2

Согласовано:

Гл. констр. мастерской	Тяжловский	
ОВ	Куликов	

Инв. № подл.	Подпись и дата	Взамен инв. №			

Привязан:					
Инв. №					

801-2-64.85 АС

ГИП	Кузнецов		Коровник на 200 коров привязного содержания (полносборное здание с рамным каркасом)	Стадия	Лист	Листов
Нач. отд.	Ким			Р	4	
Гл. арх.	Гаврилов					
Н. контр.	Юдин		Разрезы 1-1; 2-2; 3-3; 4-4 План кровли	ГИПРОНИСЕЛЬХОЗ		
Гл. спец.	Юдин					
Архит.	Верховский					

Альбом I

Фасад 1-13 (для здания 1а)

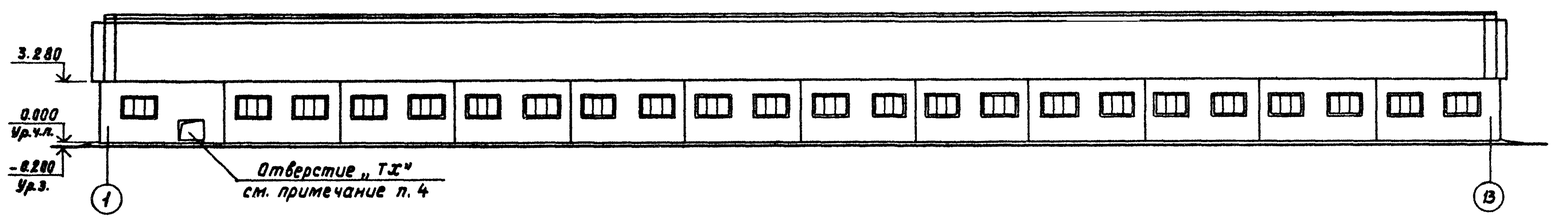

Фасад А-Б

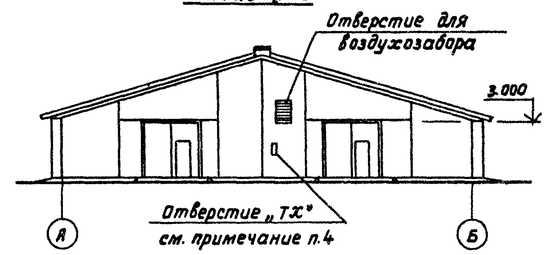

Фасад 13-1 (для здания 1)

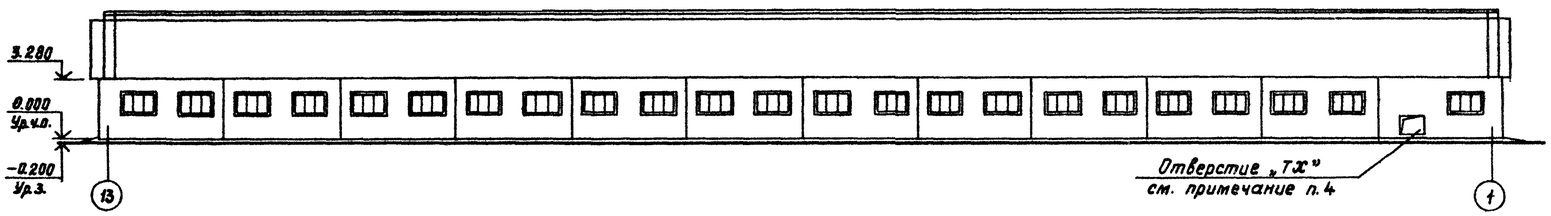

Фасад Б-А

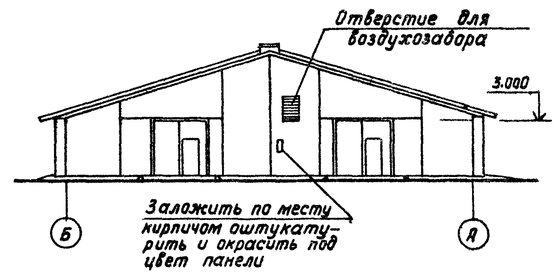

Фасад 1-13 (для здания 1)

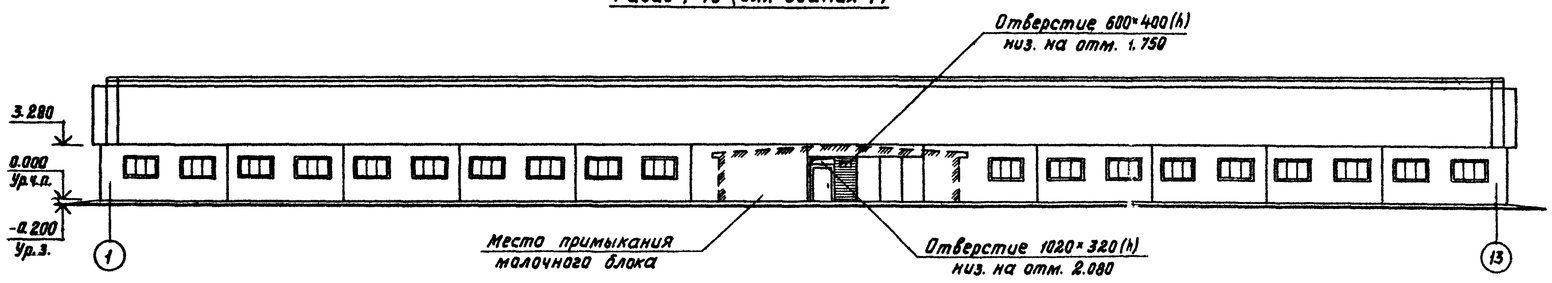

Фасад 13-1 (для здания 1а)

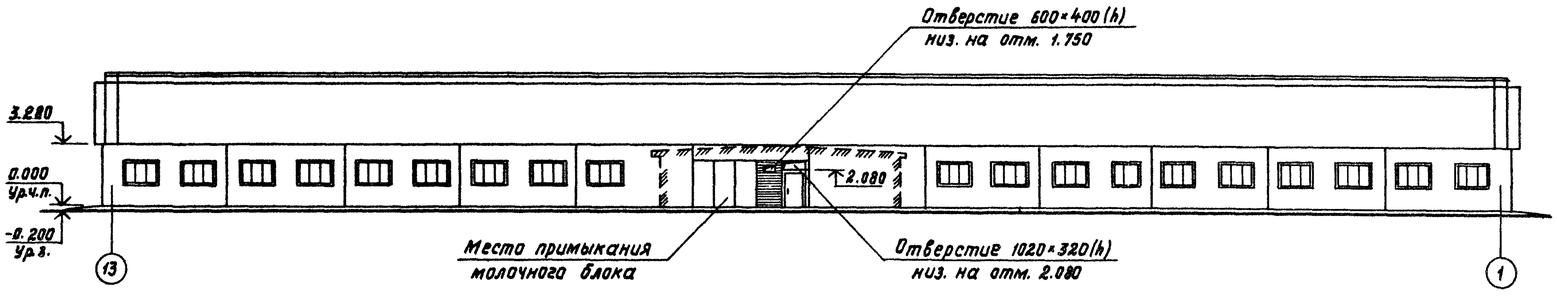

1. Данный лист см. совместно с листом 1.
2. Вентшахты условно не показаны.
3. Заполнение отверстия для воздухозабора см. листы марки „ОВ".
4. После монтажа оборудования технологические отверстия заложить по месту кирпичом марки 75 на растворе марки 50, оштукатурить и окрасить под цвет панелей. При устройстве проема над транспортером проложить арматуру Ф10 AI, ℓ = 1000 по 1 стержню на каждые 120 мм толщины стены.

Гип	Кузнецов		
Нач.отд.	Ким		
Гл.арх.	Гаврилов		
Н.контр.	Юдин		
Гл.спец.	Юдин		
Архит.	Верховский		

Привязан

Инв. N

801-2-64.85 АС

Коровник на 200 коров привязного содержания (полносборное здание с рамным каркасом)

Фасады 1-13; 13-1; А-Б; Б-А стены из панелей повышенной заводской готовности

Стадия	Лист	Листов
Р	5	

ГИПРОНИСЕЛЬХОЗ

Формат А2

Инв. N подл. | Подпись и дата | Взам. инв. N

Альбом I

Фасад 1-13 (для здания 1а)

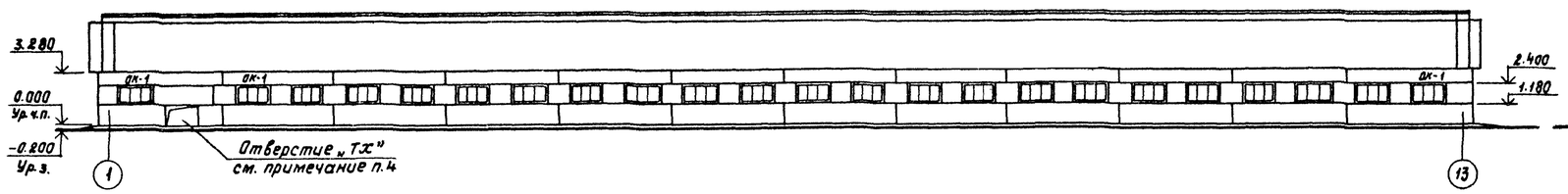

Фасад А-Б

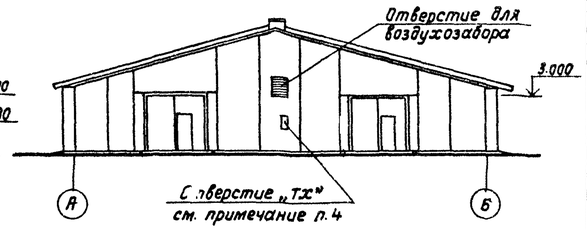

Фасад 13-1 (для здания 1)

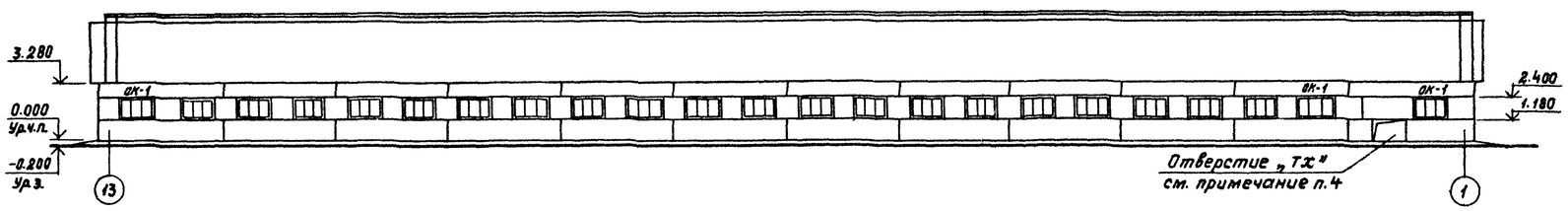

Фасад Б-А

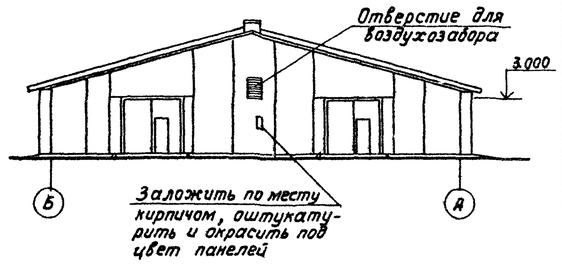

Фасад 1-13 (для здания 1)

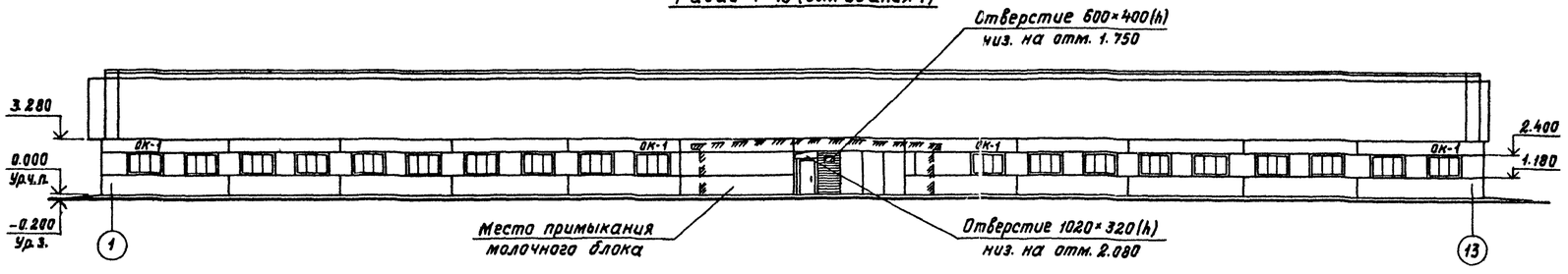

Фасад 13-1 (для здания 1а)

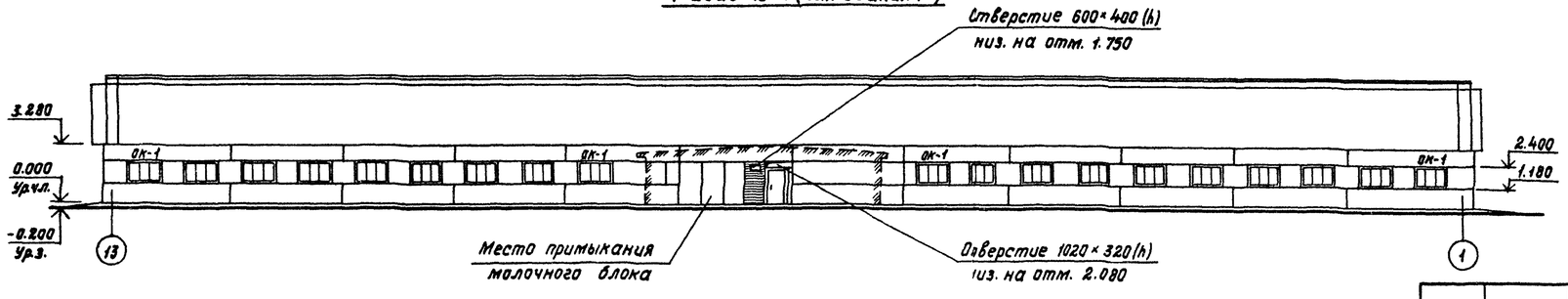

1. Данный лист см. совместно с листом 1.
2. Вентшахты условно не показаны.
3. Заполнение отверстия для воздухозабора см. листы марки „ОВ".
4. После монтажа оборудования технологические отверстия заложить по месту кирпичом марки 75 на растворе марки 50, оштукатурить и окрасить под цвет панелей.

   При устройстве проема над транспортером проложить арматуру Ф10АI, ℓ=1000 по 1 стержню на каждые 120 мм толщины стены.

Согласовано: Гл. констр. ОВ Тетковский; ВК Куликов; Сорокоумова. Гл. ТХ 9 Левин, Усалов. Взам. инв. N. Подпись и дата. Инв. N подл.

ГИП	Кузнецов		801-2-64.85 АС
Нач.отд.	Ким		
Гл.арх.	Гаврилов		Коровник на 200 коров привязного содержания (полносборное здание с рамным каркасом)
Н.контр.	Юдин		Фасады 1-13; 13-1; А-Б; Б-А стены из панелей с горизонтальной разрезкой
Гл.спец.	Юдин		
Архит.	Верховский		

Привязан

Инв. N

Стадия	Лист	Листов
Р	6	

ГИПРОНИСЕЛЬХОЗ

Формат А2

Альбом I

Фрагмент плана полов по оси „Б" (здание 1а)

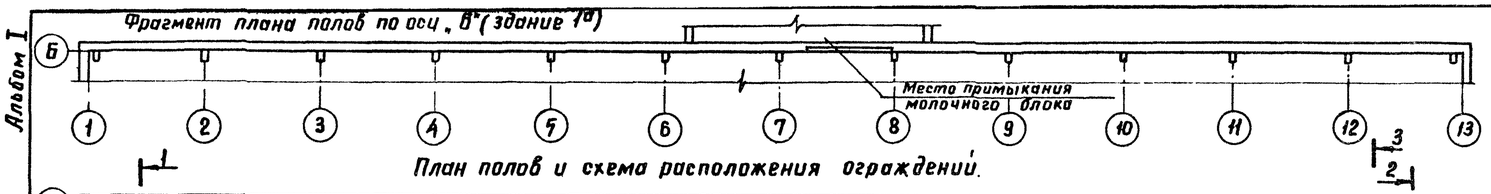

План полов и схема расположения ограждений.

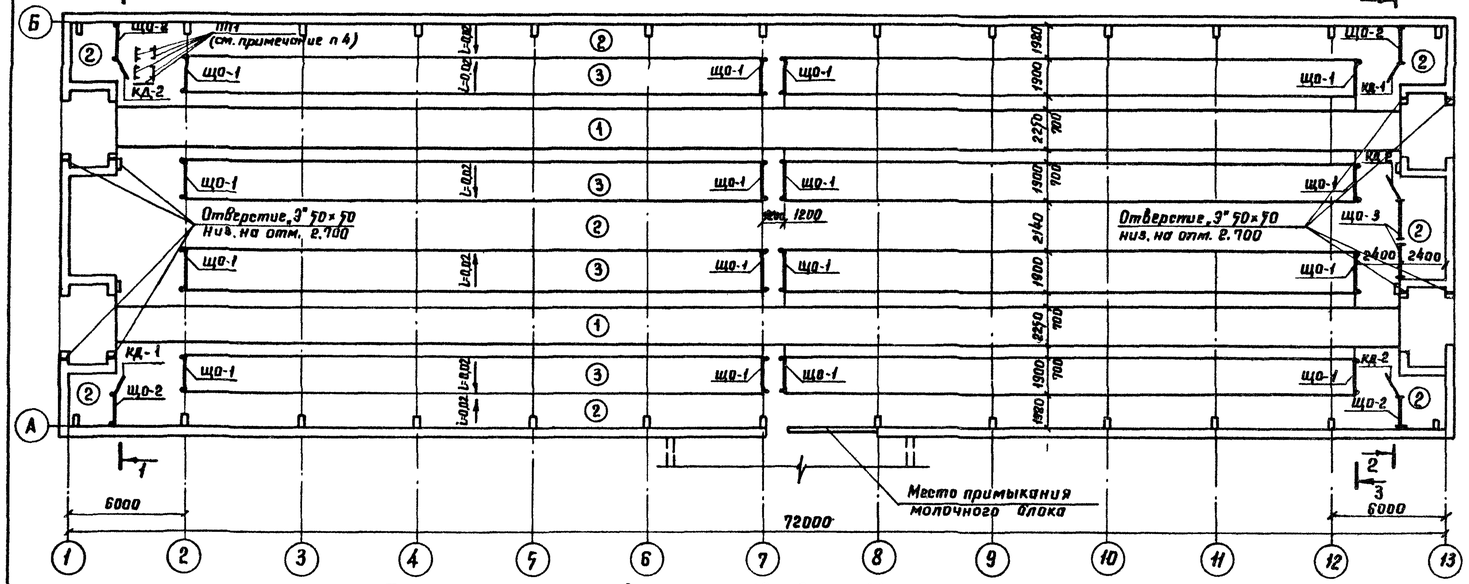

Фрагмент плана полов по оси „А" (здание 1а)

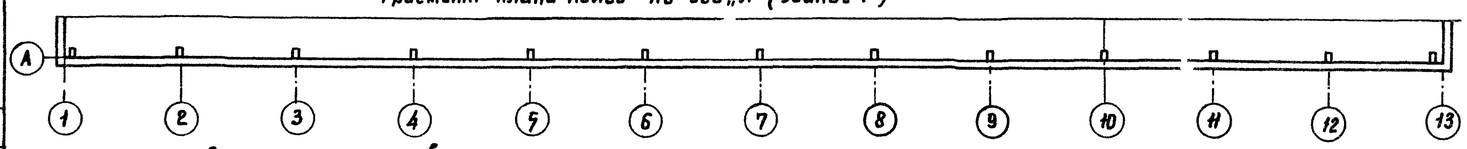

Спецификация элементов ограждений и стремянок

Марка поз.	Обозначение	Наименование	Кол.	Масса ед. кг	Примечание
		Щитовые ограждения			
ЩО-1	3.017-1 Вып. 3	Панель деревянная ПДН	16		
ЩО-2	3.017-1 Вып. 3	Панель деревянная ПД21	4		
ЩО-3	3.017-1 Вып. 3	Панель деревянная ПД20	2		
СК-1	3.017-1 Вып. 3	Столб СД5АБ	16		
СК-2	3.017-1 Вып. 3	Столб СД3А	32		
КД-1	3.017-1 Вып. 3	Калитка КД5ВП	2		
КД-2	3.017-1 Вып. 3	Калитка КД5ВЛ	3		
		Металлические ограждения			
		и стремянки			
ПП5	1.459-2 Вып. 2	Ограждение ПП5	1	45	
С1	1.458-2 Вып. 1	Стремянка С6	4	83	
ПП-1	1.459-2 Вып. 2	Ограждение ПП-1	5	12	
СК-2	1.459-2 Вып. 2	Ограждение стремянки СК-2	4	20	
		Соединительные изделия			
МС-11	3.017-1 Вып. 2	МС 11	10	2,5	
		Стандартные изделия			
		Гвозди 4×120 ГОСТ 4028-81			3,0 кг.

1. Данный лист см. совместно с листом 1.
2. В местах устройства монолитных полов предусматривать температурно-усадочные швы через 20 м. по длине здания (см. детали)
3. Узлы крепления деревянных ограждений и навески калиток приняты по типу узлов 71, 84 серии 3.017-1 вып. 4.
4. Металлические ограждения ПП1 крепить к закладным деталям приямка (см. лист 12)
5. Тип пола 3 приводится в 2х конструктивных вариантах. Схему расположения керамзитобетонных плит пола (см. лист 13)
6. Кормушки, каналы навозоудаления, фундаменты под оборудование, приямки условно не показаны (см. листы АС 11 15)

Экспликация полов

Наименов. или номер помещения по проекту	Тип пола по проекту	Схема пола или номер узла по серии	Элементы пола и их толщина	Площадь пола м²
1	1		Бетон марки М300 – 25 мм Бетон марки М200 – 100 мм Уплотненный щебнем грунт основания	297,5
1, 2, 3	2		Бетон марки М300 – 80 мм Уплотненный щебнем грунт основания	527,9
1	3		Доски Битумная мастика 3 мм Лаги антисептированные Бетон марки М200-В6 – 80 мм Уплотненный щебнем грунт основания	456,0
			Керамзитобетонные плиты пола, уплотненный щебнем грунт основания – 80 мм	456,0
Вентиляционная шахта на отм. 2.800	4		Цементно-песчаный раствор марки 50 ж.б. плита перекрытия	25,0

1-1

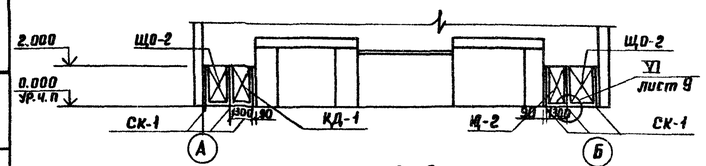

3-3

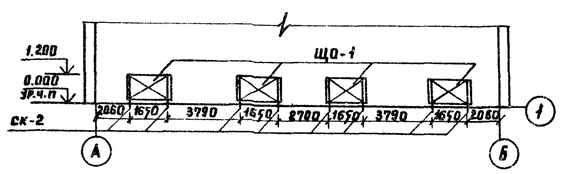

2-2

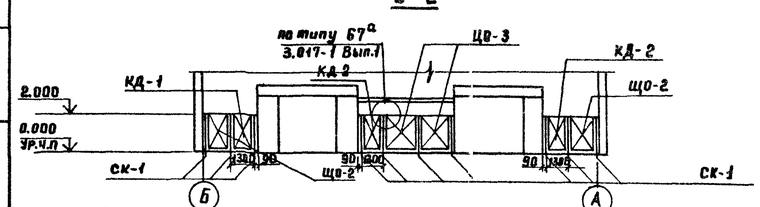

Деталь деформационного шва

Согласовано: Гл. конструктор отд. Волковский; 9; Уфалов

Инв. № подл. | Подпись и дата | Взам. инв. №

Привязан

Инв. №

ГИП	Кузнецов		
Нач. отд	Ким		
Гл. арх.	Гаврилов		
Н. контр	Юдин		
Гл. спец.	Юдин		
Архит.	Верховский		

801-2-64.85 ДС

Коровник на 200 коров привязного содержания (полносборное здание с рамным каркасом)

План полов и схема расположения ограждений

Стадия	Лист	Листов
Р	7	

ГИПРОНИСЕЛЬХОЗ

Формат А2

Альбом I

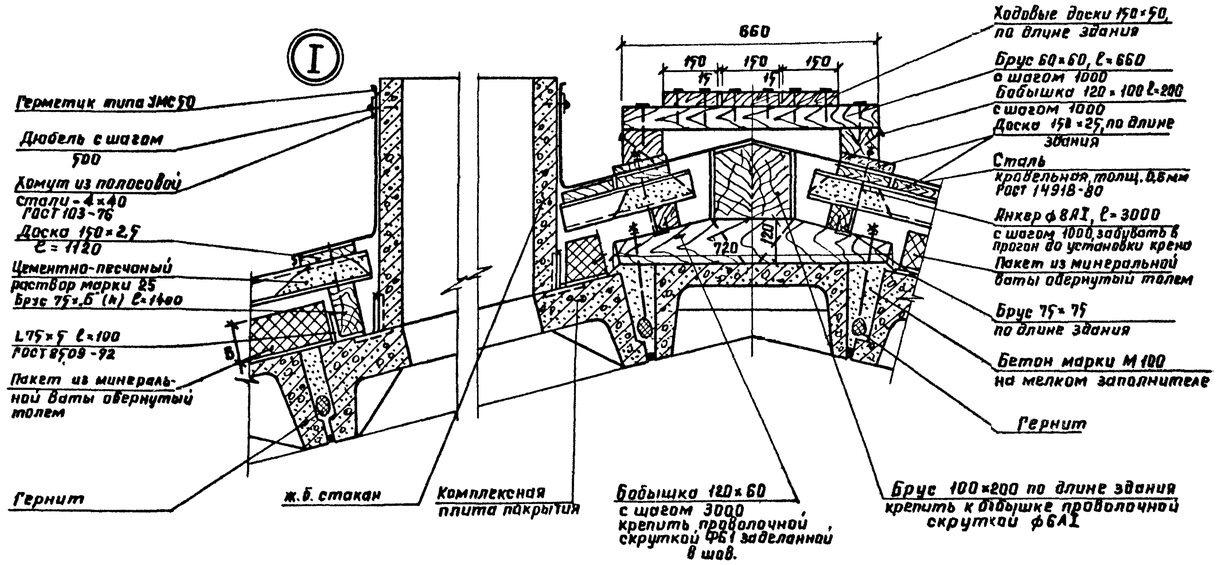

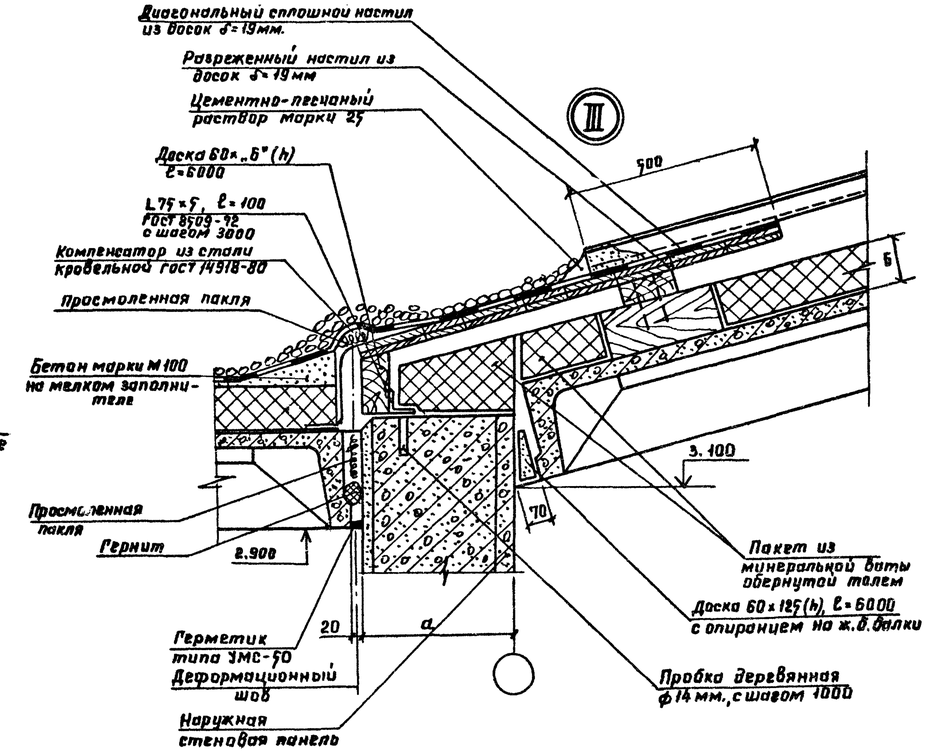

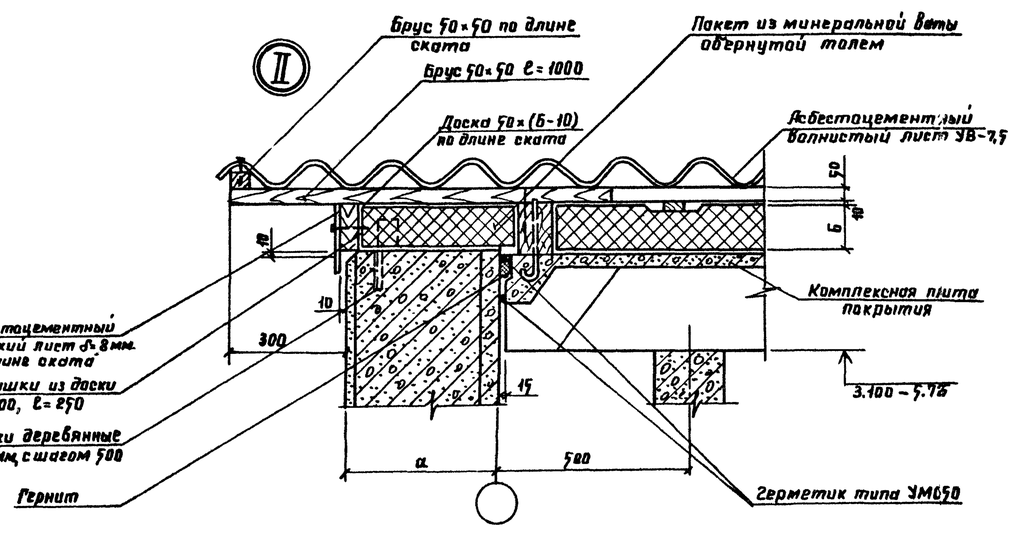

1. Данный лист см. совместно с листами 1, 4, 9
2. Пробки деревянные устанавливаются в панелях б предварительно высверленные отверстия.
3. Величину „б" принимать для района с $t_н$ = 20°С - 120 мм. и для района с $t_н$ = - 30°С - 160 мм.
4. Места примыкания комплексных плит покрытия к наружным панелям по осям „А" и „б" выполнять по серии 202-81

Согласовано:
Гл. констр. Толоконский

Инв. № подл. | Подпись и дата | Взам. инв. №

Привязан:	ГИП	Кузнецов	801-2-64.85 АС		
	Нач. отд.	Ким	Коровник на 200 коров привязного содержания (полнодорное здание с рамным каркасом)	Стадия	Лист	Листов
	Гл. арх. отд.	Гаврилов		Р	8	
	Н. контр.	Юдин	Узлы I ÷ III	ГИПРОНИСЕЛЬХОЗ		
Инв. №	Гл. спец.	Юдин				
	Архит.	Верховский				

Формат А2

Альбом I

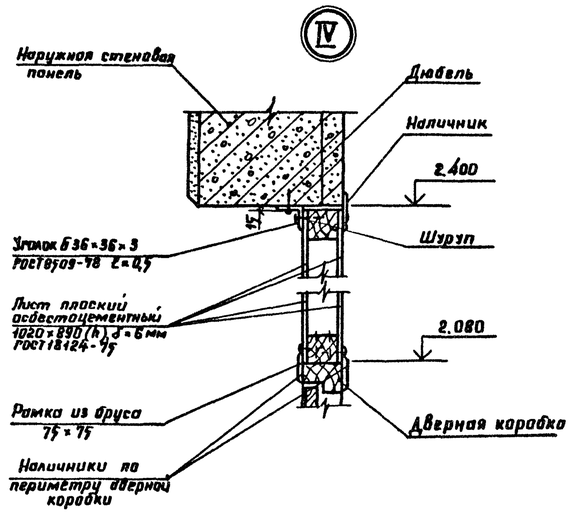

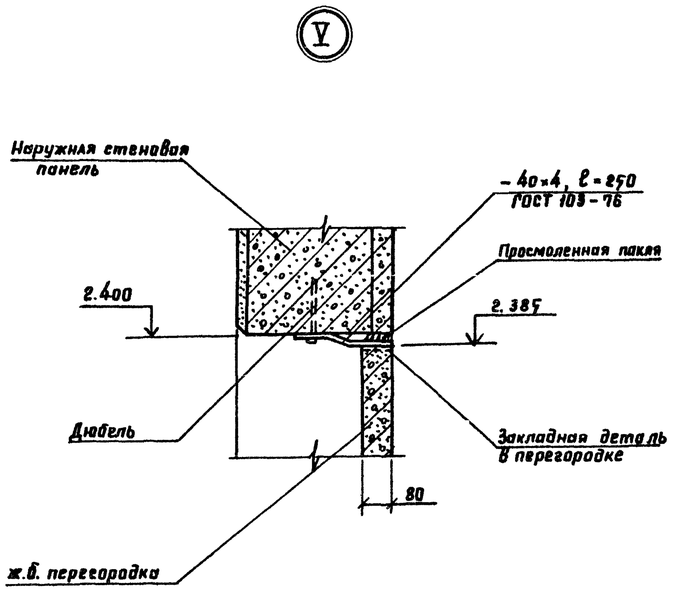

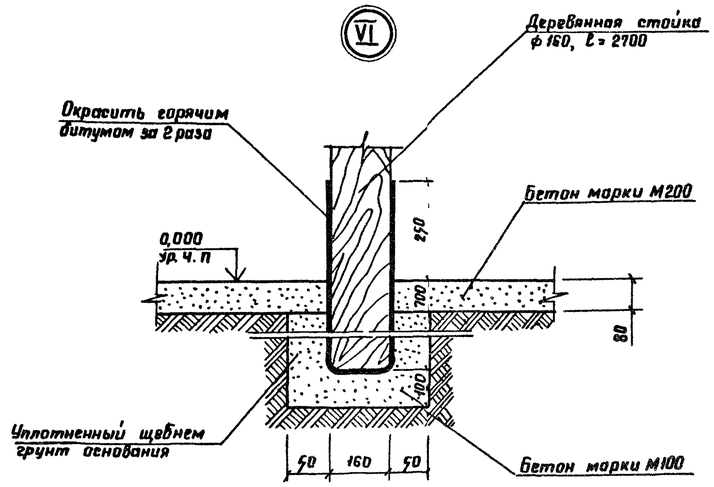

Спецификация элементов кровли

Марка, поз.	Обозначение	Наименование	Кол.	Масса ед., кг	Примечание
		Соединительные изделия			
		Анкер ф 8 АI, ℓ=300	288		
		Гайка ф 8 ГОСТ 5915-70			2 кг
		Шайба ф 8 ГОСТ 18123-72			1 кг
МШ-1	2.860-1 Вып. 1	Крепежный элемент МШ-1			53 кг.
		Материалы			
		Пиломатериалы ГОСТ 24454-80			
		сосна или ель $\varphi \leq 25\%$			
		Доска 150×25, ℓ=6000			1,1 м³
		То же 150×50, ℓ=6000			2,8 м³
		" 150×60, ℓ=6000			1,1 м³
		" 175×19, ℓ=6000			0,5 м³
		" 125×60, ℓ=6000			0,6 м³
		" 135×50, ℓ=6000			0,3 м³ для $t_н$=-20°С
		" 175×50, ℓ=6000			0,4 м³ для $t_н$=-30°С
		Брус 100×100, ℓ=6000			2,9 м³
		То же 75×75, ℓ=1400			0,3 м³
		" 75×75, ℓ=6000			0,9 м³
		" 60×60, ℓ=660			0,6 м³
		" 50×50, ℓ=6000			0,2 м³

Марка поз.	Обозначение	Наименование	Кол.	Масса ед., кг	Примечание
		Бобышка 120×100×60			0,2 м³
		То же 720×120×80			1,3 м³
		" 100×75×250			0,4 м³
		Полоса Б-4×40 ГОСТ 103-76 Ст.3 кп2 ГОСТ 535-79			82 п.м
		Сталь оцинкованная кровельная δ=6 мм ГОСТ 14918-80			95,9 м²
		Плоский асбестоцементный лист δ=8 мм. ГОСТ 18124-75			11,5 м²
		Толь гидроизоляционный ГОСТ 10999-76			1400 м²
		Мягкие минераловатные плиты γ=125 кг/м³ ГОСТ 10140-80			102,0 м³
		Стандартные изделия			
		Уголок Б-75×75×5 ГОСТ 8509-72 Ст.3 кп2 ГОСТ 535-79 ℓ=1000			9,4 м³
		Лист асбестоцементный волнистый ГОСТ 16233-77			
		УВ-7,5-1750	952	35,0	
		АУ-1, ℓ=1750	42	11,4	
		Гвоздь К-3,5×40 ГОСТ 4030-81			24 кг
		Гвоздь 4×100 ГОСТ 4028-81			12 кг
		Шуруп ф 8, ℓ=120 ГОСТ 1144-80			18 кг

1. Данный лист см. совместно с листом 1, 4, 7, 8
2. Для компенсации деформаций предусмотреть в кровле поперек здания устройство деформационных швов через 18 м. В соответствии с серией 2.860-1 по типу узла 22 без разрезки брусков обрешетки.

Согласовано:

Инв. № подл. | Подпись и дата | Взам. инв. №

Привязан:

Инв. №

ГИП	Кузнецов	
Нач. отд.	Ким	
Гл. арх.	Гаврилов	
Н. контр	Юдин	
Гл. спец.	Юдин	
Архит.	Верховский	

801-2-64.85 АС

Коровник на 200 коров привязного содержания /полносборное здание с рамным каркасом/

Узлы IV...VI

Стадия	Лист	Листов
Р	9	

ГИПРОНИСЕЛЬХОЗ

Формат А2

Альбом I

Схема расположения свайных фундаментов и фундаментных балок

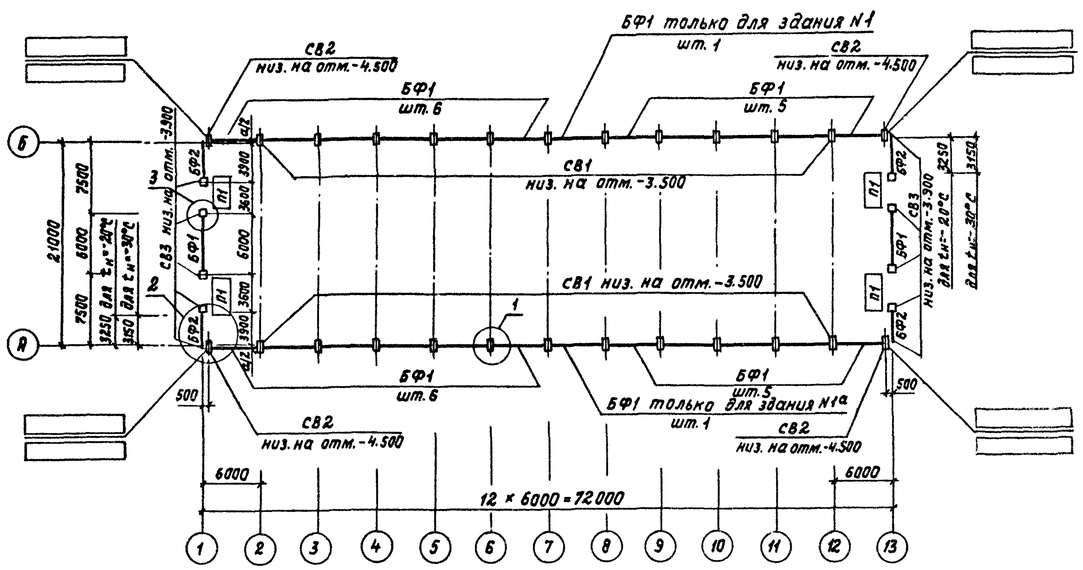

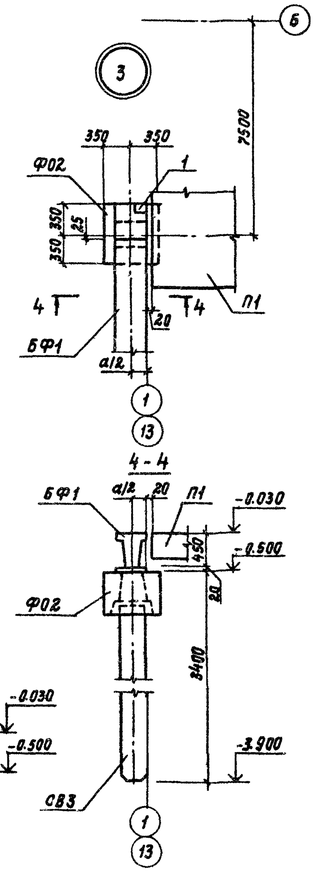

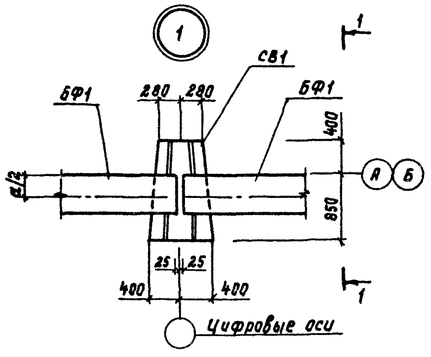

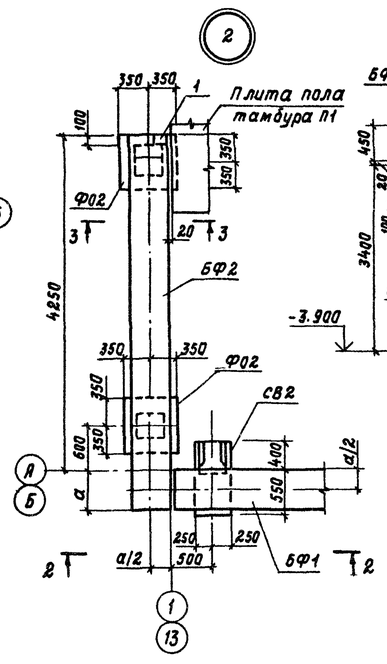

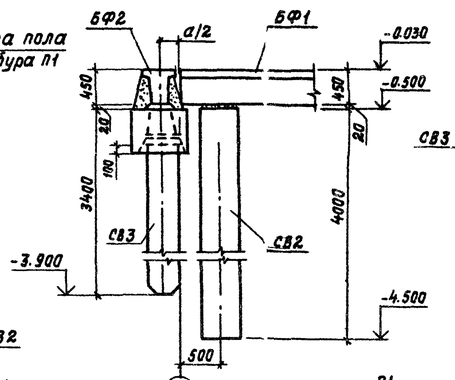

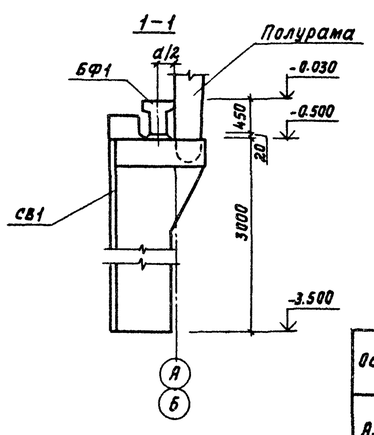

Таблица нормативных нагрузок на верхний обрез фундамента

Оси	Эскиз	Нагрузки				
		M_1 кНм (тс.м)	N_1 кН (тс)	T_1 кН (тс)	P_1 кН (тс) панелей окнот стеновых	
		при снеге 100 кгс/м³			$t_н$=-30°С	$t_н$=-20°С
А, Б	P 305 N T		25,00 (2,45)	22,00 (2,16)	95,00 (9,31)	79,20 (7,76)

Спецификация элементов к схеме расположения свайных фундаментов и фундаментных балок

Марка	Обозначение	Наименование	Кол.	Масса кг	Примечание
		Сваи			
СВ1	1.811.1	СВТ 30.8-3	22	2200	
СВ2	1.811.1	СВТ 40.5-2	4	1600	
СВ3	ГОСТ 19804.4-73	СЦ3-30	12	700	
ФО2	1.111.1-4	Оголовок ОС2-3	12	440	
		Фундаментные балки			
БФ1	1.415-1 вып.1	ФБ6-11	25	1800	для $t_н$=-30°С
	1.415-1 вып.1	ФБ6-1	25	1600	для $t_н$=-20°С
БФ2	1.415-1 вып.1	ФБ6-14	4	1300	для $t_н$=-30°С
	1.415-1 вып.1	ФБ6-4	4	1200	для $t_н$=-20°С
		Плиты пола			
П1	КЖИ 3.1-0200-01	1ППТ 52.25.18-Т	4	4780	для $t_н$=-30°С
	КЖИ 3.1-0200-01	1ППТ 50.25.18-Т	4	4600	для $t_н$=-20°С
		Изделия металлические			
1	1.400-6/76	М8-13	8	0,7	
		Материал			
		Бетон марки М100			
		морозостойкостью Мрз 50			0,6 м³

1. За условную отметку 0.000 принята отметка чистого пола проездов кормораздаточного транспорта, соответствующая абсолютной отметке.
2. Фундаменты запроектированы для строительства на площадках со спокойным рельефом, при отсутствии грунтовых вод. Грунты приняты непучинистые, непросадочные со следующими расчетными характеристиками: C=2 кПа (0,02 кгс/см²); φ=0,49 рад (28°); E=14,7 мПа (150 кгс/см²); γ=1,8 тс/м. Коэффициент безопасности по грунту $K_г$=1.
3. Сваи изготовлять из бетона марки по морозостойкости Мрз 50.
4. Обратную засыпку пазух и подсыпку грунта под полы выполнять непучинистым грунтом оптимальной влажности с послойным трамбованием слоями 0,2÷0,3 м до получения объемной массы скелета $\gamma_{ск}$=1,65 т/м³.
5. Монтаж и омоноличивание фундаментных балок вести в соответствии с указаниями серии 1.415-1 СНиП III-16-80 и чертежам настоящего проекта.
6. Размер „а" принимать по таблице на листе 3.

Согласовано:

Инв. N подл. | Подпись и дата | Взам. инв. N

Привязан

Инв. N

ГИП	Кузнецов		801-2-64.85 АС
Нач. отд.	Ким		
Гл. констр.	Теляковский		Коровник на 200 коров привязного содержания (полносборное здание с рамным каркасом)
Н. контр.	Юдин		
Гл. спец.	Юдин		
Рук. гр.	Котляр		Схема расположения свайных фундаментов и фундаментных балок
Ст. инж.	Чаркин		

Стадия	Лист	Листов
Р	10	

ГИПРОНИСЕЛЬХОЗ

Формат А2

Альбом I

Схема расположения плит перекрытия каналов в осях 1-2 для здания 1

(Для здания 1 расположение плит перекрытия каналов зеркально)

Схема расположения элементов каналов навозоудаления и кормушек

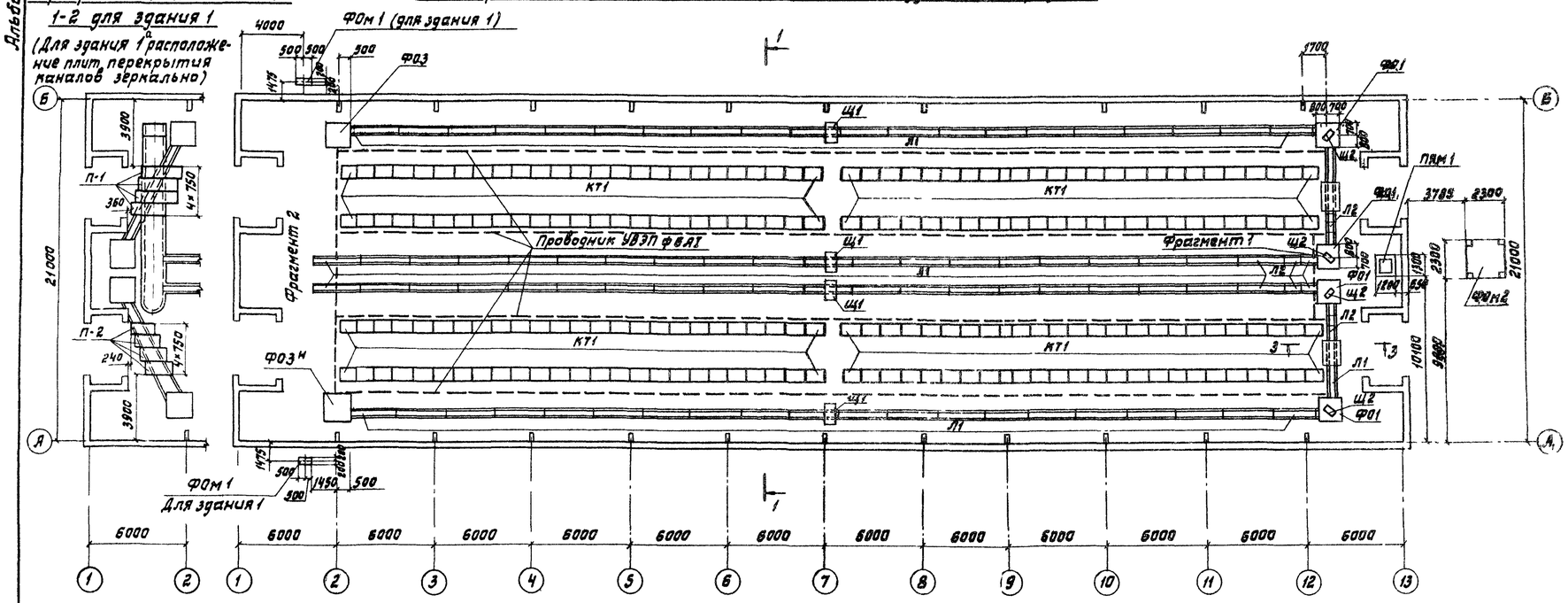

Фрагмент 1

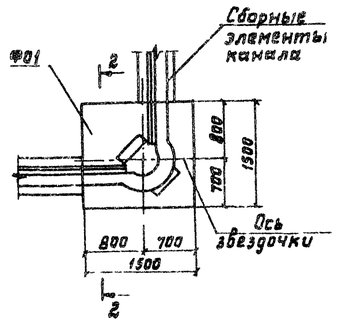

2-2

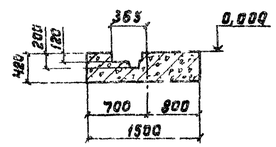

1-1

Для варианта пола стойл с монолит бетоном

Для варианта пола стойл из сборных элементов

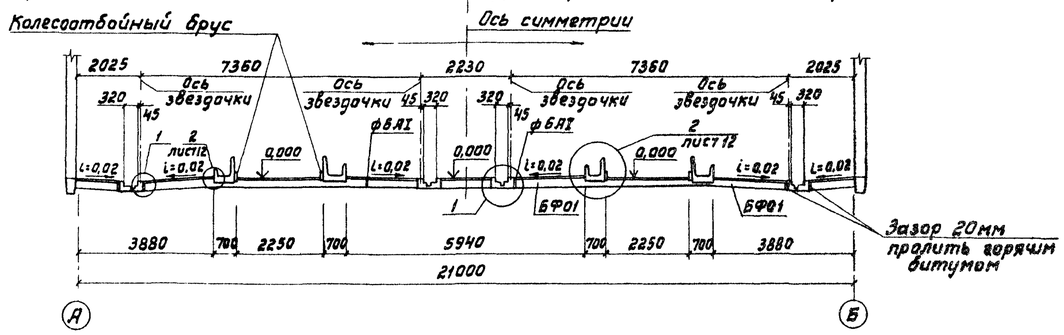

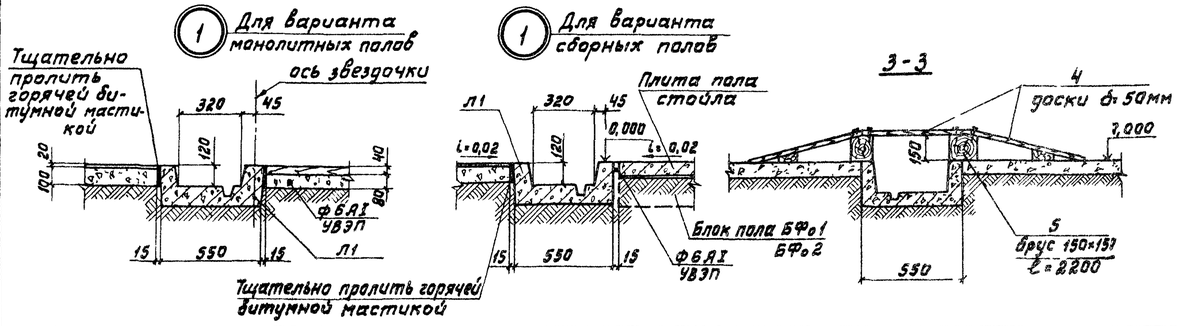

1. Монолитные участки каналов навозоудаления, а так же сборные ж/б плиты под каналами выполнять из бетона М300 и марки В6 по водонепроницаемости, водоцементное отношение В/Ц не более 0,55. Дополнительные требования по виду и составу вяжущих наполнителей и воды принимать в соответствии с техническими требованиями серии 3.818.9-2 Вып. 4
2. В конструкциях навозоудаления необетонируемые стальные закладные изделия и соединительные детали защитить лакокрасочным покрытием по металлизированному слою. Металлизация цинком или алюминием толщиной 150-180 мкм. Лакокрасочное покрытие состава:
   – грунт: ВЛ-02; ФЛ-03ж; АК-069; АК-070 в 1 слой
   – покровные слои: хв-785; хс-724, хс-759; хс-717 в 3 слоя
   Общая толщина лакокрасочного покрытия 110 мкм.
3. Стыки сборных железобетонных элементов каналов навозоудаления, а так же примыкание сборных элементов к монолитным выполнять в соответствии с узлами серии 3.818.9-2 вып. 6.
   Под стыки днища выполнить подбетонку из бетона марки М100 шириной 300 и толщиной 100 мм.
4. Устройство выравнивания потенциалов (УВЭП) выполняется из арматуры ф 6А-I. По торцам здания проводники УВЭП соединяются между собой и присоединяются к каждой полосе в каналах навозоудаления, к металлическим ограждениям и трубопроводам ВК на сварке.
5. Данный лист читать совместно с листами 12, 13.

Согласовано: Эрлалов, Лешин

Привязан			
Инв. №			

801-2-64.85 АС

ГИП	Кузнецов		
Нач.отд.	Ким		
Гл.констр.	Теляковский		
Н.контр.	Юдин		
Гл.спец.	Юдин		
Рук.гр.	Котляр		
Ст.инж.	Чаркин		

Коровник на 200 коров привязного содержания /Полносборное здание с рамным каркасом/

Схема расположения элементов каналов навозоудаления и кормушек. Фрагмент 1. Узел 1 и сечения

Стадия	Лист	Листов
Р	11	

ГИПРОНИСЕЛЬХОЗ

Формат А2

Альбом I

Фрагмент 2 для здания 1

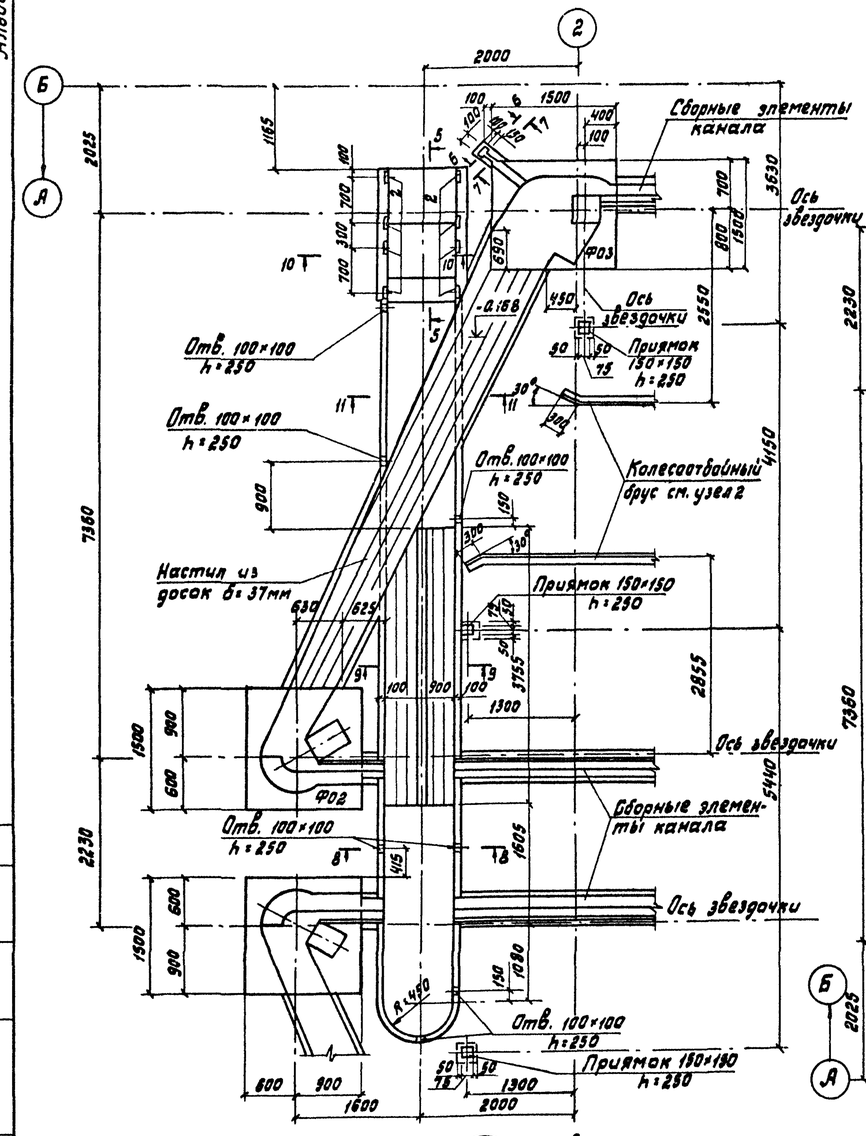

Фрагмент 2 для здания 1а

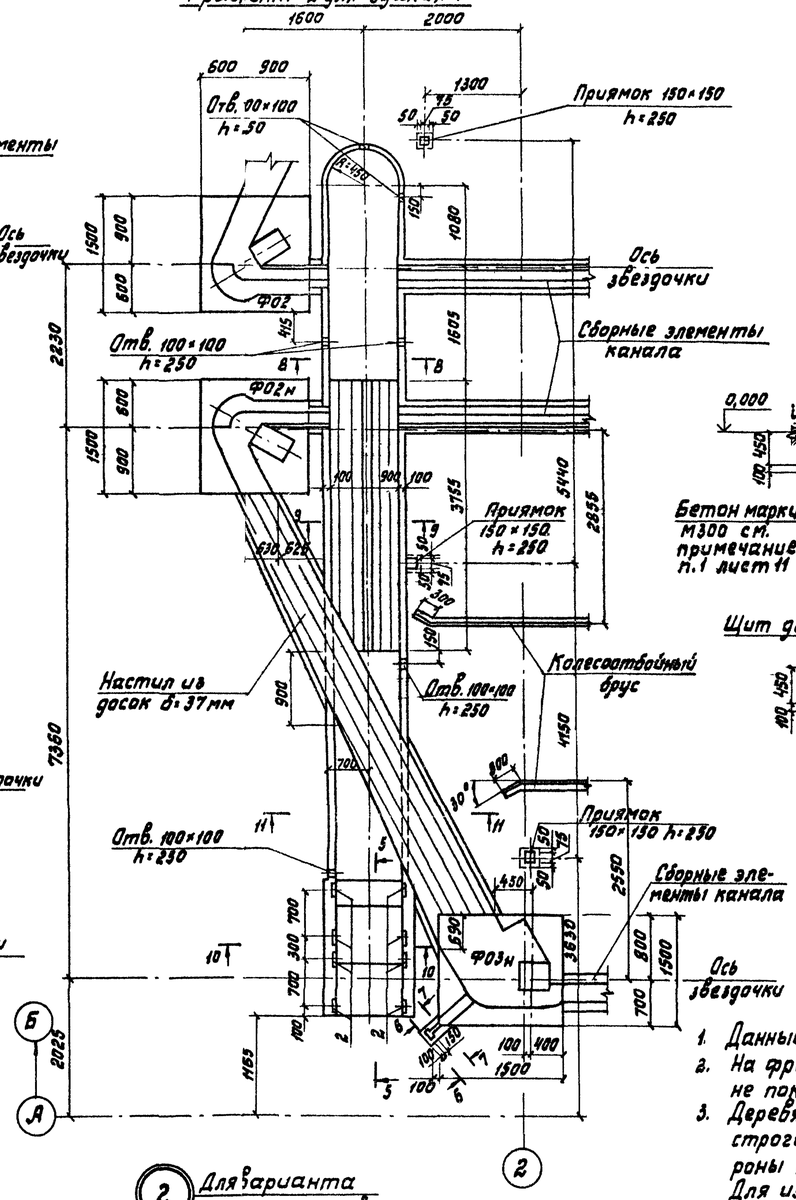

5-5

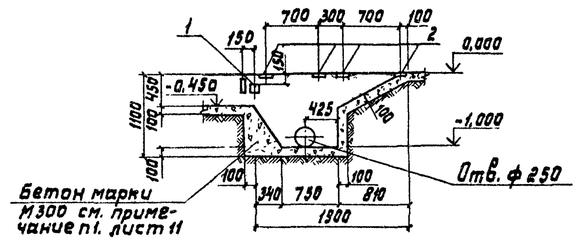

11-11

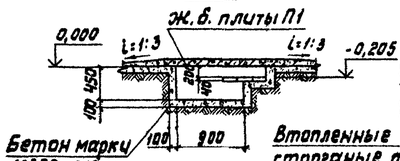

9-9

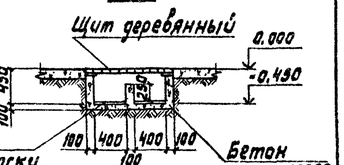

8-8

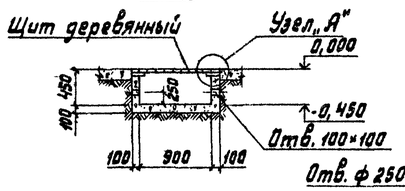

10-10

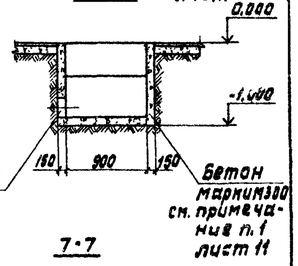

6-6

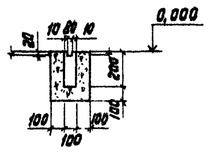

7-7

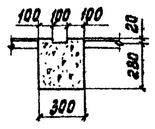

1. Данный лист читать совместно с листом 11.
2. На фрагменте конструкции перекрытия каналов условно не показаны.
3. Деревянные щиты изготовлять по месту сплошными из строганых досок δ=40мм с установкой с нижней стороны не менее 2х поперечин.
   Для изготовления принять древесину хвойных пород не менее 2 сорта.

Узел „А"

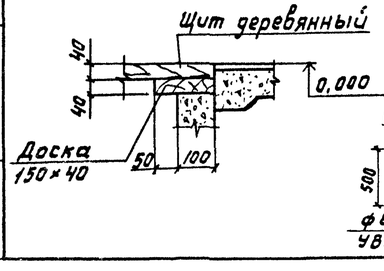

2 Для варианта монолитных полов

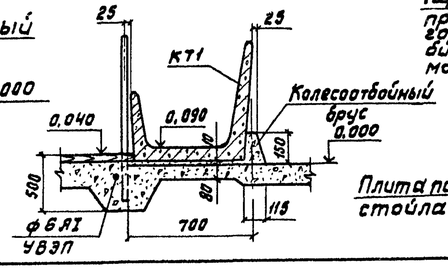

2 Для варианта сборных полов

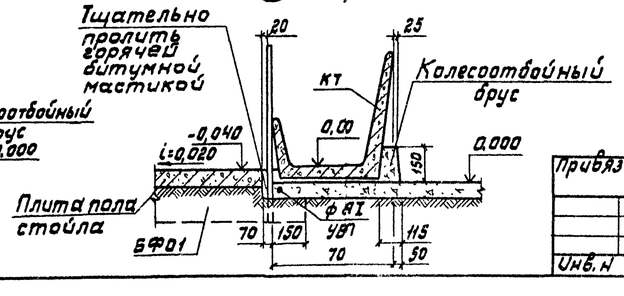

ГИП	Кузнецов		801-2-64.85 АС	
Нач.отд.	Ким		Коррбник на 200 коров привязного содержания (полносборное здание с рамным каркасом)	Стадия: Р; Лист: 12; Листов:
Гл.констр.	Теляковский			
Н.контр.	Юдин			
Гл.спец.	Юдин		Фрагмент 2 к схеме расположения каналов навозоудаления. Узел 2 и сечения	ГИПРОНИСЕЛЬХОЗ
Рук.гр.	Котляр			
Ст.инж.	Чаркин			

Привязан

Инв. №

Согласовано:

Инв. № подл. | Подпись и дата | Взам. инв. №

Формат А2

Альбом I

Схема расположения сборных элементов полов стойл

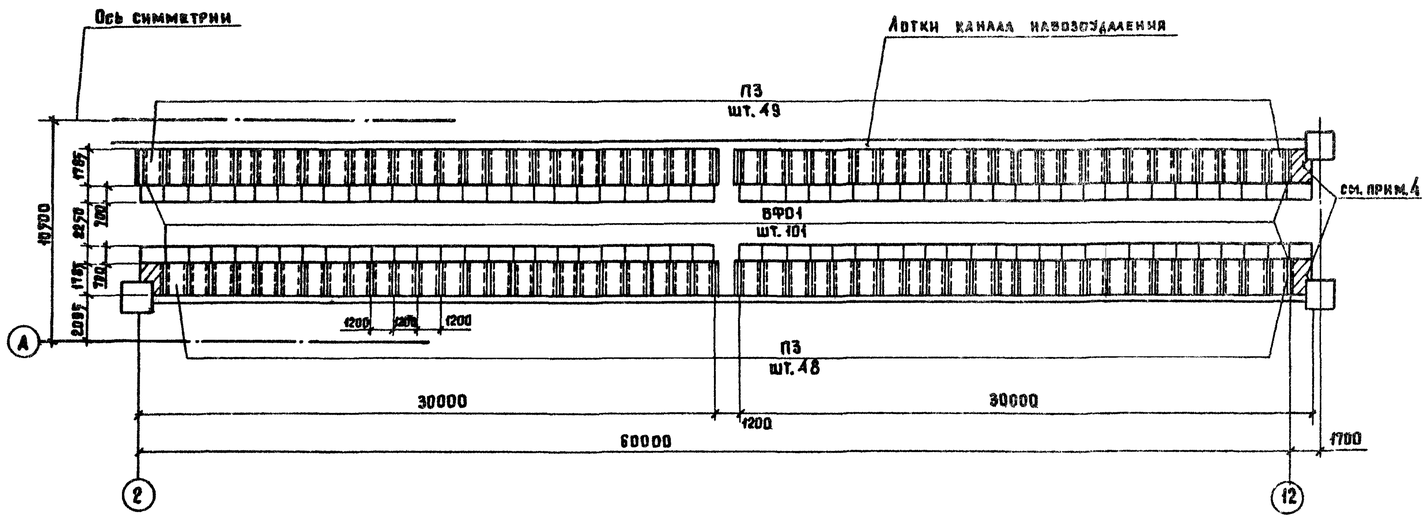

ФОм 1

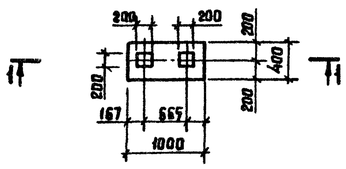

ФОм 2

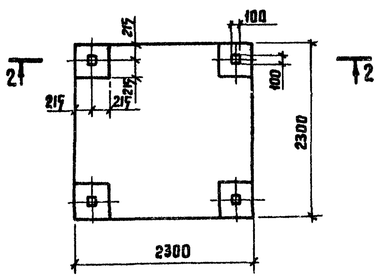

ПЯм 1

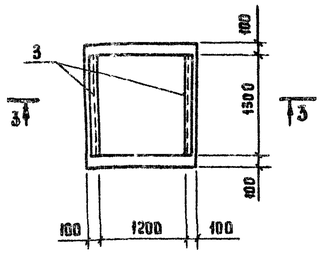

1-1

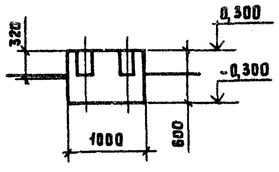

2-2

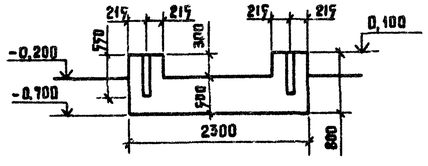

3-3

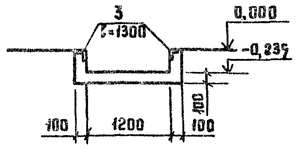

*Смотри примечание п. 1 лист 11.

1. Схема расположения сборных элементов полов стойл дана от оси „А" до оси симметрии здания. Расположение элементов за осью симметрии аналогично.
2. Данный лист смотри совместно с листами 11, 12.
3. Фундаменты ФОм1, ФОм2 и приямок ПЯм1 выполнять из бетона марки М150 с маркой по морозостойкости Мр50.
4. Заштрихованные на плане участки полов выполнять по типу пола 3 показанным на листе 7.

Спецификация к схеме расположения элементов навозоудаления и кормушек

Марка поз.	Обозначение	Наименование	Кол.	Масса кг	Примечание
		Сборные железо-бетонные конструкции			
А1	3.818.9-2 вып. 4	Лоток 1АК 298.55.28	82	830	
А2	3.818.9-2 вып. 4	Лоток 1АК 73.55.28	10	245	
ФО1	КЖИ 3.1.-4.0	1ФО 15.15.42-Т-П	4	2010	
ФО2	КЖИ 3.1-4.0.0-01	1ФОП 15.15.36-Т-П	1	2020	
ФО2н	КЖИ 3.1-4.0.0-02	1ФОП 15.15.36-Т-П.Н	1	2020	
ФО3	КЖИ 3.1-4.0.0-03	1ФОН 15.15.42-Т-П	1	1750	
ФО3н	КЖИ 3.1-4.0.0-04	1ФОН 15.15.42-Т-П.Н	1	1750	
П1	3.006.1-2/82 вып. 1-2	Плита канала П14.9д-8б	4	440	
П2	3.006.1-2/82 вып. 1-2	Плита канала П108-5	4	190	
КТ1	3.818.9-2 вып. 1	Кормушка КТ118.70.37	200	300	
П3	КЖИ 3.1-5.0.0	Плита пола ППС 18.10.8-П.П	194	130	
БФО1	КЖИ 3.1-8.0.0	Блок БФО 2.0.3.28-Т-П	202	310	
		Монолитные конструкции			
ФОм1	АС-13	Фундамент под оборудование			
		ФОм 1	1		0,22 м³
ФОм2	АС-13	Фундамент под оборудование			
		ФОм 2	1		3,1 м³
ПЯм1	АС-13	Приямок ПЯм 1	1		0,32 м³
		Металлические элементы			
1	1.400-15	Изделие закладное МН-111-6	2	1,6	
2	1.400-15	Изделие закладное МН 543	8	1.0	
3	1.400-15	Изделие закладное МН 548		10,9	2,6 п.м.
		Полоса Б40×6 ГОСТ 103-76 Вст.3кп2 ГОСТ 535-79			
		ℓ = 200	50	0,4	
		⌀6А1 ГОСТ 5781-82 ℓ общ = 260,0 п.м	260,0	57,0	
		Деревянные элементы			
		Перекрытия каналов			
Щ1	АС-12 примечание 3	Щит Щ1.1200×1120×40	4		0,08 м³
Щ2	АС-12 примечание 3	Щит Щ2.400×720×40	4		0,02 м³
		Материалы			
		Пиломатериалы ГОСТ 8486-86*			
		сосна или ель Ψ≤ 25%			
4		Доски 50×150 ℓ = 700	90		0,007 м³
5		Брусья 150×150 ℓ = 2200	4		0,05 м³
6		Доска 150×40 ℓ = по месту			0,78 м³
		Бетон марки М300 на монолитные			
		участки каналов навозоудале-			
		ния* бетон марки М150 /колесо-			4,9 м³
		отводный брус/ бетон марки			1,0 м³
		М50 /подбетонка/			1,62 м³

ГИП	Кузнецов		
Нач. отд.	Гомзяков		
Гл. констр.	Теляковский		
Н. контр.	Юдин		
Гл. спец.	Юдин		
Рук. гр.	Котляр		
Ст. инж.	Чаркин		

Привязан:

Инв. №

801-2-64.85 АС

Коровник на 200 коров привязного содержания /полносборное здание с рамным каркасом/

Схема расположения сборных элементов полов стойл. Монолитные фундаменты ФОм1, ФОм2 и приямок ПЯм1

Стадия	Лист	Листов
Р	13	

ГИПРОНИСЕЛЬХОЗ

Формат А2

Согласовано:

Инв. № подл. | Подпись и дата | Взам. инв. №

Альбом I

Схема расположения полурам
(в скобках даны марки для варианта со стеновыми панелями повышенной заводской готовности)

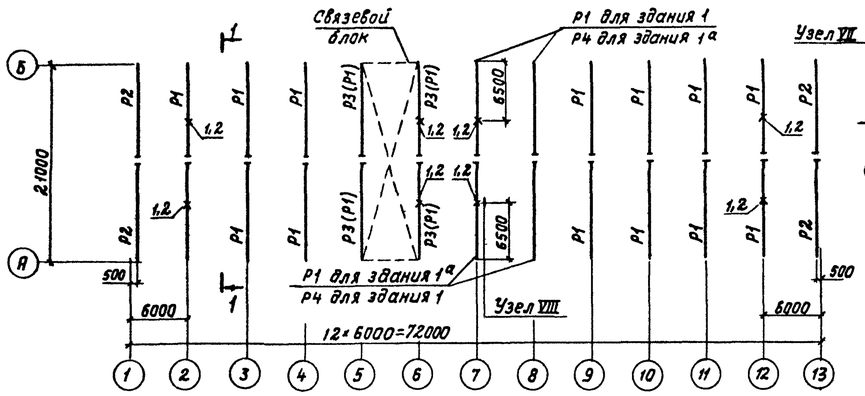

1-1

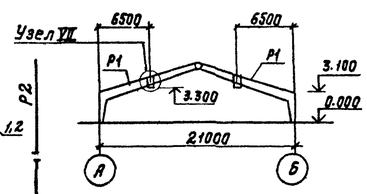

2-2

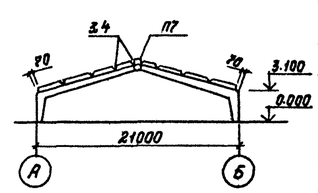

Фрагмент 1
Плиты покрытия тамбура условно не показаны

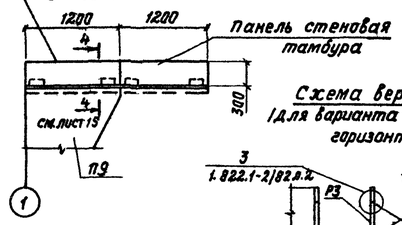

Схема вертикальных связей
(для варианта со стеновыми панелями горизонтальной разрезки)

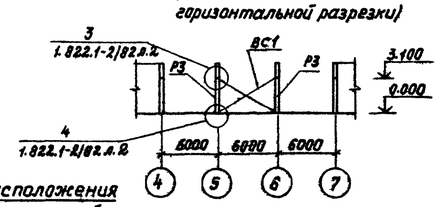

Схема расположения плит покрытия (здание по генплану 1)

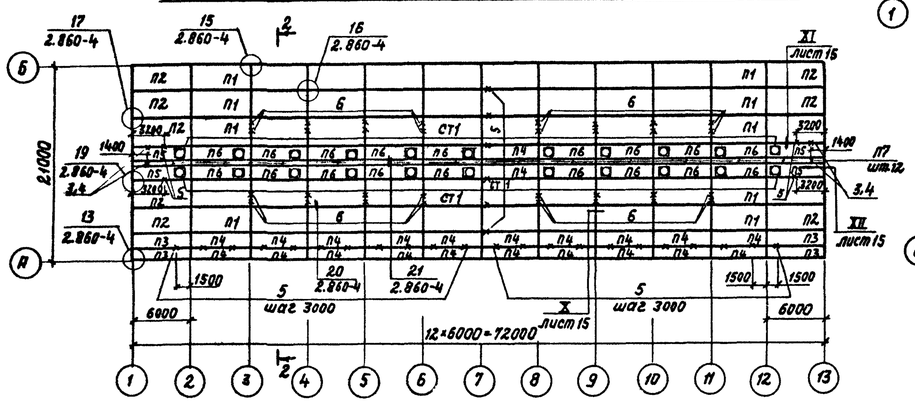

Схема расположения плит перекрытий тамбуров и вентплощадок

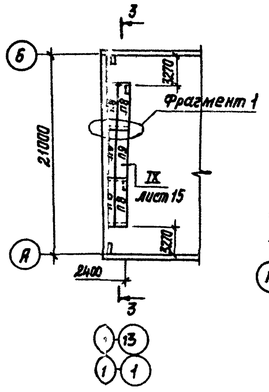

3-3

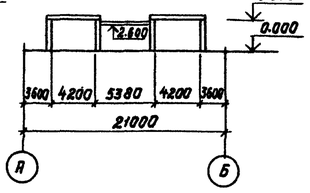

Схема расположения плит покрытия (здание по генплану 1а)

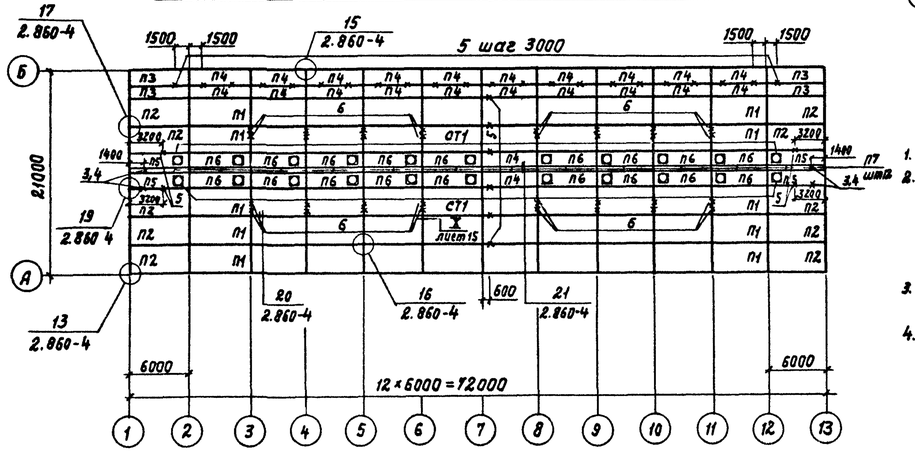

1. Настоящий лист см. с листом АС-15.
2. Монтаж крепление и омоноличивание полурам покрытия, а также плит покрытия выполнять в соответствии с указаниями серии 1.822.1-2/82; 1.865.1-4/80; 1.865.1-8 СНиП III-1-80, узлами серии 2.860-4 и чертежами настоящего проекта.
3. Монтаж каркаса необходимо начинать со связевого блока и выполнять по указаниям серии 2.860-4.
4. Для плит покрытия П1...П6 в спецификации приведено обозначение листов альбома III с чертежами расположения дополнительных закладных деталей. Устройство паро- и теплоизоляции также обрешетки, входящих в состав комплексных плит, вести по соответствующим чертежам шифра 202-81.

Спецификация элементов к схемам расположения полурам, плит покрытия, перекрытия тамбуров и вентплощадок

Марка, поз.	Обозначение	Наименование	Кол.	Масса ед. кг	Примечание
		Полурамы			
Р1	КЖИ 3.1-13.00	РПС 21-5-Па	16	3400	Для стен с панелями с горизонт. разрезкой
Р1	КЖИ 3.1-13.00	РПС 21-5-Па	20	3400	
Р2	КЖИ 3.1-13.00	РПС 21-5-Пб	4	3400	
Р3	КЖИ 3.1-13.00	РПС 21-5-Пв	4	3400	Для стен с панелями с горизонт. разрезкой
Р4	КЖИ 3.1-13.00	РПС 21-5-Пг	2	3400	
		Плиты покрытий и стаканы			
П1*	КЖИ 3.1-17.00	1ПГ-3АIV т-п.а-120 м	50	2600	Для $t_н=-20°C$
	КЖИ 3.1-17.00	1ПГ-3АIV т-п.а-160 м	50	2600	Для $t_н=-30°C$
П2*	-01	1ПГ-3АIV т-п.а.б-120 м	10	2600	Для $t_н=-20°C$
	-01	1ПГ-3АIV т-п.а.б-160 м	10	2600	Для $t_н=-30°C$
П3*	-03	2ПГ-2АIV т-п.а.б-120 м	4	1300	Для $t_н=-20°C$
	-03	2ПГ-2АIV т-п.а.б-160 м	4	1300	Для $t_н=-30°C$
П4*	-02	2ПГ-2АIV т-п.а-120 м	22	1300	Для $t_н=-20°C$
	-02	2ПГ-2АIV т-п.а-160 м	22	1300	Для $t_н=-30°C$
П5*	-08	2ПВ7-2АIV т-п.а.б-120м	4	1700	Для $t_н=-20°C$
	-08	2ПВ7-2АIV т-п.а.б-160м	4	1700	Для $t_н=-30°C$
П6*	-05	2ПВ7-2АIV т-п.а-120м	18	1700	Для $t_н=-20°C$
	-05	2ПВ7-2АIV т-п.а-160м	18	1700	Для $t_н=-30°C$
П7	1.865.1-8	ПДС1	12	821	
СТ1	1.865.1-4/80 вып.5	С67сп	22	400	
		Плиты перекрытий тамбуров			
П8	КЖИ 3.1-01.00	ППД 48.12.30-т	8	2280	Для $t_н=-20°C$
	КЖИ 3.1-01.00	ППД 56.12.40-т	8	2820	Для $t_н=-30°C$
		Плиты перекрытий вент. площадок			
П9	КЖИ 3.1-03.00	ППВ 48.12.16-т-п	4	2230	Для $t_н=-20°C$
	КЖИ 3.1 03.00	ППВ 46.12.16-т-п	4	2130	Для $t_н=-30°C$

* Смотри примечание 4.

Согласовано: Удалов, Куликов, Левшин

Гип	Кузнецов		
Нач.отд.	Ким		
Гл.констр.	Теляковский		
Н.контр.	Юдин		
Гл.спец.	Юдин		
Рук.гр.	Котляр		
Ст.инж.	Чаркин		

Привязан

Инв. N

801-2-64.85 АС

Коровник на 200 коров привязного содержания (полносборное здание с рамным каркасом)

Схемы расположения полурам, плит покрытия, перекрытий тамбуров и вентиляционных площадок

Стадия	Лист	Листов
Р	14	

ГИПРОНИСЕЛЬХОЗ

Формат А2

Инв. N подл. | Подпись и дата | Взам. инв. N

Альбом I

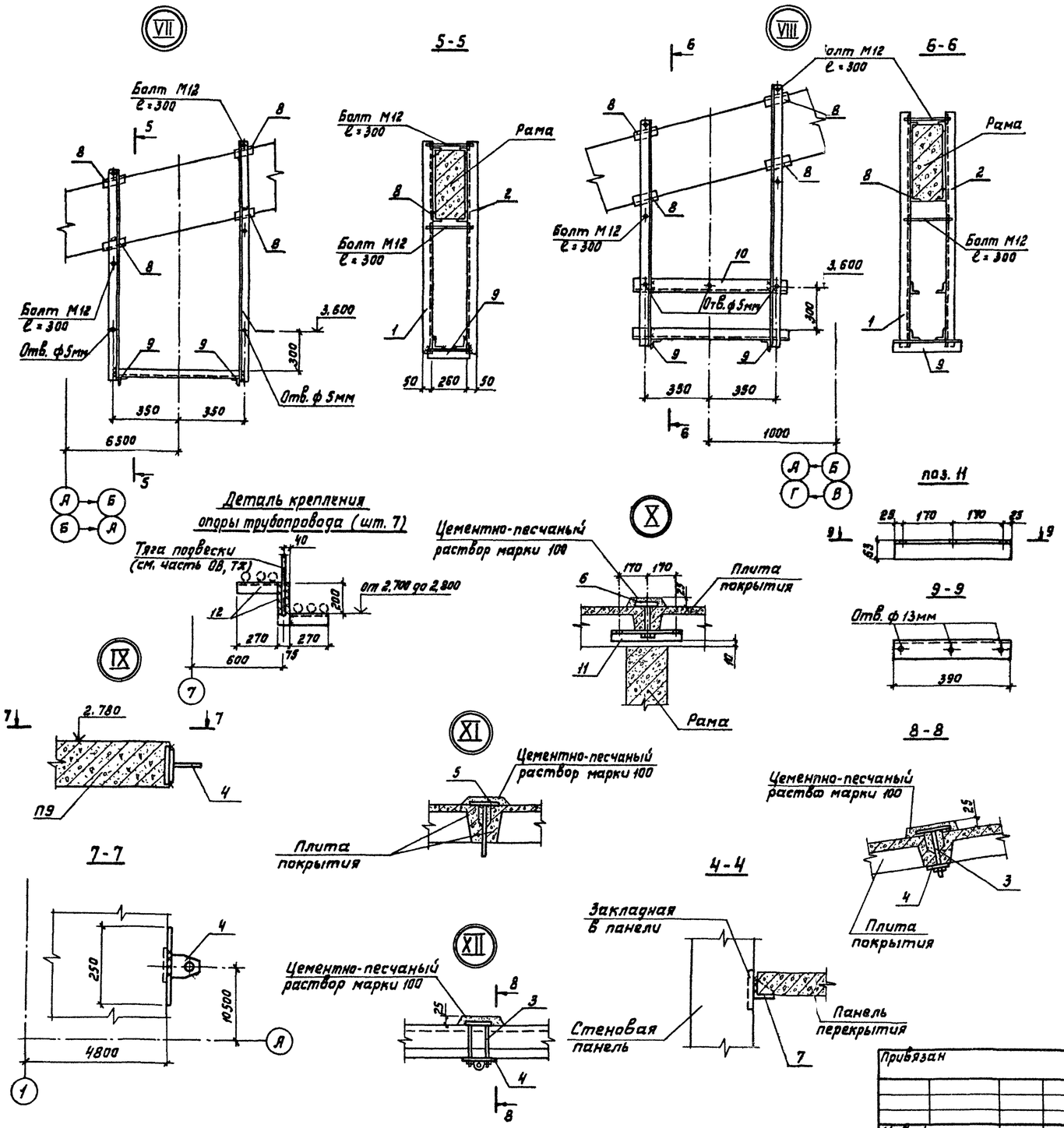

Спецификация металлических элементов к схемам расположения полурам, плит покрытия, перекрытия тамбуров и вентплощадок

Марка поз.	Обозначение	Наименование	Кол.	Масса ед. кг	Примечание
1	КЖИ 3.2-5.00.00	МИ 1	6	13.8	
2	КЖИ 3.2-5.00.00	МИ 1-Н	6	13.8	
3	КЖИ 3.2-6.00.00-02	МИ 2-3	2	2.33	
4	КЖИ 3.2-7.00.00	МИ 3	4	3.36	
5	КЖИ 3.2-6.00.00-01	МИ 2-2	33	1.34	
6	КЖИ 3.2-6.00.00	МИ 2-1	32	1.26	
7	КЖИ 3.2-4.00.00	МС 4	4	62.52	
8		Уголок Б-50×50×5 ГОСТ 8509-72 / Ст.3кп2 ГОСТ 535-79			
		ℓ=80	48	0.30	
9		ℓ=300	12	1.13	
10		ℓ=820	8	3.09	
11	АС-15	Уголок Б-63×63×5 ГОСТ 8509-72 / Ст.3кп2 ГОСТ 535-79			
		ℓ=390	32	2.23	
12	АС-15	Уголок Б-75×75×6 ГОСТ 8509-72 / Ст.3кп2 ГОСТ 535-79			
		ℓ=270	21	1.86	
ВС1	1.822.1-2/82 Вып. 1	Уголок Б-140×140×9 ГОСТ 8509-72 / ВСт.3кп2 ГОСТ 535-79		360.0	Для варианта стен-панели с горизонт. разрезкой
	1.822.1-2/82 Вып. 1	Полоса Б-6×200 ГОСТ 103-76 / ВСт.3кп2 ГОСТ 535-79			
		ℓ=200	8	1.88	
		Стандартные изделия			
		Болт М12×300 ГОСТ 7798-70	12	0.51	
		Гайка М12 ГОСТ 5915-70	12	0.08	
		Шурупы 5×50	48		

1. Настоящий лист см. с листом АС-14.
2. Катет сварных швов $k_ш$=6мм
3. Указания по антикоррозионной защите см. лист 2.

Согласовано: Уралов, Пупкова

Инв. № подл. | Подпись и дата | Взам. инв. №

Привязан

Инв. №

ГИП	Кузнецов		
Нач. отд.	Ким		
Гл. констр.	Теляковский		
Н. контр.	Юдин		
Гл. спец.	Юдин		
Рук. гр.	Катляр		
Ст. инж.	Таирова		

801-2-64.85 АС

Коровник на 200 коров привязного содержания (полносборное здание с рамным каркасом)

Узлы VII-XII. Спецификация металлических элементов к схемам расположения полурам плит покрытия, перекрытия тамбуров и вентплощадок

Стадия	Лист	Листов
Р	15	

ГИПРОНИСЕЛЬХОЗ

Формат А2

Альбом I

Схема расположения панелей стен по оси „А" (здание 1)

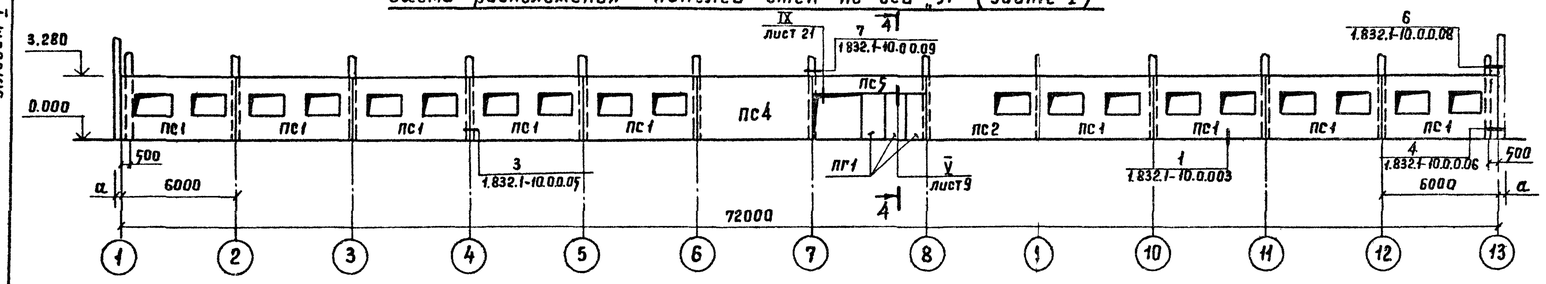

Схема расположения панелей стен по оси „Б" (здание 1)

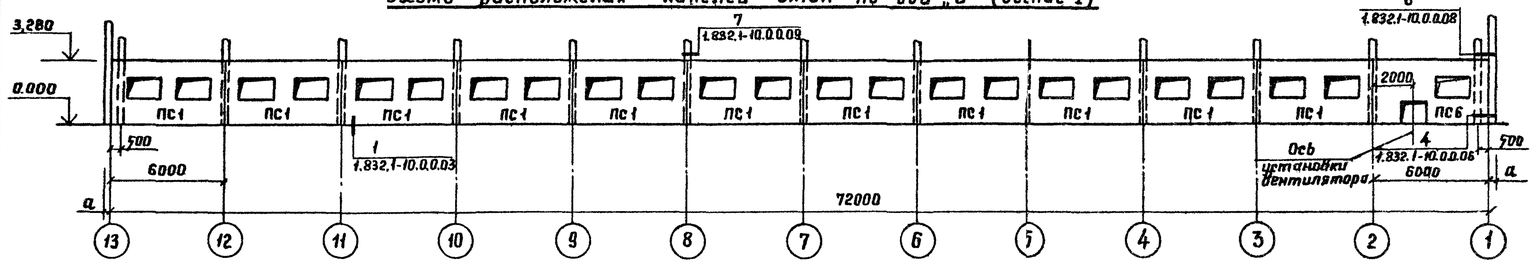

Схема расположения панелей стен по оси „А" (здание 1а)

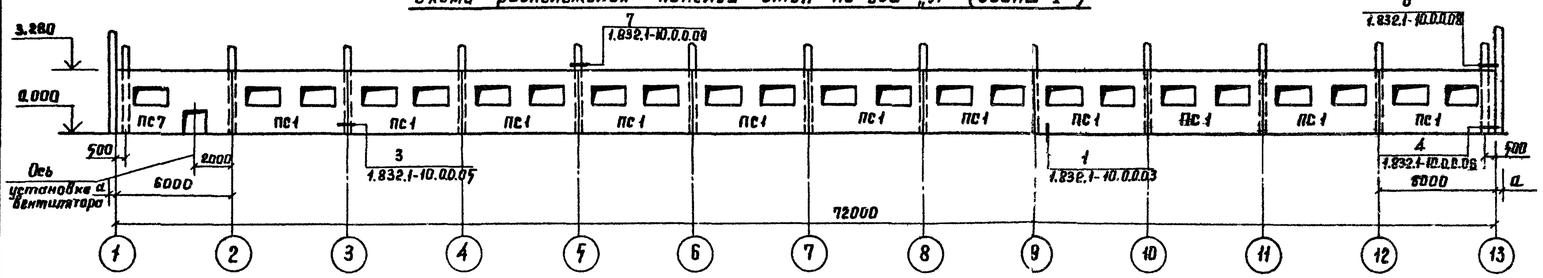

Схема расположения панелей стен по оси „Б" (здание 1а)

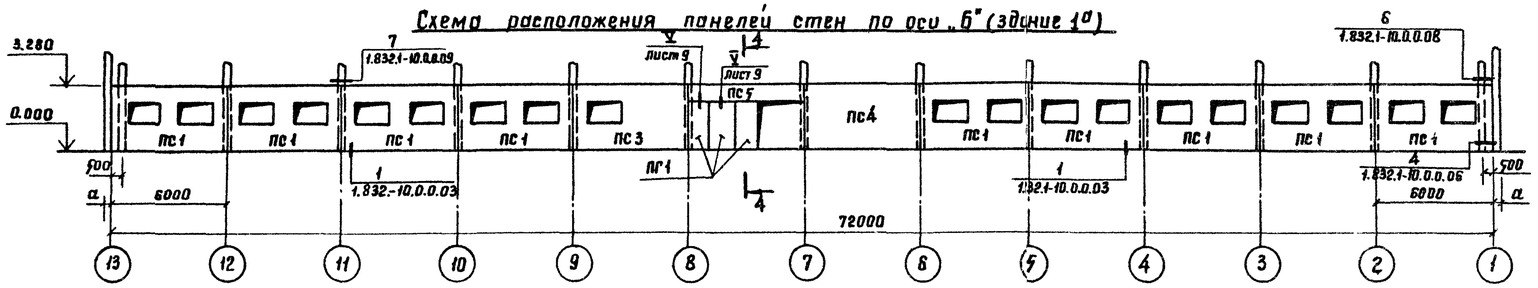

4-4

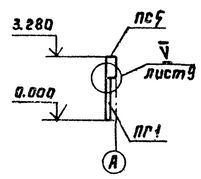

Схема расположения панелей стен по осям 13-1

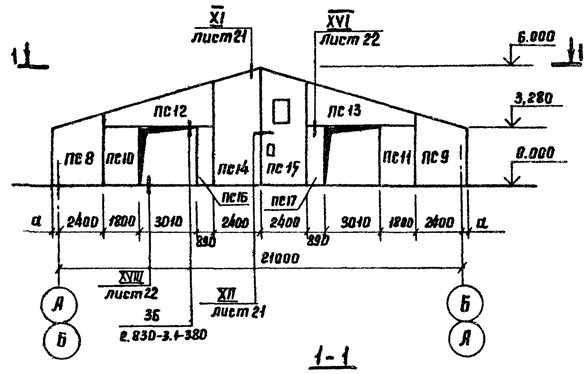

1-1

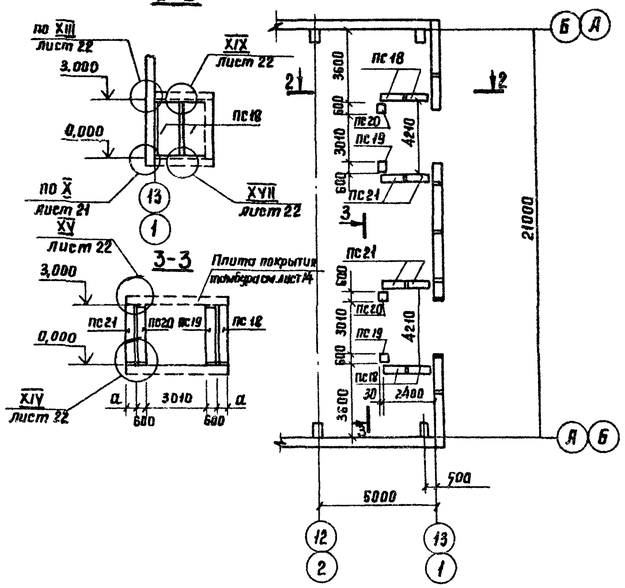

2-2

3-3

1. Настоящий лист рассматривать совместно с листами 17, 20, 21
2. Монтаж, сварку и заполнение швов стеновых панелей выполнять в соответствии с указаниями серии 1.832.1-10 СН и П III-16-80, узлами серии 1.832.1-10 и чертежами настоящего проекта.
3. Кронштейн под вентилятор на отм. 2.120 крепить в осях 1,2 в панелях ПС6 и ПС7 в просверленные отверстия согласно детали листа Б7А029.000 СБ серии 1.494-30 В2.

Согласовано:

Взам. инв. №

Подпись и дата

Инв. № подл.

Привязан:

Инв. №

ГИП	Кузнецов		
Нач.отд.	Ким		
Гл.констр.	Теляковский		
Н.контр.	Юдин		
Гл.спец.	Юдин		
Рук.гр.	Котляр		
Инженер	Элькина		

801-2-64.85 ДС

Коровник на 200 коров привязного содержания /полносборное здание с рамным каркасом/

Схемы расположения стеновых панелей повышенной заводской готовности

Стадия	Лист	Листов
Р	16	

ГИПРОНИСЕЛЬХОЗ

Формат А2

Альбом I

Спецификация к схемам расположения стеновых панелей повышенной заводской готовности.

Марка поз.	Обозначение	Наименование	Кол.	Масса ед. кг	Примечание
		Для $t_н° = -30°C$			
ПС 1	1.832.1-10	1ПСД 6.33.40-ПТ-С	20	7900	
ПС 2	КЖИ 1.1-2.0.0-02	4ПСД 60.33.40-Т-П.Н	1	9000	Для здания 1
ПС 3	КЖИ 1.1-2.0.0-01	4ПСД 60.33.40-Т-П	1	9000	Для здания 1а
ПС 4	КЖИ 1.1-2.0.0	ПСД 60.33.40-Т-П	1	10100	
ПС 5	1.832.1-9 Вып. 1	ПСД 60.9.40-Т-А	1	2800	
ПС 6	КЖИ 1.1-2.0.0-03	4.1ПСД 60.33.40-Т-П	1	8490	Для здания 1а
ПС 7	КЖИ 1.1-2.0.0-04	4.1ПСД 60.33.40-Т-П-Н	1	8490	Для здания 1
ПС 8	КЖИ 1.1-1.0.0	ПСДТ 28.40.40-Т-П	2	4640	
ПС 9	КЖИ 1.1-1.0.0-01	ПСДТ 28.40.40-Т-П.Н	2	4640	
ПС 10	КЖИ 3.1-1000-03	ПСД 18.30.40-Т-1	2	2400	
ПС 11	КЖИ 3.1-1000-07	ПСД 18.30.40-Т-1Н	2	2400	
ПС 12	КЖИ 1.1-1.0.0-02	ПСДТ 57.24.40-Т-П	2	4410	
ПС 13	КЖИ 1.1-1.0.0-03	ПСДТ 57.24.40-Т-П.Н	2	4410	
ПС 14	КЖИ 1.1-1.0.0-04	ПСДТ 24.60.40-Т.П	2	6240	
ПС 15	КЖИ 1.1-1.0.0-06	4.1ПСДТ 24.60.40-Т-П-Н	2	5820	
ПС 16	КЖИ 3.1-1000-02	ПСД 9.30.40-Т-1Н	2	1900	
ПС 17	КЖИ 3.1-1000-07	ПСД 9.30.40-Т-1	2	1900	
ПС 18	КЖИ 3.1-1100	ПСД 12.30.40-Т-2	8	1900	
ПС 19	КЖИ 3.1-1000	ПСД 6.30.40-Т-1	4	920	
ПС 20	КЖИ 3.1-1000-05	ПСД 6.30.40-Т-1Н	4	920	
ПС 21	КЖИ 3.1-1100-01	ПСД 12.30.40-Т-3	4	1900	
ПГ 1	1.831-1 Вып. 2	ПГБ-1 / 1.2×2.4	3	580	

Марка поз.	Обозначение	Наименование	Кол.	Масса ед. кг	Примечание
		Для $t_н° = -20°C$			
ПС 1	1.832.1-10	1ПСД 6.33.40-ПТ-С	20	6100	
ПС 2	КЖИ 1.1-2.0.0-02	4ПСД 60.33.30-Т-П.Н	1	6950	Для здания 1
ПС 3	КЖИ 1.1-2.0.0-01	4ПСД 60.33.30-Т-П	1	6950	Для здания 1а
ПС 4	КЖИ 1.1-2.0.0	ПСД 60.33.30-Т-П	1	7800	
ПС 5	1.832.1-9 Вып. 1	ПСД 60.9.30-Т-А	1	2050	
ПС 6	КЖИ 1.1-2.0.0-03	4.1ПСД 60.33.30-Т-П.1	1	6760	Для здания 1а
ПС 7	КЖИ 1.1-2.0.0-04	4.1ПСД 60.33.30-Т-П.1Н	1	6760	Для здания 1
ПС 8	КЖИ 1.1-1.0.0	ПСДТ 27.40.30-Т-П	2	3580	
ПС 9	КЖИ 1.1-1.0.0-01	ПСДТ 27.41.30-Т-П.Н	2	3580	
ПС 10	КЖИ 3.1-1000-03	ПСД 18.30.30-Т-1	2	1800	
ПС 11	КЖИ 3.1-1000-07	ПСД 18.30.30-Т-1Н	2	1800	
ПС 12	КЖИ 1.1-1.0.0-02	ПСДТ 57.24.30-Т-П	2	3490	
ПС 13	КЖИ 1.1-1.0.0-03	ПСДТ 57.24.30-Т-П.Н	2	3490	
ПС 14	КЖИ 1.1-1.0.0-04	ПСДТ 24.60.30-Т.П	2	5000	
ПС 15	КЖИ 1.1-1.0.0-06	4.1ПСДТ 24.60.30-Т-П-Н	2	4670	
ПС 16	КЖИ 3.1-1000-02	ПСД 9.30.30-Т-1Н	2	1500	
ПС 17	КЖИ 3.1-1000-07	ПСД 9.30.30-Т-1	2	1500	
ПС 18	КЖИ 3.1-1100	ПСД 12.30.30-Т-2	8	1500	
ПС 19	КЖИ 3.1-1000	ПСД 6.30.30-Т-1	4	730	
ПС 20	КЖИ 3.1-1000-05	ПСД 6.30.30-Т-1Н	4	730	
ПС 21	КЖИ 3.1-1100-01	ПСД 12.30.30-Т-3	4	1500	
ПГ 1	1.831-1 Вып. 2	ПГБ-1 / 1.2×2.4	3	580	

Марка поз.	Обозначение	Наименование	Кол.	Масса ед. кг	Примечание
		Металлические соединительные элементы			
1	1.832.1-10.0	МС 2	42	0,4	
2	1.832.1-10.0	МС 3	4	0,5	
3	1.832.1-10.0	МС 5	4	0,6	
4	1.832.1-10.0	Кр32 В12 ГОСТ 2590-71 / Вст3 ГОСТ 535-79 ℓ=400	4	0,4	
5		Полоса Б-4×60 ГОСТ 103-76 / Вст3кп2 ГОСТ 535-79 ℓ=140	44	0,4	
6		Полоса Б-6×60 ГОСТ 103-76 / Вст3кп2 ГОСТ 535-79 ℓ=80	24	0,2	
7		ℓ=160	18	0,6	
8		Уголок Б-80×6 ГОСТ 8509-72 / Вст3кп2 ГОСТ 535-79 ℓ=250	10	1,1	
9		ℓ=80	16	0,6	
10		ℓ=200	8	1,37	
11	АС-19	Уголок Б-100×12 ГОСТ 8509-72 / Вст3кп2 ГОСТ 535-79 ℓ=180	4	2.20	
12	АС-19	ℓ=180	4	2.20	
13	АС-19	Полоса Б-8×80 ГОСТ 103-76 / Вст3кп2 ГОСТ 535-79 ℓ=230	16	1,35	
14	1.800-4	МД 2-8	10	2,9	
15	1.832.1-10.0	Полоса Б-6×120 ГОСТ 103-76 / Вст3кп2 ГОСТ 535-79 ℓ=280	22	3,5	
22	КЖИ 3.2-3.00.00	МС3	1	3,65	
23	КЖИ 3.2-3.00.00	МС3н	1	3,65	

Согласовано:

Взам. инв. №

Подпись и дата

Инв. № подл.

1. Настоящий лист рассматривать совместно с листом 16.
2. Настоящим проектом предусматривается крепление стеновых панелей с помощью крюков, устанавливаемых в выверенные гнезда, в легком бетоне панелей с последующим тщательным инъецированием цементно-песчаным раствором марки 100
3. В стеновые панели, имеющие в составе марки буквы „А" закладные детали предусмотренные серией 1.832.1-9 не устанавливать.

Привязан:

Инв. №

ГИП	Кузнецов	
Нач. отд	Ким	
Гл. констр	Теляковский	
Н. контр	Юдин	
Гл. спец.	Юдин	
Рук. гр.	Котляр	
Инженер	Элькина	

801-2-64.85 АС

Коровник на 200 коров привязного содержания /полносборное здание с рамным каркасом/

Спецификация к схеме расположения стеновых панелей повышенной заводской готовности

Стадия	Лист	Листов
Р	17	

ГИПРОНИСЕЛЬХОЗ

Формат А2

Альбом I

Схема расположения панелей стен по оси „А" (здание 1)

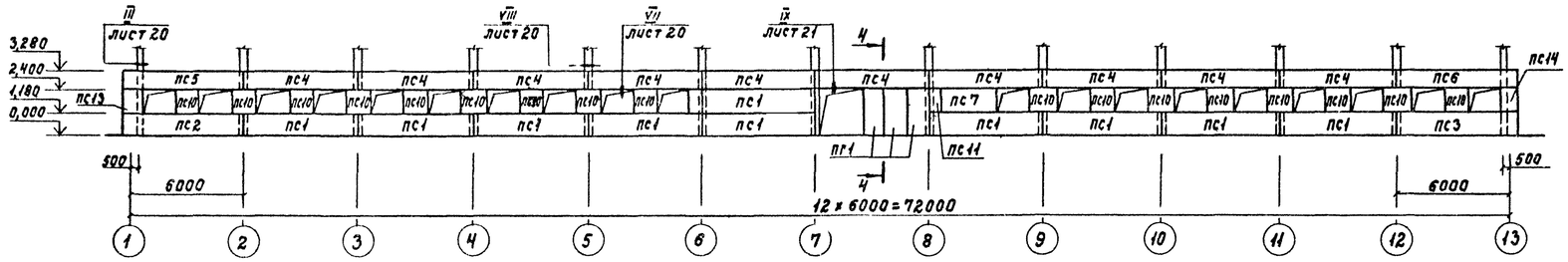

Схема расположения панелей стен по оси „Б" (здание 1)

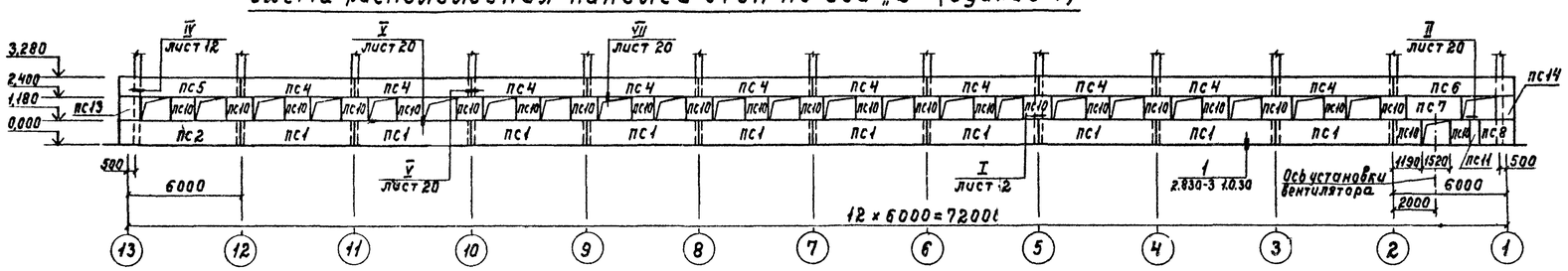

Схема расположения панелей стен по оси „А" (здание 1а)

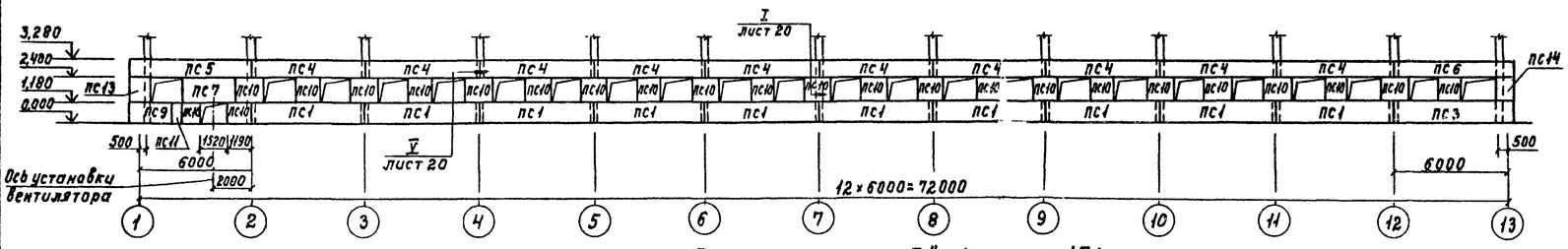

Схема расположения панелей стен по оси „Б" (здание 1а)

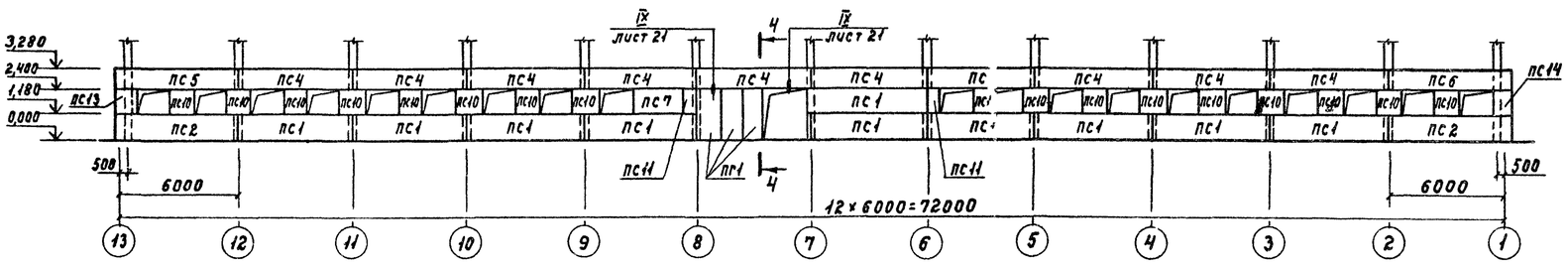

2-2

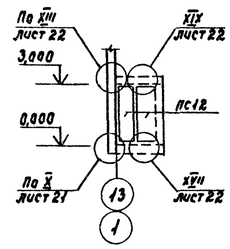

3-3

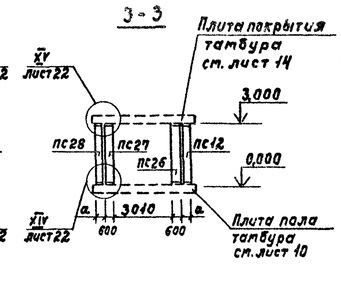

Схема расположения панелей стен по осям 13 и 1

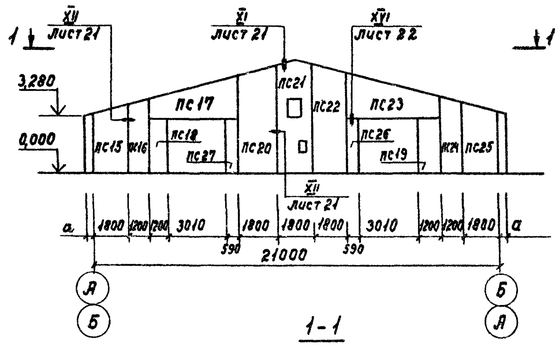

1-1

4-4

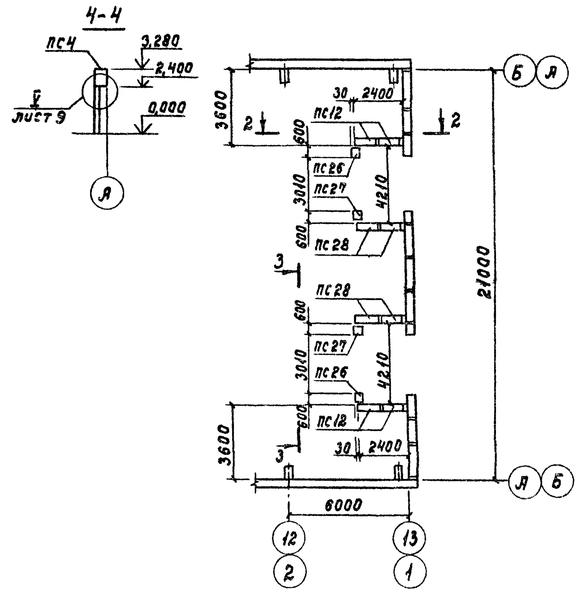

1. Настоящий лист рассматривать совместно с листами 19, 20, 21.
2. Монтаж, сварку и заполнение швов стеновых панелей выполнять в соответствии с указаниями серии 1.832.1-9 СНиП III-16-80, узлами серии 2.830.3 и чертежами настоящего проекта.
3. Кронштейн под вентилятор на отм. 2,120 крепить в осях 1, 2 в панелях ПС6 и ПС7 в просверленные отверстия согласно детали листа Б 7Л 029.000 СБ серии 1.494-3 вып. 2.

Согласовано: ОВ Куликов

ГИП	Кузнецов		
Нач.отд.	Ким		
Гл.констр.	Теляковский		
Н.контр.	Юдин		
Гл.спец.	Юдин		
Рук.гр.	Котляр		
Инж.	Элькина		

Привязан

Инв. №

801-2-64.85 АС

Коровник на 200 коров привязного содержания (Полносборное здание с рамным каркасом)

Схемы расположения стеновых панелей с горизонтальной разрезкой

Стадия	Лист	Листов
Р	18	

ГИПРОНИГЕЛЬХОЗ

Формат А2

Инв. № подл. | Подпись и дата | Взам. инв. №

Альбом I

Спецификация к схемам расположения стеновых панелей с горизонтальной разрезкой

Марка, поз.	Обозначение	Наименование	Кол.	Масса ед. кг	Примечание
		Для $t_н = -30°C$			
ПС1	1.832.1-9	ПСД 60.12.40-Т-Я	20	3800	
ПС2		ПСД 60.12.40-У-Я	2	4000	для здания 1
ПС2	1.832.1-9	ПСД 60.12.40-У-Я	1	4000	для здания 1а
ПС3	1.832.1-9	ПСД 60.12.40-УП-Я	2	4000	для здания 1а
ПС3	1.832.1-9	ПСД 60.12.40-УП-Я	1	4000	для здания 1
ПС4	1.832.1-9	ПСД 60.9.40-Т-Я	20	2800	
ПС5	1.832.1-9	ПСД 60.9.40-У-Я	2	2800	
ПС6	1.832.1-9	ПСД 60.9.40-УП-Я	2	3000	
ПС7	1.832.1-9	ПСД 30.12.40-Т-Я	2	1900	
ПС8	1.832.1-9	ПСД 15.12.40-УП-Я	1	1200	для здания 1
ПС9	1.832.1-9	ПСД 15.12.40-У-Я	1	1200	для здания 1а
ПС10	КЖИ 3.1-12.00	ПСД 12.12.40-1	41	740	
ПС11	-01	ПСД 6.12.40-1	2	370	
ПС12	КЖИ 3.1-11.00	ПСД 12.30.40-Т-2	8	1900	
ПС13	КЖИ 2.1-3.0.0	ПСД 6.12.40-Т-У	2	590	
ПС14	КЖИ 2.1-3.0.0-01	ПСД 6.12.40-Т-УП	2	590	
ПС15	КЖИ 2.1-1.0.0	ПСДТ 18.38.40-Т	2	2980	
ПС16	КЖИ 2.1-1.0.0-02	ПСДТ 12.41.40-Т	2	4070	
ПС17	КЖИ 2.1-1.00-04	ПСДТ 48.23.40-Т	2	4610	
ПС18	КЖИ 3.1-1000-01	ПСД 12.30.40-Т-1	2	1900	
ПС19	КЖИ 3.1-1000-06	ПСД 12.30.40-Т-1н	2	1900	
ПС20	КЖИ 2.1-1.0.0-06	ПСДТ 18.58.40-Т	2	3820	
ПС21	КЖИ 2.1-2.0.0	ПСДТ 18.60.40-Т	2	4380	
ПС22	КЖИ 2.1-1.0.0-07	ПСДТ 18.58.40-Т.н	2	3820	
ПС23	КЖИ 2.1-1.0.0-05	ПСДТ 48.23.40-Т.н	2	4610	
ПС24	КЖИ 2.1-1.0.0-03	ПСДТ 12.41.40-Т.н	2	4070	
ПС25	КЖИ 2.1-1.0.0-01	ПСДТ 18.38.40-Т.н	2	2980	
ПС26	КЖИ 3.1-1000	ПСД 6.30.40-Т-1	6	855	
ПС27	КЖИ 3.1-1000-05	ПСД 6.30.40-Т-1н	6	855	
ПС28	КЖИ 3.1-1100-01	ПСД 12.30.40-Т-3	8	1750	
ПГ1	1.831-1 вып. 2	ПГБ-1 / 1,2×2,4	3	580	

Марка, поз.	Обозначение	Наименование	Кол.	Масса ед. кг	Примечание
		Для $t_н = -20°C$			
ПС1	1.832.1-9	ПСД 60.12.30-Т-Я	20	3000	
ПС2		ПСД 60.12.30-У-Я	2	3100	для здания 1
ПС2	1.832.1-9	ПСД 60.12.30-У-Я	1	3100	для здания 1а
ПС3	1.832.1-9	ПСД 60.12.30-УП-Я	2	3100	для здания 1а
ПС3	1.832.1-9	ПСД 60.12.30-УП-Я	1	3100	для здания 1
ПС4	1.832.1-9	ПСД 60.9.0-Т-Я	20	2200	
ПС5	1.832.1-9	ПСД 60.9.0-У-Я	2	2300	
ПС6	1.832.1-9	ПСД 60.9.0-УП-Я	2	2300	
ПС7	1.832.1-9	ПСД 30.12.0-Т-Я	2	1500	
ПС8	1.832.1-9	ПСД 15.12.0-УП-Я	1	890	для здания 1
ПС9	1.832.1-9	ПСД 15.12.0-У-Я	1	890	для здания 1а
ПС10	КЖИ 3.1-12.00	ПСД 12.12.0-1	41	580	
ПС11	-01	ПСД 6.12.0-1	2	290	
ПС12	КЖИ 3.1-11.00	ПСД 12.30.0-Т-2	8	1500	
ПС13	КЖИ 2.1-3.0.0	ПСД 6.12.0-Т-У	2	1100	
ПС14	КЖИ 2.1-3.0.0-01	ПСД 6.12.0-Т-УП	2	1100	
ПС15	КЖИ 2.1-1.0.0	ПСД 18.38.0-Т	2	2410	
ПС16	КЖИ 2.1-1.0.0-02	ПСДТ 12.41.30-Т	2	3270	
ПС17	КЖИ 2.1-1.00-04	ПСДТ 48.23.30-Т	2	3780	
ПС18	КЖИ 3.1-1000-01	ПСД 12.30.30-Т-1	2	1500	
ПС19	КЖИ 3.1-1000-06	ПСД 12.30.30-Т-1н	2	1500	
ПС20	КЖИ 2.1-1.0.0-06	ПСДТ 18.58.30-Т	2	3080	
ПС21	КЖИ 2.1-2.0.0	ПСДТ 18.60.30-Т	2	3520	
ПС22	КЖИ 2.1-1.0.0-07	ПСДТ 18.58.30-Т.н	2	3080	
ПС23	КЖИ 2.1-1.0.0-05	ПСДТ 48.23.30-Т.н	2	3780	
ПС24	КЖИ 2.1-1.0.0-03	ПСДТ 12.41.30-Т.н	2	3270	
ПС25	КЖИ 2.1-1.0.0-01	ПСДТ 18.38.30-Т.н	2	2410	
ПС26	КЖИ 3.1-1000	ПСД 6.30.0-Т-1	6	685	
ПС27	КЖИ 3.1-1000-05	ПСД 6.30.0-Т-1н	6	685	
ПС28	КЖИ 3.1-1100-01	ПСД 12.30.0-Т-3	8	1400	
ПГ1	1.831-1 вып. 2	ПГБ-1 / 1,2×4	3	580	

Марка, поз.	Обозначение	Наименование	Кол.	Масса ед. кг	Примечание
		Металлические			
		соединительные элементы			
6		Полоса Б-6×60 ГОСТ 103-76 / Вст3кп2 ГОСТ 535-79 ℓ=80	32	0,23	
7		ℓ=160	18	0,6	
8		Уголок Б-80×6 ГОСТ 8509-72 / Вст3кп2 ГОСТ 535-79 ℓ=250	10	1,7	
9		ℓ=80	24	0,6	
10		ℓ=200	8	1,4	
11	АС-19	Уголок Б-80×6 ГОСТ 8509-72 / Вст3кп2 ГОСТ 535-79 ℓ=180	4	2,2	
12	АС-19	ℓ=180	4	2,2	
13	АС-19	Полоса В-8×80 ГОСТ 103-76 / Вст3кп2 ГОСТ 535-79 ℓ=230	16	1,35	
14	1.800-4	МД 2-8	16	2,9	
15	КЖИ 3.2-1.00.00	МС1	50	0,64	
15а	КЖИ 3.2-1.00.00	МС1н	50	0,64	
16	АС19	ф16 АI ГОСТ 5781-82 ℓ=400	4	0,63	
17	АС19	ℓ=270	4	0,4	
18	АС19	ℓ=170	44	0,27	
19		ℓ=170	156	0,27	
20	КЖИ 3.2-2.00.00	МС2	26	1,26	
21		Уголок Б 75×50×5 ГОСТ 8510-82 / Вст3кп2 ГОСТ 535-79 ℓ=300	22	1,44	
22	КЖИ 3.2-3.00.00	МС3	1	3,65	
23	КЖИ 3.2-3.00.00	МС3н	1	3,65	

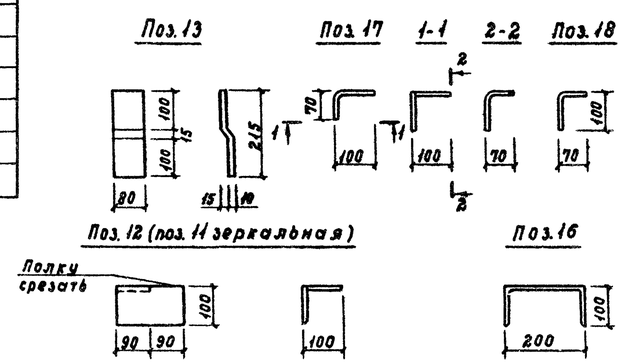

1. Настоящим проектом предусматривается крепление стеновых панелей с помощью крюков, устанавливаемых в высверленные гнезда в легком бетоне панелей с последующим тщательным инъецированием цементно-песчаным раствором марки 100.
2. В стеновые панели, имеющие в составе марки букву „Я", закладные детали, предусмотренные серией 1.832.1-9, не устанавливать.
3. Настоящий лист рассматривать совместно с листом 18.

Согласовано:

Инв. N подл. | Подпись и дата | Взам. инв. N

Привязан

Инв. N

ГИП	Кузнецов		801-2-64.85 АС
Нач. отд.	Ким		
Гл. констр.	Теляковский		Коровник на 200 коров привязного содержания (Полносборное здание с рамным каркасом)
Н. контр.	Юдин		Стадия: Р; Лист: 19; Листов:
Гл. спец.	Юдин		
Рук. гр.	Котляр		Спецификация к схемам расположения стеновых панелей с горизонтальной разрезкой
Инж.	Элькина		ГИПРОНИСЕЛЬХОЗ

Формат А2

Альбом I

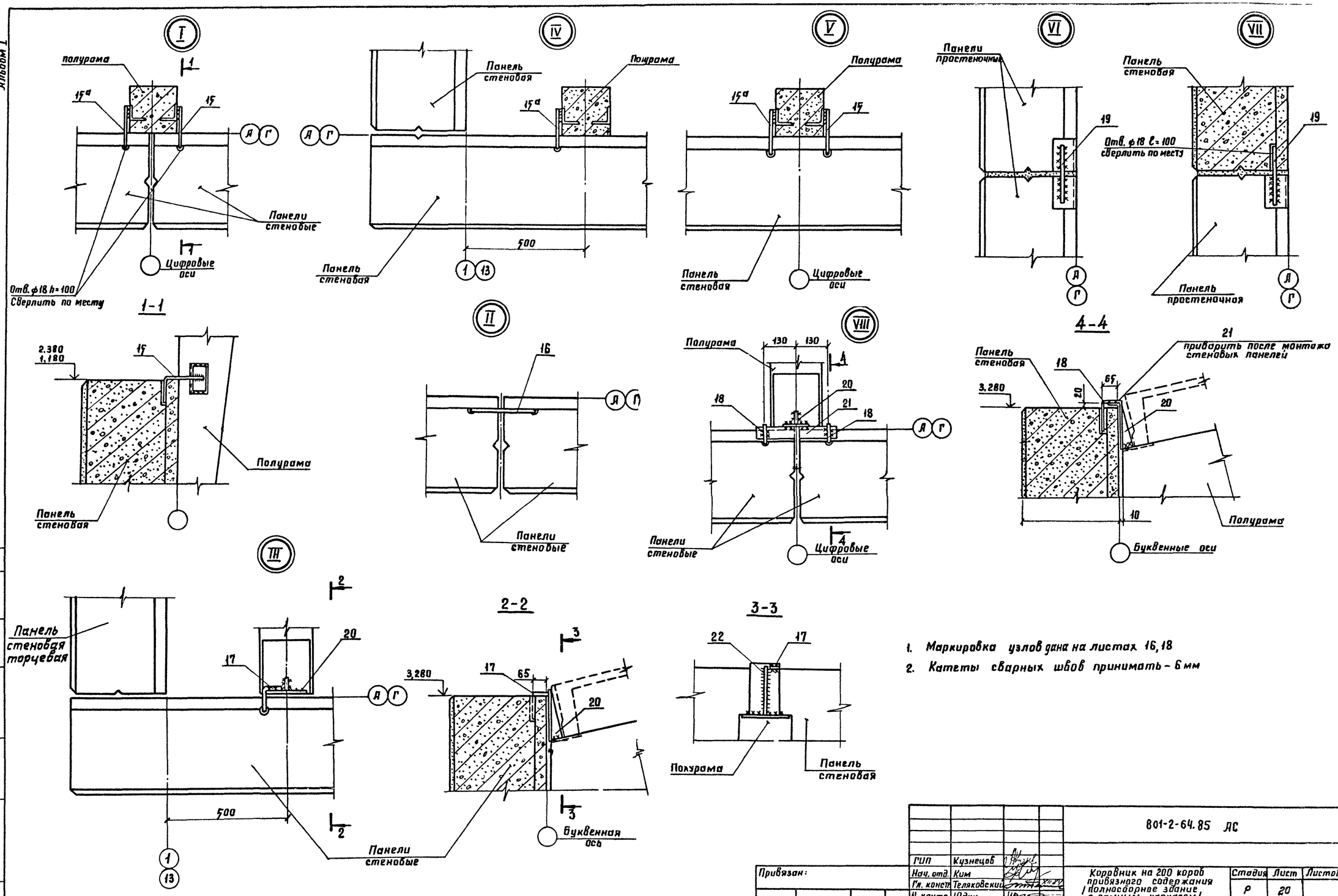

1. Маркировка узлов дана на листах 16, 18
2. Катеты сварных швов принимать – 6 мм

Согласовано:

Взам. инв. №

Подпись и дата

Инв. № подл.

				801-2-64.85 АС			
Привязан:			ГИП	Кузнецов	Коровник на 200 коров привязного содержания /полносборное здание с рамным каркасом/	Стадия	Лист	Листов
			Нач. отд.	Ким		Р	20	
			Гл. конст.	Теляковский				
			Н. контр.	Юдин	Узлы I÷VIII к схеме расположения стеновых панелей	ГИПРОНИИСЕЛЬХОЗ		
			Гл. спец.	Юдин				
			Рук. гр.	Котляр				
Инв. №			Инженер	Элькина				

Формат А2

Альбом I

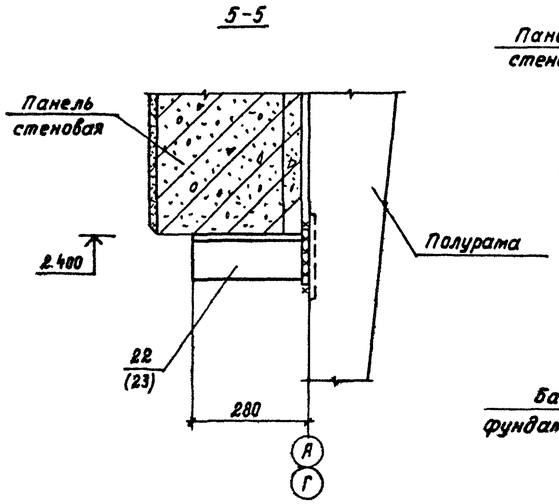

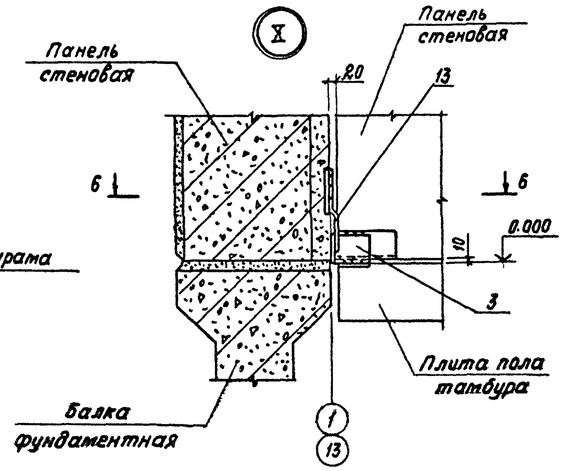

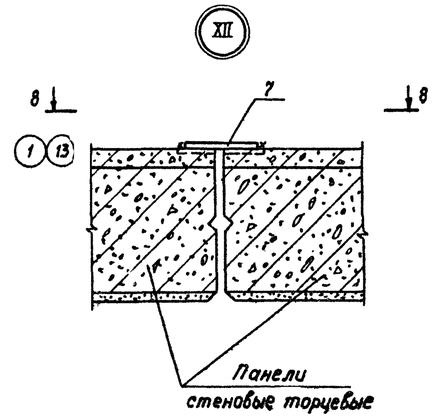

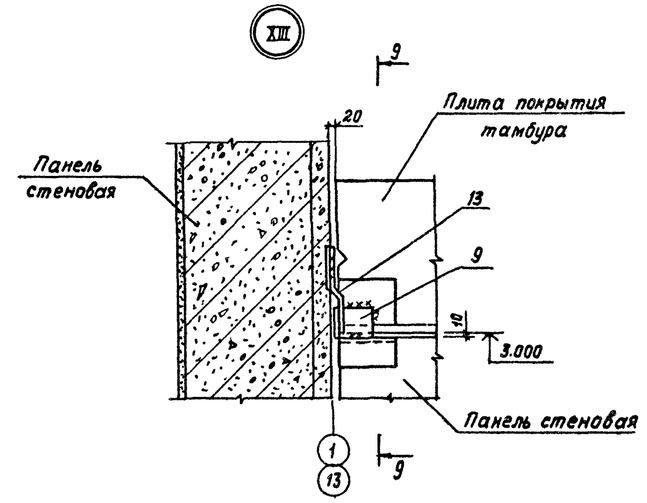

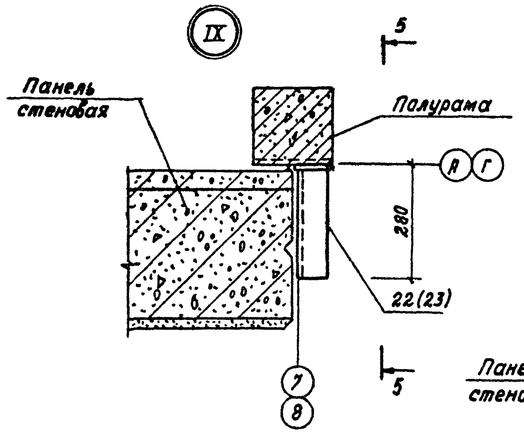

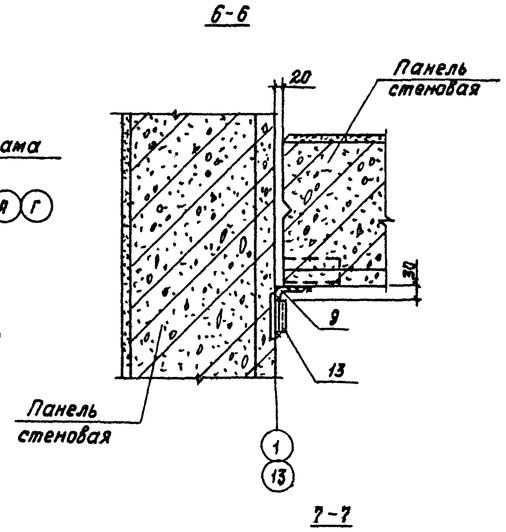

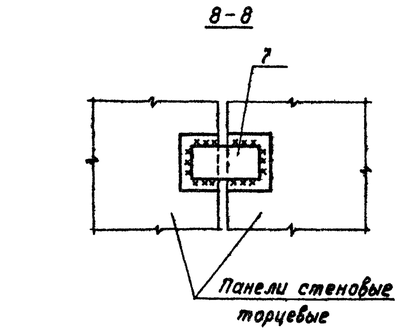

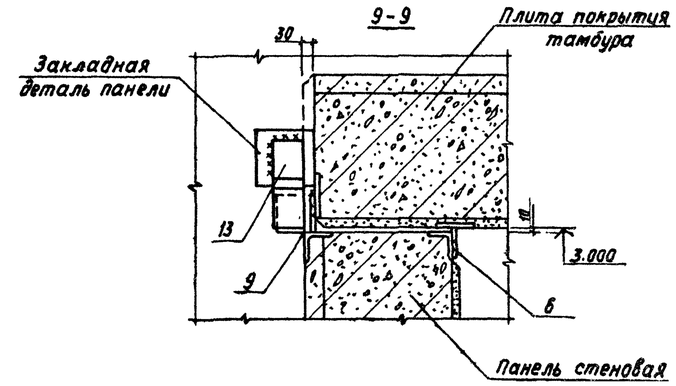

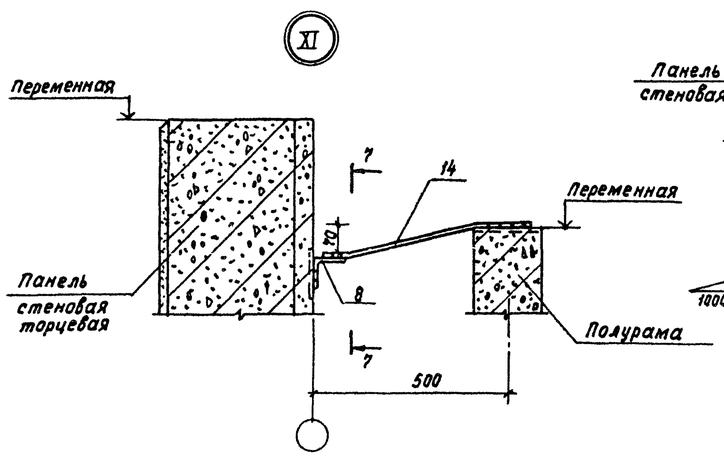

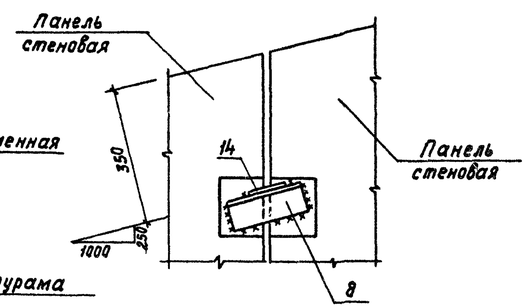

1. Маркировка узлов дана на листах 16, 18.
2. Катеты сварных швов принимать 6 мм.

Согласовано:

Взам. инв. N

Подпись и дата

Инв. N подл.

				801-2-64.85 АС			
Привязан			ГИП	Кузнецов	Коровник на 200 коров привязного содержания (Полносборное здание с рамным каркасом)	Стадия	Лист	Листов
			Нач.отд.	Ким		Р	21	
			Гл.констр.	Теляковский				
			Н.контр.	Юдин	Узлы IX÷XIII к схеме расположения стеновых панелей	ГИПРОНИСЕЛЬХОЗ		
			Гл.спец.	Юдин				
			Рук.гр.	Котляр				
Инв. N:			Инж.	Элькина				

Формат А2

Альбом I

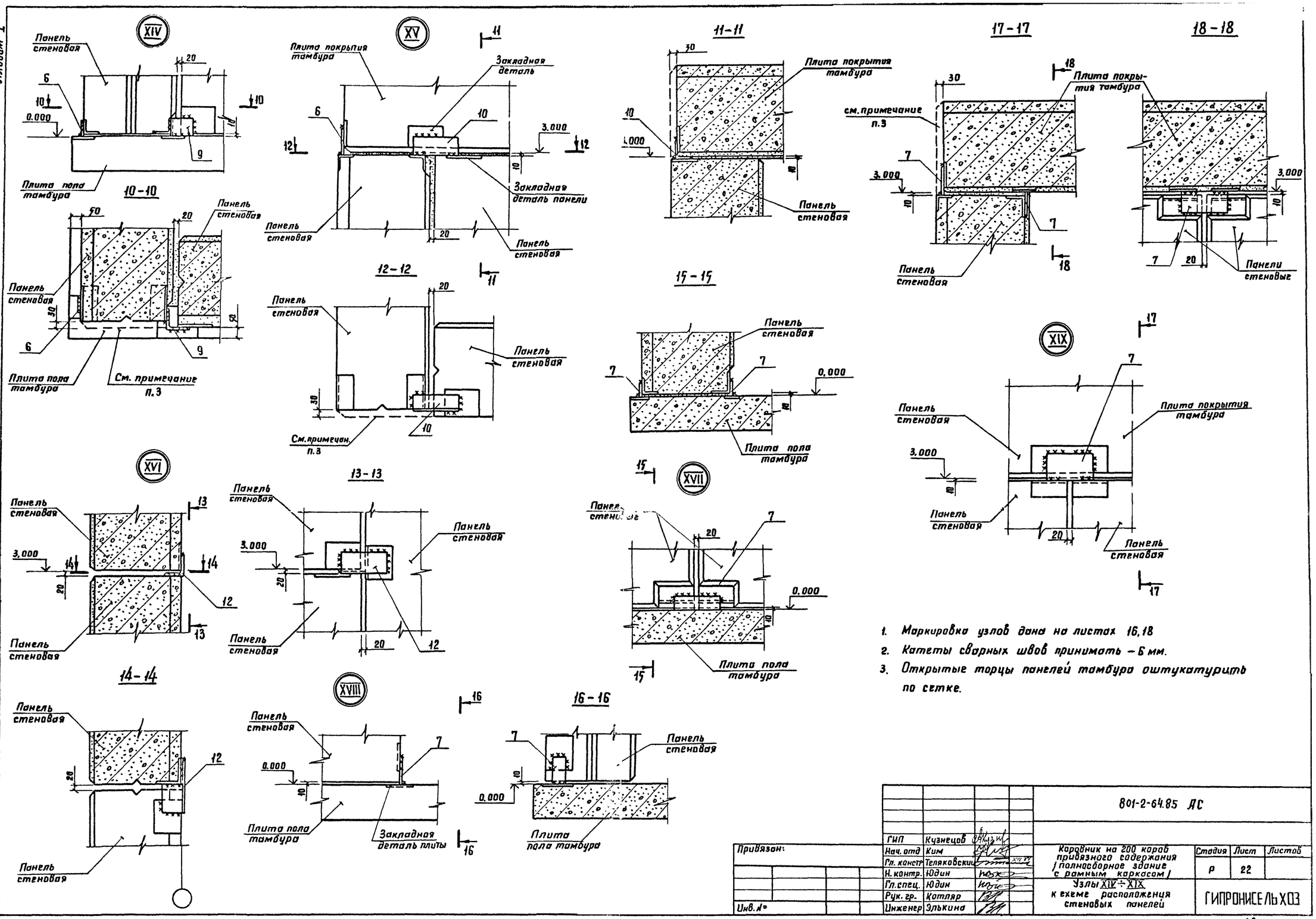

1. Маркировка узлов дана на листах 16, 18
2. Катеты сварных швов принимать – 6 мм.
3. Открытые торцы панелей тамбура оштукатурить по сетке.

Согласовано:

Инв. № подл. | Подпись и дата | Взам. инв. №

				801-2-64.85 АС			
Привязан:			ГИП	Кузнецов	Каравник на 200 коров привязного содержания /полносборное здание с рамным каркасом/	Стадия	Лист	Листов
			Нач. отд	Ким		Р	22	
			Гл. констр	Теляковский				
			Н. контр.	Юдин	Узлы XIV ÷ XIX к схеме расположения стеновых панелей	ГИПРОНИСЕЛЬХОЗ		
			Гл. спец.	Юдин				
			Рук. гр.	Котляр				
Инв. №			Инженер	Элькина				

Формат А2