ТИПОВЫЕ ПРОЕКТНЫЕ РЕШЕНИЯ
МАТЕРИАЛЫ ДЛЯ ПРОЕКТИРОВАНИЯ

904-02-14.85

АВТОМАТИЗАЦИЯ, УПРАВЛЕНИЕ И СИЛОВОЕ ЭЛЕКТРООБОРУДОВАНИЕ ПРИТОЧНЫХ КАМЕР

/С ПРИМЕНЕНИЕМ ИСКРОБЕЗОПАСНЫХ РЕГУЛЯТОРОВ/

АВТОМАТИЗАЦИЯ

АЛЬБОМ II

ПРИТОЧНАЯ ВЕНТИЛЯЦИОННАЯ КАМЕРА ПРЯМОТОЧНАЯ
С ОДНОЙ СЕКЦИЕЙ ВОЗДУХОНАГРЕВАТЕЛЯ

РЕГУЛИРОВАНИЕ ТЕМПЕРАТУРЫ ПРИТОЧНОГО ВОЗДУХА С ОГРАНИЧЕНИЕМ РАСХОДА ТЕПЛА НА ВЕНТИЛЯЦИЮ

ЭЛЕКТРИЧЕСКАЯ СИСТЕМА РЕГУЛИРОВАНИЯ

				Привязан	
Инв.№					

ТИПОВЫЕ ПРОЕКТНЫЕ РЕШЕНИЯ
МАТЕРИАЛЫ ДЛЯ ПРОЕКТИРОВАНИЯ

904-02-14.85

АВТОМАТИЗАЦИЯ, УПРАВЛЕНИЕ И СИЛОВОЕ ЭЛЕКТРООБОРУДОВАНИЕ ПРИТОЧНЫХ КАМЕР

/С ПРИМЕНЕНИЕМ ИСКРОБЕЗОПАСНЫХ РЕГУЛЯТОРОВ/

АВТОМАТИЗАЦИЯ

АЛЬБОМ II

ПРИТОЧНАЯ ВЕНТИЛЯЦИОННАЯ КАМЕРА ПРЯМОТОЧНАЯ С ОДНОЙ СЕКЦИЕЙ ВОЗДУХОНАГРЕВАТЕЛЯ

РЕГУЛИРОВАНИЕ ТЕМПЕРАТУРЫ ПРИТОЧНОГО ВОЗДУХА С ОГРАНИЧЕНИЕМ РАСХОДА ТЕПЛА НА ВЕНТИЛЯЦИЮ

ЭЛЕКТРИЧЕСКАЯ СИСТЕМА РЕГУЛИРОВАНИЯ

РАЗРАБОТАНЫ
ГОСУДАРСТВЕННЫМ ПРОЕКТНЫМ ИНСТИТУТОМ
САНТЕХПРОЕКТ
ГЛАВНЫЙ ИНЖЕНЕР ИНСТИТУТА Ю.И. Шиллер
ГЛАВНЫЙ ИНЖЕНЕР ПРОЕКТА В.И. ФИНГЕР

УТВЕРЖДЕНЫ
ГЛАВСТРОЙПРОЕКТОМ ГОССТРОЯ СССР
ПРОТОКОЛ №33 ОТ 12.06 1986г

				Привязан	
Инв. №					

Ведомость примененных и ссылочных документов

Обозначение	Наименование	Примечание
ОСТ 36.13-76	Щиты и пульты систем автоматизации технологических процессов. Общие технические условия.	
ОСТ 36-27-77	Приборы и средства автоматизации. Обозначения условные в схемах автоматизации технологических процессов.	
ГОСТ 2.710-81	ЕСКД. Обозначения буквенно-цифровые в электрических схемах.	
ГОСТ 2.721-74	ЕСКД. Обозначения условные графические в схемах. Обозначения общего применения	
ГОСТ 2.728-74	ЕСКД. Обозначения условные графические в схемах. Резисторы, конденсаторы.	
ГОСТ 2.755-74	ЕСКД. Обозначения условные графические в схемах. Устройства коммутационные и контактные соединения.	
ГОСТ 2.780-68	ЕСКД. Обозначения условные графические. Элементы гидравлических и пневматических сетей.	
ГОСТ 2.782-68	ЕСКД. Обозначения условные графические. Насосы и двигатели гидравлические и пневматические	

Ведомость чертежей основного комплекта

Лист	Наименование	Примечание
1	Общие данные	
2	Схема функциональная	
3...5	Схема электрическая принципиальная регулирования	
6...10	Щит регулирования Щ12. Общий вид.	
11...13	Щит регулирования Щ12. Таблица соединений.	
14...17	Щит регулирования Щ12. Таблица подключения	
18	Схема подключения.	

Инв. № подл. | Подпись и дата | Взам. инв. №

Привязан

Инв. № Вх. 30126 л.3-

Нач. отд.	Фингер		11.83
Гл. спец.	Рубчинский		11.83
Рук. гр.	Пендзержецкая		11.83
Ст. инж.	Чуйкова		XI.83
Н. контр.	Ляховицкая		11.83

904-02-14.85 АОВ

Автоматизация приточных камер

Стадия	Лист	Листов
Р	1	18

Общие данные

САНТЕХПРОЕКТ

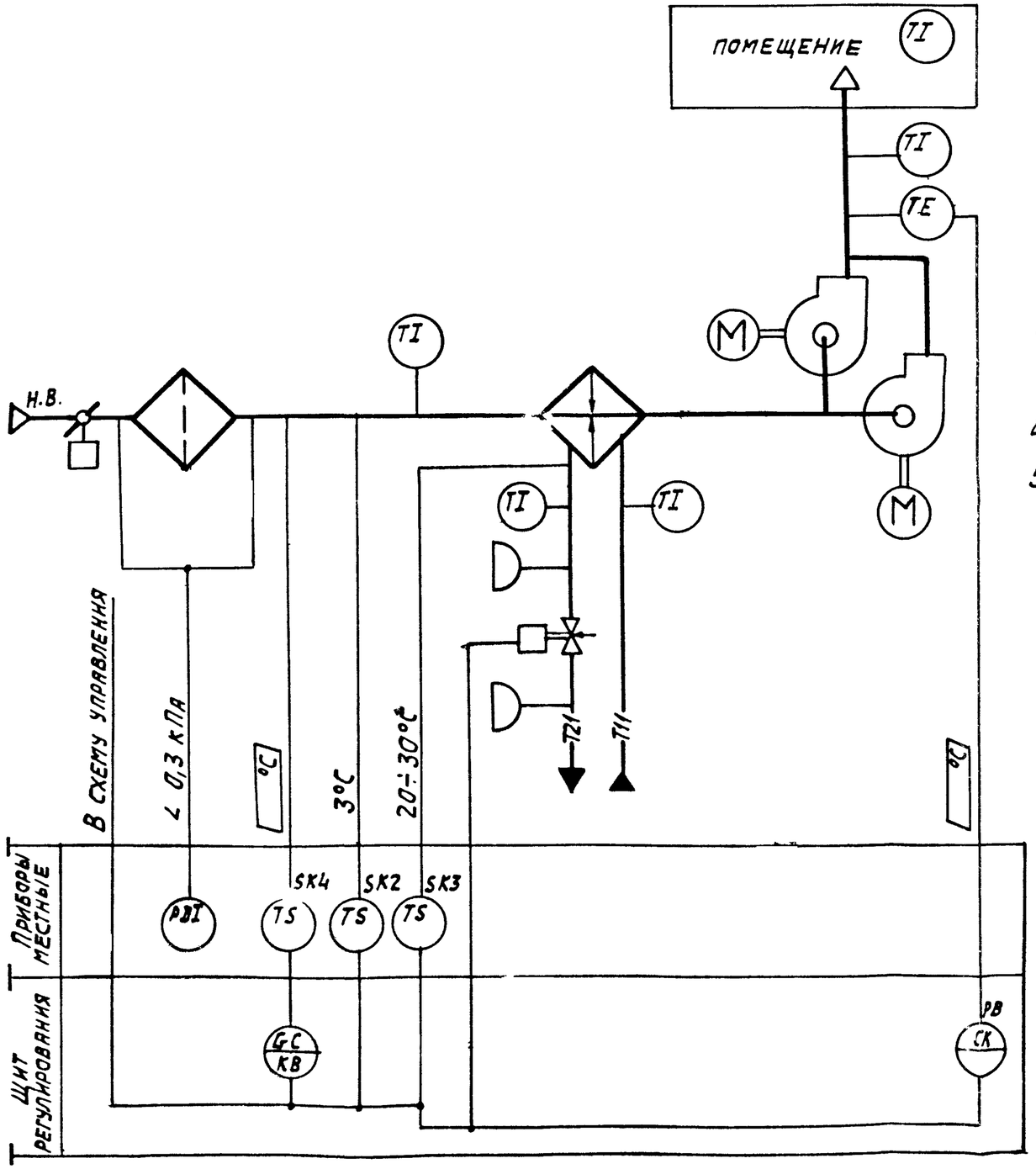

Предусматривается:

1. Регулирование температуры приточного воздуха изменением теплопроизводительности воздухонагревателя;
2. Автоматический прогрев воздухонагревателя перед включением приточного вентилятора;
3. Автоматическое подключение схемы регулирования при включении приточного вентилятора;
4. Защита воздухонагревателя от замерзания;
5. Установка датчика температуры для ограничения расхода тепла на вентиляцию при температуре наружного воздуха ниже расчетной для вентиляции.

Исполнительные механизмы поставляются комплектно с воздушными и регулирующими клапанами.

Нач. отд.	Фингер		11.83
Гл. спец.	Рубчинский		11.83
Рук. гр.	Мендзержецкая		11.83
Инжен.	Ляховицкая		11.83
Н. контр.	Чуйкова		11.83

904-02-14.85 АОВ

Автоматизация приточных камер

Стадия	Лист	Листов
Р	2	

Схема функциональная

САНТЕХПРОЕКТ

Обозначение (№° ÷ №°) систем	
Без резервного вентилятора	
С резервным вентилятором	

Привязан

Инв. №°

Альбом II

Подп. и дата | Взам. инв. № | Инв. № подл.

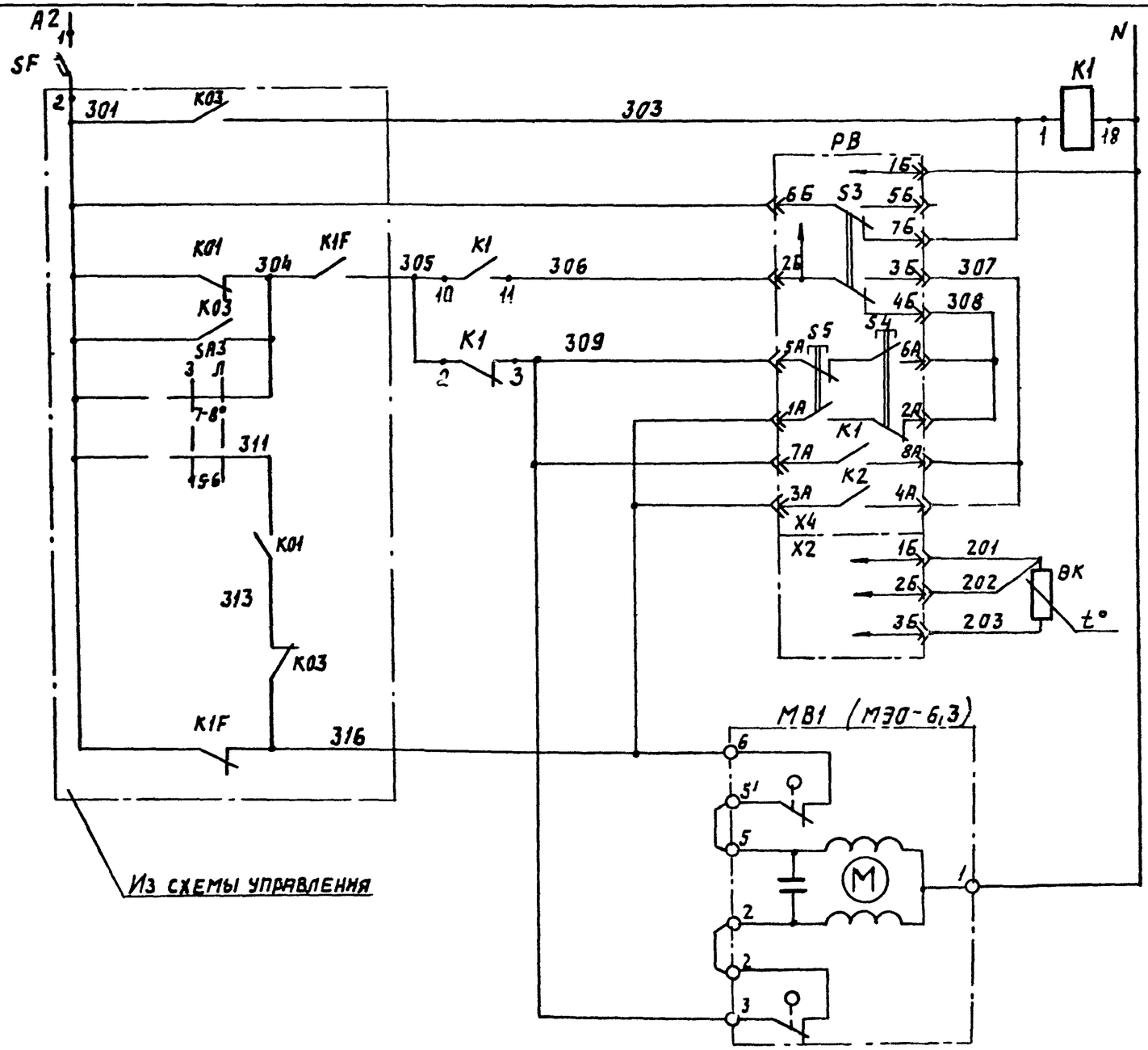

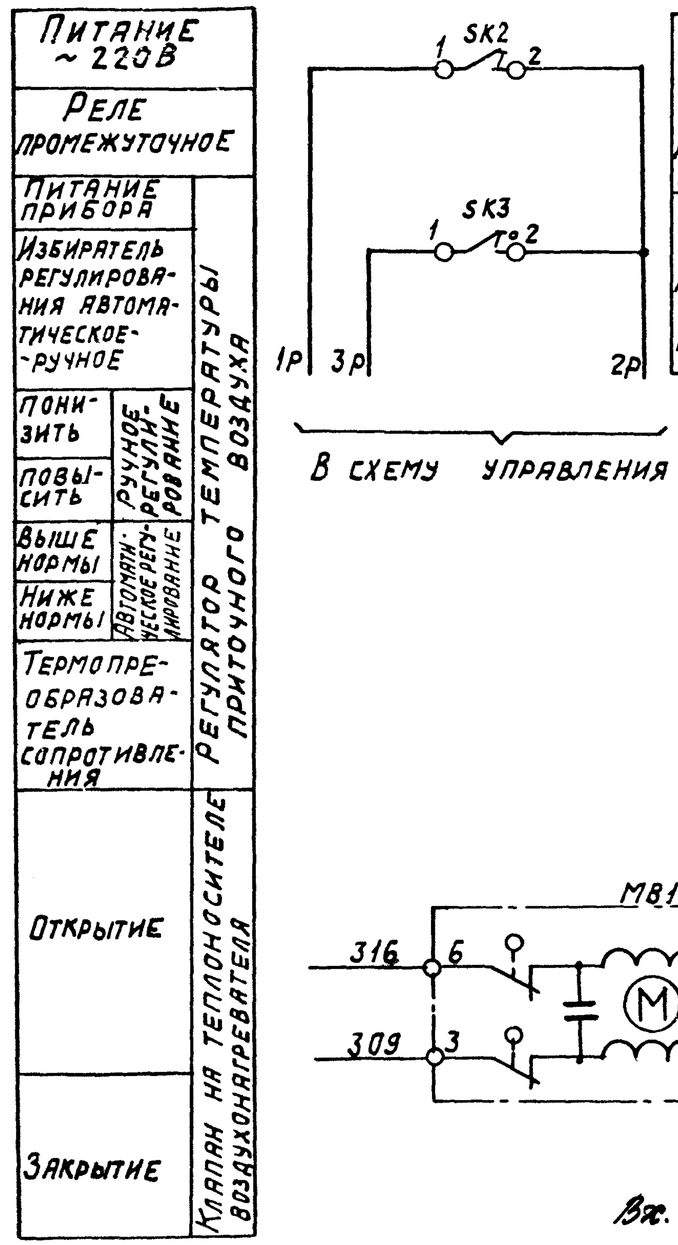

Вх. 30126 л. 5

20398-03 4

Нач. отд.	Фингер		11.83
Гл. спец.	Рубчинский		XI 83
Рук. гр.	Менджерецкая		11 83
Инженер	Ляховицкая		11.83
Ст. техн.	Печникова		11.83
Н. контр.	Чуйкова		11 83

904-02-14.85 АОВ

Автоматизация приточных камер

Стадия	Лист	Листов
Р	3	

Схема электрическая принципиальная регулирования (начало)

САНТЕХПРОЕКТ

Привязан

Инв. №

Альбом II

Инв. № подл. | Подпись и дата | Взам. инв. №

Альбом II

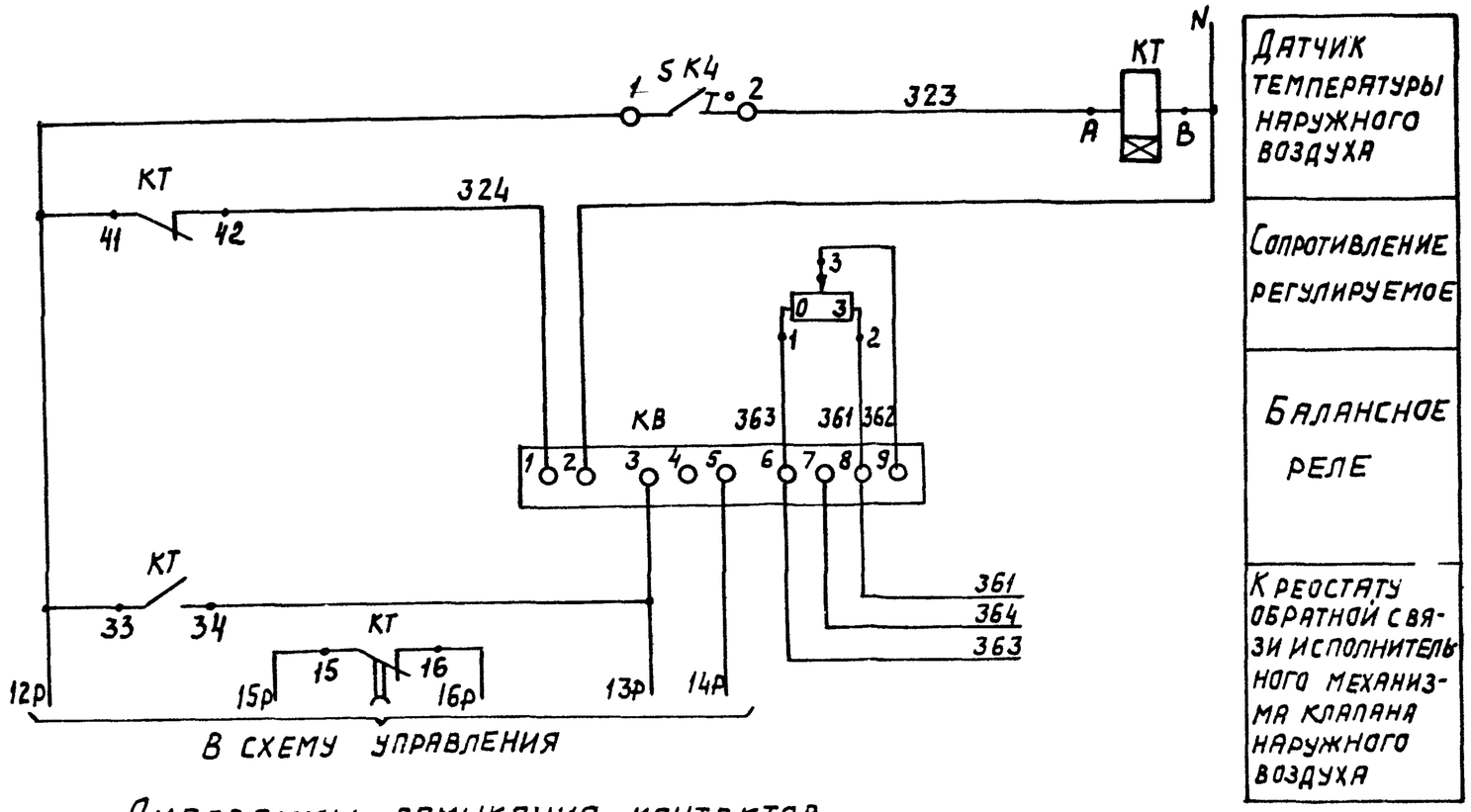

Датчик температуры наружного воздуха

Сопротивление регулируемое

Балансное реле

К реостату обратной связи исполнительного механизма клапана наружного воздуха

Диаграммы замыкания контактов

Регулятор температуры РВ

ТЭ2П3

Обозначение цепи	Температура приточного воздуха 0°С … 40°С
7А-8А	
3А-4А	

Датчик температуры SK2

ТУДЭ-1-2

Обозначение цепи	Температура воздуха перед воздухонагревателем -60°С … 3°С … 40°С
1-2	

Датчик температуры SK3

ТУДЭ-4

Обозначение цепи	Температура обратного теплоносителя 0°С … 20÷30°С … 250°С
1-2	

Датчик температуры SK4

ТУДЭ-1-2

Обозначение цепи	Температура наружного воздуха -60°С … 40°С
1-2	

Вх. 30126 л. 6 20398-03 5

Нач. отд.	Фингер		11.83
Гл. спец.	Рубчинский		XI.83
Рук. гр.	Менделевицкий		11.83
Инженер	Тяховицкая		11.83
Ст. техн.	Печникова		11.83
Н. контр.	Чуйкова		11.83

904-02-14.85 АОВ

Автоматизация приточных камер

Стадия	Лист	Листов
Р	4	

Схема электрическая принципиальная регулирования (продолжение)

САНТЕХПРОЕКТ

Привязан

Инв. №

Инв. № подл. | Подпись и дата | Взам. инв. №

Позиционное обозначение	Наименование	Количество	Примечание
	Аппаратура по месту		
BK	Термопреобразователь сопротивления		
	медный ТСМ0879, градуировка 50М; ТУ25-02.792288-80	1	
SK2, SK4	Устройство терморегулирующее		
	электрическое ТУДЭ-1-2 ТУ25-02.1074-75	2	контакт „з"
SK3	Устройство терморегулирующее		
	электрическое ТУДЭ-4 ТУ.25-02.1074-75	1	контакт „з"
MB1	Исполнительный механизм		
	МЭО-6,3 ГОСТ 7192-80	1	комплектно с клапаном
	или исполнительный механизм		
	ЕСПА 02ПВ	1	комплектно с клапаном

Позиционное обозначение	Наименование	Количество	Примечание
	Щит регулирования		
PB	Регулятор температуры электрический трехпозиционный ТЭ2П3		
	ТУ 25-02 200166-82	1	
K1	Реле промежуточное ПЭ-21У3 ~ 220В		
	4з+4р ТУ16-523.457-74	1	
KT	Реле времени РВП72-3221У4-~220В/50Гц		
	ТУ16-523.472-79	1	
KB	Балансное реле БРЭ-1 ~ 220В		
	ТУ 25-052603-79	1	
R	Резистор эмалированный регулируемый ПЭВР-20 200 Ом ГОСТ6513-75	1	
SF	Выключатель автоматический		
	А63-МУ3 ~220В Jн-0,6 А Jотс-1,3Jн		
	ТУ16-522.110-74	1	

Вх.30126 л.7 20398-03 6

Нач. отд.	Фингер		11.83
Гл. спец.	Рубчинский		11.83
Рук. гр.	Мендзержецкая		11.83
Инжен.	Пяховницкая		11.83
Ст. техн.	Печникова		11.83
Н. контр.	Чуйкова		11.83

904-02-14.85 АОВ

Автоматизация приточных камер

Стадия	Лист	Листов
Р	5	

Схема электрическая принципиальная регулирования (окончание)

САНТЕХПРОЕКТ

Привязан

Инв. №

Поз.	Обозначение	Наименование	К-во	Прим.
		Документация		
	АОВ11....13	Таблица соединений		
	АОВ14....17	Таблица подключения		
		Стандартные изделия		
1		Шкаф щитащим 600х400-□	1	
		УХЛ3Р30 ОСТ 36.13-76		
2		Угольник У3 М400 ТК3-128-81	5	ТМ3-26-81 У6
3		Рейка РБ М500 ТК3-100-81	1	ТМ3-1-81 У3
		Прочие изделия		
4	РВ	Регулятор температуры	1	
		электрический ТЭ2П3		
5	КВ	Балансное реле БРЭ-1	1	
		~220В		

Поз.	Обозначение	Наименование	К-во	Прим
6	SF	Автомат ~220В Iн-0,6А	1	У423
		отсечка 1,3Iн крепление на		ТМ3-13-81
		панели А63-МУ3		
7	К1	Реле ПЭ-21-5У3 ~220В	1	У225
		4з+4р		ТМ3-13-81
8	КТ	Реле времени РВП72-3221-У4	1	У50
		220В		ТМ3-13-81
9	R	Резистор ПЭВР-20 2000м±10%	1	У5
				ТМ3-19-81
10		Блок Б3-10	4	
11		Упор	2	
12		Перемычка П	7	
13		Рамка РПМ 66х26	2	
		Материалы		
14		Провод ПВ1 0,75 380	20	м
		ГОСТ 6323-79		
15		Провод ПВ1 1,5 380	5	м
		ГОСТ 6323-79		
16		Провод ПВ3 1,0 380	10	м
		ГОСТ 6323-79		
17		Провод НВЭ-0,75 II 380	3	м
		ГОСТ 17517-72		

20398-03

Привязан

Инв.№

Нач.отд.	Фингер		11.83
Гл.спец.	Рубчинский		11.83
Рук.гр.	Мендзеровская		11.83
Инжен.	Пяховицкая		
Ст.техн.	Печникова		11.83
Н.контр.	Чуйкова		11.83

904-02-14.85 АОВ

Автоматизация приточных камер

Стадия	Лист	Листов
Р	6	

Щит регулирования Щ12 Общий вид.

САНТЕХПРОЕКТ

Инв.N подл. | Подпись и дата | Взам.инв.N

Инв.N подл. | Подпись и дата | Взам.инв.N

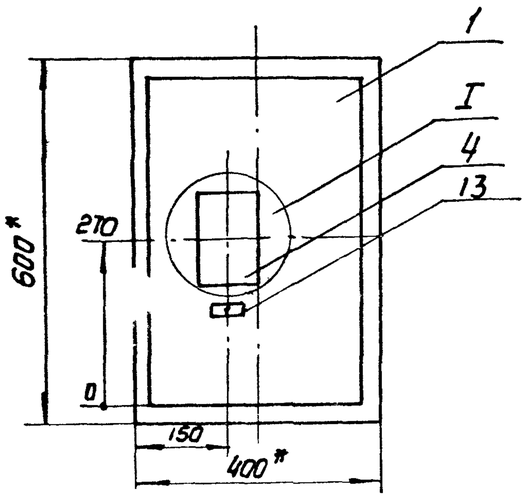

1. * Размеры для справок
2. Покрытие вариант 2 ОСТ 36.13-76

I
М 1:5

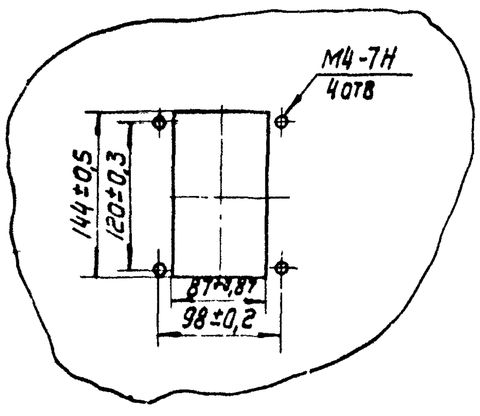

Вид на внутренние плоскости (развернуто)

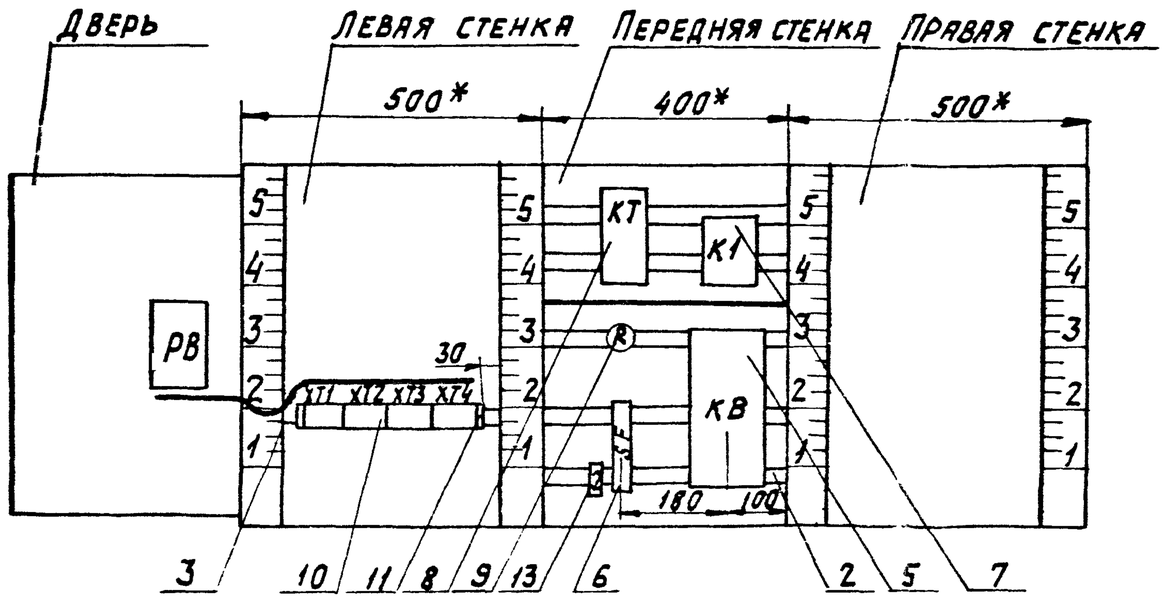

Инв. N подл.	Подпись и дата	Взам. инв. N

Альбом II

Надписи на табло и в рамках

№ надписи	Текст надписи	кол.	№ надписи	Текст надписи	кол.
	РАМКА 66х26				
1	Температура приточного				
	воздуха	1			
2	Ввод ~220В	1			

904-02-14.85 АОВ

Лист 10

Проводник	Откуда идет	Куда поступает	Данные провода	Примечание
	Технические	требования		
	Таблица соединений выполнена		на	
	основании схем, приведенных		на	
	листах 3...5	и 18		
N	XT3:3	XT3:4	перемычка блока	
N	XT3:4	XT3:5	перемычка блока	
N	XT3:5	KB:2	ПВ1 0,75	
N	KB:2	K1:18		
N	K1:18	KT:8		
N	KT:8	XT3:4		
301	XT1:1	XT1:2	перемычка блока	
301	XT1:2	SF:2	ПВ1 0,75	
303	XT1:4	XT1:5	перемычка блока	
303	XT1:5	K1:1	ПВ1 0,75	
305	XT1:6	K1:2		
305	K1:2	K1:10		П
306	XT4:6	K1:11		

Привязан

Инв. №

Взам. инв. № | Подпись и дата | Инв. подл.

Нач. отд.	Фингер		11.83
Гл. спец.	Рубчинский		11.83
Рук. груп.	Мендзержецкая		11 83
Инжен.	Ляховицкая		11 83
Ст. техн.	Печникова		11 83
Н. контр.	Чуйкова		11 83

904-02-14.85 АОВ

Автоматизация приточных камер

Стадия	Лист	Листов
Р	11	

Щит регулирования Щ12. Таблица соединений

САНТЕХПРОЕКТ

ТПР 904-02-14.85
Альбом II

Проводник	Откуда идет	Куда поступает	Данные провода	Примечание
309	ХТ3:8	ХТ3:9	ПЕРЕМЫЧКА БЛОКА	
309	ХТ3:9	К1:3	ПВ1 0,75	
316	ХТ1:7	ХТ3:6	ПВ1 0,75	
316	ХТ3:6	ХТ3:7	ПЕРЕМЫЧКА БЛОКА	
323	ХТ4:1	КТ:А		
324	КТ:42	КВ:1		
12Р	ХТ2:4	ХТ4:2		
12Р	ХТ4:2	КТ:41		
12Р	КТ:41	КТ:33		П
13Р	ХТ2:5	КТ:34		
13Р	КТ:34	КВ:3		
14Р	ХТ2:6	КВ:5		
15Р	ХТ2:7	КТ:15	ПВ1 0,75	
16Р	ХТ2:8	КТ:16		
361	ХТ2:10	R:2		
361	R:2	КВ:8		
362	КВ:9	R:3		
363	ХТ3:1	КВ:6		
363	КВ6	R:1		
364	ХТ3:2	КВ:7		

Взам. инв. N | Подпись и дата | Инв. N подл.

Проводник	Откуда идет	Куда поступает	Данные провода	Примечание
	ДВЕРЬ			
N	ХТ3:3	РВ-Х4:1Б		
301	ХТ1:1	РВ-Х4:6Б		
303	ХТ1:4	РВ-Х4:7Б		
306	ХТ4:6	РВ-Х4:2Б		
307	РВ-Х4:3Б	РВ-Х4:8А		П
307	РВ-Х4:8А	РВ-Х4:4А		П
308	РВ-Х4:4Б	РВ-Х4:6А	ПВ3 1,0	П
308	РВ-Х4:6А	РВ-Х4:2А		П
309	ХТ3:8	РВ-Х4:5А		
309	РВ-Х4:5А	РВ-Х4:7А		П
316	ХТ3:7	РВ-Х4:3А		
316	РВ-Х4:3А	РВ-Х4:1А		П
201	ХТ4:8	РВ-Х2:1Б		Измерительные цепи
202	ХТ4:9	РВ-Х2:2Б	НВ3 0,75	
203	ХТ4:10	РВ-Х2:3Б		
Земля	РВ:⏚	Рейка для установки аппаратов:⏚		
Земля	Рейки для установки аппаратов:⏚	Стойки:⏚	ПВ1 1,5	

Взам. инв. N | Подпись и дата | Инв. N подл.

Проводник	Вывод	Вид контакта	Вывод	Проводник	Проводник	Вывод	Вид контакта	Вывод	Проводник
		Технические			требования				
	Таблица подключения выполнена на основании схем								
	и таблицы соединений приведенных соответственно								
	на листах		3....5 и		11.... 13				
		XT1					XT3		
301*	1п		п2	301*	363	1		2	364
	3		п4	303*	N*	3п		п4	N*
303*	5п		6	305	N*	5п		п6	316
316	7		8	1Р	316	7п		п8	309*
2Р	9п		п10	2Р	309*	9п		10	
		XT2					XT4		
3Р	1		2	6Р	323	1		2	12Р*
7Р	3		4	12Р		3		4	
13Р	5		6	14Р		5		6	306*
15Р	7		8	16Р		7		8	201
	9		10	361	202	9		10	203

Проводник	Вывод	Вид контакта	Вывод	Проводник	Проводник	Вывод	Вид контакта	Вывод	Проводник
		KT							
323	Д		В	N*					
15Р	15		16	16Р					
12Р	33п		34	13Р*					
12Р*	41п		42	324					
		K1							
303	1	К	18	N*					
305*	2п	Р	3	309					
305	10п	З	11	306					
		R							
363			2	361*					
362	3								
		SF							
	1		2	301					
		KB							
324	1		2	N*					
13Р	3		4						
14Р	5		6	363*					
364	7		8	361					
362	9								

Привязан

Инв. №

Нач.отд.	Фингер		11.83
Гл.спец.	Рубчинский		XI.83
Рук.гр.	Пендзержецкая		11.83
Инжен.	Бяховицкая		11.83
Ст.техн.	Печникова		11.83
Н.контр.	Чуйкова		11.83

904-02-14.85 АОВ

Автоматизация приточных камер

Стадия	Лист	Листов
Р	14	

Щит регулирования Щ12. Таблица подключения.

САНТЕХПРОЕКТ

Взам. инв. № | Подпись и дата | Инв. № подл.

Вх. 30136 л.13

12

20398-03

904-02-14.85 АОВ

Лист 15

ТПР 904-02-14.85
Альбом II

Проводник	Вывод	Вид контакта	Вывод	Проводник
	Дверь			
		РВ		
		X4		
316	1АП		П2А	308
316*	3АП		П4А	307
309*	5АП		П6А	308*
309	7АП		П8А	307*
N	1Б		2Б	306
307	3БП		П4Б	308
	5Б		6Б	301
303	7Б		⏚	ЗЕМЛЯ
		X2		
201	1Б		2Б	202
203	3Б			

Проводник	Вывод	Вид контакта	Вывод	Проводник

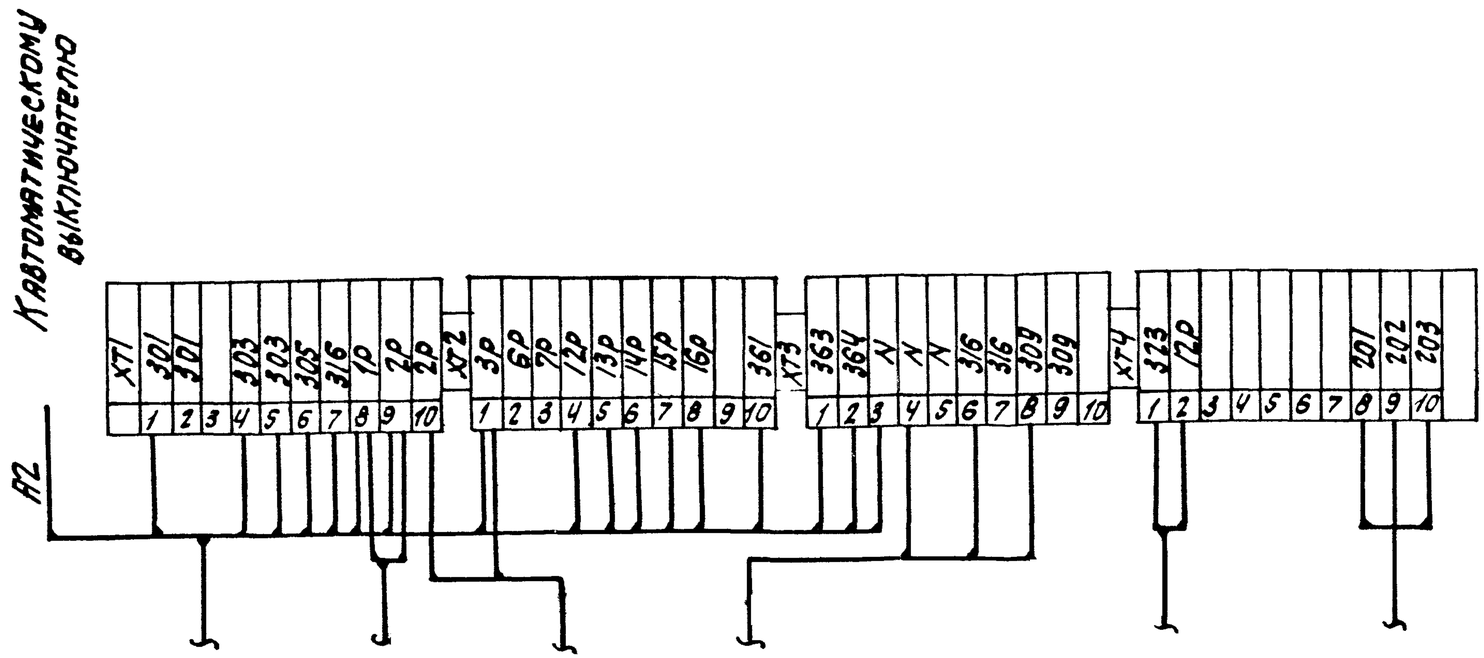

По электротехнической части проекта

К датчику температуры воздуха перед воздухонагревателем SK2

К датчику температуры обратного теплоносителя SK3

К исполнительному механизму клапана на теплоносителе воздухонагревателя MB1

К датчику температуры наружного воздуха SK4

К термометру сопротивления BK

Вх. 30126 л. 15

20398-03

(14)

Нач.отд.	Фингер		11.83
Гл. спец.	Рубчинский		11.83
Рук. гр.	Мендзержецкая		11.83
Ст. техн.	Печникова		11.83
Н. контр.	Чуйкова		11.83

904-02-14.85 АОВ

Автоматизация приточных камер

Привязан

Инв. №

Стадия: Р | Лист: 18

Схема подключения

САНТЕХПРО

ЦЕНТРАЛЬНЫЙ ИНСТИТУТ ТИПОВОГО ПРОЕКТИРОВАНИЯ
ГОССТРОЯ СССР
КИЕВСКИЙ ФИЛИАЛ
г. Киев-57 ул. Эжена Потье № 12

54/3
Заказ № 4432 Инв. № 20398-03 Тираж 1100

Сдано в печать 3.6 1987 Цена 0.61