Типовая документация на конструкции, изделия и узлы зданий и сооружений

СЕРИЯ 5.905-10

УСТАНОВКА ГАЗОВЫХ ПРИБОРОВ И АППАРАТОВ В ЖИЛЫХ И КОММУНАЛЬНО-БЫТОВЫХ ЗДАНИЯХ

ВЫПУСК 1

УСТАНОВКА ГАЗОВЫХ ПРИБОРОВ И АППАРАТОВ

АЛЬБОМ 2

РАБОЧИЕ ЧЕРТЕЖИ

20335-02
Цена 2-65

Типовая документация на конструкции, изделия и узлы зданий и сооружений

СЕРИЯ 5.905-10

УСТАНОВКА ГАЗОВЫХ ПРИБОРОВ И АППАРАТОВ В ЖИЛЫХ И КОММУНАЛЬНО-БЫТОВЫХ ЗДАНИЯХ

ВЫПУСК 1

УСТАНОВКА ГАЗОВЫХ ПРИБОРОВ И АППАРАТОВ

АЛЬБОМ 2

РАБОЧИЕ ЧЕРТЕЖИ

РАЗРАБОТАНЫ
институтом „МОСГАЗНИИПРОЕКТ"
Главный инженер института Маевский
Главный инженер проекта Мосилевич

УТВЕРЖДЕНЫ и введены в действие
Главстройпроектом Госстроя СССР
с 01.04.85 (протокол №52 от 26.12.84)

Содержание

Обозначение	Наименование	Стр.
	Титульный лист	
	Содержание	2
УГП 1.01	Труба	4
УГП 1.02	Труба	5
УГП2.01.00	Хомут для баллона	5
УГП2.01.00СБ	Хомут для баллона	6
УГП2.01.01	Крюк	5
УГП2.01.02	Скоба опорная	7
УГП2.01.03	Петля	7
УГП2.01.04	Рычаг	8
УГП2.01.05	Петля	9
УГП2.01.06	Хомут	9
УГП2.02	Хомут	10
УГП2.03	Крючок	10
УГП2.04	Болт анкерный	11
УГП.2.05	Ниппель	11
УГП4.01.00	Заглушка	12
УГП4.01.00СБ	Заглушка	12
УГП4.01.01	Рукоятка	13
УГП 4.01.02	Цилиндр	13
УГП 4.02	Колено	14
УГП 4.03	Труба соединительная	15
УГП4.04	Патрубок	16
УГП 10.01.00	Кронштейн	17
УГП 10.01.01	Крючок	17
УГП 10.01.02	Кронштейн	18
УГП 10.02	Кронштейн	18
УГП 12.01.00	Труба соединительная	19
УГП 12.01.00СБ	Труба соединительная	19
УГП 12.01.01.00	Фланец	20
УГП 12.02.00	Кронштейн	20
УГП 12.02.01	Крючок	21

Продолжение

Обозначение	Наименование	Стр.
УГП 12.02.02	Кронштейн	21
УГП 14 01.00	Газопровод	22
УГП14.01.01	Штуцер	22
УГП 14.01.00СБ	Газопровод	23
УГП14.01.02	Труба	24
УГП 14.01.03	Патрубок	24
УГП 14.02.00	Дымоход	25
УГП 14.02.01	Лист передний	25
УГП 14.02.00СБ	Дымоход	26
УГП14.02.02	Патрубок	27
УГП 14.02.03	Патрубок	27
УГП 14.03.00	Зонт	28
УГП 14.03.01	Фланец	28
УГП14.03.00СБ	Зонт	29
УГП14.03.02	Уголок	30
УГП14.04.00	Колено	30
УГП 14.04.00СБ	Колено	31
УГП14.05.00	Колено	31
УГП 14.05.01	Фланец	32
УГП14.06.00	Труба соединительная	32
УГП 14.07.00	Патрубок	33
УГП14.07.01	Шпилька	33
УГП 14.09.00	Переходник	34
УГП14.09.01	Короб	34
УГП 14.02.07	Ушко	35
УГП 14.10.00	Переходник	35
УГП14.11	Хомут	36
УГП 14.12	Хомут	36
УГП 14.13	Уголок	37
УГП 14.15	Прокладка	37
УГП 17.02.00	Труба соединительная	38
УГП 17.02.00СБ	Труба соединительная	38

Продолжение

Обозначение	Наименование	Стр.
УГП 17.03.00	Зонт	39
УГП 17.03.02	Ушко	39
УГП 17.03.00СБ	Зонт	40
УГП 17.03.01	Рама	41
УГП 19.01.00	Тройник	42
УГП 19.01.00СБ	Тройник	44
УГП 19.01.01	Труба	45
УГП 19.01.02	Кольцо	45
УГП 19.01.03	Труба	46
УГП 19.01.04	Фланец	46
УГП 19.01.05	Заглушка	47
УГП 19.02.00	Песочница	47
УГП 19.02.01	Короб	48
УГП 19.02.00СБ	Песочница	49
УГП 19.02.02	Дно	50
УГП 19.02.03	Труба	50
УГП 19.03.00	Хомут	51
УГП 19.05	Полухомут	51
УГП 19.03.00СБ	Хомут	52
УГП 19.03.01	Полухомут	52
УГП 19.06	Кронштейн	53
УГП 19.07	Кронштейн	53
УГП 19.08	Фартук	54
УГП 19.09	Кровля	54
УГП 21.01.00	Кронштейн	55
УГП 21.01.00СБ	Кронштейн	56
УГП 21.01.01	Уголок	57
УГП 21.01.02	Уголок	57

Продолжение

Обозначение	Наименование	Стр.
УГП 22.01.00	Изолятор	58
УГП 22.01.00СБ	Изолятор	59
УГП 22.03	Труба	60
УГП 23.01.00	Задвижка шиберная	60
УГП 23.01.00СБ	Задвижка шиберная	61
УГП 23.01.01	Патрубок	62
УГП 23.01.02	Лист	62
УГП 23.01.03	Лист	63
УГП 23.01.04	Рукоятка	63
УГП 23.01.05	Щека	64
УГП 23.02.00	Переход	65
УГП 23.02.00СБ	Переход	65
УГП 23.02.01	Отвод	66
УГП 23.02.02	Диффузор	66
УГП 23.03.00	Газопровод	67
УГП 23.03.00СБ	Газопровод	67
УГП 23.03.01	Труба	68
УГП 23.03.02	Штуцер	68

УГП 1.01

Серия 5.905-10 Выпуск 1 лист 2

Инв.№ подл. | Подп. и дата | Взам. инв.№

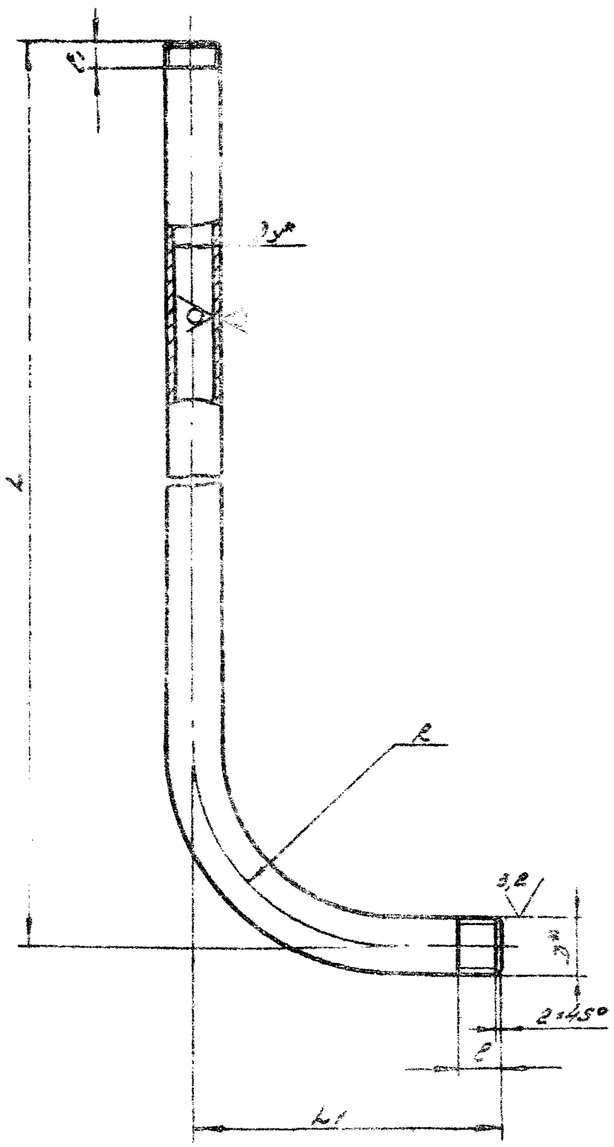

Обозначение	Условный проход D_y*, мм	D, мм	$D_1 \times S_1$*, мм	L, мм	L1, мм	e, мм	e1, мм	R, мм	Масса, кг
УГП 1.01	15	Труб. 1/2" ГОСТ	15×2,8	600±0,9	180±0,4	17^{+1}	9^{+1}	$80^{+0,9}$	0,9
-01				700±1,0	275±0,6				1,3
-02				900±1,2	460±0,8				1,7
-03				700±1,0	410±0,8				1,4
-04				1270±1,6	120±0,4				1,7
-05				870±1,2	475±0,8				
-06				370±0,7	250±0,6				0,8
-07				730±1,0	550±0,8				1,5
-08	20	Труб. 3/4" ГОСТ	20×2,8	620±0,9	400±0,7	20^{+1}	11^{+1}	$95^{+0,9}$	
-09				625±0,9	410±0,8				1,7

* Размеры для справок

					УГП 1.01			
Изм.	Лист	N докум.	Подп.	Дата	Труба	Лит.	Масса	Масштаб
Разраб.	Гулина			11.84		Н	см. табл.	—
Пров.	Усилевич			12.84		Лист	Листов 1	
Т.контр.								
Н.контр.	Усилевич			12.84	Труба Dy5 ГОСТ 3262-75	Институт Мосгазниипроект		
Утв.								

Копировал: Радин

Формат А4

Серия 5.905-10 Выпуск 1 альбом 2

УГП 1. 02

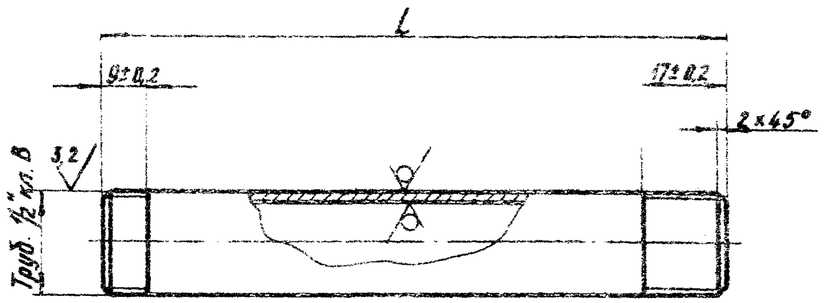

Обозначение	L, мм	Масса, кг
УГП 1. 02	125-20	0,15
—01	635-20	0,82

Изм.	Лист	N Докум.	Подп.	Дата
Разраб.		Гулина		11.84
Провер.		Иосилевич		12.84
Т.контр.				
Н.контр.		Иосилевич		12.84
Утв.				

Труба

Труба 15×2,8 ГОСТ 3262-75

Лит.	Масса	Масштаб
И	см. табл.	1:1
Лист	Листов 1	

Институт МосгазНИИпроект

Инв. N подл. | Подпись и дата | Взам. инв. N | Инв. N дубл. | Подпись и дата

копировал: Fal

формат А4

Формат	Зона	Поз.	Обозначение	Наименование	Кол.	Примечание
				Документация		
А4			УГП 2. 01. 00СБ	Сборочный чертеж		
				Детали		
А4		1	УГП 2. 01. 01	Крюк	1	
А4		2	УГП 2. 01. 02	Скоба упорная	1	
А4		3	УГП 2. 01. 03	Петля	1	
А3		4	УГП 2. 01. 04	Рычаг	1	
А4		5	УГП 2. 01. 05	Петля	1	
А4		6	УГП 2. 01. 06	Хомут	1	
				Стандартные изделия		
		7		Ось 2-12h 11×30. Ст3сп ГОСТ 9650-80	1	
		8		Шплинт 1×10.0 ГОСТ 397-79	2	
		9		Шайба 4.01 ГОСТ 11371-78	2	
		10		Штифт 4h9×16 ГОСТ 10774-80	1	

Изм.	Лист	N Докум.	Подп.	Дата
Разраб.		Гулина		11.84
Провер.		Иосилевич		12.84
Н.контр.		Иосилевич		12.84
Утв.				

УГП 2. 01. 00

Хомут для баллона

Лит.	Лист	Листов
И		1

Институт МосгазНИИпроект

Инв. N подл. | Подпись и дата | Взам. инв. N | Инв. N дубл. | Подпись и дата

копировал: Fal

формат А4

УГП2.01.00СБ

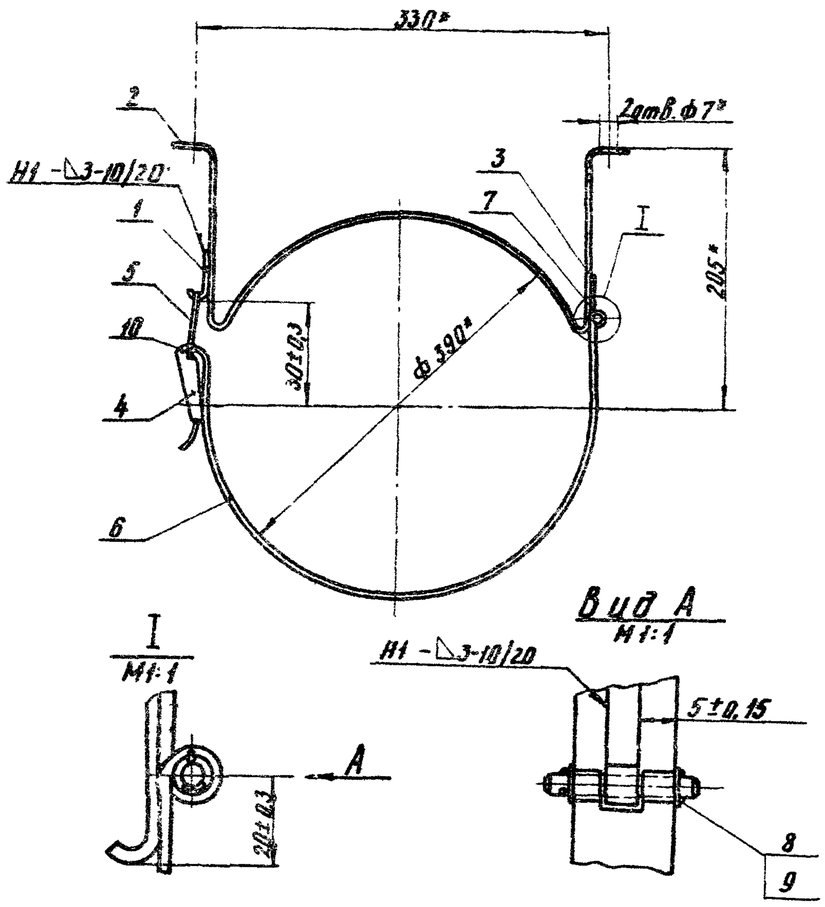

1. Сварные швы по ГОСТ 5264-80
2. * Размеры для справок

Изм.	Лист	N Докум.	Подп.	Дата	Хомут для баллона Сборочный чертеж	Лит.	Масса	Масштаб
Разраб.		Гулина		11.84		У	0,8	1:4
Провер.		Иосилевич		12.84		Лист	Листов 1	
Т.контр.						Институт МосгазНИИпроект		
Н.контр.		Иосилевич		12.84				
Утв.								

Серия 5.905-10 Выпуск 1 сл.бол.2

Подпись и дата | Взам. инв.№ | Инв.№ дубл. | Подпись и дата | Инв.№ подл.

копировал: формат А4

УГП2.01.01

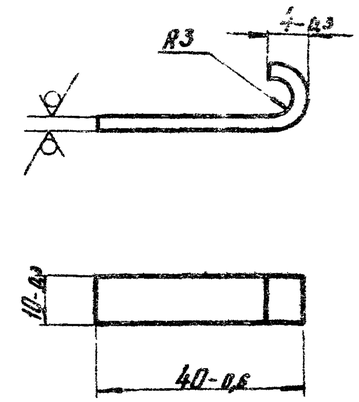

Изм.	Лист	N Докум.	Подп.	Дата	Крюк	Лит.	Масса	Масштаб
Разраб.		Гулина		11.84		У	0,01	1:1
Провер.		Иосилевич		12.84		Лист	Листов 1	
Т.контр.						Институт МосгазНИИпроект		
Н.контр.		Иосилевич		12.84	Лист Б-ПН-3,0 ГОСТ 19903-74 / 1-IV-Ст3 ГОСТ 16523-70			
Утв.								

Подпись и дата | Взам. инв.№ | Инв.№ дубл. | Подпись и дата | Инв.№ подл.

копировал: формат А4

УГП2.01.02

Серия 5.905-10 Выпуск 1 альбом 2

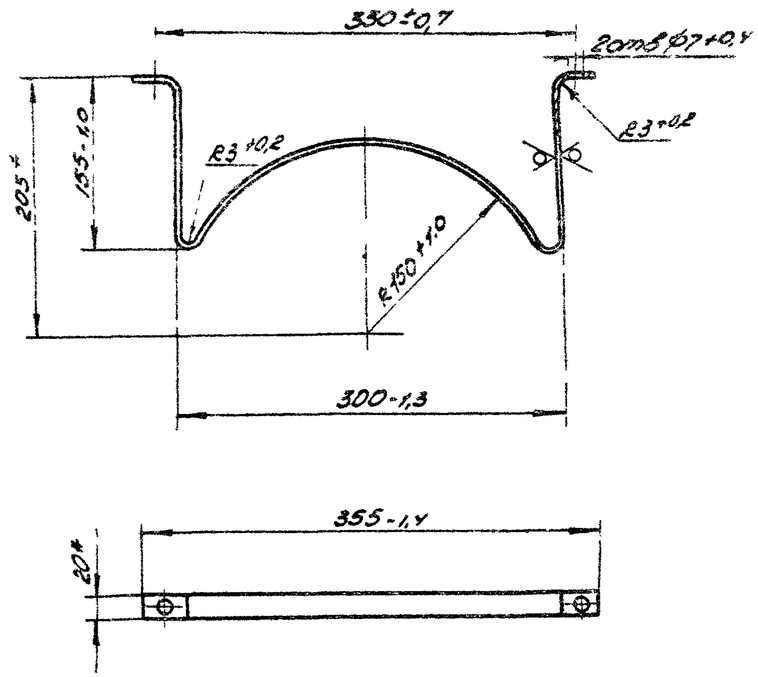

Изм.	Лист	N докум.	Подп.	Дата	УГП2.01.02		
Разраб.		Гулина		11.84	Скоба опорная	Лит.	Масса 0,35 / Масштаб 1:4
Пров.		Иосилевич		12.84		Лист	Листов 1
Т.контр.							
Н.контр.		Иосилевич		12.84	Лист Б-ПН-3,0 ГОСТ 19903-74 / 1-IV-Ст3 ГОСТ 16523-70	Институт Мосгоазниипроект	
Утв.							

Подп. и дата | Инв. N дубл. | Взам. инв. N | Подп. и дата | Инв. N подл.

Копировал: Радин Формат А4

УГП2.01.03

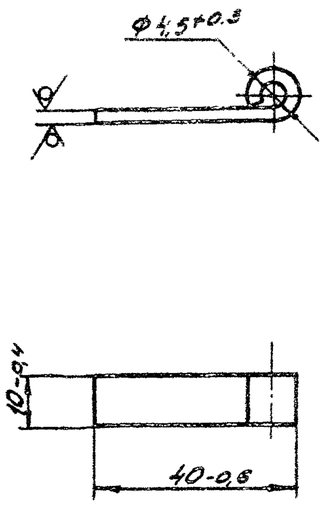

Изм.	Лист	N докум.	Подп.	Дата	УГП2.01.03		
Разраб.		Гулина		11.84	Петля	Лит.	Масса 0,01 / Масштаб 1:1
Пров.		Иосилевич		12.84		Лист	Листов 1
Т.контр.							
Н.контр.		Иосилевич		12.84	Лист Б-ПН-3,0 ГОСТ 19903-74 / 1-IV-Ст3 ГОСТ 16523-70	Институт Мосгоазниипроект	
Утв.							

Подп. и дата | Взам. инв. N | Инв. N дубл. | Подп. и дата | Инв. N подл.

Копировал: Радин Формат А1

УПП2.01.04

Серия 5.905-10 Выпуск 1 лист 8

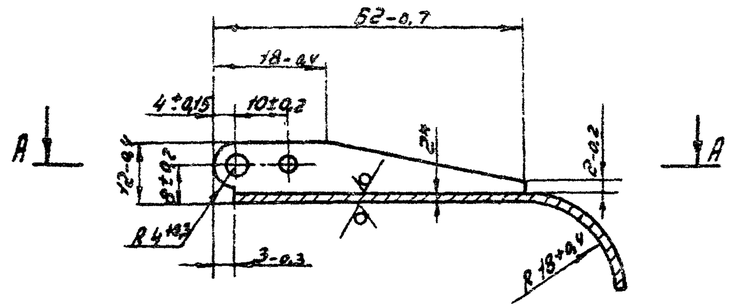

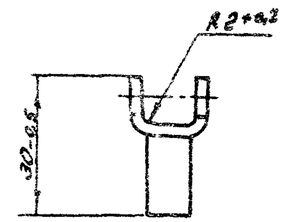

А - А

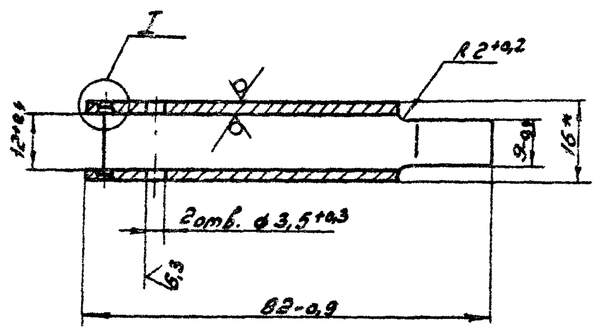

I

М4:1

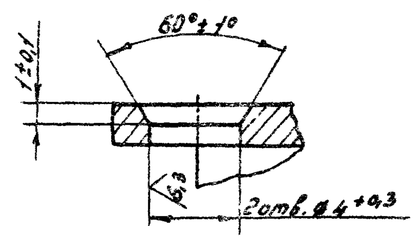

* Размер для справки

					УПП2.01.04			
Изм.	Лист	№ докум.	Подп.	Дата	Рычаг	Лит.	Масса	Масштаб
Разраб.		Гулина		11.84		Н	0,03	1:1
Провер.		Усилевич		12.84		Лист	Листов 1	
Т.контр.						Институт Мосгазпроект		
Н.контр.		Усилевич		12.84	Лист Б-ПН-2,0 ГОСТ 19903-74 / 1-IV-Ст3 ГОСТ 16523-70			
Утв.								

Копировал: Гаврилова

Формат А3

Инв. № подл. | Подп. и дата | Взам. инв. № | Инв. № дубл. | Подп. и дата

Серия 5.905-10 Выпуск 1 стр.30 стр.2

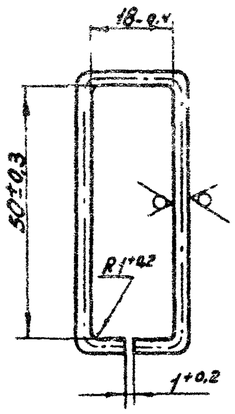

					УГП 2.01.05			
Изм.	Лист	№ докум.	Подп.	Дата	Петля	Лит.	Масса	Масштаб
Разраб.		Гулина		11.84		Н	0,007	1:1
Провер.		Усилевич		12.84		Лист	Листов 1	
Т.контр.						Институт		
Н.контр.		Усилевич		12.84	Проволока 3-45 ГОСТ 17305-71	Мосгаз НИИпроект		
Утв.								

Подп. и дата | Инв. № дубл. | Взам. инв. № | Подп. и дата | Инв. № подл.

Копировал: Гаврилова Формат А4

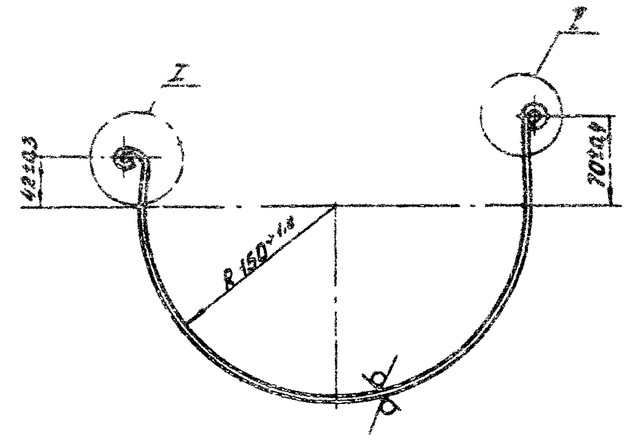

I М1:1

II М1:1

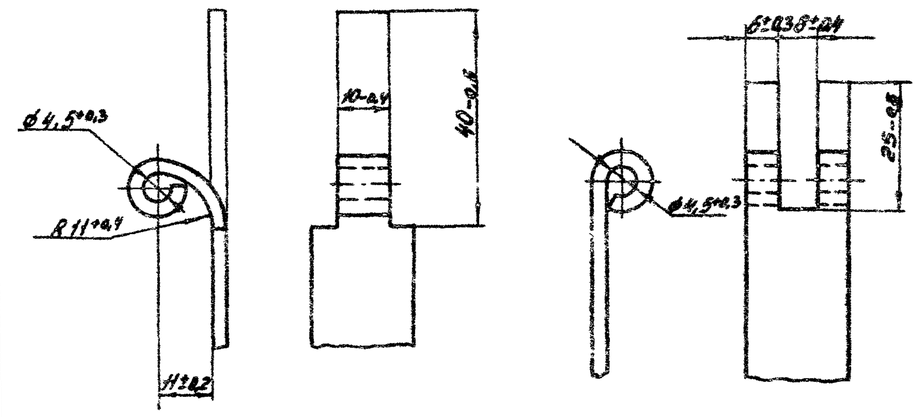

					УГП 2.01.06			
Изм.	Лист	№ докум.	Подп.	Дата	Хомут	Лит.	Масса	Масштаб
Разраб.		Гулина		11.84		Н	0,3	1:4
Провер.		Усилевич		12.84		Лист	Листов 1	
Т.контр.						Институт		
Н.контр.		Усилевич		12.84	Лист Б-ПН-3.0 ГОСТ 19903-74 / 1-IV-Ст3 ГОСТ 16523-70	Мосгаз НИИпроект		
Утв.								

Подп. и дата | Инв. № дубл. | Взам. инв. № | Подп. и дата | Инв. № подл.

Копировал: Гаврилова Формат А4

УГП2.02

(√) 12.5

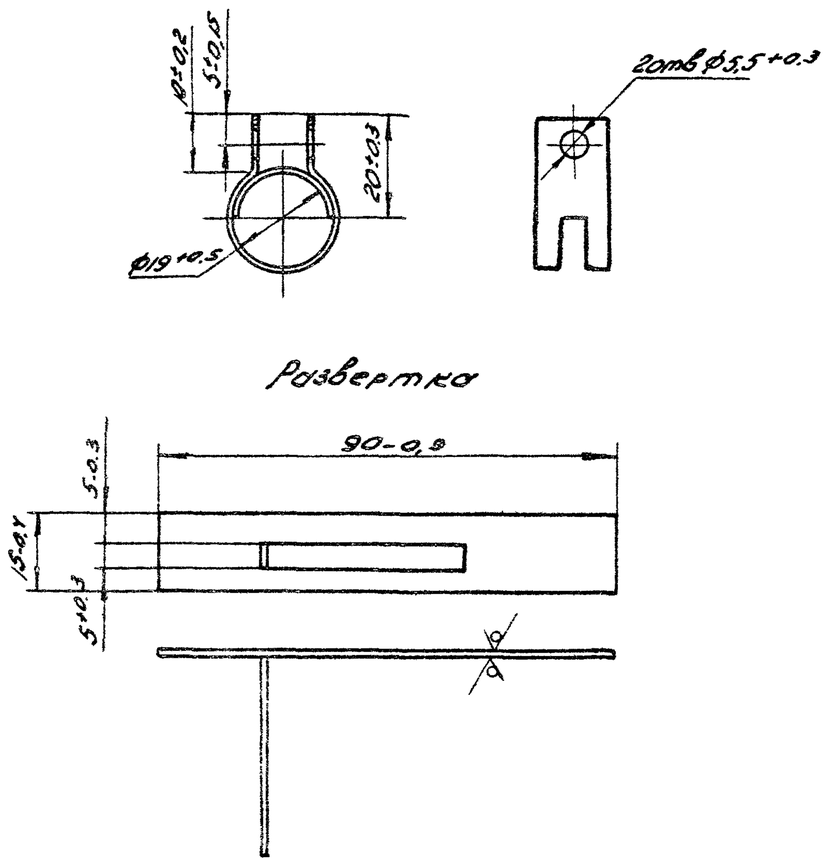

Изм.	Лист	N докум.	Подп.	Дата	Хомут	Лит	Масса	Масштаб
Разраб.		Гулина		12.84		И	0.05	1:1
Пров.		Иосилевич		12.84		Лист	Листов 1	
Т.контр.								
Н.контр.		Иосилевич		12.84	Лист Б-ПН-1.0 ГОСТ 19903-74 / 1-IV-Ст3 ГОСТ 16523-70	институт Мосгазниипроект		
Утв.								

Серия 5.905-10 Выпуск 1 альбом 2

Подп. и дата | Инв. N дубл. | Взам. инв. N | Подп. и дата | Инв. N подл.

Копировал: Родин Формат А4

УГП2.03

(√) 12.5

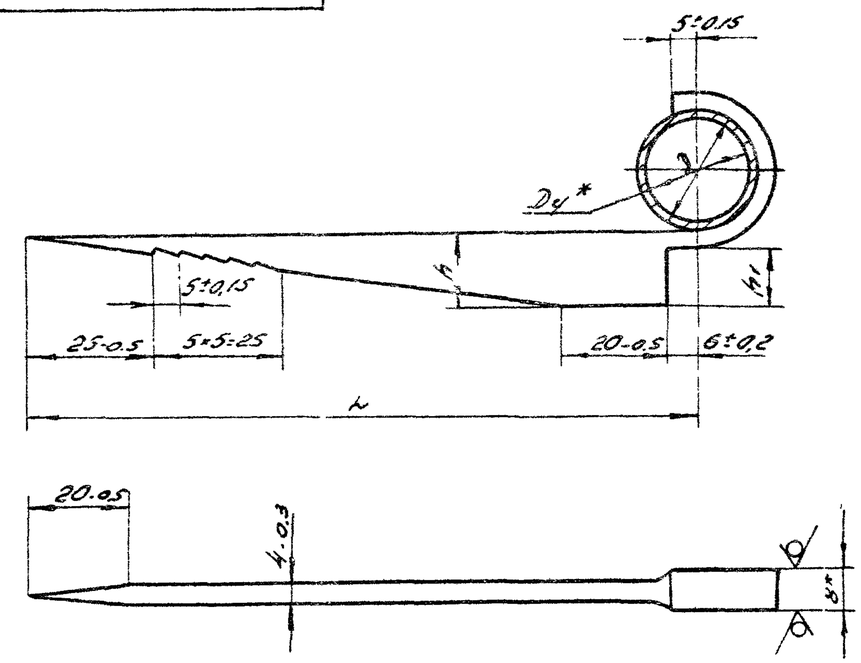

Обозначение	D_y*, мм	D, мм	L, мм	h, мм	h_1, мм	Масса, кг
УГП 2.03	15	$23^{+0.5}$	130-0.5	15-0.3	10-0.3	0.11
-01			215-1.2	20-0.3	15-0.3	0.23
-02	20	$28^{+0.5}$	140-0.5	15-0.3	10-0.3	0.13
-03	32	$43^{+0.5}$				
-04	40	$48^{+0.6}$	200-1.2	20-0.3	15-0.3	0.30

* Размер для справки

Изм.	Лист	N докум.	Подп.	Дата	Крючок	Лит	Масса	Масштаб
Разраб.		Гулина		12.84		И	см.табл.	—
Пров.		Иосилевич		12.84		Лист	Листов 1	
Т.контр.								
Н.контр.		Иосилевич		12.84	Лист Б-ПН-8.0 ГОСТ 19903-74 / Ст3 ГОСТ 14637-79	институт Мосгазниипроект		
Утв.								

Подп. и дата | Инв. N дубл. | Взам. инв. N | Подп. и дата | Инв. N подл.

Копировал: Родин Формат А4

Серия 5.905-10 Выпуск 1 альбом 2

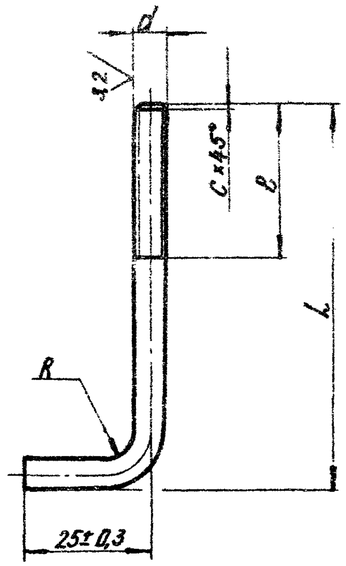

Обозначение	D, мм	d	R, мм	L, мм	ℓ, мм	C, мм	Масса кг
УГП2.04	6	М6-8g	6+0,3	75-0,7	25±0,3	1,0	0,013
-01	8	М8-8g	8+0,3	105-1,0	30±0,3	1,6	0,05

Изм.	Лист	N докум.	Подп.	Дата	УГП2.04		
Разраб.		Гулина		11.84	Болт анкерный	Лит.	Масса	Масштаб
Провер.		Иосилевич		12.84		У	Сл.табл.	—
Т.контр.						Лист	Листов 1
Н.контр.		Иосилевич		12.84	Круг $\frac{\text{В Д ГОСТ 2590-71}}{\text{Ст3 ГОСТ 535-79}}$	Институт МосгазНИИпроект
Утв.						

Инв. N подл. | Подпись и дата | Взам. инв. N | Инв. N дубл. | Подпись и дата

копировал: Ел формат А4

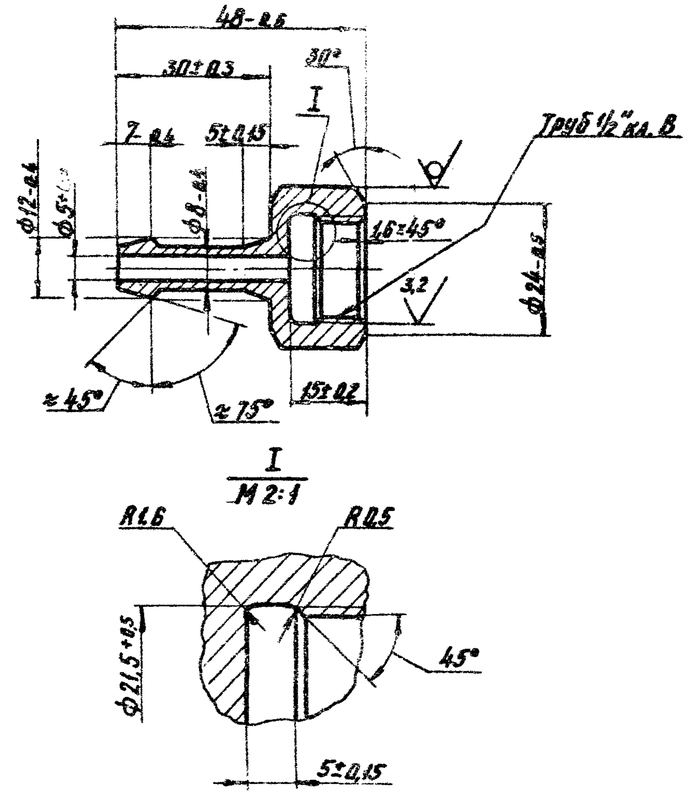

Изм.	Лист	N докум.	Подп.	Дата	УГП2.05		
Разраб.		Гулина		11.84	Ниппель	Лит.	Масса	Масштаб
Провер.		Иосилевич		12.84		У	0,07	1:1
Т.контр.						Лист	Листов 1
Н.контр.		Иосилевич		12.84	Шестигранник $\frac{\text{27-5 ГОСТ 8560-78}}{\text{45-В ГОСТ 1051-73}}$	Институт МосгазНИИпроект
Утв.						

Инв. N подл. | Подпись и дата | Взам. инв. N | Инв. N дубл. | Подпись и дата

копировал: Ел формат А4

Формат	Зона	Поз.	Обозначение	Наименование	Кол.	Примечание
				Документация		
А4			УГП 4. 01. 00 СБ	Сборочный чертеж		
				Детали		
А4		1	УГП 4. 01. 01	Рукоятка	1	
А4		2	УГП 4. 01. 02	Цилиндр	1	
Б4		3	УГП 4. 01. 03	Крышка		
				Лист Б.Ф.В ГОСТ 19903-74 / СТК ГОСТ 17715-72		
				ф 144-1,0	1	0,065кг

Серия 5.905-10 Выпуск 1 альбом 2

Подпись и дата | Инв. № дубл. | Взам. инв. № | Подпись и дата | Инв. № подл.

Изм.	Лист	N Докум.	Подп.	Дата	УГП4. 01.00		
Разраб.		Гулина		11.84	Заглушка	Лит.	Лист	Листов
Провер.		Косилевич		12.84		И		1
Н.контр.		Косилевич		12.84		Институт МосгазНИИпроект		
Утв.								

Копировал: Ел. Формат А4

УГП4 01 00СБ

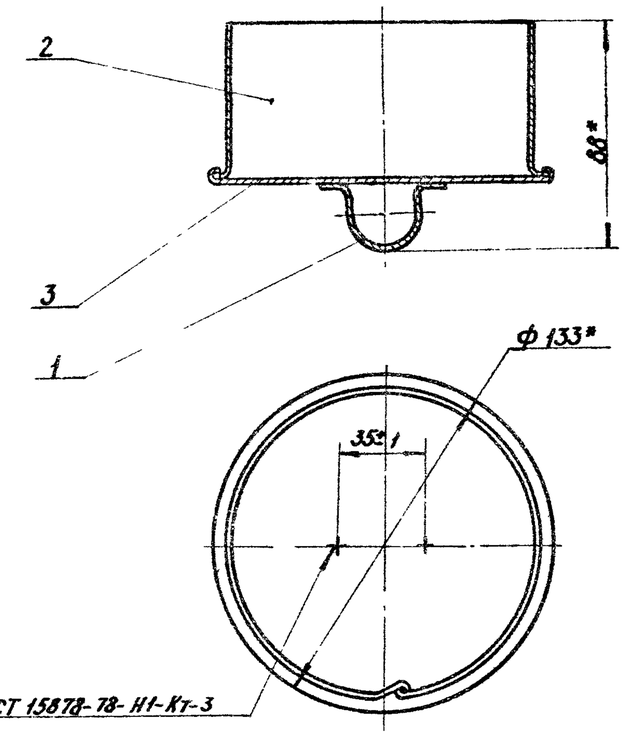

* Размеры для справок

Изм.	Лист	N Докум.	Подп.	Дата	УГП4. 01.00СБ			
Разраб		Гулина		11.84	Заглушка	Лит.	Масса	Масштаб
Провер		Косилевич		12.84	Сборочный чертеж	И	0,2	1:2
Т.контр						Лист	Листов 1	
Н.контр		Косилевич		12.84		Институт МосгазНИИпроект		
Утв.								

Копировал: Ел. Формат А4

Серия 5.905-10 Выпуск 1 альбом 2

10.10.84 ИЛК

12,5 (∨)

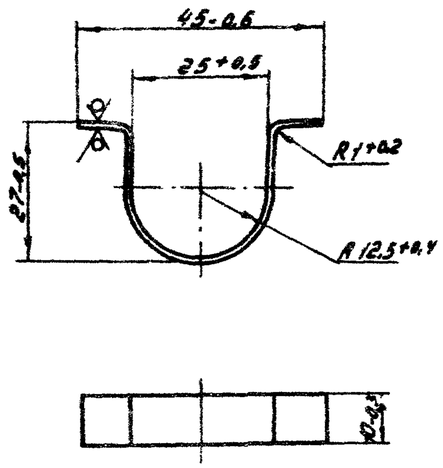

Изм.	Лист	№ докум.	Подп.	Дата	УГП 4.01.01		
Разраб.		Гулина		11.84	Рукоятка	Лит.	Масса	Масштаб
Пров.		Иосилевич		11.84		Н	0,005	1:1
Т.контр.						Лист	Листов 1
Н.контр.		Иосилевич		11.84	Лист Б 0,6 ГОСТ 19903-74 / СТК ГОСТ 17715-72	Институт Мосгазниипроект
Утв.						

Копировал: Гаврилова Формат А4

Инв. № подл. | Подп. и дата | Взам. инв. № | Инв. № дубл. | Подп. и дата

20.10.84 ИЛК

12,5 (∨)

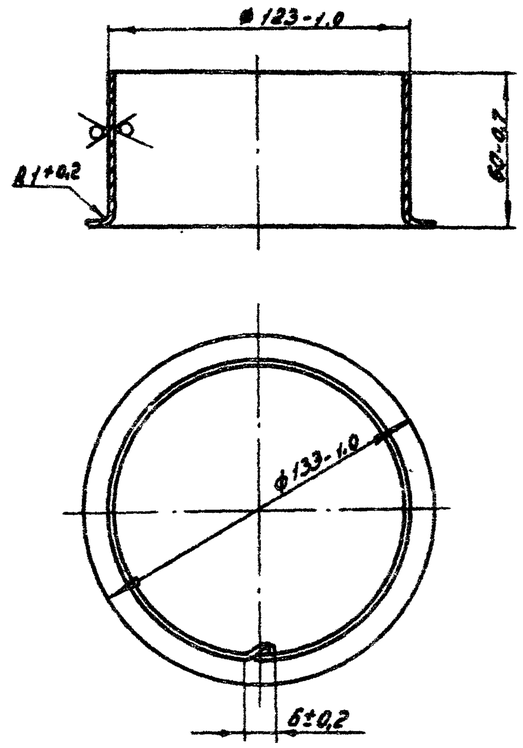

Изм.	Лист	№ докум.	Подп.	Дата	УГП 4.01.02		
Разраб.		Гулина		11.84	Цилиндр	Лит.	Масса	Масштаб
Пров.		Иосилевич		11.84		Н	0,13	1:2
Т.контр.						Лист	Листов 1
Н.контр.		Иосилевич		11.84	Лист Б 0,6 ГОСТ 19903-74 / СТК ГОСТ 17715-72	Институт Мосгазниипроект
Утв.						

Копировал: Гаврилова Формат А4

Инв. № подл. | Подп. и дата | Взам. инв. № | Инв. № дубл. | Подп. и дата

20 ч 4 ИУК

12,5 (√)

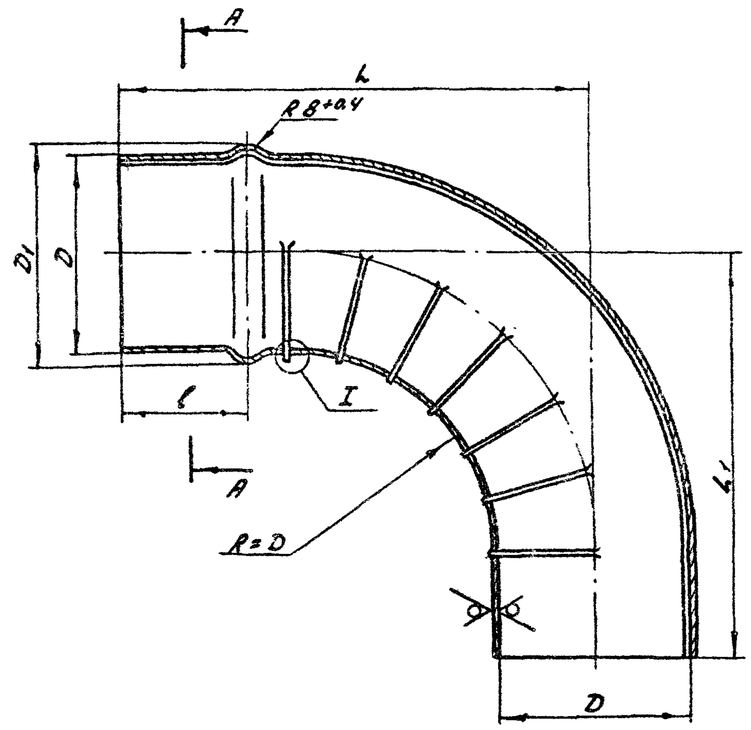

Обозначение	D, мм	D1, мм	L, мм	L1, мм	l, мм	l1, мм	Масса, кг
УГП 4.02	82±0,4	92-0,9	180±0,6	150±0,5	40±0,3	4-0,3	0,95
-01	102±0,4	112-0,9	200±0,6	200±0,6	50±0,3	7-0,4	1,48
-02	115±0,4	125-1,0	240±0,6	230±0,6	57±0,4	9-0,4	2,00
-03	135±0,5	145-1,0	280±0,7	270±0,7	67±0,4	10-0,4	2,60
-04	138±0,5	148-1,0	290±0,7	280±0,7	70±0,4		2,70
-05	145±0,5	155-1,0	300±0,7	290±0,7	72±0,4		3,30
-06	220±0,5	230-1,0	450±1	440±1,0	110±0,5	15-0,4	6,20

A-A

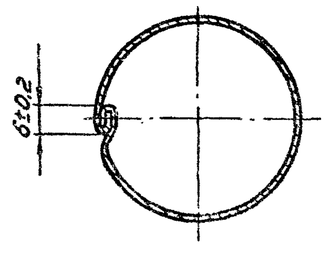

I
M2:1

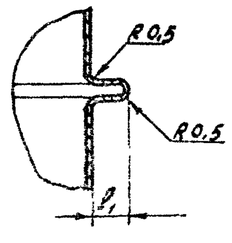

Серия 5.905-10 Выпуск 1 альбом 2

Инв. № подл. | Подп. и дата | Взам. инв. № | Инв. № дубл. | Подп. и дата

Изм.	Лист	№ докум.	Подп.	Дата	УГП 4.02			
Разраб.		Гулина		11.84	Колено	Лит.	Масса	Масштаб
Пров.		Иосилевич		11.84		И	см. табл.	–
Т.контр.						Лист	Листов 1	
Н.контр.		Иосилевич		11.84	Лист 5 0,6 ГОСТ 19903-74 СТК ГОСТ 17715-72	Институт Мосгоз НИИпроект		
Утв.								

Копировал: Гаврилова

Формат А3

УГП 4.03

Серия 5.905-10 Выпуск 1 альбом 2

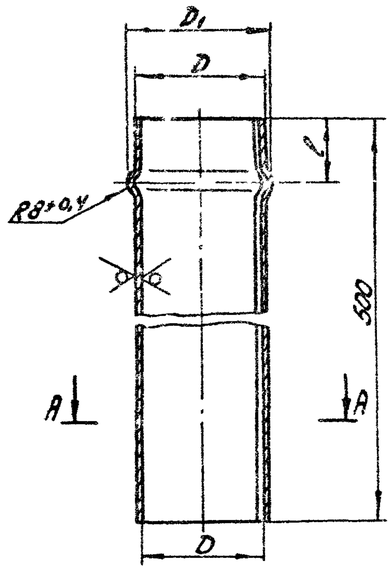

А-А

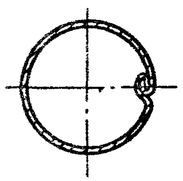

Обозначение	D, мм	D1, мм	l, мм	Mасса, кг
УГП 4.03	82±0,4	92-0,9	40±0,3	0,63
-01	102±0,4	112-0,9	50±0,3	0,80
-02	115±0,4	125-1,0	57±0,4	0,90
-03	135±0,5	145-1,0	67±0,4	1,05
-04	138±0,5	148-1,0	70±0,4	1,10
-05	145±0,5	155-1,0	72±0,4	1,20
-06	220±0,5	230-1,0	110±0,4	2,00

Изм.	Лист	№ докум.	Подп.	Дата	УГП 4.03			
Разраб.		Гулина		11.84	Труба соединительная	Лит.	Масса	Масштаб
Пров.		Иосилевич		12.84		У	см. табл.	—
Т.контр.						Лист	Листов 1	
Н.контр.		Иосилевич		12.84	Лист Б 0,6 ГОСТ 19903-74 / СТК ГОСТ 17715-72	Институт Мосгазниипроект		
Утв.								

Копировал: Гаврилова

Формат А3

Инв.№ подл. | Подп. и дата | Взам. инв.№ | Инв.№ дубл. | Подп. и дата

12,5 (√)

УГП 4.04

Серия 5.905-10 Выпуск 1 альбом 2

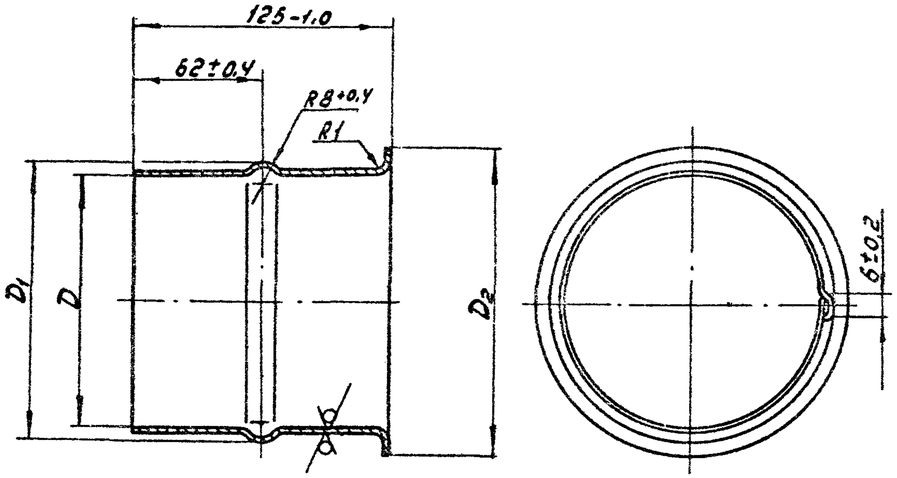

Обозначение	D, мм	D_1, мм	D_2, мм	Масса, кг
УГП 4.04	82±0,4	92-0,9	107-0,9	0,16
-01	102±0,4	112-0,9	127-1,0	0,20
-02	115±0,4	125-1,0	140-1,0	0,22
-03	125±0,5	135-1,0	150-1,0	0,25
-04	135±0,5	145-1,0	160+1,0	0,27
-05	138±0,5	148-1,0	163-1,0	0,30
-06	145±0,5	155-1,0	170-1,0	0,32
-07	220±0,5	230-1,0	250-1,0	0,61

Инв.№ подл. | Подп. и дата | Взам. инв.№ | Инв.№ дубл. | Подп. и дата

Изм.	Лист	№ докум.	Подп.	Дата				
Разраб.		Гулина		11.84	Патрубок	Лит.	Масса	Масштаб
Провер.		Усилевич		12.84		И	см. табл.	—
Т.контр.						Лист	Листов 1	
Н.контр.		Усилевич		12.84	Лист Б0,6 ГОСТ 19903-74 / СТК ГОСТ 17715-72	Институт Мосгазниипроект		
Утв.								

УГП 4.04

Копировал: Гаврилова

Формат А3

УГП 10.01.00

Серия 5.905-10 Выпуск 1 шифр 3.0-2

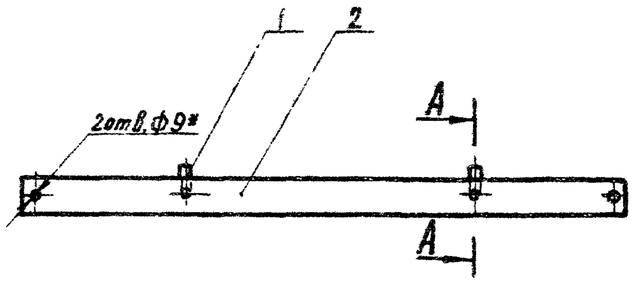

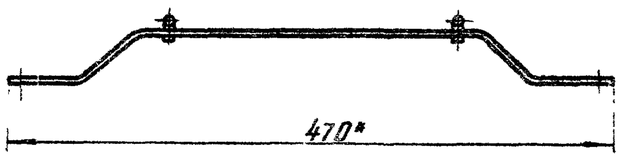

А – А
М1:1

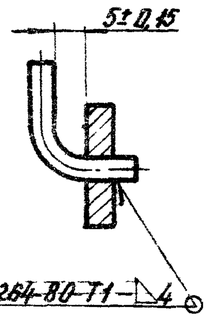

* Размеры для справок

Формат	Зона	Поз.	Обозначение	Наименование	Кол.	Примечание
				Детали		
А4		1	УГП 10.01.01	Крючок	2	
А4		2	УГП 10.01.02	Кронштейн	1	

УГП 10.01.00

Изм.	Лист	N докум.	Подп.	Дата	Кронштейн	Лит.	Масса	Масштаб
Разраб.		Гулина		11.84		У	0,52	1:4
Провер.		Иосилевич		12.84		Лист	Листов 1	
Т.контр.						Институт Мосгоз НИИпроект		
Н.контр.		Иосилевич		12.84				
Утв.								

Подпись и дата | Инв. N дубл. | Взам. инв. N | Подпись и дата | Инв. N подл.

копировал: Бол | формат А4

УГП 10.01.01

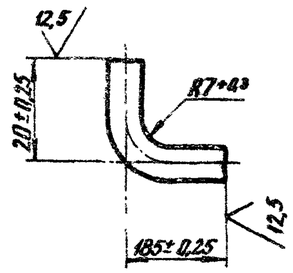

УГП 10.01.01

Изм.	Лист	N докум.	Подп.	Дата	Крючок	Лит.	Масса	Масштаб
Разраб.		Гулина		11.84		У	0,03	1:1
Провер.		Иосилевич		12.84		Лист	Листов 1	
Т.контр.						Институт Мосгоз НИИпроект		
Н.контр.		Иосилевич		12.84	Круг 87 ГОСТ 2590-71 Ст3 ГОСТ 535-75			
Утв.								

Подпись и дата | Инв. N дубл. | Взам. инв. N | Подпись и дата | Инв. N подл.

копировал: Бол | формат А4

УГП10.01.02

12,5

Серия 5.905-10 Выпуск 1 альбом 2

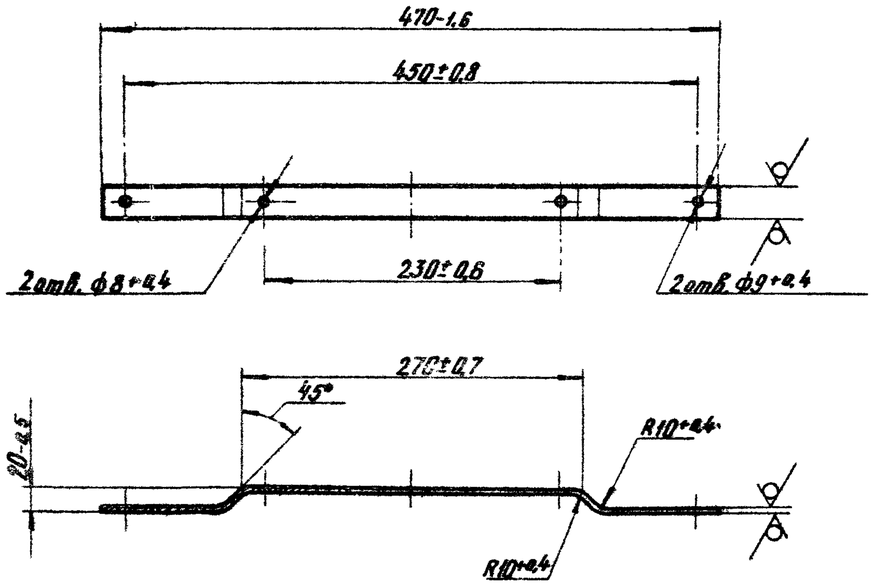

Изм. Лист	N докум.	Подп.	Дата	УГП10.01.02			
Разраб.	Гулина		11.84	Кронштейн	Лит.	Масса	Масштаб
Провер.	Носилевич		12.84		У	0,46	1:4
Т.контр.					Лист	Листов 1	
Н.контр.	Носилевич		12.84	Полоса Б-2 5×25 ГОСТ 103-76 Ст3-1-II ГОСТ 535-79	Институт Мосгоз НИИпроект		
Утв.							

Инв. № подл. | Подпись и дата | Взам. инв. № | Инв. № дубл. | Подпись и дата

копировал: Ко

формат А4

УГП10.02

12,5

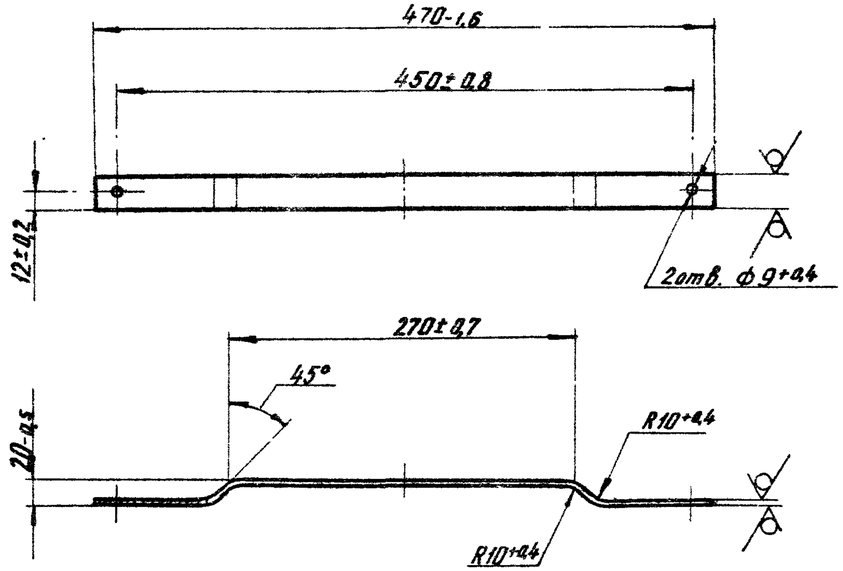

Изм. Лист	N докум.	Подп.	Дата	УГП10.02			
Разраб.	Гулина		11.84	Кронштейн	Лит.	Масса	Масштаб
Провер.	Носилевич		12.84		У	0,46	1:4
Т.контр.					Лист	Листов 1	
Н.контр.	Носилевич		12.84	Полоса Б-2 5×25 ГОСТ 103-76 Ст3-1-II ГОСТ 535-79	Институт Мосгоз НИИпроект		
Утв.							

Инв. № подл. | Подпись и дата | Взам. инв. № | Инв. № дубл. | Подпись и дата

копировал: Ко

формат А4

Формат	Зона	Поз.	Обозначение	Наименование	Кол.	Примечание
				Документация		
А4			УГП 12. 01. 00СБ	Сборочный чертеж		
				Сборочные единицы		
А4		1	УГП12.01.01.00	Фланец	1	
				Детали		
Б4		2	УГП 12. 01. 02	Переходя		
				Лист $\frac{6\,Д\,6\ ГОСТ\ 19903-74}{СТК\ ГОСТ\ 17715-72}$	1	0,4кг
Б4		3	УГП 12. 01. 03	Патрубок		
				Лист $\frac{6\,Д\,6\ ГОСТ\ 19903-74}{СТК\ ГОСТ\ 17715-72}$	1	0,5кг

Серия 5.903-10 Выпуск 1 стр.6 кн.2

Инв. № подл. | Подпись и дата | Взам. инв. № | Инв. № дубл. | Подпись и дата

Изм.	Лист	N докум.	Подп.	Дата	УГП 12.01.00		
Разраб.		Гулина		11.84	Труба соединительная	Лит.	Лист	Листов
Провер.		Носилевич		12.84		И		1
Н. контр.		Носилевич		12.84		Институт Мосгазпроект НИИпроект	
Утв.							

Копировал: Бел Формат А4

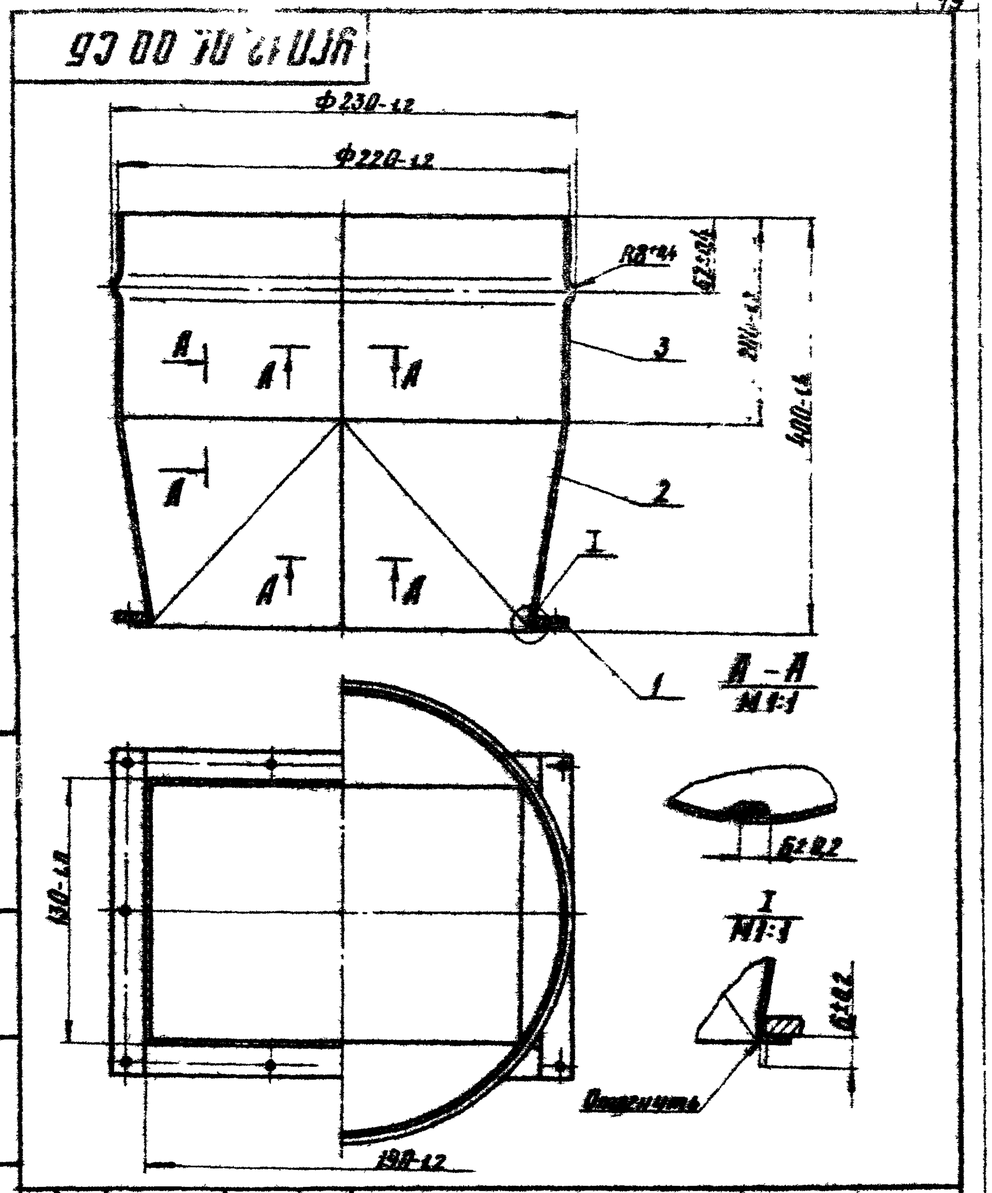

Изм.	Лист	N докум.	Подп.	Дата	УГП 12.01.00СБ			
Разраб.		Гулина		11.84	Труба соединительная	Лит.	Масса	Масштаб
Провер.		Носилевич		11.84	Сборочный чертеж	И	1,84	1:4
Т. контр.						Лист	Листов 1	
Н. контр.		Носилевич		12.84		Институт Мосгазпроект НИИпроект	
Утв.							

Копировал: Бел Формат А4

Серия 5.905-10 Выпуск 1 альбом 2

УГП 12.01.01.00

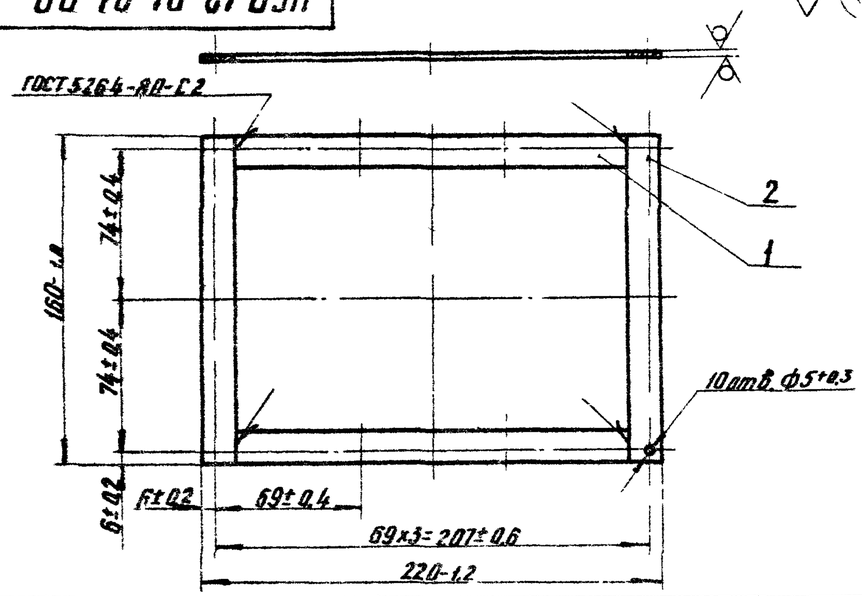

Формат	Зона	Поз.	Обозначение	Наименование	Кол.	Примечание
				Детали		
Б4		1	УГП 12.01.01.01	Полоса		
				Лист Б-ПН-4,0 ГОСТ 19903-74 / ВСт3сп4 ГОСТ 14637-79		
				190-1,2×15-0,4	1	0,094
Б4		2	УГП 12.01.01.02	Полоса		
				Лист Б-ПН-4,0 ГОСТ 19903-74 / ВСт3сп4 ГОСТ 14637-79		
				160-1,2×15-0,4	1	0,075

Изм.	Лист	N докум.	Подп.	Дата	УГП 12.01.01.00			
Разраб.		Гулина		11.84	Фланец	Лит.	Масса	Масштаб
Провер.		Иосилевич		12.84		У	0,34	1:4
Т.контр.						Лист	Листов 1	
Н.контр.		Иосилевич		12.84		Институт МосгазНИИпроект		
Утв.								

Инв. N подл. | Подпись и дата | Взам. инв. N | Инв. N дубл. | Подпись и дата

копировал: Ко | формат А4

УГП 12.02.00

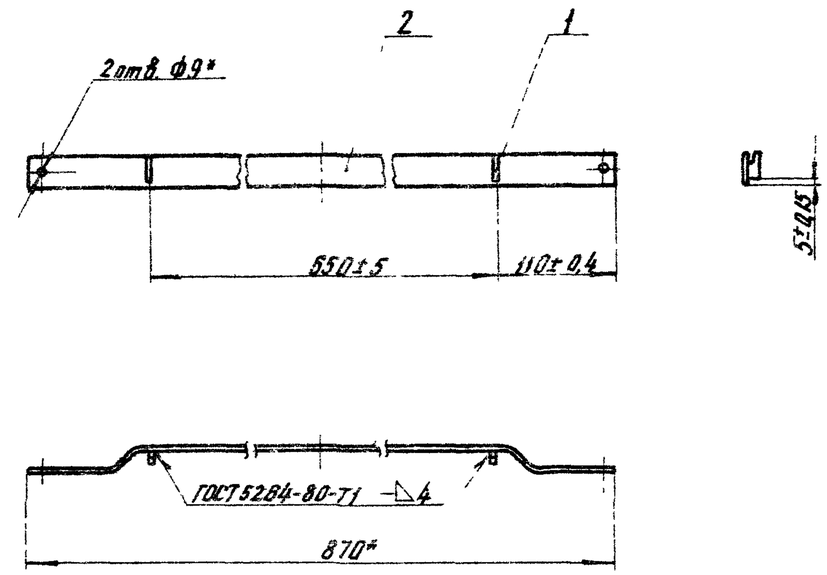

* Размеры для справок

Формат	Зона	Поз.	Обозначение	Наименование	Кол.	Примечание
				Детали		
А4		1	УГП 12.02.01	Крючок	2	
А4		2	УГП 12.02.02	Кронштейн	1	

Изм.	Лист	N докум.	Подп.	Дата	УГП 12.02.00			
Разраб.		Гулина		11.84	Кронштейн	Лит.	Масса	Масштаб
Провер.		Иосилевич		12.84		У	1,07	1:5
Т.контр.						Лист	Листов 1	
Н.контр.		Иосилевич		12.84		Институт МосгазНИИпроект		
Утв.								

Инв. N подл. | Подпись и дата | Взам. инв. N | Инв. N дубл. | Подпись и дата

копировал: Ко | формат А4

Серия 5.905-10 Выпуск 1 альбом 2

УГП 12.02.01

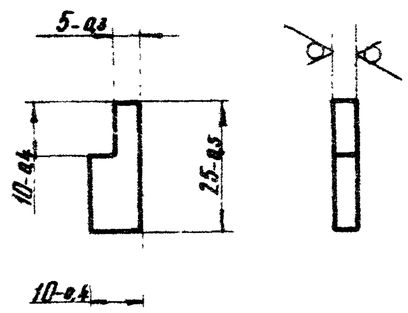

Изм.	Лист	N докум.	Подпись	Дата	Крючок	Лит.	Масса	Масштаб
Разраб.		Гулина		11.84		У	0,01	1:1
Провер.		Иосилевич		12.84		Лист	Листов 1
Т.контр.						Институт Мосгоргазпроект НИИпроект
Н.контр.		Иосилевич		12.84	Лист Б-ПН-5,0 ГОСТ 19903-74 / В Ст3сп4 ГОСТ 14637-79	
Утв.						

Инв. N подл. | Подпись и дата | Взам. инв. N | Инв. N дубл. | Подпись и дата

копировал: формат А4

УГП 12.02.02

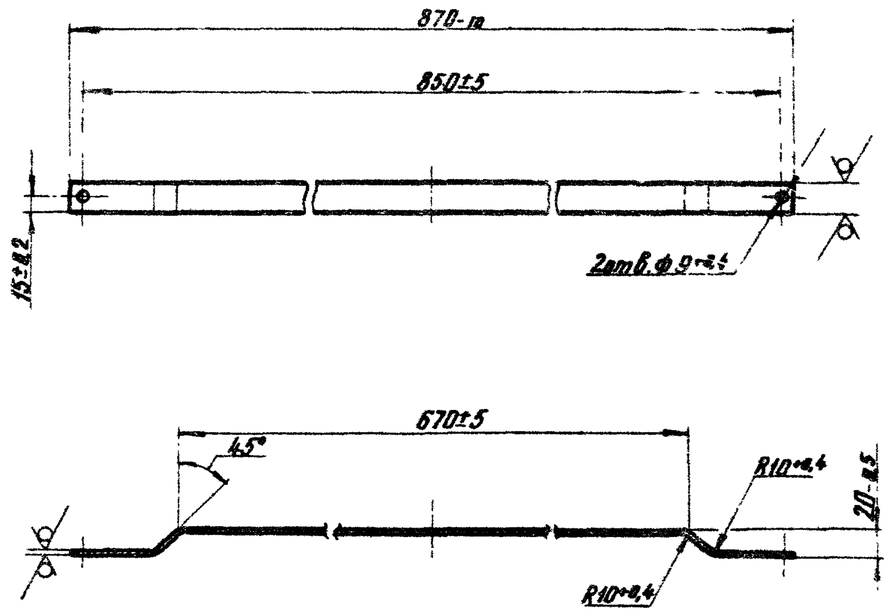

Изм.	Лист	N докум.	Подп.	Дата	Кронштейн	Лит.	Масса	Масштаб
Разраб.		Гулина		11.84		У	1,06	1:4
Провер.		Иосилевич		12.84		Лист	Листов 1
Т.контр.						Институт Мосгоргазпроект НИИпроект
Н.контр.		Иосилевич		12.84	Полоса Б-2 5×30 ГОСТ 103-76 / Ст3-1-II ГОСТ 535-79	
Утв.						

Инв. N подл. | Подпись и дата | Взам. инв. N | Инв. N дубл. | Подпись и дата

копировал: формат А4

Серия 5.905-10 Выпуск 1 альбом 2

Формат	Зона	Поз.	Обозначение	Наименование	Кол.	Примечание
				Документация		
А3			УГП 14.01.00СБ	Сборочный чертеж		
			Переменные данные	для исполнений		
				УГП 14.01.00		
				Детали		
А4		1	УГП 14.01.01	Штуцер	1	
А4		2	УГП 14.01.02	Труба	1	
				УГП 14.01.00-01		
				Детали		
А4		1	УГП 14.01.01	Штуцер	2	
А4		2	УГП 14.01.02	Труба	1	
А4		3	УГП 14.01.03	Патрубок	1	
				УГП 14.01.00-02		
				Детали		
А4		1	УГП 14.01.01	Штуцер	3	
А4		2	УГП 14.01.02-01	Труба	1	
А4		3	УГП 14.01.03	Патрубок	2	

Инв. № подл. | Подпись и дата | Взам. инв. № | Инв. № дубл. | Подпись и дата

Изм.	Лист	N Докум.	Подп.	Дата
Разраб.		Кудинов		12.84
Провер.		Василевич		12.84
Н. контр.		Василевич		12.84
Утв.				

УГП 14.01.00

Газопровод

Лит.	Лист	Листов
И		1

Институт Мосгазпроектстройнаучпроект

копировал: Бал

формат А4

10 10 11 03Б

12,5

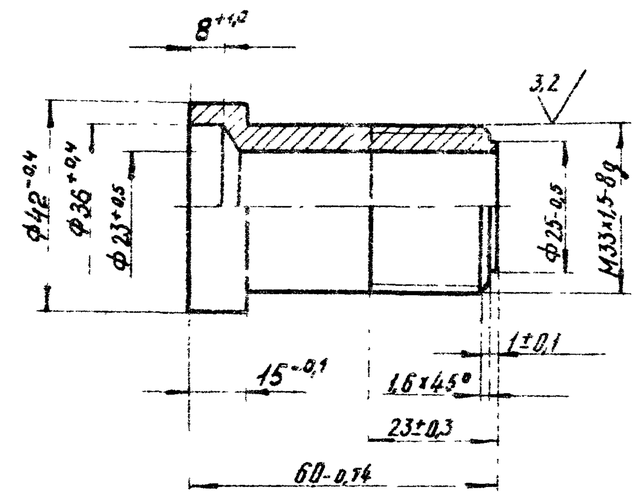

Инв. № подл. | Подпись и дата | Взам. инв. № | Инв. № дубл. | Подпись и дата

УГП 14.01.01

Изм.	Лист	N Докум.	Подп.	Дата
Разраб.		Кудинов		12.84
Провер.		Василевич		12.84
Т. контр.				
Н. контр.		Василевич		12.84
Утв.				

Штуцер

В Ст3сп2 ГОСТ 380-71

Лит.	Масса	Масштаб
И	3,21	1:1

Лист | Листов 1

Институт Мосгазпроектстройнаучпроект

копировал: Бал

формат А4

УГП 14.01.00СБ

Серия 5.905-10 Выпуск 1 альбом 2

Рис. 1

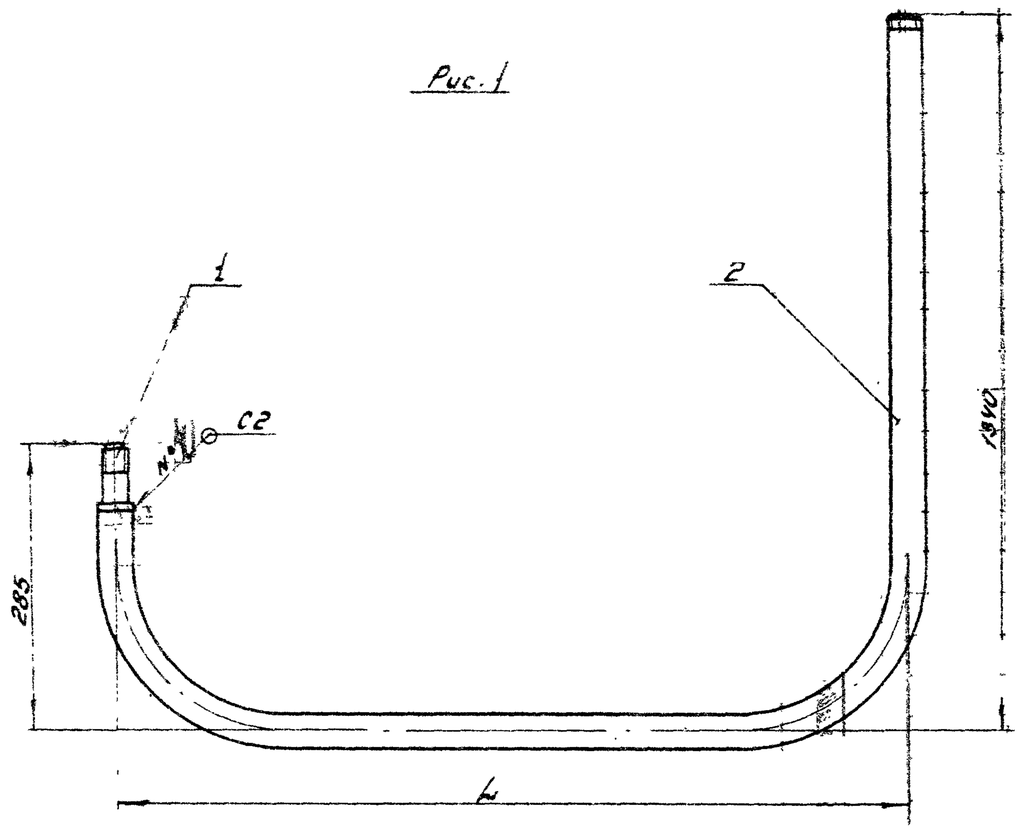

Рис. 2 остальное см. рис. 1

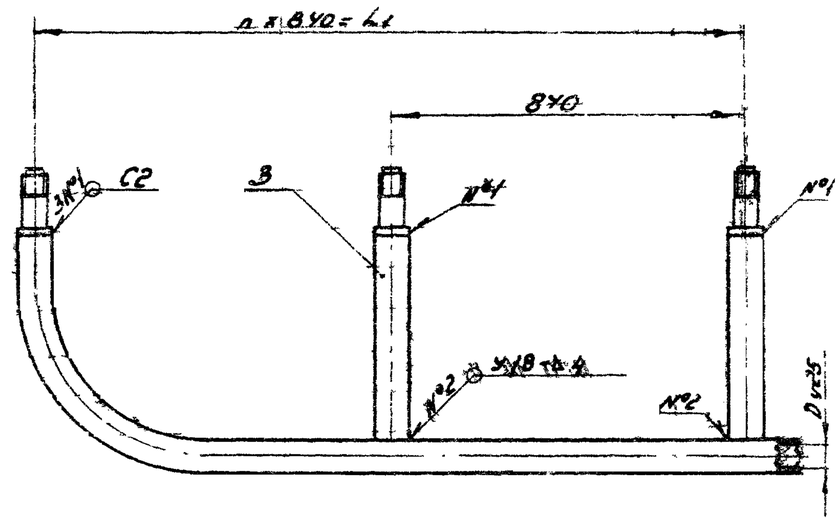

Обозначение	Рис.	L, мм	L1, мм	n отв.	Масса, кг
УГП 14.01 00	1	2020	–	–	7,70
-01	2	2440	840	1	11,38
-02		3280	1680	2	13,36

1. Сварные швы по ГОСТ 16037-80
2. Размеры для справок

Изм.	Лист	№ докум.	Подп.	Дата	УГП 14.01.00СБ
Разраб.		Кубинсв		12.84	Газопровод Сборочный чертеж
Провер.		Иосилевич		12.84	
Т.контр.					
Н.контр.		Иосилевич		12.84	
Утв.					

Лит.	Масса	Масштаб
И	см. табл.	
Лист	Листов 1	

Институт Мосгазниипроект

Копировал: Гаврилова

Формат А3

Инв. № подл. | Подп. и дата | Взам. инв. № | Инв. № дубл. | Подп. и дата

УГП 14.01.03

12,5

Серия 5.906-10 Выпуск 1 альбом 2

Рис. 1

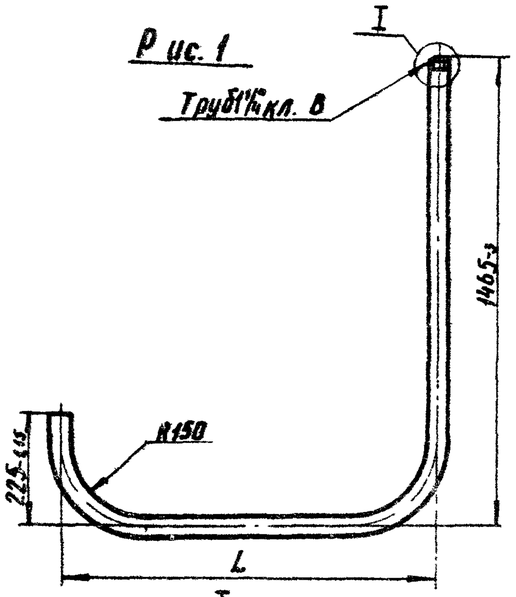

Рис. 2 Остальное см. Рис.1

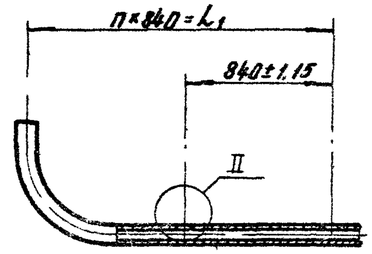

I
М1:1

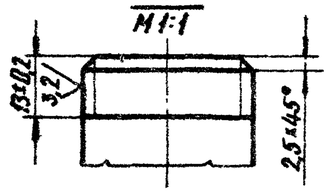

II
М1:1

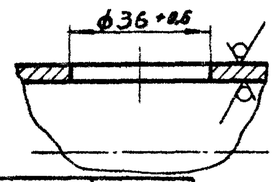

Обозначение	Рис.	L, мм	L1, мм	П, отв.	Масса, кг
УГП 14.01.02	1	2020-3,5	—	—	6,49
—01	2	2440-4,4	840±1,15	1	9,73
—02		3280-6,6	1680±1,9	2	11,08

Изм.	Лист	N Докум.	Подп.	Дата	УГП 14.01.02			
Разраб.		Кудинов		12.84	Труба	Лит.	Масса	Масштаб
Провер.		Посилевич		12.84		И	Сн. табл.	—
Т. контр.						Лист	Листов 1	
Н. контр.		Посилевич		12.84	Труба 32×3,2 ГОСТ 3262-75	Институт МосгазНИИпроект		
Утв.								

Инв. N подл. | Подпись и дата | Взам. инв. N | Инв. N дубл. | Подпись и дата

копировал: Ел. формат А4

УГП 14.01.03

12,5

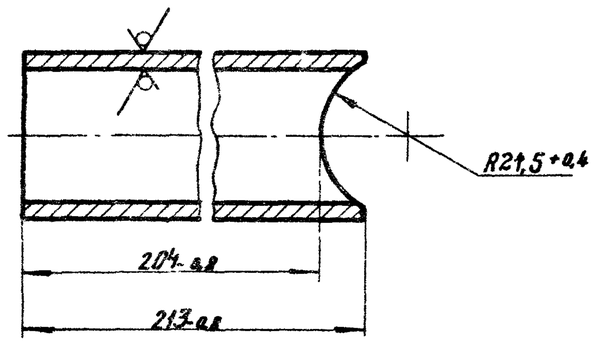

Изм.	Лист	N Докум.	Подп.	Дата	УГП 14.01.03			
Разраб.		Кудинов		12.84	Патрубок	Лит.	Масса	Масштаб
Провер.		Посилевич		12.84		И	1,65	1:1
Т. контр.						Лист	Листов 1	
Н. контр.		Посилевич		12.84	Труба 32×3,2 ГОСТ 3262-75	Институт МосгазНИИпроект		
Утв.								

Инв. N подл. | Подпись и дата | Взам. инв. N | Инв. N дубл. | Подпись и дата

копировал: Ел. формат А4

Формат	Зона	Поз.	Обозначение	Наименование	Кол.	Примечание
				Документация		
А3			УГП14.02.00СБ	Сборочный чертеж		
				Детали		
А4		1	УГП14.02.01	Лист передний	1	
А4		2	УГП14.02.02	Патрубок	2	
А4		3	УГП14.02.03	Патрубок	1	
Б4		4	УГП14.02.04	Лист нижний		
				Лист $\frac{Б\text{-}ПН\text{-}1{,}0\ ГОСТ\ 19903\text{-}74}{I\text{-}IV\text{-}Ст3\ ГОСТ\ 16523\text{-}70}$		
				720-2 × 78-0,74	1	0,44кг
Б4		5	УГП14.02.05	Лист боковой		
				Лист $\frac{Б\text{-}ПН\text{-}1{,}0\ ГОСТ\ 19903\text{-}74}{I\text{-}IV\text{-}Ст3\ ГОСТ\ 16523\text{-}70}$		
				1500-3,1 × 77-0,74	4	0,90кг
Б4		6	УГП14.02.06	Лист задний		
				Лист $\frac{Б\text{-}ПН\text{-}1{,}0\ ГОСТ\ 19903\text{-}74}{I\text{-}IV\text{-}Ст3\ ГОСТ\ 16523\text{-}70}$		
				1500-3,1 × 720-2	1	7,50кг
А4		7	УГП14.02.07-03	Ушко	4	

Изм.	Лист	N докум.	Подп.	Дата	УГП14.02.00
Разраб.		Кудинов		12.84	Дымоход
Провер.		Иосилевич		12.84	Лит. / Лист / Листов: И / / 1
Н.контр.		Иосилевич		12.84	Институт Мосгазниипроект
Утв.					

Серия 5.905-10 Выпуск 1 альбом 2

Подпись и дата | Инв. N дубл. | Взам. инв. N | Подпись и дата | Инв. N подл.

копировал: Бел | Формат А4

УГП14.02.01

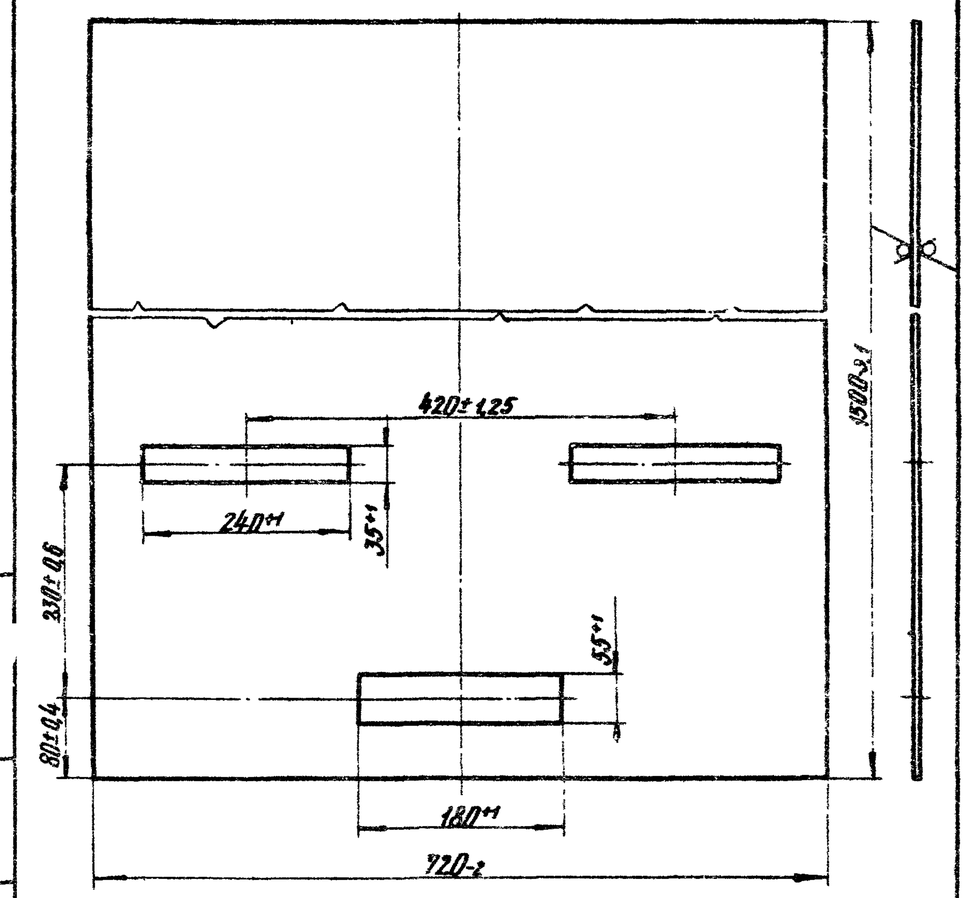

Изм.	Лист	N докум.	Подп.	Дата	УГП14.02.01
Разраб.		Кудинов		12.84	Лист передний
Провер.		Иосилевич			Лит. / Масса / Масштаб: И / 7,5 / 1:5
Т.контр.					Лист / Листов: / 1
Н.контр.		Иосилевич		12.84	Институт Мосгазниипроект
Утв.					Лист $\frac{Б\text{-}ПН\text{-}1{,}0\ ГОСТ\ 19903\text{-}74}{I\text{-}IV\text{-}Ст3\ ГОСТ\ 16523\text{-}70}$

Подпись и дата | Инв. N дубл. | Взам. инв. N | Подпись и дата | Инв. N подл.

копировал: Бел | Формат А4

УГП 14.02.00СБ

Серия 5.905-10 Выпуск 1 альбом 2

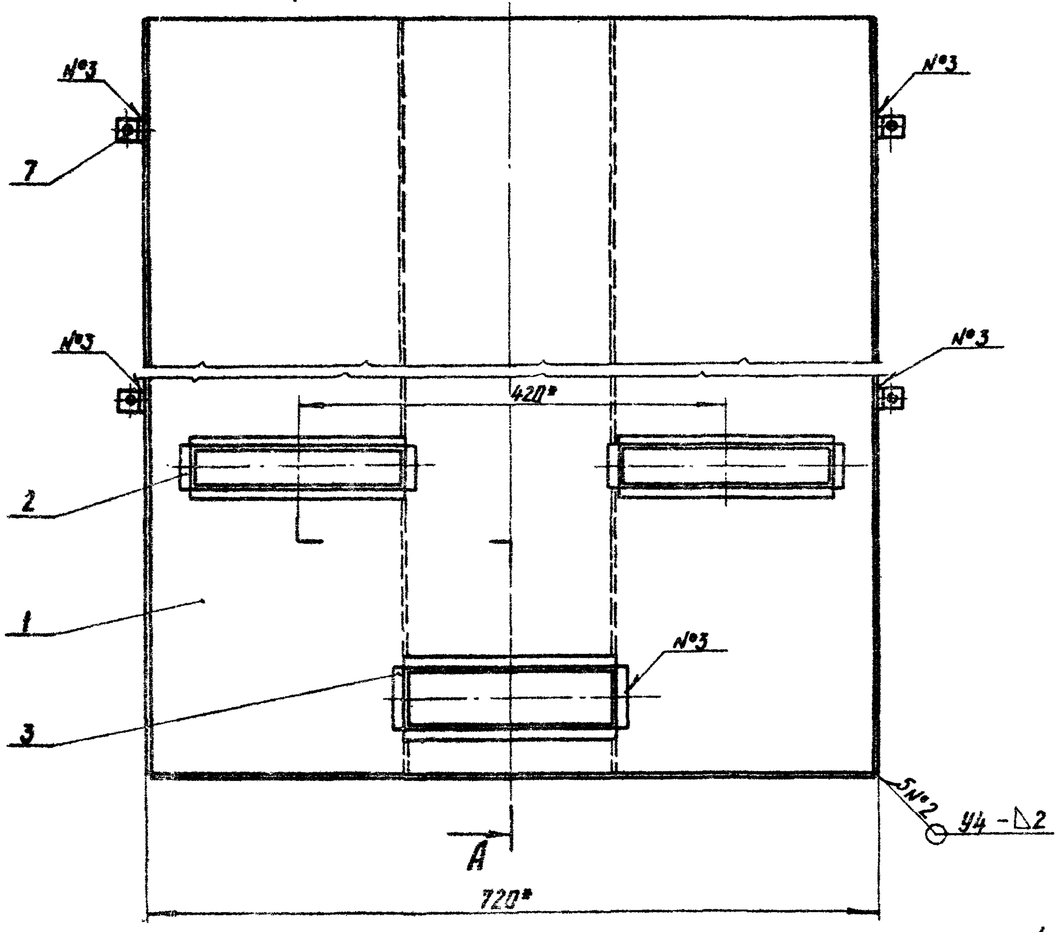

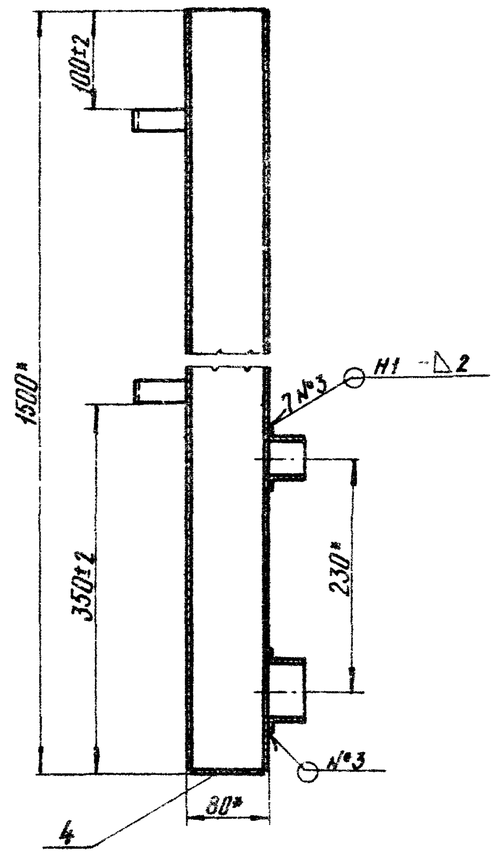

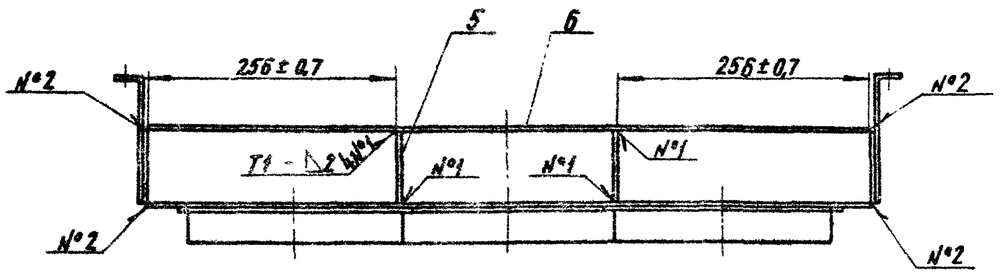

1. Сварные швы по ГОСТ 5264-80
2.* Размеры для справок

Изм.	Лист	N Докум.	Подп.	Дата	УГП14.02.00СБ		
Разраб.		Куйинов		12.84	Дымоход Сборочный чертеж	Лит.	Масса 19,7 / Масштаб 1:5
Провер.		Иосилевич		12.84		У	
Т.контр.						Лист	Листов 81
Н.контр.		Иосилевич		12.84		Институт Мосгазниипроект	
Утв.							

Инв. N подл. | Подпись и дата | Взам. инв. N | Инв. N дубл. | Подпись и дата

копировал: Ред.

Формат А3

УГП 14.02.02

Серия 5.905-10 Выпуск 1 альбом 2

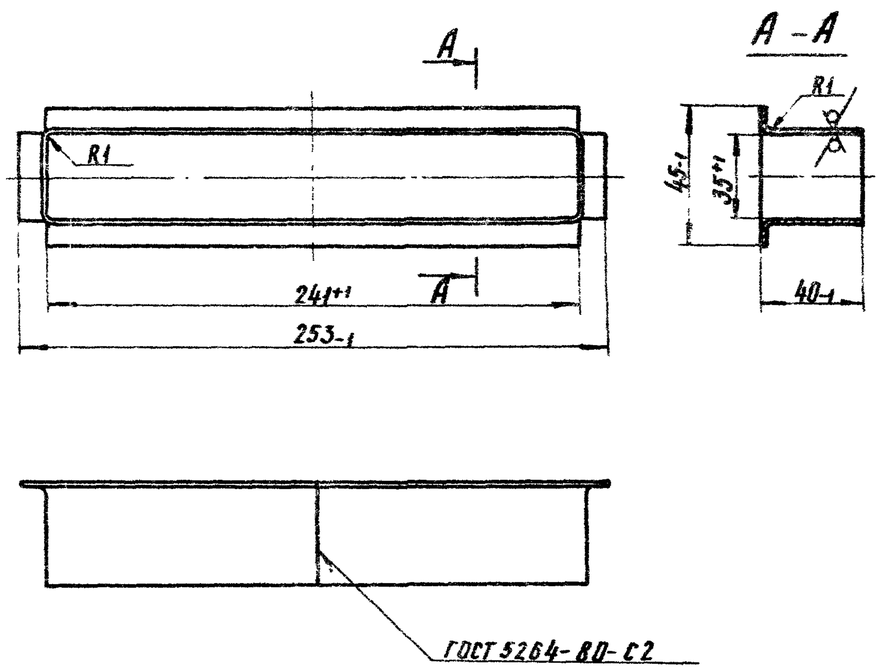

Изм.	Лист	N Докум.	Подп.	Дата	УГП 14.02.02		
Разраб.		Кузинов		12.84	Патрубок	Лит. У	Масса 0,22 / Масштаб 1:2
Провер.		Иосилевич		12.84		Лист	Листов 1
Т.контр.						Институт Мосгазниипроект	
Н.контр.		Иосилевич		12.84	Лист Б-ПН-1,0 ГОСТ 19903-74 / I-IV Ст3 ГОСТ 16523-70		
Утв.							

Инв. N подл. | Подпись и дата | Взам. инв. N | Инв. N дубл. | Подпись и дата

Копировал: Формат А4

УГП 14.02.03

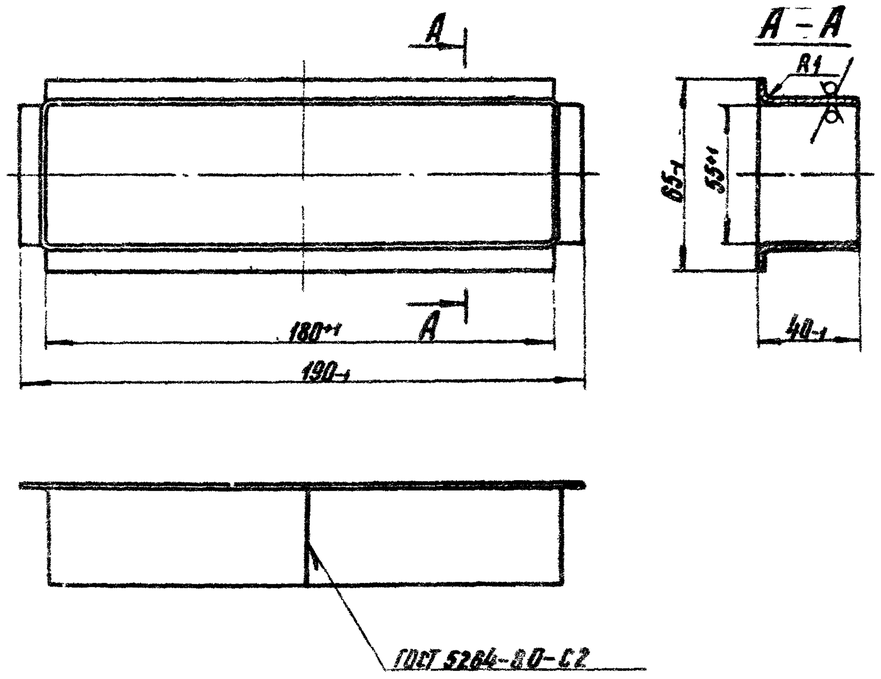

Изм.	Лист	N Докум.	Подп.	Дата	УГП 14.02.03		
Разраб.		Кудинов		12.84	Патрубок	Лит. У	Масса 0,18 / Масштаб 1:2
Провер.		Иосилевич		12.84		Лист	Листов 1
Т.контр.						Институт Мосгазниипроект	
Н.контр.		Иосилевич		12.84	Лист Б-ПН-1,0 ГОСТ 19903-74 / I-IV Ст3 ГОСТ 16523-70		
Утв.							

Инв. N подл. | Подпись и дата | Взам. инв. N | Инв. N дубл. | Подпись и дата

Копировал: Формат А4

Серия 5.905-10 Выпуск 1 альбом 2

Формат	Зона	Поз.	Обозначение	Наименование	Кол.	Примечание
				Документация		
А3			УГП14.03.00СБ	Сборочный чертеж		
				Детали		
А4		1	УГП14.03.01	Фланец	1	
А4		2	УГП14.03.02	Уголок	2	
Б4		3	УГП14.03.02	Уголок L=100-0,87		
				Уголок Б-25х25х3 ГОСТ 8.509-72 / Ст3-1-I ГОСТ 535-79	2	0,11 кг
				Стандартные изделия		
		4		Болт М6х12.58.096 ГОСТ 7798-70	4	
		5		Гайка М6.5.096 ГОСТ 5915-70	4	
			Переменные данные	для исполнений		
				УГП14.03.00		
				Материалы		
		6		Лист Б-0,6 ГОСТ 19903-74 / СТК1 ГОСТ 17715-72	3,0	м²
				УГП14.03.00-01		
				Материалы		
		6		Лист Б 0,6 ГОСТ 19903-74 / СТК1 ГОСТ 17715-72	4,0	м²
				УГП14.03.00-02		
				Материалы		
		6		Лист Б 3,6 ГОСТ 19903-74 / СТК1 ГОСТ 17715-72	5,0	м²

Инв. Лист	N Докум.	Подп.	Дата	УГП14.03.00	
Разраб.	Кудинов		12.84	Зонт	Лит. / Лист / Листов: У / / 1
Провер.	Иосилевич		12.84		Институт МосгазНИИпроект
Н.контр.	Иосилевич		12.84		
Утв.					

Инв. N подл. | Подпись и дата | Взам. инв. N | Инв. N дубл. | Подпись и дата

копировал. Bol

Формат А4

УГП14.03.01

12,5

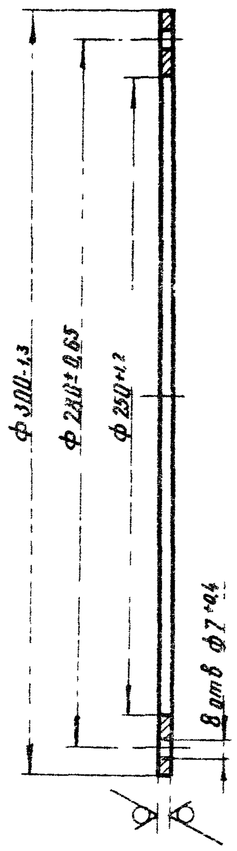

Инв. Лист	N Докум.	Подп.	Дата	УГП14.03.01	
Разраб.	Кудинов		12.84	Фланец	Лит. / Масса / Масштаб: У / 0,51 / 1:2
Провер.	Иосилевич		12.84		Лист / Листов: / 1
Т.контр.					
Н.контр.	Иосилевич		12.84	Лист Б-ПН-4,0 ГОСТ 19903-74 / Ст3 ГОСТ 14637-79	Институт МосгазНИИпроект
Утв.					

Инв. N подл. | Подпись и дата | Взам. инв. N | Инв. N дубл. | Подпись и дата

копировал. Bol

Формат А4

УГП 14.03.00СБ

Серия 5.905-10 Выпуск 1 альбом 2

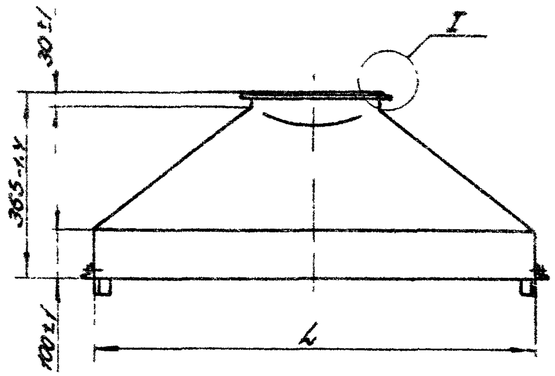

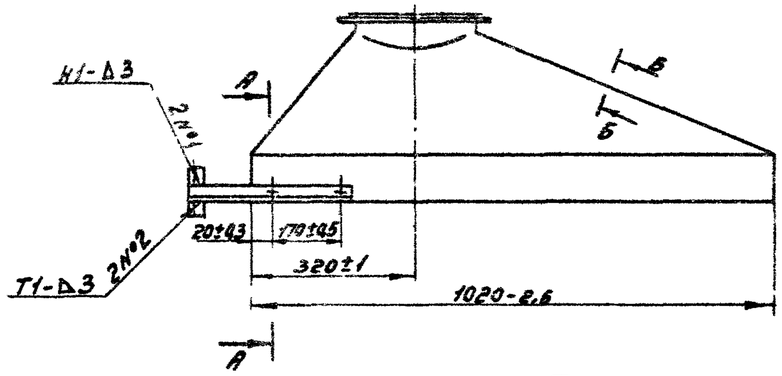

Обозначение	L, мм	Масса, кг
УГП 14.03.00	860-2,3	15,0
-01	1700-3,7	20,0
-02	2540-5,4	25,0

А-А
М1:1

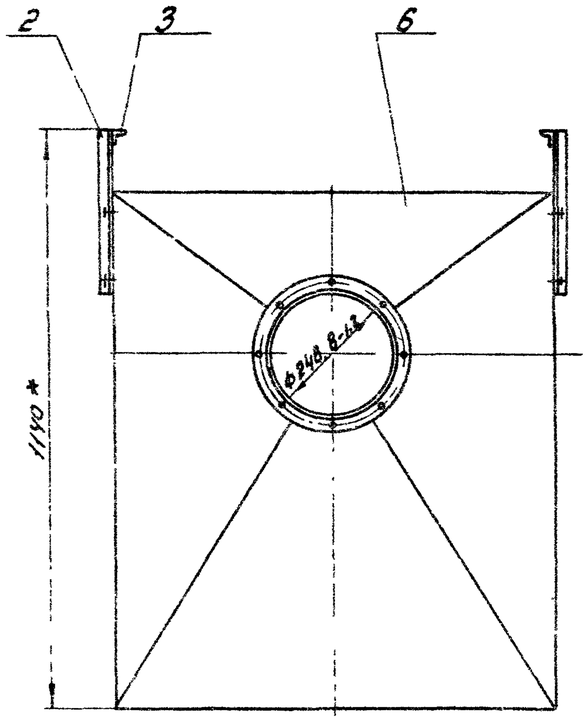

I
М1:1

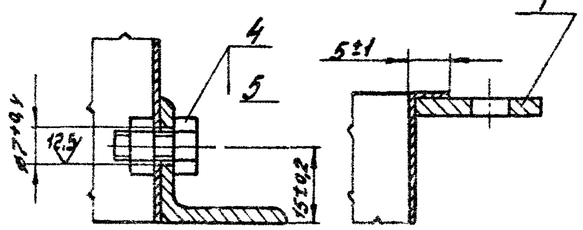

Б-Б
М2:1

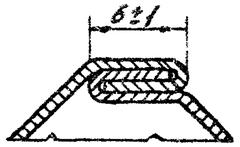

1. Сварные швы по ГОСТ 5264-80
2. * Размеры для справок

Изм.	Лист	№ докум.	Подп.	Дата	УГП 14.03.00СБ		
Разраб.		Кудинов		12.84	Зонт	Лит.	Масса	Масштаб
Провер.		Иосилевич		12.84	Сборочный чертеж	И	см. табл.	—
Т.контр.						Лист	Листов 1
Н.контр.		Иосилевич		12.84		Институт Мосгазниипроект	
Утв.							

Инв. № подл. | Подп. и дата | Взам. инв. № | Инв. № дубл. | Подп. и дата

Копировал: Гаврилова

Формат А3

УГП 14 03 02

Серия 5.905-10 Выпуск 1 альбом 2

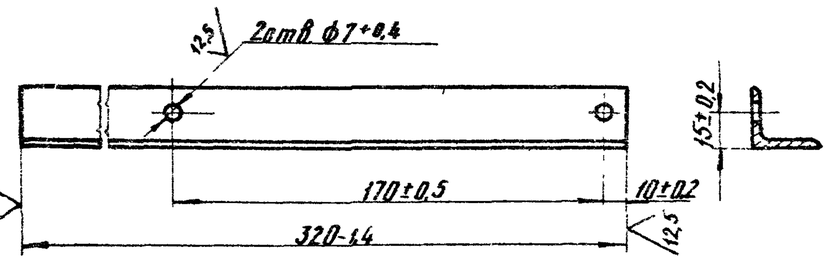

Изм.	Лист	N Докум.	Подп.	Дат.
Разраб.		Кудинов		12.84
Провер.		Носилевич		12.84
Т.контр.				
Н.контр.		Носилевич		12.84
Утв.				

Уголок

Уголок Б-25х25х3 ГОСТ 8509-72 / Ст3 ГОСТ 535-79

Лит.	Масса	Масштаб
У	0.09	1:2

Лист | Листов 1

Институт МосгазНИИпроект

УГП 14 03 02

Инв. N подл. | Подпись и дата | Взам. инв. N | Инв. N дубл. | Подпись и дата

копировал. Бал | Формат А4

Формат	Зона	Поз.	Обозначение	Наименование	Кол.	Примечание
				Документация		
А4			УГП 14.04.00СБ	Сборочный чертеж		
				Детали		
А4		1	УГП 14.03.01	Фланец	2	
			Переменные данные	для исполнений		
				УГП 14.04.00		
				Материалы		
		2		Лист Б-0.6 ГОСТ 19903-74 / СТК1 ГОСТ 17715-72		Н2.
				УГП 14.04.00-01		
				Материалы		
		2		Лист Б-0.6 ГОСТ 19903-74 / СТК1 ГОСТ 17715-72		Н2

Изм.	Лист	N Докум.	Подп.	Дат.
Разраб.		Кудинов		12.84
Провер.		Носилевич		12.84
Н.контр.		Носилевич		12.84
Утв.				

Колено

Лит.	Лист	Листов
У		1

Институт МосгазНИИпроект

УГП 14.04.00

Инв. N подл. | Подпись и дата | Взам. инв. N | Инв. N дубл. | Подпись и дата

копировал. Бал | Формат А4

УГП 14. 04.00СБ

Серия 5.905-10 Выпуск 1 альбом 2

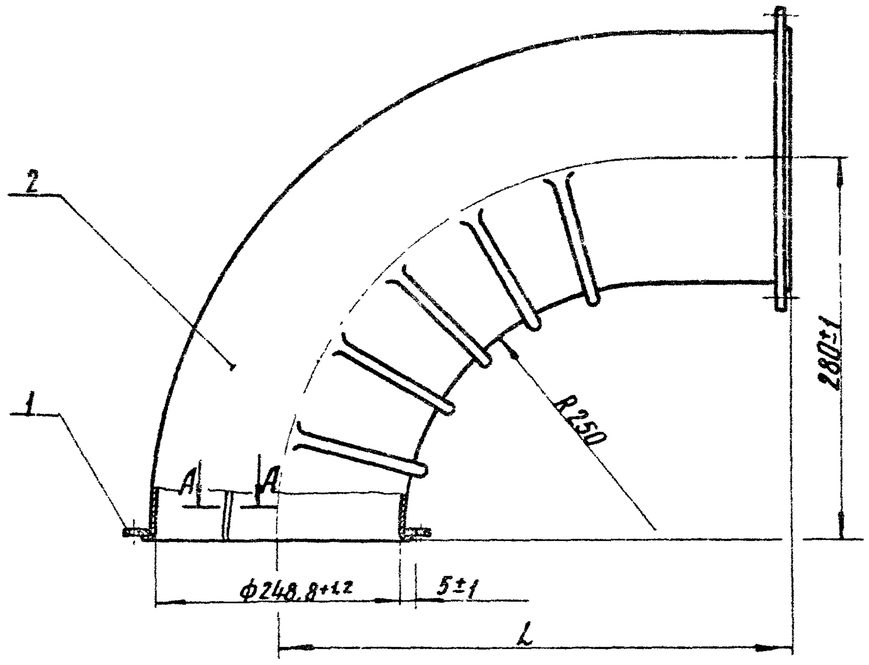

А – А
М 2:1

Обозначение	L, мм	Масса, кг
УГП 14. 04.00	440-1,6	3,80
—01	880-2,3	6,60

Изм.	Лист	N докум.	Подп.	Дата
Разраб.		Кудинов		12.84
Провер.		Цесилевич		12.84
Т.контр.				
Н.контр.		Цесилевич		12.84
Утв.				

УГП 14. 04.00СБ

Колено

Сборочный чертеж

Лит.	Масса	Масштаб
У	См табл	—

Лист | Листов 1

Институт Мосгазниипроект

Инв. № подл. | Подпись и дата | Взам. инв. № | Инв. № дубл. | Подпись и дата

копировал: Кар

формат А4

УГП 14. 05.00

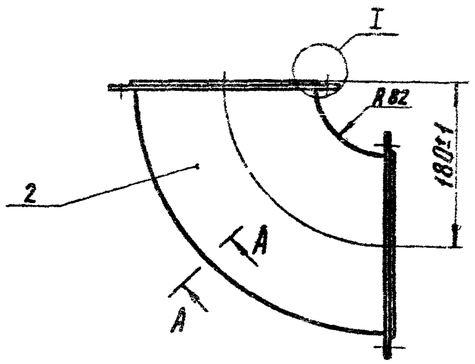

I
М1:1

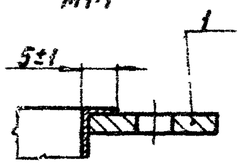

А – А повернуто
М2:1

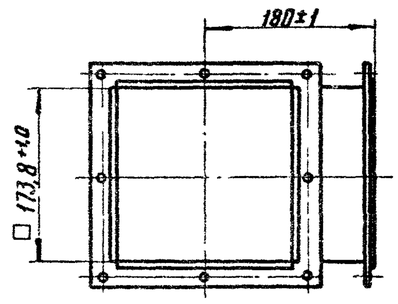

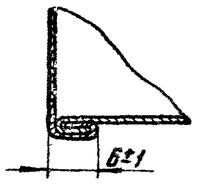

Формат	Зона	Поз.	Обозначение	Наименование	Кол.	Примечание
				Детали		
А4		1	УГП 14. 05. 01	Фланец	2	
				Материалы		
		2		Лист Б-0,6 ГОСТ 19903-74 СТК1 ГОСТ 17315-72	0,5	м²

Изм.	Лист	N докум.	Подп.	Дата
Разраб.		Кудинов		12.84
Провер.		Цесилевич		12.84
Т.контр.				
Н.контр.		Цесилевич		12.84
Утв.				

УГП 14. 05.00

Колено

Лит.	Масса	Масштаб
У	4,60	1:5

Лист | Листов 1

Институт Мосгазниипроект

Инв. № подл. | Подпись и дата | Взам. инв. № | Инв. № дубл. | Подпись и дата

копировал: Кар

формат А4

УГП 14.05.01

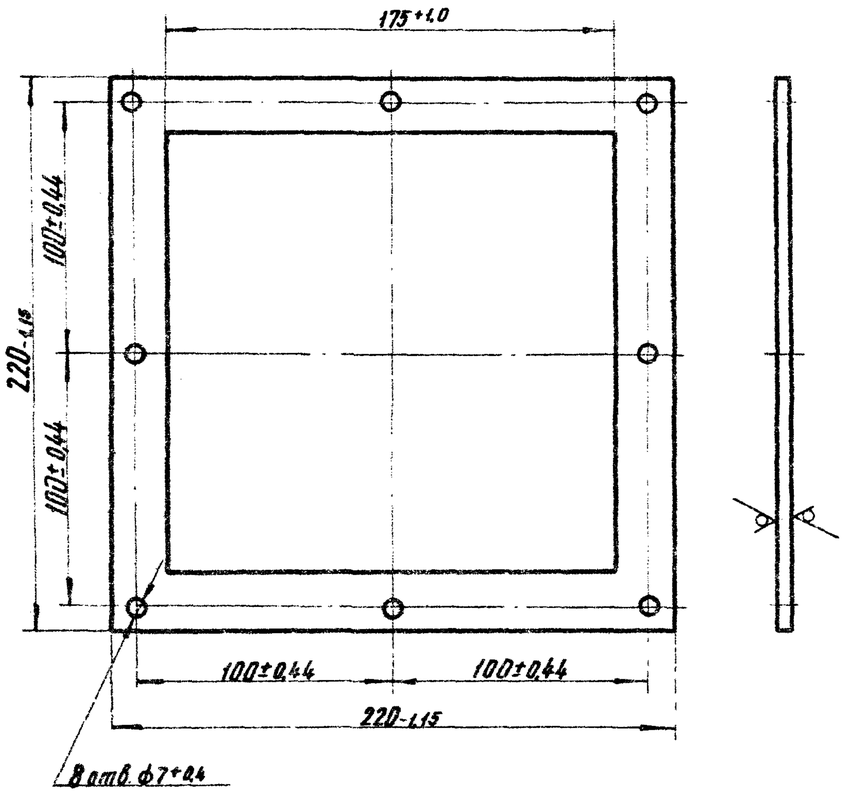

Серия 5.905-10 Выпуск 1 стр.5 кл.2

Допускается изготовление в сварном варианте

Изм.	Лист	N докум.	Подп.	Дат.	УГП14.05.01			
Разраб.		Кудинов		12.84	Фланец	Лит.	Масса	Масштаб
Провер.		Иосилевич		12.85		У	1,10	1:2
Т.контр.						Лист	Листов 1	
Н.контр.		Иосилевич		12.85	Лист Б-ПН-4,0 ГОСТ 19903-74 Ст3 ГОСТ 14637-79	Институт МосгазНИИпроект		
Утв.								

Инв. N подл. | Подпись и дата | Взам. инв. N | Инв. N дубл. | Подпись и дата

копировал: Бел

формат А4

УГП 14.06.00

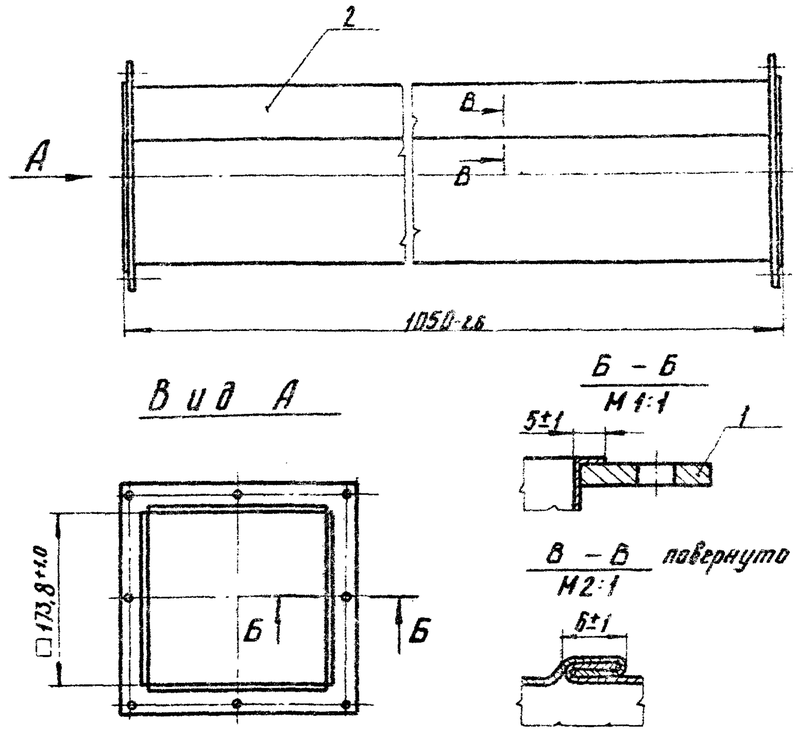

Формат	Зона	Поз.	Обозначение	Наименование	Кол.	Примечания
				Детали		
А4		1	УГП14.05.01	Фланец	2	
				Материалы		
		2		Лист Б-ВБ ГОСТ 19903-74 СТК1 ГОСТ 17715-72	0,8	м²

Изм.	Лист	N докум.	Подп.	Дат.	УГП14.06.00			
Разраб.		Кудинов		12.84	Труба соединительная	Лит.	Масса	Масштаб
Провер.		Иосилевич		12.85		У	6,0	1:5
Т.контр.						Лист	Листов 1	
Н.контр.		Иосилевич		12.85		Институт МосгазНИИпроект		
Утв.								

Инв. N подл. | Подпись и дата | Взам. инв. N | Инв. N дубл. | Подпись и дата

копировал: Бел

формат А4

УГП 14 07 00

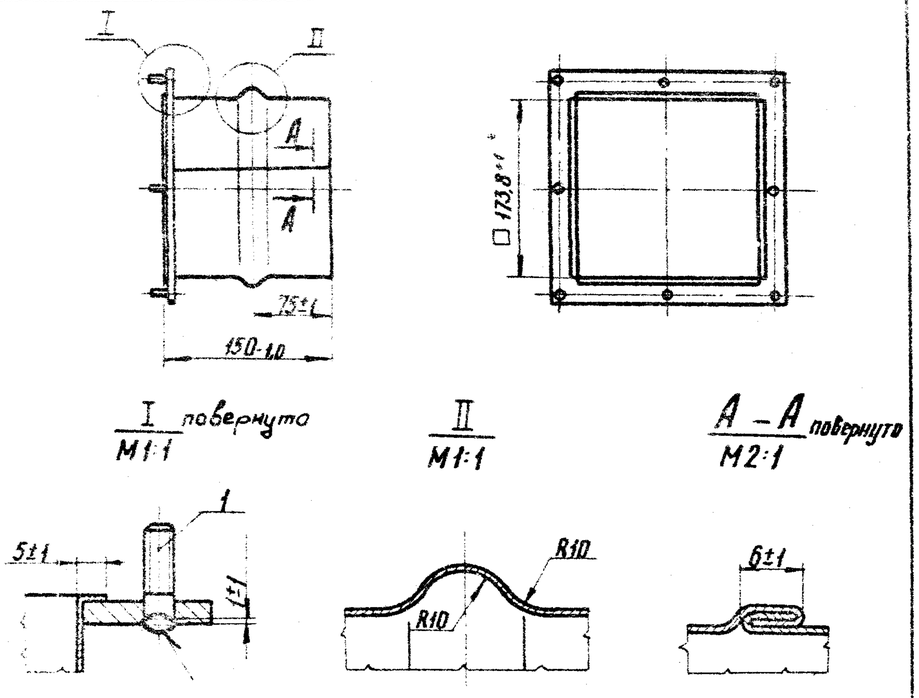

Сварка ручная электродуговая

Формат	Зона	Поз.	Обозначение	Наименование	Кол.	Примечание
				Детали		
А4		1	УГП 14.07.01	Шпилька	1	
А4		2	УГП 14.05.01	Фланец	8	
				Материалы		
		3		Лист Б0,6 ГОСТ 19903-74 / СТК1 ГОСТ 17715-72	0,1	м²

УГП 14.07.00

Изм.	Лист	N Докум.	Подп.	Дата	Патрубок	Лит.	Масса	Масштаб
Разраб.		Кудинов		12.84		И	1,6	1:5
Провер.		Иосилевич		12.84		Лист	Листов 1	
Т.контр.						Институт МосгазНИИпроект		
Н.контр.		Иосилевич		12.84				
Утв.								

Перв. примен. Справ. N 9.75-10 Выпуск 1 ст.5.903-2

Подпись и дата | Инв. N подл. | Взам. инв. N | Подпись и дата | Инв. N дубл. | Подпись и дата

копировал: Ка/ формат А4

УГП 14 07 01

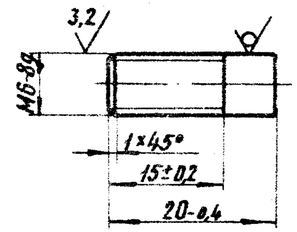

УГП 14.07.01

Изм.	Лист	N Докум.	Подп.	Дата	Шпилька	Лит.	Масса	Масштаб
Разраб.		Кудинов		12.84		И	0,004	2:1
Провер.		Иосилевич		12.84		Лист	Листов 1	
Т.контр.						Институт МосгазНИИпроект		
Н.контр.		Иосилевич		12.84	Круг Б6 ГОСТ 5290-71 / Ст3 ГОСТ 535-79			
Утв.								

Подпись и дата | Инв. N подл. | Подпись и дата | Взам. инв. N | Инв. N дубл. | Подпись и дата

копировал: Ка/ формат А4

УГП 14.09.00

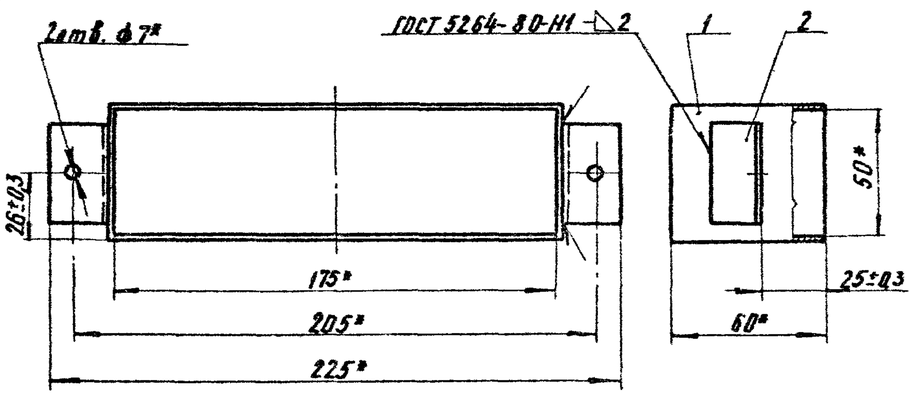

* Размеры для справок

Формат	Зона	Поз.	Обозначение	Наименование	Кол.	Примечание
				Детали		
А4		1	УГП 14.09.01	Короб	1	
А4		2	УГП 14.02.07 01	Ушко	2	

Изм.	Лист	N Докум.	Подп.	Дата	УГП 14.09.00	
Разраб.		Куйанов		12.84	Переходник	Лит. У; Масса 0,48; Масштаб 1:2
Провер.		Иосилевич		12.84		Лист; Листов 1
Т.контр.						Институт МосгазНИИпроект
Н.контр.		Иосилевич		12.84		
Утв.						

Серия 5.905-10 Выпуск 1 Чертёж 2

Инв. N подл. | Подпись и дата | Взам. инв. N | Инв. N дубл. | Подпись и дата

копировал: Ка

формат А4

УГП 14.09.01

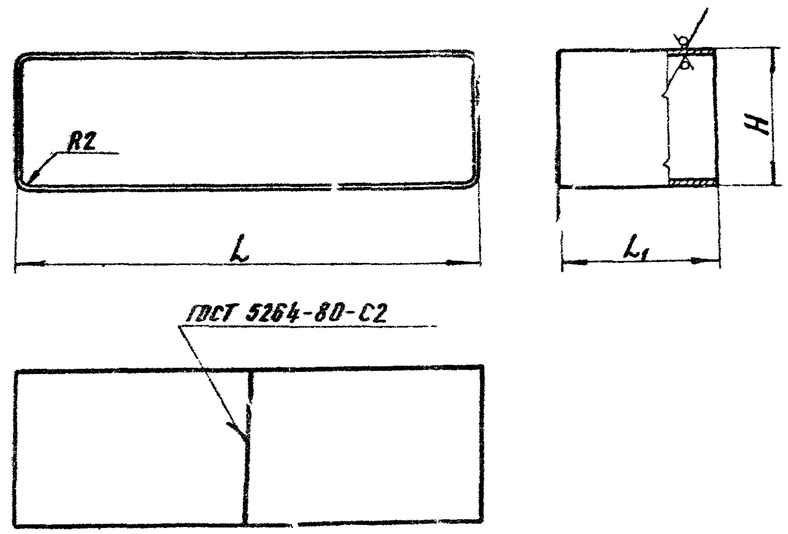

Обозначение	L, мм	L_1, мм	H, мм	Масса, кг
УГП 14.09.01	179-1,0	60-0,74	54-0,74	0,45
—01	240-1,15	120-0,87	34-0,62	1,04

Изм.	Лист	N Докум.	Подп.	Дата	УГП 14.09.01	
Разраб.		Куйанов		12.84	Короб	Лит. У; Масса Сн.табл.; Масштаб —
Провер.		Иосилевич		12.84		Лист; Листов 1
Т.контр.						Институт МосгазНИИпроект
Н.контр.		Иосилевич		12.84	Лист	Б-ПН-2,0 ГОСТ 19903-74; I-IV Ст3 ГОСТ 16523-70
Утв.						

Инв. N подл. | Подпись и дата | Взам. инв. N | Инв. N дубл. | Подпись и дата

копировал: Ка

формат А4

УГП 14 02 07

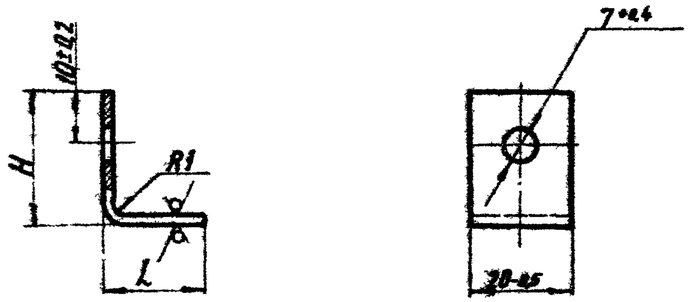

Обозначение	L, мм	H, мм	Масса, кг
УГП 14. 02. 07	20-0,5	18-0,4	0,012
—01		23-0,5	0,014
—02		26-0,5	0,016
—03	130-1,0		0,047

Изм. Лист	N Докум.	Подп.	Дата	
Разраб.	Кузнецов		12.84	Ушко
Провер.	Овсянкевич		12.84	
Т. контр.				
Н. контр.	Николаев		12.84	Лист 5-00-20 ГОСТ 19903-74 + IV-Ст3 ГОСТ 16523-70
Утв.				

УГП 14.02.07

Лит.	Масса	Масштаб
У	Сталь	1:1

Лист | Листов 1

Институт Мосгазниипроект

Копировал: Формат А4

УГП 14 10 00

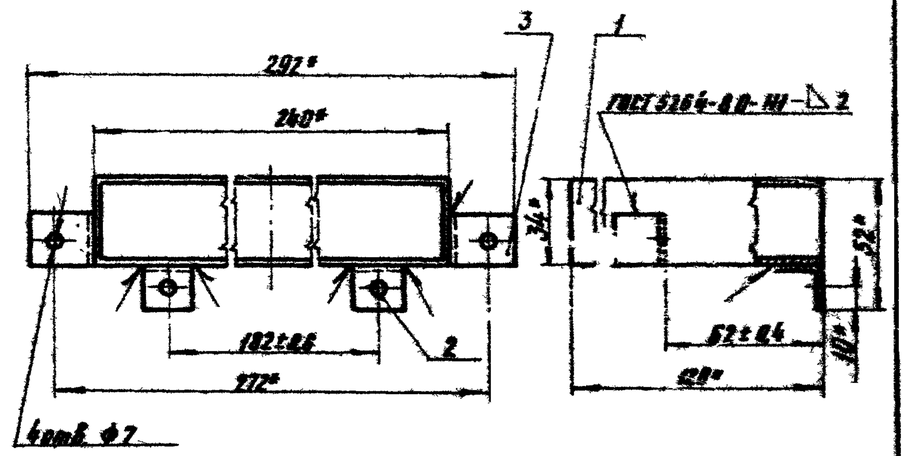

* Размеры для справок

Позиц.	Зона	Поз.	Обозначение	Наименование	Кол.	Примечание
				Детали		
Ф4		1	УГП 14. 00. 01-01	Корпус	1	
Ф4		2	УГП 14. 02. 07	Ушко	2	
Ф4		3	-02	Ушко	2	

Изм. Лист	N Докум.	Подп.	Дата	
Разраб.	Кузнецов		12.84	Переходник
Провер.	Овсянкевич		12.84	
Т. контр.				
Н. контр.	Николаев		12.84	
Утв.				

УГП 14.10.00

Лит.	Масса	Масштаб
У	1,10	1:2

Лист | Листов 1

Институт Мосгазниипроект

Формат А4

Инв. № подл. | Подпись и дата | Взам. инв. № | Инв. № дубл. | Подпись и дата

Серия 5.905-10 Выпуск 1 чертёж

УГП 14. 11

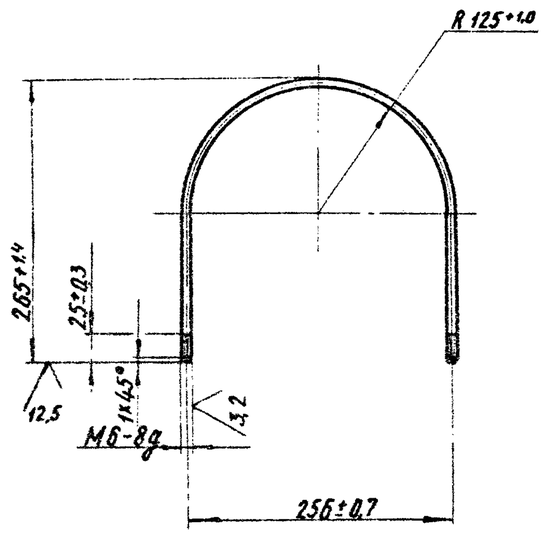

Изм.	Лист.	N докум.	Подп.	Дата	УГП 14. 11			
Разраб.		Гулина		12.84	Хомут	Лит.	Масса	Масштаб
Провер.		Иосилевич		12.84		У	0,20	1:5
Т.контр.						Лист	Листов 1	
Н.контр.		Иосилевич		12.84	Круг Вб ГОСТ 2590-71 Ст3 ГОСТ 535-79	Институт МосгазНИИпроект		
Утв.								

Инв. N подл. | Подпись и дата | Взам. инв. N | Инв. N дубл. | Подпись и дата

копировал: Бал. формат А4

УГП 14. 12

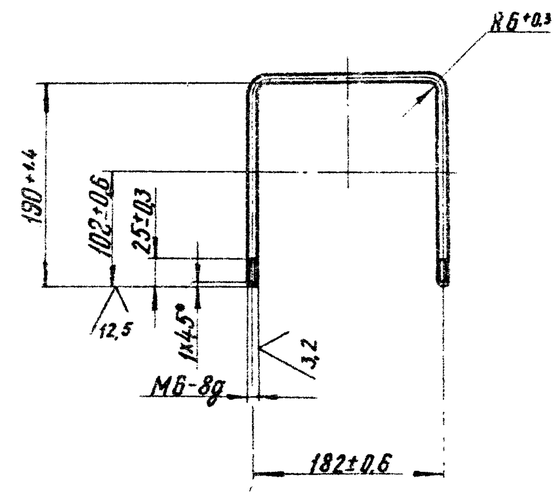

Изм.	Лист.	N докум.	Подп.	Дата	УГП 14. 12			
Разраб.		Гулина		12.84	Хомут	Лит.	Масса	Масштаб
Провер.		Иосилевич		12.84		У	0,12	1:5
Т.контр.						Лист	Листов 1	
Н.контр.		Иосилевич		12.84	Круг Вб ГОСТ 2590-71 Ст3 ГОСТ 535-79	Институт МосгазНИИпроект		
Утв.								

Инв. N подл. | Подпись и дата | Взам. инв. N | Инв. N дубл. | Подпись и дата

копировал: Бал. формат А4

УГП 14.13

Серия 5.905-10 Выпуск 1 стр.80-72

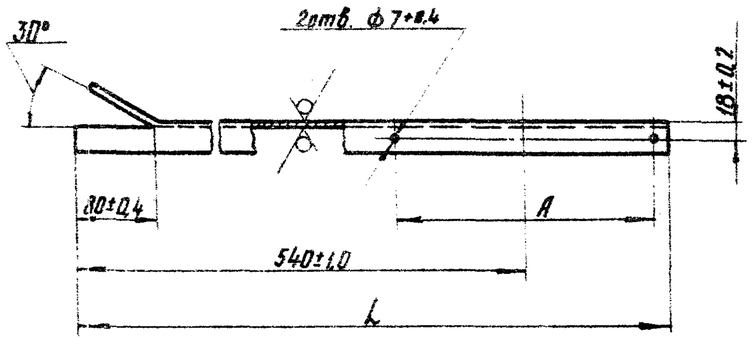

Обозначение	L, мм	A, мм	Масса, кг
УГП 14.13	683-2.0	256±0.7	1,33
— 01	846-2.0	182±0.6	1,24

Изм.	Лист	N докум.	Подп.	Дата	УГП 14.13		
Разраб.		Гулина		12.84	Уголок	Лит.	Масса	Масштаб
Провер.		Осипевич		12.84		У	Сн. табл.	—
Т.контр.						Лист	Листов 1	
Н.контр.		Осипевич		12.84	Уголок Б-32х32х4 ГОСТ 8509-72 Ст3 ГОСТ 535-79	Институт Мосгазниипроект	
Утв.							

Инв. N подл. | Подпись и дата | Взам. инв. N | Инв. N дубл. | Подпись и дата

Копировал: Бел. Формат А4

УГП 14.15

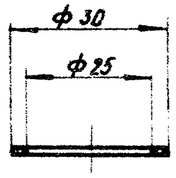

Размеры обеспечить инструментом

Изм.	Лист	N докум.	Подп.	Дата	УГП 14.15		
Разраб.		Гулина		12.84	Прокладка	Лит.	Масса	Масштаб
Провер.		Осипевич		12.84		У	0,001	1:1
Т.контр.						Лист	Листов 1	
Н.контр.		Осипевич		12.84	Паронит ПМБ-2.0 ГОСТ 481-80	Институт Мосгазниипроект	
Утв.							

Инв. N подл. | Подпись и дата | Взам. инв. N | Инв. N дубл. | Подпись и дата

Копировал: Бел. Формат А4

Серия 5.905-10 Выпуск 1 альбом 2

Формат	Зона	Поз.	Обозначение	Наименование	Кол.	Примечание
				Документация		
А4			УГП 17.02.00СБ	Сборочный чертеж		
				Детали		
А4		1	УГП 14.03.01	Фланец	2	
				Материалы		
Б4		2		Лист Б 0,6 ГОСТ 19903-74 / СТК1 ГОСТ 17715-72	0,981	м²

Инв. № подл. | Подп. и дата | Взам. инв. № | Инв. № дубл. | Подп. и дата

УГП 17.02.00

Изм.	Лист	№ докум.	Подп.	Дата				
Разраб.		Кудинов		12.84	Труба соединительная	Лит.	Лист	Листов
Провер.		Иосилевич		12.84		Н		1
Н. контр.		Иосилевич		12.84		Институт Мосгоз НИИпроект		
Утв.								

Копировал: Гаврилова Формат А4

УГП 17.02.00

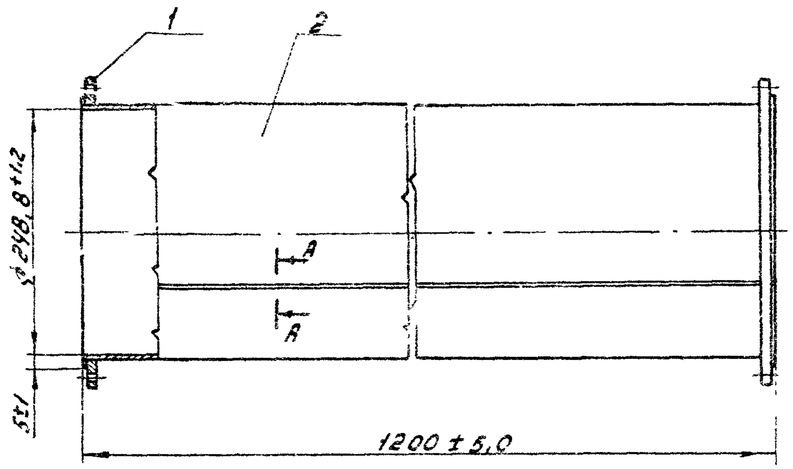

А-А повернуто
М 2:1

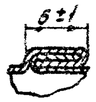

Инв. № подл. | Подп. и дата | Взам. инв. № | Инв. № дубл. | Подп. и дата

УГП 17.02.00СБ

Изм.	Лист	№ докум.	Подп.	Дата		Лит.	Масса	Масштаб
Разраб.		Кудинов		12.84	Труба соединительная	Н	5,13	1:5
Провер.		Иосилевич		12.84	Сборочный чертеж	Лист	Листов 1	
Т. контр.						Институт Мосгоз НИИпроект		
Н. контр.		Иосилевич		12.84				
Утв.								

Копировал: Гаврилова Формат А4

Серия 5.905-10 Выпуск 1 альбом 2

Формат	Зона	Поз.	Обозначение	Наименование	Кол.	Примечание
				Документация		
А3			УГП17.03.00 СБ	Сборочный чертеж		
				Детали		
А3		1	УГП17.03.01	Рама	1	
А4		2	УГП17.03.02	Ушко	4	
А4		3	УГП14.03.01	Фланец	1	
				Стандартные изделия		
		4		Болт М6×12.58.016 ГОСТ 7798-70	38	
		5		Гайка М6.5.016 ГОСТ 5915-70	38	
				Материалы		
		6		Лист Б-0,6 ГОСТ 19903-74 / СТК1 ГОСТ 17315-72	6	м²

Подпись и дата | Инв. № дубл. | Взам. инв. № | Подпись и дата | Инв. № подл.

Изм. Лист	N докум.	Подп.	Дата	УГП17.03.00
Разраб.	Кудинов		12.84	Зонт
Провер.	Иосилевич		12.84	Лит. И / Лист / Листов 1
Н. контр.	Иосилевич		12.84	Институт МосгазНИИпроект
Утв.				

Копировал: Бел. Формат А4

Серия 5.905-10 Выпуск 1 альбом 2

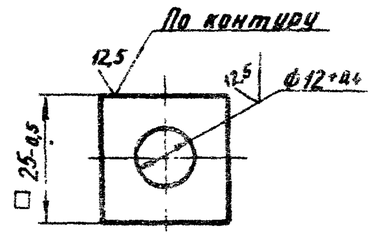

Подпись и дата | Инв. № дубл. | Взам. инв. № | Подпись и дата | Инв. № подл.

Изм. Лист	N докум.	Подп.	Дата	УГП17.03.02
Разраб.	Кудинов		12.84	Ушко
Провер.	Иосилевич		12.84	Лит. И / Масса 0,016 / Масштаб 1:1
Т. контр.				Лист / Листов 1
Н. контр.	Иосилевич		12.84	Институт МосгазНИИпроект
Утв.				Лист Б-ПН-4,0 ГОСТ 19903-74 / Ст3 ГОСТ 14637-79

Копировал: Бел. Формат А4

УГП 17.03.00СБ

Серия 5.905-10 Выпуск 1 экз.№ 2

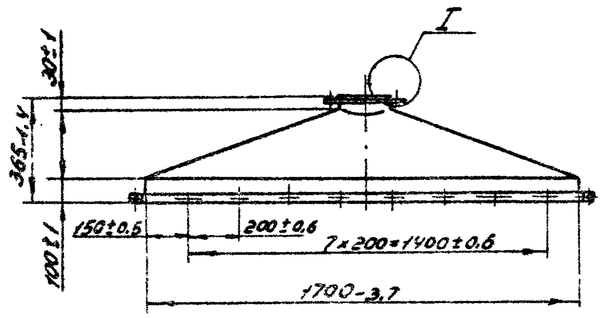

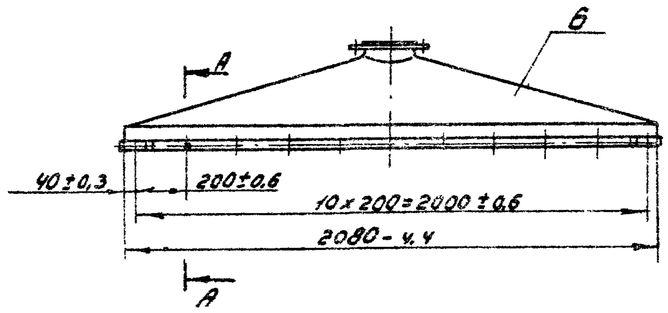

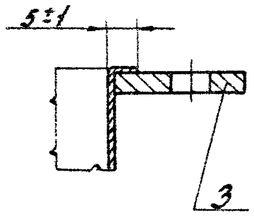

I
М1:1

А-А
М1:1

Б-Б
М1:1

В-В
М2:1

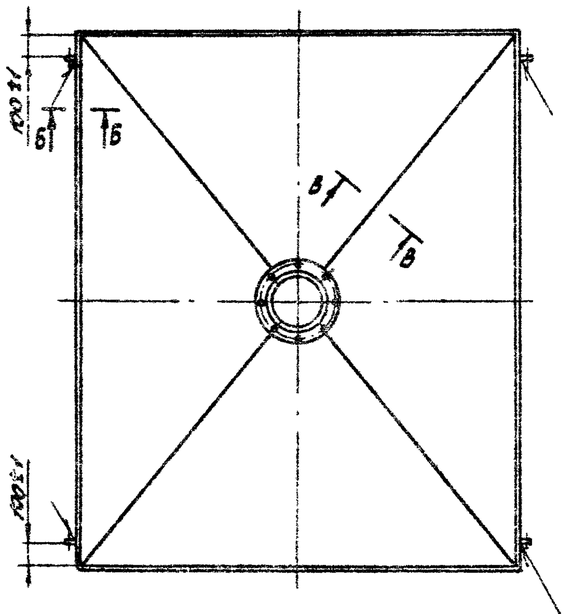

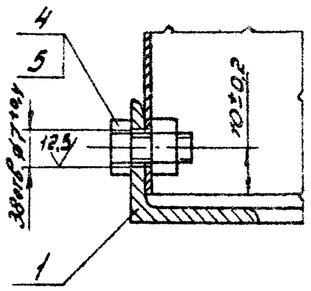

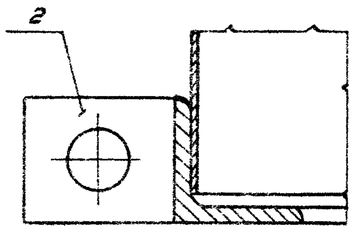

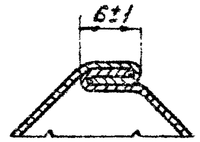

ГОСТ 5264-80-Т2-∆4

Изм.	Лист	№ докум.	Подп.	Дата	УГП17.03.00СБ			
Разраб.		Кудинов		12.84	Зонт	Лит.	Масса	Масштаб
Провер.		Усилевич		12.84		Н	38,0	1:20
Т.контр.					Сборочный чертеж	Лист	Листов 1	
Н.контр.		Усилевич		12.84		Институт Мосгазниипроект		
Утв.								

Инв.№ подл. | Подп. и дата | Взам. инв.№ | Инв.№ дубл. | Подп. и дата

Копировал: Гаврилова

Формат А3

УГП 17.03.01

Серия 5.905-10 Выпуск 1 альбом 2

12.5 (✓)

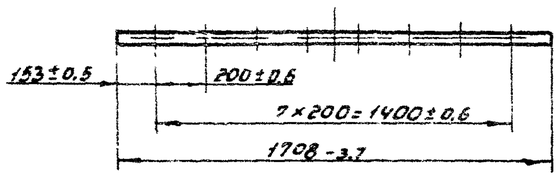

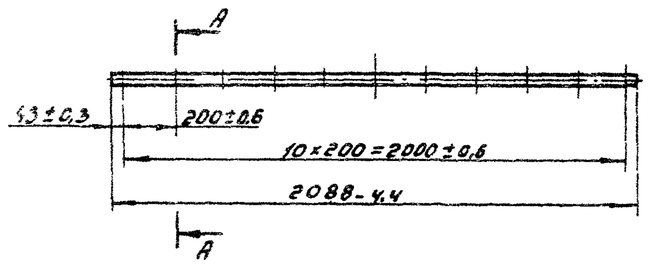

А-А
М1:1

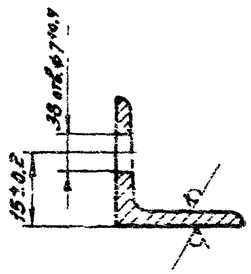

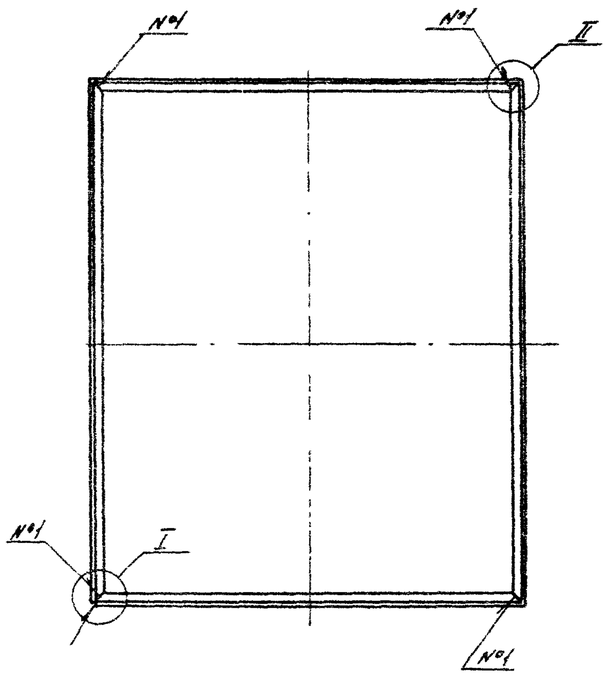

I
М1:1

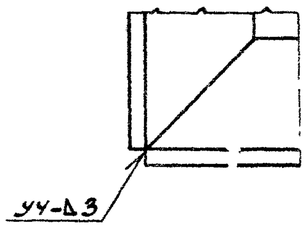

II
М1:1

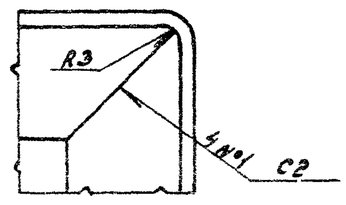

Развертка

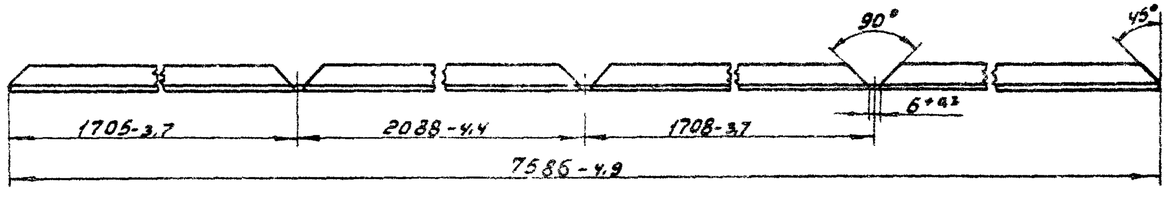

Сварные швы по ГОСТ 5264-80

					УГП 17.03.01			
Изм.	Лист	№ докум.	Подп.	Дата	Рама	Лит.	Масса	Масштаб
Разраб.		Кудинов		12.84		Н	8.50	1:20
Провер.		Иосилевич		12.84		Лист	Листов 1	
Т. контр.						Институт Мосгоэнергопроект		
Н. контр.		Иосилевич		12.84	Уголок Б-25×25×3 ГОСТ 8509-72 Ст 3 ГОСТ 535-79			
Утв.								

Копировал: Гаврилова

Формат А3

Инв. № подл. | Подп. и дата | Взам. инв. № | Инв. № дубл. | Подп. и дата

Формат	Зона	Поз.	Обозначение	Наименование	Кол.	Примечание
				Документация		
А3			УГП 19.01.00	Сборочный чертеж		
				Стандартные изделия		
		1		Болт М8х18.58 ГОСТ 7798-70	8	
		2		Гайка М8.5 ГОСТ 5915-70	8	
			Переменные данные	для исполнений:		
				УГП 19.01.00		
				Детали		
А4		3	УГП 19.01.01	Труба	1	
А4		4	УГП 19.01.02	Кольцо	1	
А4		5	УГП 19.01.03	Труба	1	
А4		6	УГП 19.01.04	Фланец	1	
А4		7	УГП 19.01.05	Заглушка	1	
				Материалы		
		8		Шнур асбестовый ШАОН-3		
				ГОСТ 1779-83	1,1	м
				УГП 19.01.00-01		
				Детали		
А4		3	УГП 19.01.01	Труба	1	
А4		4	УГП 19.01.02	Кольцо	1	
А4		5	УГП 19.01.03-01	Труба	1	
А4		6	УГП 19.01.04	Фланец	1	
А4		7	УГП 19.01.05	Заглушка	1	
				Материалы		
		8		Шнур асбестовый ШАОН-3		
				ГОСТ 1779-83	1,1	м

Серия 5.905-10 Выпуск 1 альбом 2

Инв. № подл. | Подп. и дата | Взам. инв. № | Инв. № дубл. | Подп. и дата

Изм.	Лист	№ докум.	Подп.	Дата	УГП 19.01.00		
Разраб.		Гулина		11.84	Тройник	Лит.	Лист	Листов
Провер.		Иосилевич		12.84		И	1	4
Н.контр.		Иосилевич		12.84		Институт Мосгазниипроект		
Утв.								

Копировал: Гаврилова Формат А4

Формат	Зона	Поз.	Обозначение	Наименование	Кол.	Примечание
				УГП 19.01.00-02		
				Детали		
А4		3	УГП 19.01.01-01	Труба	1	
А4		4	УГП 19.01.02-01	Кольцо	1	
А4		5	УГП 19.01.03-02	Труба	1	
А4		6	УГП 19.01.04-01	Фланец	1	
А4		7	УГП 19.01.05-01	Заглушка	1	
				Материалы		
		8		Шнур асбестовый ШАОН-3		
				ГОСТ 1779-83	1,42	м
				УГП 19.01.00-03		
				Детали		
А4		3	УГП 19.01.01-01	Труба	1	
А4		4	УГП 19.01.02-01	Кольцо	1	
А4		5	УГП 19.01.03-03	Труба	1	
А4		6	УГП 19.01.04-01	Фланец	1	
А4		7	УГП 19.01.05-01	Заглушка	1	
				Материалы		
		8		Шнур асбестовый ШАОН-3		
				ГОСТ 1779-83	1,42	м
				УГП 19.01.00-04		
				Детали		
А4		3	УГП 19.01.01-02	Труба	1	
А4		4	УГП 19.01.02-01	Кольцо	1	
А4		5	УГП 19.01.03-04	Труба	1	
А4		6	УГП 19.01.04-01	Фланец	1	
А4		7	УГП 19.01.05-01	Заглушка	1	
				Материалы		
		8		Шнур асбестовый ШАОН-3		
				ГОСТ 1779-83	1,42	м

Инв. № подл. | Подп. и дата | Взам. инв. № | Инв. № дубл. | Подп. и дата

Изм.	Лист	№ докум.	Подп.	Дата	УГП 19.01.00	Лист 2

Копировал: Гаврилова Формат А4

Серия 5.905-10 Выпуск 1 альбом 2

Формат	Зона	Поз.	Обозначение	Наименование	Кол.	Примечание
				УГП 19.01.00-05		
				Детали		
А4		3	УГП19.01.01-02	Труба	1	
А4		4	УГП 19.01.02-01	Кольцо	1	
А4		5	УГП19.01.03-05	Труба	1	
А4		6	УГП 19.01.04-01	Фланец	1	
А4		7	УГП19.01.05-01	Заглушка	1	
				Материалы		
		8		Шнур асбестовый ШАОН-3		
				ГОСТ 1779-83	1,42	м
				УГП19.01.00-06		
				Детали		
А4		3	УГП19.01.01-03	Труба	1	
А4		4	УГП19.01.02-02	Кольцо	1	
А4		5	УГП19.01.03-05	Труба	1	
А4		6	УГП19.01.04-02	Фланец	1	
А4		7	УГП19.01.05-02	Заглушка	1	
				Материалы		
		8		Шнур асбестовый ШАОН-3		
				ГОСТ 1779-83	1,8	м
				УГП19.01.00-07		
				Детали		
А4		3	УГП 19.01.01-03	Труба	1	
А4		4	УГП19.01.02-02	Кольцо	1	
А4		5	УГП19.01.03-07	Труба	1	
А4		6	УГП19.01.04-02	Фланец	1	
А4		7	УГП19 01.05-02	Заглушка	1	
				Материалы		
		8		Шнур асбестовый ШАОН-3		
				ГОСТ 1779-83	1,8	м

Инв. № подл. | Подп. и дата | Взам. инв. № | Инв. № дубл. | Подп. и дата

Изм.	Лист	№ докум.	Подп.	Дата	УГП 19.01.00	Лист 3

Формат А4

Формат	Зона	Поз.	Обозначение	Наименование	Кол.	Примечание
				УГП 19.01.00-08		
				Детали		
А4		3	УГП 19.01.01-04	Труба	1	
А4		4	УГП 19.01.02-02	Кольцо	1	
А4		5	УГП 19.01.03-08	Труба	1	
А4		6	УГП 19.01.04-02	Фланец	1	
А4		7	УГП19.01.05-02	Заглушка	1	
				Материалы		
		8		Шнур асбестовый ШАОН-3		
				ГОСТ 1779-83	1,8	м
				УГП 19.01.00-09		
				Детали		
А4		3	УГП19.01.01-04	Труба	1	
А4		4	УГП19.01.02-02	Кольцо	1	
А4		5	УГП19.01.03-09	Труба	1	
А4		6	УГП19.01.04-02	Фланец	1	
А4		7	УГП19.01.05-02	Заглушка	1	
				Материалы		
		8		Шнур асбестовый ШАОН-3		
				ГОСТ 1779-83	1,8	м

Инв. № подл. | Подп. и дата | Взам. инв. № | Инв. № дубл. | Подп. и дата

Изм.	Лист	№ докум.	Подп.	Дата	УГП 19.01.00	Лист 4

Копировал: Гаврилова Формат А4

УГП 19.01.00СБ

Серия 5.905-10 Выпуск 1 альбом 2

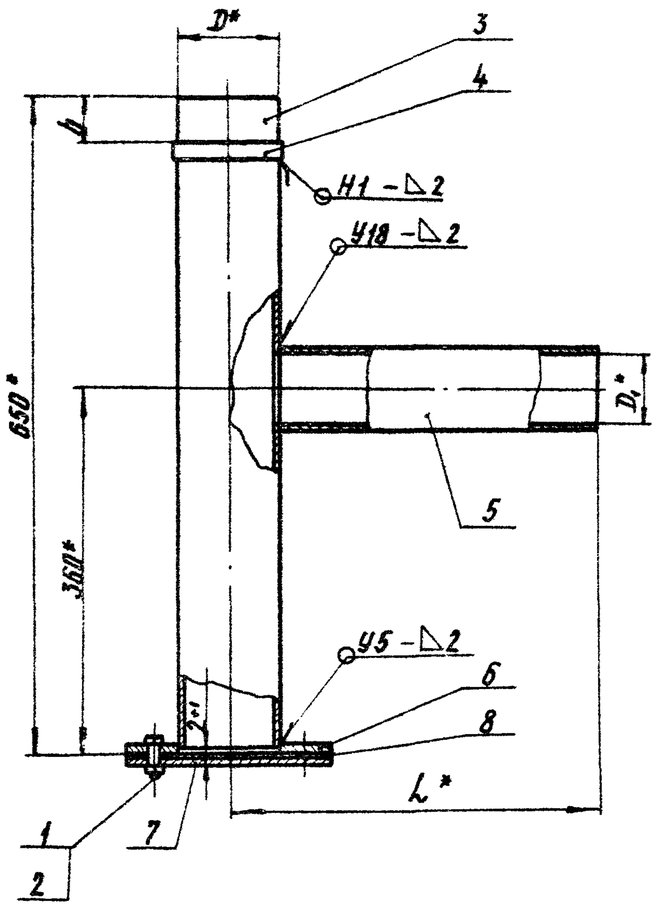

Обозначение	D*, мм	D1*, мм	L*, мм	h, мм	Масса, кг
УГП 19.01.00	99	85	350	45±0,3	6,5
–01			950		7,9
–02	140	104	370	55±0,4	7,7
–03			970		10,9
–04		118	370	65±0,4	8,0
–05			970		11,5
–06	188	138	390	75±0,4	9,6
–07			990		12,6
–08		148	390	80±0,4	10,5
–09			990		14,7

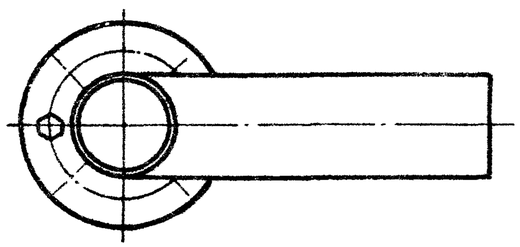

1. Сварные швы по ГОСТ 16037-80
2. Размеры для справок

Изм.	Лист	N докум.	Подп.	Дата	УГП 19.01.00СБ
Разраб.		Гулина		12.84	Тройник Сборочный чертеж
Провер.		Иосилевич		12.84	
Т.контр.					
Н.контр.		Иосилевич		12.84	
Утв.					

Лит.	Масса	Масштаб
И	См.табл.	—
Лист	Листов 1	

Институт МосгазНИИпроект

Инв.N подл. | Подпись и дата | Взам.инв.N | Инв.N дубл. | Подпись и дата

копировал: Ваф

формат А3

УГП 19.01.01

Серия 5.905-10 Выпуск 1 стр.8 лист 2

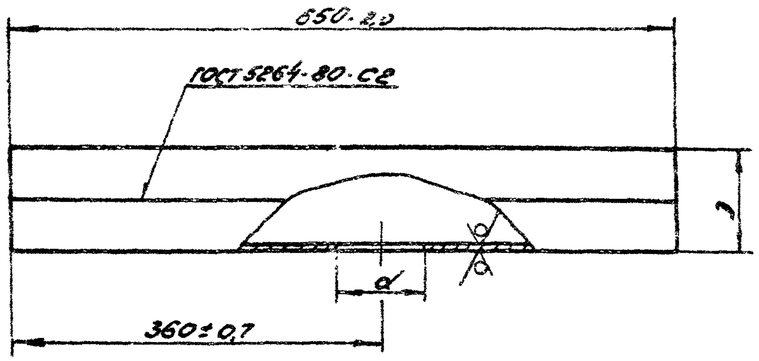

Обозначение	D, мм	d, мм	Масса, кг
УГП 19.01.01	99-0,9	85+0,4	3,15
-01	140-1,0	104+0,9	4,43
-02		118+0,9	
-03	188-1,2	138+0,9	5,8
-04		148+1,0	

					УГП 19.01.01			
Изм.	Лист	N докум.	Подп.	Дата	Труба	Лит.	Масса	Масштаб
Разраб.		Гулачина		11.84		И	см. табл.	—
Пров.		Усилевич		12.84		Лист	Листов 1	
Т. контр.								
Н. контр.		Усилевич		12.84	Лист Б-ПН-2,0 ГОСТ 19903-74 / Т-IV-Ст 3 ГОСТ 16523-70	Институт Мосгазниипроект		
Утв.								

Инв. N подл. | Подп. и дата | Взам. инв. N | Инв. N дубл. | Подп. и дата

Копировал: Радин Формат А4

УГП 19.01.02

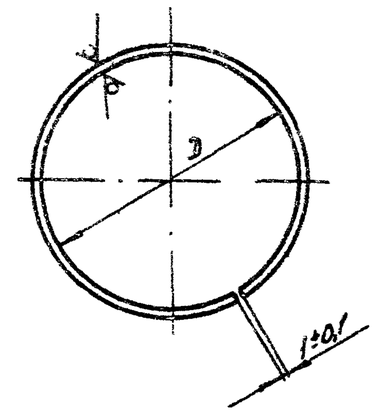

Обозначение	D, мм	Масса, кг
УГП 19.01.02	100+0,9	0,099
-01	141+1,0	0,103
-02	189+1,2	0,138

					УГП 19.01.02			
Изм.	Лист	N докум.	Подп.	Дата	Кольцо	Лит.	Масса	Масштаб
Разраб.		Гулачина		11.84		И	см. табл.	—
Пров.		Усилевич		12.84		Лист	Листов 1	
Т. контр.								
Н. контр.		Усилевич		12.84	Полоса Б-2 4×20 ГОСТ 103-76 / Ст3-1-2 ГОСТ 535-79	Институт Мосгазниипроект		
Утв.								

Инв. N подл. | Подп. и дата | Взам. инв. N | Инв. N дубл. | Подп. и дата

Копировал: Радин Формат А4

УГП 19.01.03

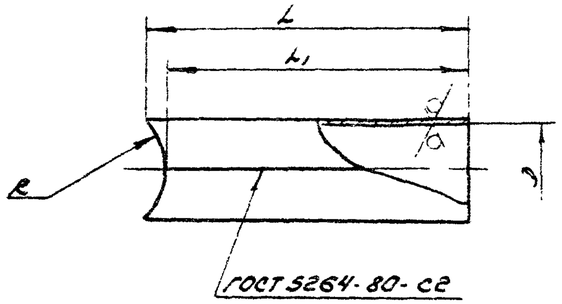

Обозначение	D, мм	L, мм	L1, мм	R, мм	Масса кг
УГП 19.01.03	$85^{+0.9}$	330-1.4	300-1.3	$50^{+0.6}$	1.20
-01		930-2.0	900-2.0		3.60
-02	$104^{+0.9}$	328-1.4	300-1.3	$70^{+0.7}$	1.56
-03		928-2.0	900-2.0		4.80
-04	$118^{+0.9}$	340-1.4	300-1.3		1.85
-05		940-2.0	900-2.0		5.40
-06	$138^{+1.0}$	334-1.4	300-1.3	$94^{+0.9}$	1.85
-07		934-2.0	900-2.0		5.40
-08	$148^{+1.0}$	340-1.4	300-1.3		2.18
-09		940-2.0	900-2.0		6.26

Серия 5.905-10 Выпуск 1 альбом 2

Инв. № подл. | Подп. и дата | Взам. инв. № | Инв. № дубл. | Подп. и дата

Изм.	Лист	N докум.	Подп.	Дата	УГП 19.01.03			
Разраб.		Зупина		11.84	Труба	Лит	Масса	Масштаб
Пров.		Иосилевич		11.84		И	см. табл.	—
Т.контр.						Лист	Листов 1	
Н.контр.		Иосилевич		11.84	Лист Б-ПН-20 ГОСТ 19903-74 / 1-14-Ст3 ГОСТ 16523-70	Институт Мосгазниипроект		
Утв.								

Копировал: Формат А4

УГП 19.01.04

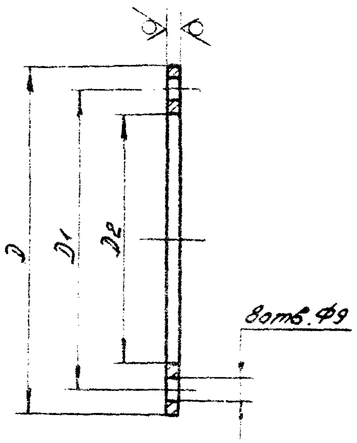

Обозначение	D, мм	D1, мм	D2, мм	Масса, кг
УГП 19.01.04	141-1.0	$121^{+0.5}$	$101^{+0.9}$	0.28
-01	182-1.2	$162^{+0.5}$	$142^{+1.0}$	0.40
-02	230-1.2	$210^{+0.6}$	$190^{+1.2}$	0.50

Инв. № подл. | Подп. и дата | Взам. инв. № | Инв. № дубл. | Подп. и дата

Изм.	Лист	N докум.	Подп.	Дата	УГП. 19.01.04			
Разраб.		Зупина		11.84	Фланец	Лит	Масса	Масштаб
Пров.		Иосилевич		11.84		И	см. табл.	—
Т.контр.						Лист	Листов 1	
Н.контр.		Иосилевич		11.84	Лист Б-ПН-50 ГОСТ 19903-74 / Ст3 ГОСТ 14637-79	Институт Мосгазниипроект		
Утв.								

Копировал: Формат А4

УГП 19. 01. 05

Серия 5.905-10 Выпуск 1 альбом 2

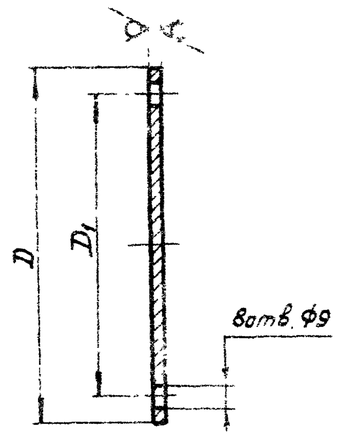

Обозначение	D, мм	D1, мм	Масса, кг
УГП19. 01. 05	141-1,0	121±0,5	0,611
-01	192-1,2	162±0,5	1,000
-02	230-1,2	210±0,6	1,61

Изм.	Лист	N Докум.	Подп.	Дата
Разраб.		Гулина		12.84
Провер.		Иосилевич		12.84
Т.контр.				
Н.контр.		Иосилевич		12.84
Утв.				

Заглушка

Лит.	Масса	Масштаб
И	Сн.табл.	—

Лист | Листов 1

Лист Б-ПН-5,0 ГОСТ 19903-74 / Ст3 ГОСТ 14637-79

Институт МосгазНИИпроект

УГП 19. 01. 05

Подпись и дата | Взам. инв. N | Инв. N дубл. | Подпись и дата | Инв. N подл.

копировал: Ба

формат А4

Формат	Зона	Поз.	Обозначение	Наименование	Кол.	Примечание
				Документация		
А4			УГП19. 02. 00 СБ	Сборочный чертеж		
			Переменные данные	для исполнений		
				УГП19. 02. 00		
				Детали		
А4		1	УГП 19. 02. 01-05	Короб	1	
А4		2	УГП 19. 02. 02	Дно	1	
А4		3	УГП 19. 02. 03	Труба	1	
				УГП19. 02. 00-01		
				Детали		
А4		1	УГП 19. 02. 01-06	Короб	1	
А4		2	УГП 19. 02. 02-01	Дно	1	
А4		3	УГП19. 02. 03	Труба	1	
				УГП19. 02. 00-02		
				Детали		
А4		1	УГП 19. 02. 01-07	Короб	1	
А4		2	УГП 19. 02. 02-02	Дно	1	
А4		3	УГП 19. 02. 03-01	Труба	1	
				УГП19. 02. 00-03		
				Детали		
А4		1	УГП 19. 02. 01-08	Короб	1	
А4		2	УГП 19. 02. 02-03	Дно	1	
А4		3	УГП 19. 02. 03-01	Труба	1	
				УГП19. 02. 00-04		
				Детали		
А4		1	УГП19. 02. 01-09	Короб	1	
А4		2	УГП19. 02. 02-04	Дно	1	
А4		3	УГП19. 02. 03-02	Труба	1	

Изм.	Лист	N Докум.	Подп.	Дата
Разраб.		Гулина		12.84
Провер.		Иосилевич		12.84
Н.контр.		Иосилевич		12.84
Утв.				

Песочница

УГП19.02.00

Лит.	Лист	Листов
И	1	2

Институт МосгазНИИпроект

Подпись и дата | Взам. инв. N | Инв. N дубл. | Подпись и дата | Инв. N подл.

копировал: Ба

формат А4

Серия 5.903-10 Выпуск 1 альбом 2

Формат	Зона	Поз.	Обозначение	Наименование	Кол.	Примечание
				УГП 19.02.00-05		
				Детали		
А4		1	УГП 19.02.01-10	Короб	1	
А4		2	УГП 19.02.02-05	Дно	1	
А4		3	УГП 19.02.03-02	Труба	1	

Инв. № подл. | Подпись и дата | Взам. инв. № | Инв. № дубл. | Подпись и дата

Изм.	Лист	№ докум.	Подп.	Дата

УГП 19.02.00

Лист 2

Копировал: Бол

Формат А4

УГП 19.02.00

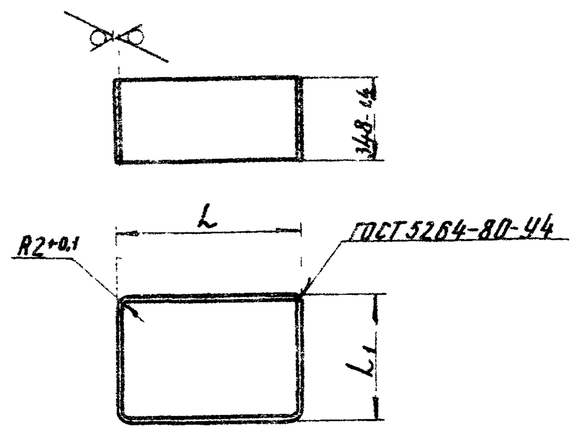

Обозначение	L, мм	L1, мм	Масса, кг
УГП 19.02.01	635-2,0	635-2,0	14,0
-01	655-2,0	655-2,0	14,4
-02	675-2,0	675-2,0	14,8
-03	685-2,0	685-2,0	15,0
-04	705-2,0	705-2,0	15,5
-05	880-2,0	630-2,0	17,1
-06		880-2,0	19,3
-07	920-2,0	720-2,0	18,0
-08		920-2,0	20,2
-09	970-2,0	770-2,0	35,2
-10		970-2,0	19,1

Инв. № подл. | Подпись и дата | Взам. инв. № | Инв. № дубл. | Подпись и дата

Изм.	Лист	№ докум.	Подп.	Дата
Разраб.		Гулина		12.84
Провер.		Иосилевич		12.84
Т.контр.				
Н.контр.		Иосилевич		12.84
Утв.				

УГП19.02.01

Короб

Лит.	Масса	Масштаб
И	См.табл.	—

Лист | Листов 1

Институт МосгазНИИпроект

Лист 6-ПН-2,0 ГОСТ 19903-74 / 1-IV-Ст3 ГОСТ 16523-70

Копировал: Бол

Формат А4

УГП 19.02.00СБ

Серия 5.905-10 Выпуск 1 альбом 2

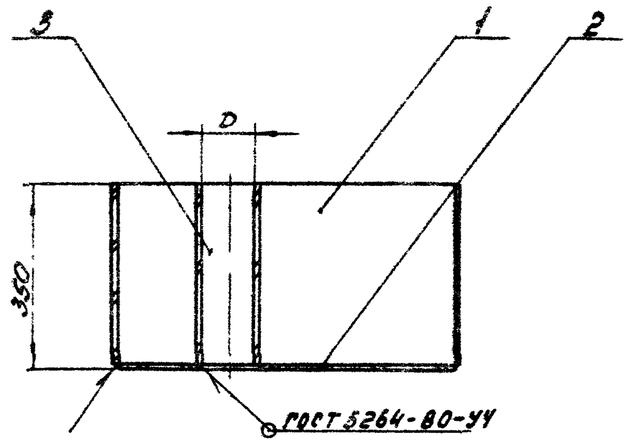

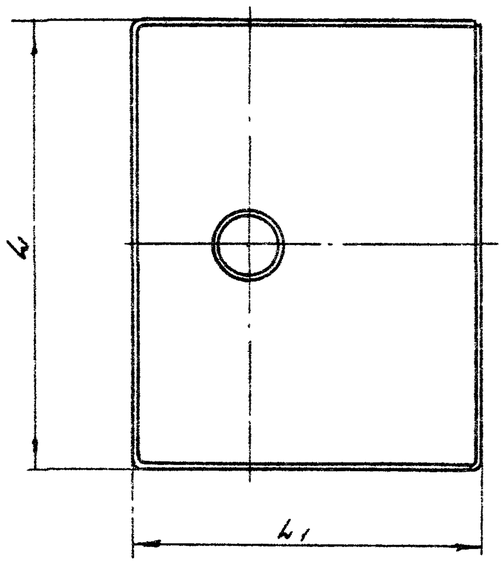

Обозначение	D, мм	L, мм	L1, мм	Масса, кг
УГП 19.02.00	120	880	680	28,0
-01			880	
-02	163	920	720	32,4
-03			920	
-04	213	970	770	35,2
-05			970	

Изм.	Лист	№ докум.	Подп.	Дата	УГП 19.02.00СБ		
Разраб.		Гулина		11.84	Песочница Сборочный чертеж	Лит.	Масса	Масштаб
Провер.		Иосилевич		12.84		Н	см. табл.	—
Т.контр.						Лист	Листов 1	
Н.контр.		Иосилевич		12.84		Институт Мосгазниипроект		
Утв.								

Инв.№ подл. | Подп. и дата | Взам. инв.№ | Инв.№ дубл. | Подп. и дата

Копировал: Гаврилова

Формат А3

Серия 5.905-10 Выпуск 1 чертежи

УГП 19.02.02

12,5

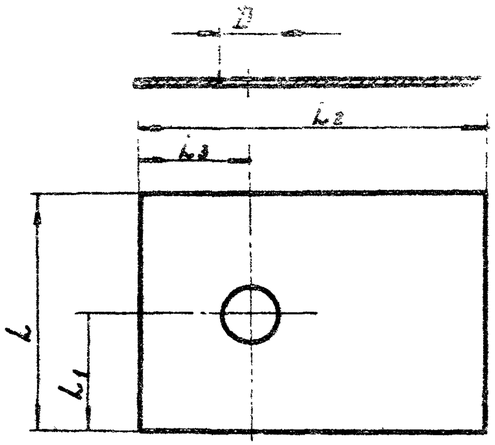

Обозначение	D, мм	L, мм	L_1, мм	L_2, мм	L_3, мм	Масса, кг
УГП 19.02.02	$124^{+0,5}$	876-2	438±1	676-2	235±1	9,3
-01				876-2	432±1	11,8
-02	$167^{+0,5}$	916-2	458±1	716-2	255±1	10,1
-03				916-2	455±1	13,0
-04	$217^{+0,5}$	966-2	483±1	766-2	280±1	11,4
-05				966-2	478±1	14,4
-06	$239^{+0,5}$	632-2	316±1	632-2	316±1	6,2
-07	$259^{+0,5}$	652-2	326±1	652-2	326±1	6,6
-08	$279^{+0,5}$	672-2	336±1	672-2	336±1	7,0
-09	$289^{+0,5}$	682-2	341±1	682-2	341±1	7,2
-10	$309^{+0,5}$	702-2	351±1	702-2	351±1	7,6

Изм. Лист	N Докум.	Подп.	Дата	УГП 19.02.02		
Разраб.	Гулина		12.84	Дно	Лит.	Масса / Масштаб
Провер.	Иосилевич		12.84		У	Сн. табл. —
Т.контр.					Лист	Листов 1
Н.контр.	Иосилевич		12.84	Лист Б-ПН-2,0 ГОСТ 19903-74 / I-IV-Ст3 ГОСТ 16523-70	Институт Мосгазниипроект	
Утв.						

Подпись и дата | Инв. N дубл. | Взам. инв. N | Подпись и дата | Инв. N подл.

копировал:

Формат А4

УГП 19.02.03

12,5

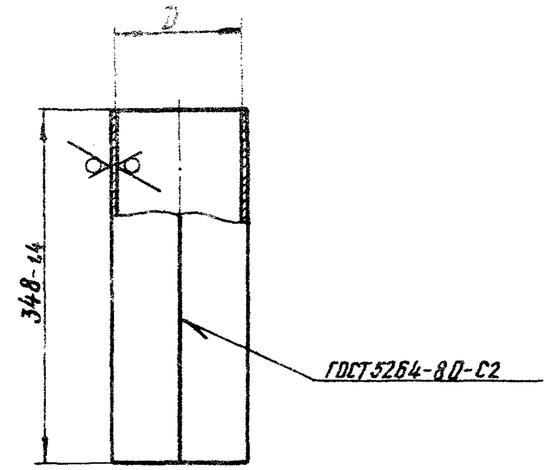

Обозначение	D, мм	Масса, кг
УГП 19.02.03	120	2,1
-01	163	2,8
-02	213	3,7
-03	235	4,0
-04	255	4,4
-05	275	4,7
-06	285	4,9
-07	305	5,2

Изм. Лист	N Докум.	Подп.	Дата	УГП 19.02.03		
Разраб.	Гулина		12.84	Труба	Лит.	Масса / Масштаб
Провер.	Иосилевич		12.84		У	Сн. табл. —
Т.контр.					Лист	Листов 1
Н.контр.	Иосилевич		12.84	Лист Б-ПН-2,0 ГОСТ 19903-74 / I-IV-Ст3 ГОСТ 16523-70	Институт Мосгазниипроект	
Утв.						

Подпись и дата | Инв. N дубл. | Взам. инв. N | Подпись и дата | Инв. N подл.

Формат А4

Серия 5.905-10 Выпуск 1 альбом 2

Формат	Зона	Поз.	Обозначение	Наименование	Кол.	Примеч.
				Документация		
А4			УГП 19.03.00СБ	Сборочный чертеж		
				Стандартные изделия		
		1		Болт М8х20.58 ГОСТ 7798-70	2	
		2		Гайка М8.5 ГОСТ 5915-70	2	
			Переменные данные для исполнений:			
				УГП 19.03.00		
				Детали		
А4		3	УГП 19.03.01	Полухомут	2	
				УГП 19.03.00-01		
				Детали		
А4		3	УГП 19.03.01-01	Полухомут	2	
				УГП 19.03.00-02		
				Детали		
А4		3	УГП 19.03.01-02	Полухомут	2	

Инв. № подл. | Подп. и дата | Взам. инв. № | Инв. № дубл. | Подп. и дата

Изм.	Лист	№ докум.	Подп.	Дата	УГП 19.03.00			
Разраб.		Гулина		12.84	Хомут	Лит.	Лист	Листов
Пров.		Иосилевич		12.84		И		1
Н.контр.		Иосилевич		12.84		Институт Мосгазпроект НИИпроект		
Утв.								

Копировал: Гаврилова Формат А4

90°61' ...

12,5 (√)

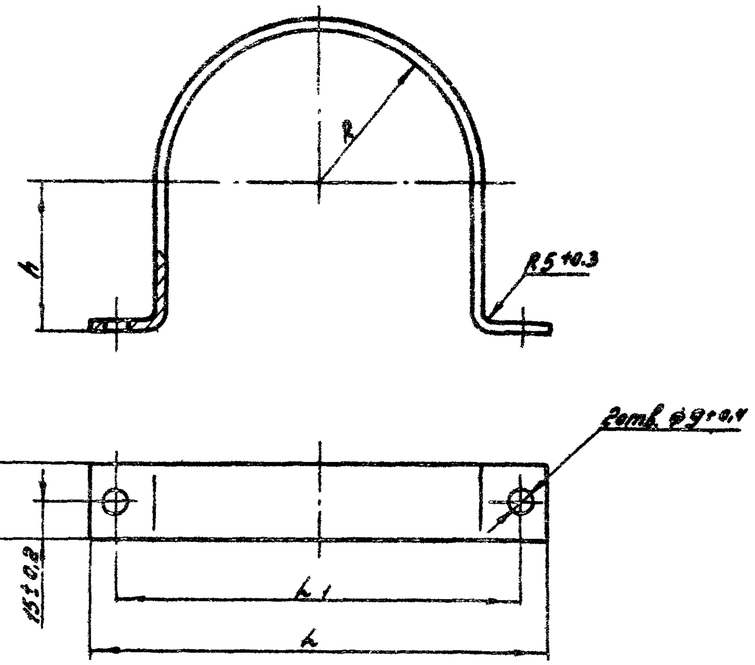

Обозначение	L, мм	L1, мм	h, мм	R, мм	Масса, кг
УГП 19.05	170-1,0	150±0,5	55±1	60°±0,7	0,43
-01	212-1,2	190±0,6	76±1	81±0,9	0,57
-02	262-1,3	240±0,6	101±1	106±0,9	0,72

Инв. № подл. | Подп. и дата | Взам. инв. № | Инв. № дубл. | Подп. и дата

Изм.	Лист	№ докум.	Подп.	Дата	УГП 19.05			
Разраб.		Гулина		12.84	Полухомут	Лит.	Масса	Масштаб
Пров.		Иосилевич		12.84		И	см. табл.	—
Т.контр.						Лист	Листов 1	
Н.контр.		Иосилевич		12.84	Полоса Б-2 5х30 ГОСТ 103-76 / Ст3-1-II ГОСТ 535-79	Институт Мосгазпроект НИИпроект		
Утв.								

Копировал: Гаврилова Формат А4

Серия 5.905-10 Выпуск 1 альбом 2

УГП 19.03.00СБ

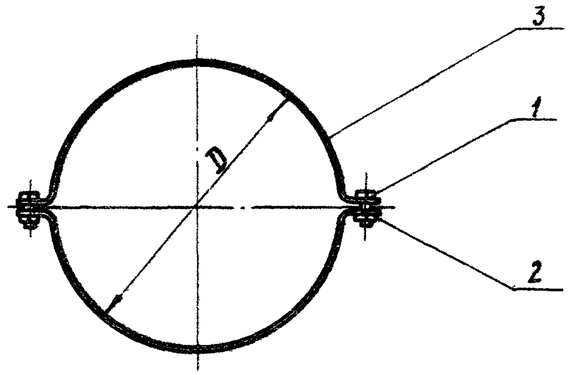

Обозначение	D, мм	Масса, кг
УГП 19.03.00	280	0,46
—01	320	0,52
—02	370	0,60

Размеры для справок

Изм.	Лист	N Докум.	Подп.	Дата	УГП19.03.00СБ	
Разраб.		Гулина		12.84	Хомут Сборочный чертеж	Лит. / Масса / Масштаб У / Сн.табл. / —
Провер.		Иосилевич		12.84		Лист / Листов 1
Т.контр.						Институт МосгазНИИпроект
Н.контр.		Иосилевич		12.84		
Утв.						

Копировал: Формат А4

УГП 19.03.01

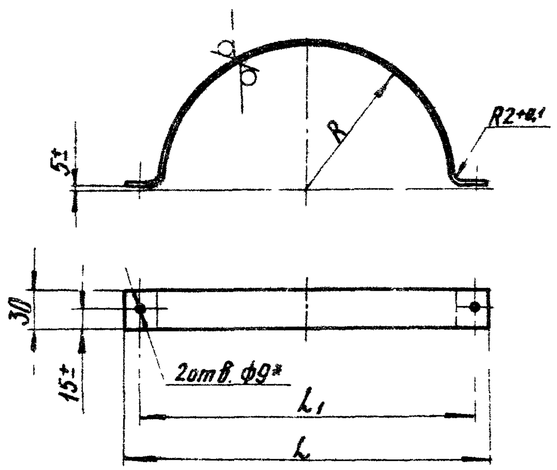

Обозначение	L, мм	L_1, мм	R, мм	Масса, кг
УГП 19.03.01	332-1,4	312±0,6	140+1,0	0,42
—01	372-1,4	352±0,7	160+1,0	0,48
—02	422-1,6	402±0,8	185+1,2	0,55

Изм.	Лист	N Докум.	Подп.	Дата	УГП19.03.01	
Разраб.		Гулина		12.84	Полухомут	Лит. / Масса / Масштаб У / Сн.табл. / —
Провер.		Иосилевич		12.84		Лист / Листов 1
Т.контр.						Институт МосгазНИИпроект
Н.контр.		Иосилевич		12.84	Лист: Б-ПН-2.0 ГОСТ 19903-74 1-IV-Ст3 ГОСТ 16523-70	
Утв.						

Копировал: Формат А4

Серия 5.905-10 Выпуск 1 альбом 2

УГП 19.06

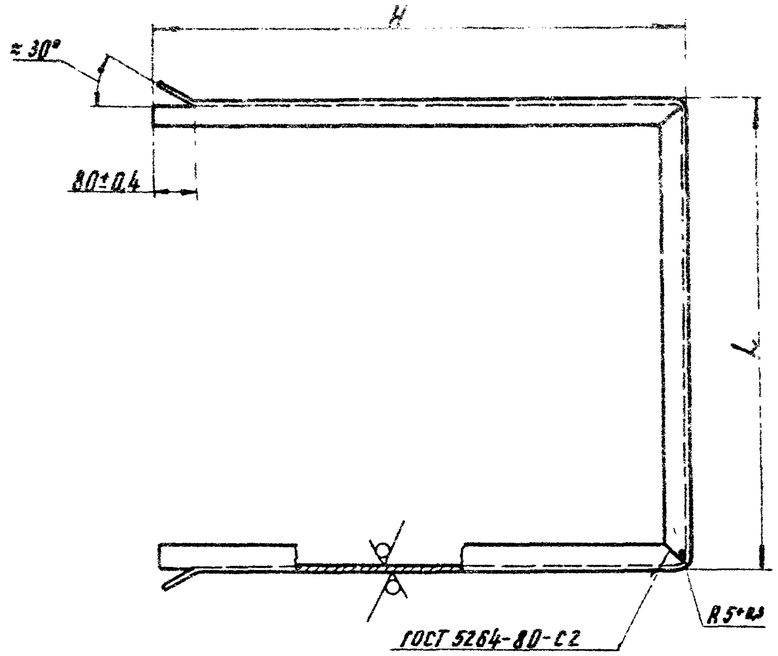

Обозначение	L, мм	H, мм	Масса, кг
УГП 19.06	900-5,0	1000-5,0	11,4
—01	940-5,0	1040-5,0	11,8
—02	990-5,0	1100-5,0	13,4

					УГП 19.06			
Изм. Лист	N Докум.	Подп.	Дата	Кронштейн	Лит.	Масса	Масштаб	
Разраб.	Гулина		12.84		И	Сн. табл.	—	
Провер.	Усилевич		12.84		Лист	Листов 1		
Т.контр.								
Н.контр.	Усилевич		12.84	Уголок Б-50×50×ГОСТ 8509-72 / Ст3 ГОСТ 535-79	Институт МосгазНИИпроект			
Утв.								

Инв. N подл. | Подпись и дата | Взам. инв. N | Инв. N дубл. | Подпись и дата

копировал: Kof. формат А4

УГП 19.07

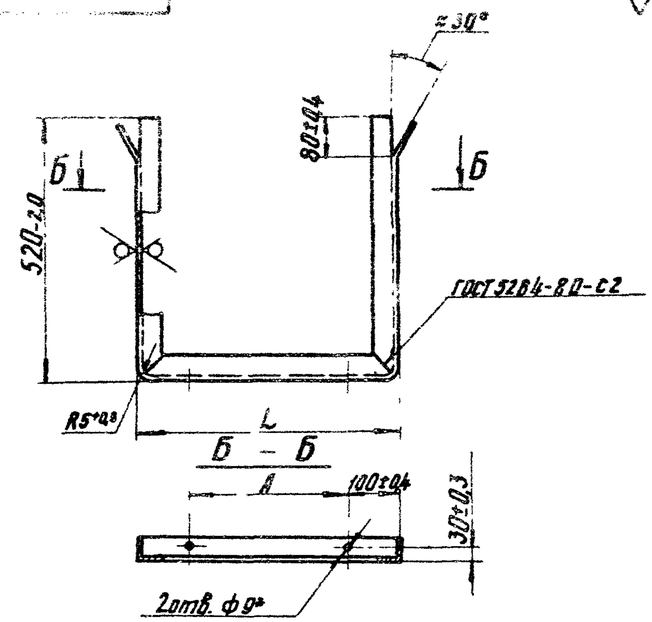

Обозначение	A, мм	L, мм	Масса, кг
УГП 19.06	150±0,6	370-2,0	5,70
—01	190±0,8	410-2,0	6,10
—02	240±0,8	460-2,0	6,30

					УГП 19.07			
Изм. Лист	N Докум.	Подп.	Дата	Кронштейн	Лит.	Масса	Масштаб	
Разраб.	Гулина		12.84		И	Сн. табл.	—	
Провер.	Усилевич		12.84		Лист	Листов 1		
Т.контр.								
Н.контр.	Усилевич		12.84	Уголок Б-50×50×5 ГОСТ 8509-72 / Ст3 ГОСТ 535-79	Институт МосгазНИИпроект			
Утв.								

Инв. N подл. | Подпись и дата | Взам. инв. N | Инв. N дубл. | Подпись и дата

копировал: Kof. формат А4

УГП 19. 08

12,5

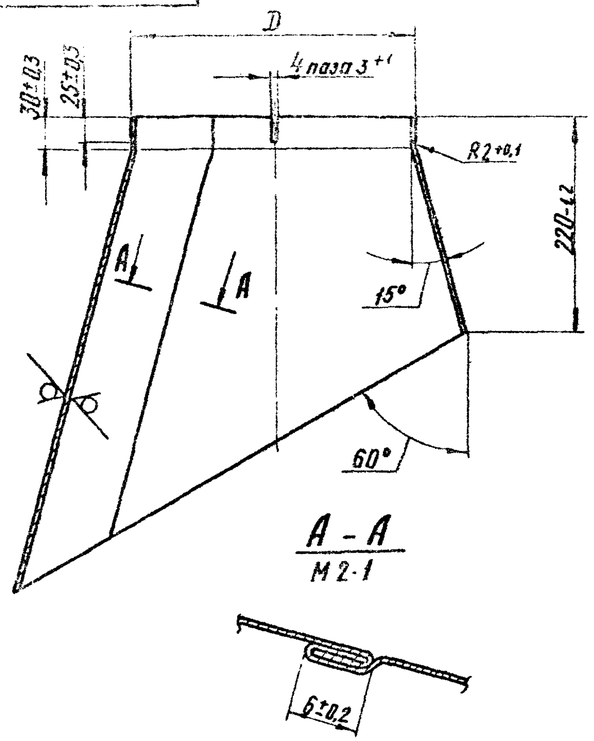

А – А
М 2:1

Обозначение	D, мм	Масса, кг
УГП 19. 08	280-1,3	0,7
—01	320-1,4	1,6
—02	370-1,4	1,8

Изм.	Лист	N докум.	Подп.	Дата	УГП 19.08			
Разраб.		Гулина		12.84	Фартук	Лит.	Масса	Масштаб
Провер.		Иосилевич		12.84		И	См табл.	—
Т. контр.						Лист	Листов 1	
Н. контр.		Иосилевич		12.84	Лист Б 0,6 ГОСТ 19903-74 СТК1 ГОСТ 17715-72	Институт Мосгазпроект НИИпроект		
Утв.								

Серия 5.905-10 Выпуск 1 альбом 2

Инв. N подл. | Подпись и дата | Взам. инв. N | Инв. N дубл. | Подпись и дата

копировал: Bel

формат А4

УГП 19. 09

12,5

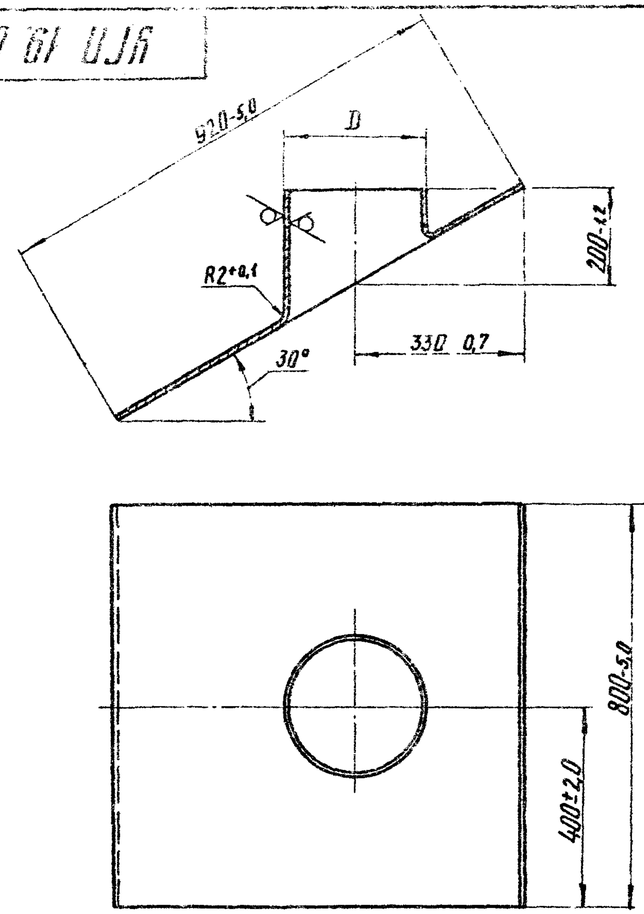

Обозначение	D, мм
УГП 19. 09	280-1,3
—01	320-1,4
—02	370-1,4

Изготовление детали должно производиться из 2х частей

Изм.	Лист	N докум.	Подп.	Дата	УГП 19.09			
Разраб.		Гулина		12.84	Кровля	Лит.	Масса	Масштаб
Провер.		Иосилевич		12.84		И	0,5	—
Т. контр.						Лист	Листов 1	
Н. контр.		Иосилевич		12.84	Лист Б 0,6 ГОСТ 19903-74 СТК1 ГОСТ 17715-72	Институт Мосгазпроект НИИпроект		
Утв.								

Инв. N подл. | Подпись и дата | Взам. инв. N | Инв. N дубл. | Подпись и дата

копировал: Bel

формат А4

Формат	Зона	Поз.	Обозначение	Наименование	Кол.	Примечание
				Документация		
А4			УГП 21.01.00СБ	Сборочные единицы		
				Детали		
А4		1	УГП 21.01.01	Уголок	2	
			Переменные данные	для исполнений		
				УГП. 21.01.00		
				Детали		
А4		2	УГП 21.01.02	Уголок	1	
				УГП 21.01.00-01		
				Детали		
А4		2	УГП 21.01.02-01	Уголок	1	
				УГП 21.01.00-02		
				Детали		
А4		2	УГП 21.01.02-02	Уголок	1	
				УГП 21.01.00-03		
				Детали		
А4		2	УГП 21.01.02-03	Уголок	1	
				УГП 21.01.00-04		
				Детали		
А4		2	УГП 21.01.02-04	Уголок	1	
				УГП 21.01.00-05		
				Детали		
А4		2	УГП 21.01.02-05	Уголок	1	
				УГП 21.01.00-06		
				Детали		
А4		2	УГП 21.01.02-06	Уголок	1	

Серия 5.905-10 Выпуск 1 альбом 2

Подп. и дата | Инв. № дубл. | Взам. инв. № | Подп. и дата | Инв. № подл.

Изм.	Лист	№ докум.	Подп.	Дата	УГП 21.01.00		
Разраб.		Кучинов		12.84	Кронштейн	Лит.	Лист 1	Листов 2
Пров.		Иосилевич		12.84		И		
Н.контр.		Иосилевич		12.84		Институт Мосгазниипроект		
Утв.								

Копировал: Формат А4

Формат	Зона	Поз.	Обозначение	Наименование	Кол.	Примечание
				УГП 21.01.00-07		
				Детали		
А4		2	УГП 21.01.02-07	Уголок	1	
				УГП 21.01.00-08		
				Детали		
А4		2	УГП 21.01.02-08	Уголок	1	

Подп. и дата | Инв. № дубл. | Взам. инв. № | Подп. и дата | Инв. № подл.

Изм.	Лист	№ докум.	Подп.	Дата	УГП 21.01.00	Лист 2

Копировал: Формат А4

УГП21.01.00СБ

Серия 5.905-10 Выпуск 1 альбом 2

Рис. 1

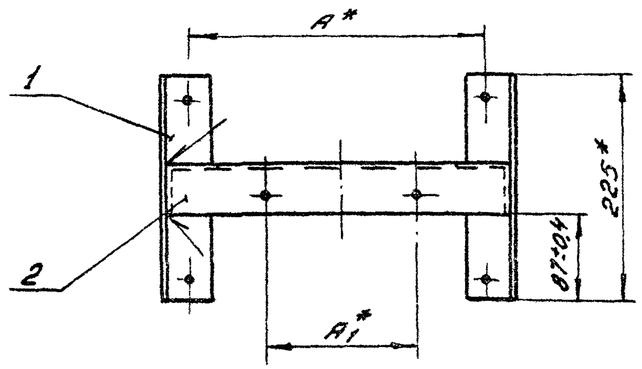

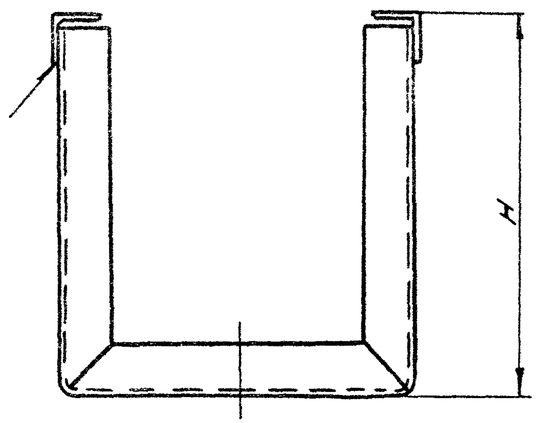

Рис. 2

остальное см. рис. 1

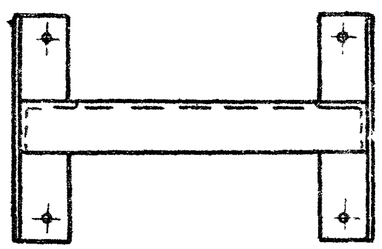

Обозначение	Рис.	A*, мм	A1, мм	H, мм	Масса, кг.
УГП 21.01.00	1	320	150	180-2	3,53
-01				380-2	5,03
-02		360	190	180-2	3,68
-03				380-2	5,18
-04		410	240	180-2	3,88
-05				380	5,38
-06	2	850	-	895	10,91
-07		890		935	11,37
-08		940		985	11,93

1. Сварные швы по ГОСТ 5264-80-Н1-△4
2. *Размеры для справок

Изм.	Лист	N докум.	Подп.	Дата	УГП21.01.00СБ			
Разраб.		Зулина		11.84	Кронштейн Сборочный чертеж	Лит.	Масса	Масштаб
Пров.		Усилевич		12.84		И	см. табл.	—
Т.контр.						Лист	Листов 1	
Н.контр.		Усилевич		12.84		Институт Мосгоазниипроект		
Утв.								

Копировал: Родин

Формат А3

Инв. N подл. | Подп. и дата | Взам. инв. N | Инв. N дубл. | Подп. и дата

УГП 21.01.01

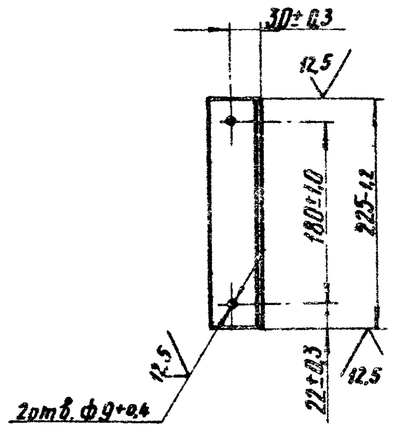

Серия 5.905-10 Выпуск 1 альбом 2

Изм.	Лист	N докум.	Подп.	Дата	УГП 21.01.01		
Разраб.		Гулина		12.84	Уголок	Лит.	Масса	Масштаб
Провер.		Иосилевич				И	0,85	1:5
Т.контр.						Лист	Листов 1	
Н.контр.		Иосилевич		12.84	Уголок 6-50×50×5 ГОСТ 8509-72 Ст3 ГОСТ 535-79	Институт МосгазНИИпроект	
Утв.							

Инв. N подл. | Подпись и дата | Взам. инв. N | Инв. N дубл. | Подпись и дата

Копировал: Ка

Формат А4

УГП 21.01.02

Рис. 1

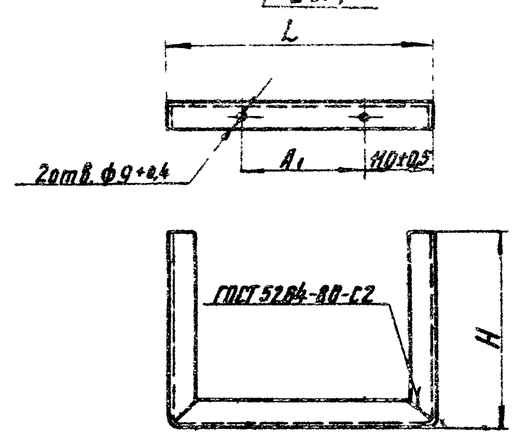

Рис. 2

Остальное-см. рис 1

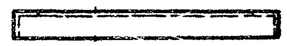

Обозначение	Рис.	L, мм	A1, мм	H, мм	Масса, кг
УГП 21.01.02	1	370-2,0	150±1,0	170-2,0	2,68
-01				370-2,0	4,18
-02		410-2,0	190±1,0	170-2,0	2,83
-03				370-2,0	4,33
-04		460-2,0	240±1,0	170-2,0	3,03
-05				370-2,0	4,53
-06	2	900-2,0	—	885-2,0	10,06
-07		940-2,0		925-2,0	10,52
-08		990-2,0		975-2,0	11,08

Инв. N подл. | Подпись и дата | Взам. инв. N | Инв. N дубл. | Подпись и дата

Изм.	Лист	N докум.	Подп.	Дата	УГП 21.01.02		
Разраб.		Гулина		12.84	Уголок	Лит.	Масса	Масштаб
Провер.		Иосилевич		12.84		И	См.табл.	—
Т.контр.						Лист	Листов 1	
Н.контр.		Иосилевич		12.84	Уголок 6-50×50×5 ГОСТ 8509-72 Ст3 ГОСТ 535-79	Институт МосгазНИИпроект	
Утв.							

Копировал: Ка

Формат А4

Формат	Зона	Поз.	Обозначение	Наименование	Кол.	Примечание
				Документация		
А4			УГП 22.01.00СБ	Сборочный чертеж		
				Материалы		
		1		Вата минеральная		
				марки 100 ГОСТ 4640-76	0,5	м³
			Переменные данные	для исполнений		
				УГП 22.01.00		
				Детали		
А4		1	УГП19.02.01	Короб	1	
А4		2	УГП19.02.02-06	Дно	2	
А4		3	УГП19.02.03-03	Труба	1	
				УГП 22.01.00-01		
				Детали		
А4		1	УГП19.02.01-01	Короб	1	
А4		2	УГП19.02.02-07	Дно	2	
А4		3	УГП19.02.03-04	Труба	1	
				УГП 22.01.00-02		
				Детали		
А4		1	УГП19.02.01-02	Короб	1	
А4		2	УГП19.02.02-08	Дно	2	
А4		3	УГП19.02.03-05	Труба	1	
				УГП 22.01.00-03		
				Детали		
А4		1	УГП19.02.01-03	Короб	1	
А4		2	УГП19.02.02-09	Дно	2	
А4		3	УГП19.02.03-06	Труба	1	

Серия 5.905-10 выпуск 1 альбом 2

Инв. № подл. | Подпись и дата | Взам. инв. № | Инв. № дубл. | Подпись и дата

Изм.	Лист	N докум.	Подп.	Дата	УГП 22.01.00		
Разраб.		Кудинов		12.84	Изолятор	Лит.	Лист 1 / Листов 2
Провер.		Посилевич		12.84			Институт Мосгоз НИИпроект
Н. контр.		Посилевич		12.84			
Утв.							

копировал: Бал. формат А4

Формат	Зона	Поз.	Обозначение	Наименование	Кол.	Примечание
				УГП 22.01.00-04		
				Детали		
А4		1	УГП19.02.01-04	Короб	1	
А4		2	УГП19.02.02-10	Дно	2	
А4		3	УГП19.02.03-07	Труба	1	

Инв. № подл. | Подпись и дата | Взам. инв. № | Инв. № дубл. | Подпись и дата

Изм.	Лист	N докум.	Подп.	Дата	УГП22.01.00	Лист 2

копировал: Бал. формат А4

УГП 22.01.00СБ

Серия 3.905-10 Выпуск 1 альбом 2

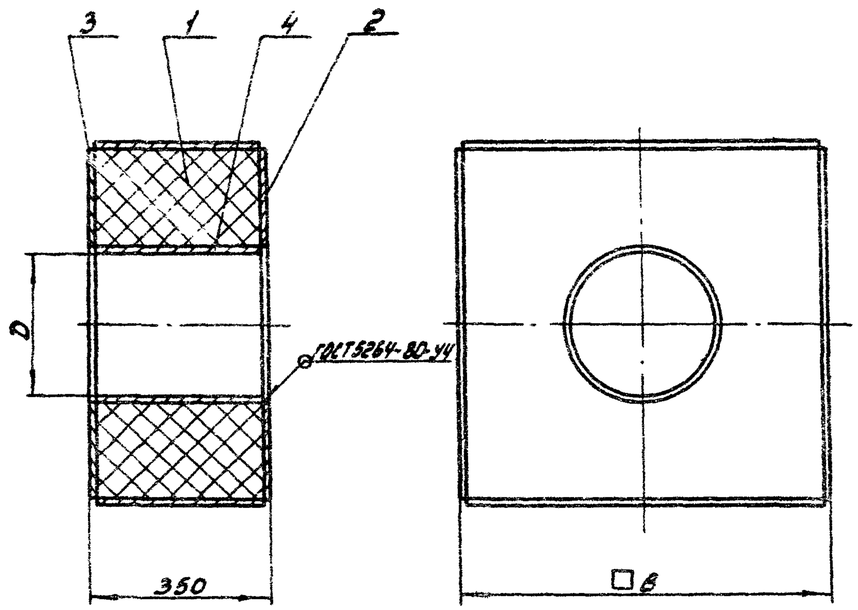

Обозначение	D, мм	□B, мм	Масса, кг
УГП 22.01.00	235	635	30,4
-01	255	655	32,0
-02	275	675	33,5
-03	285	685	34,3
-04	305	705	35,9

Размеры для справок

					УГП 22.01.00СБ		
Изм.	Лист	№ докум.	Подп.	Дата	Изолятор Сборочный чертеж	Лит.	Масса	Масштаб
Разраб.		Гулина		11.84		Н	см. табл.	–
Пров.		Иосилевич		12.84		Лист	Листов 1
Т.контр.						Институт Мосгазниипроект	
Н.контр.		Иосилевич		12.84			
Утв.							

Копировал: Гаврилова

Формат А3

Инв. № подл. | Подп. и дата | Взам. инв. № | Инв. № дубл. | Подп. и дата

УГП 12.03

Серия 5.905-10 Выпуск 1 чертеж 2

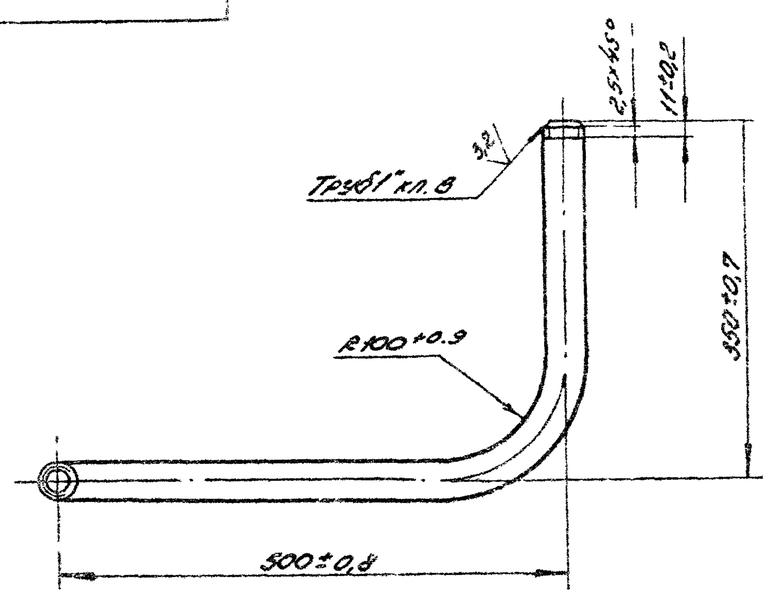

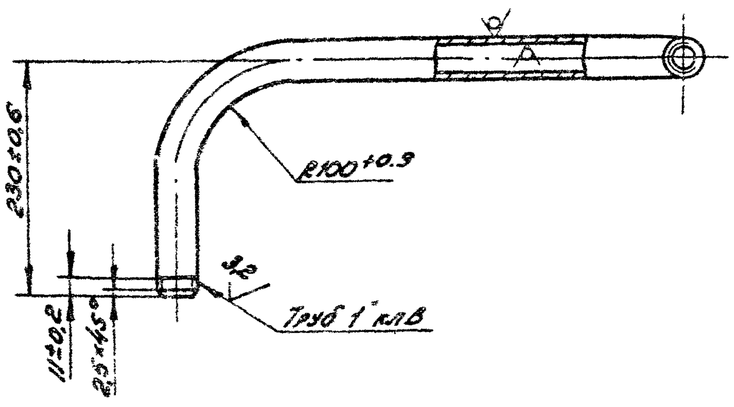

Изм.	Лист	N докум.	Подп.	Дата	УГП 12.03			
Разраб.	Зыкина			12.84	Труба	Лит.	Масса	Масштаб
Пров.	Иосилевич			12.84		Н	2,30	1:5
Т.контр.						Лист	Листов 1	
Н.контр.	Иосилевич			12.84	Труба 25×3,2 ГОСТ 3262-75	институт Мосгазниипроект		
Утв.								

Копировал: Радин Формат А4

Формат	Зона	Поз.	Обозначение	Наименование	Кол.	Примечание
				Документация		
А3			УГП 23.01.00СБ	Сборочный чертеж		
				Детали		
А4		1	УГП 23.01.01	Патрубок	1	
		2	-01	Патрубок	1	
А4		3	УГП 23.01.02	Лист	1	
А4		4	УГП 23.01.03	Лист	1	
А4		5	УГП 23.01.04	Рукоятка	1	
А3		6	УГП 23.01.05	Щека	1	
		7	-01	Щека	1	
				Стандартные изделия		
		8		Заклепка 2×7.00 ГОСТ 10299-80	2	

Изм.	Лист	N докум.	Подп.	Дата	УГП 23.01.00			
Разр.	Кудинов			12.84	Задвижка шиберная	Лит.	Лист	Листов
Пров.	Иосилевич			12.84		Н		1
Н.контр.	Иосилевич			12.84		институт Мосгазниипроект		
Утв.								

Копировал: Радин Формат А4

Инв. N подл. | Подп. и дата | Взам. инв. N | Инв. N дубл. | Подп. и дата

УГП 23 01 00СБ

Серия 5.905-10 Выпуск 1 лист 50-42

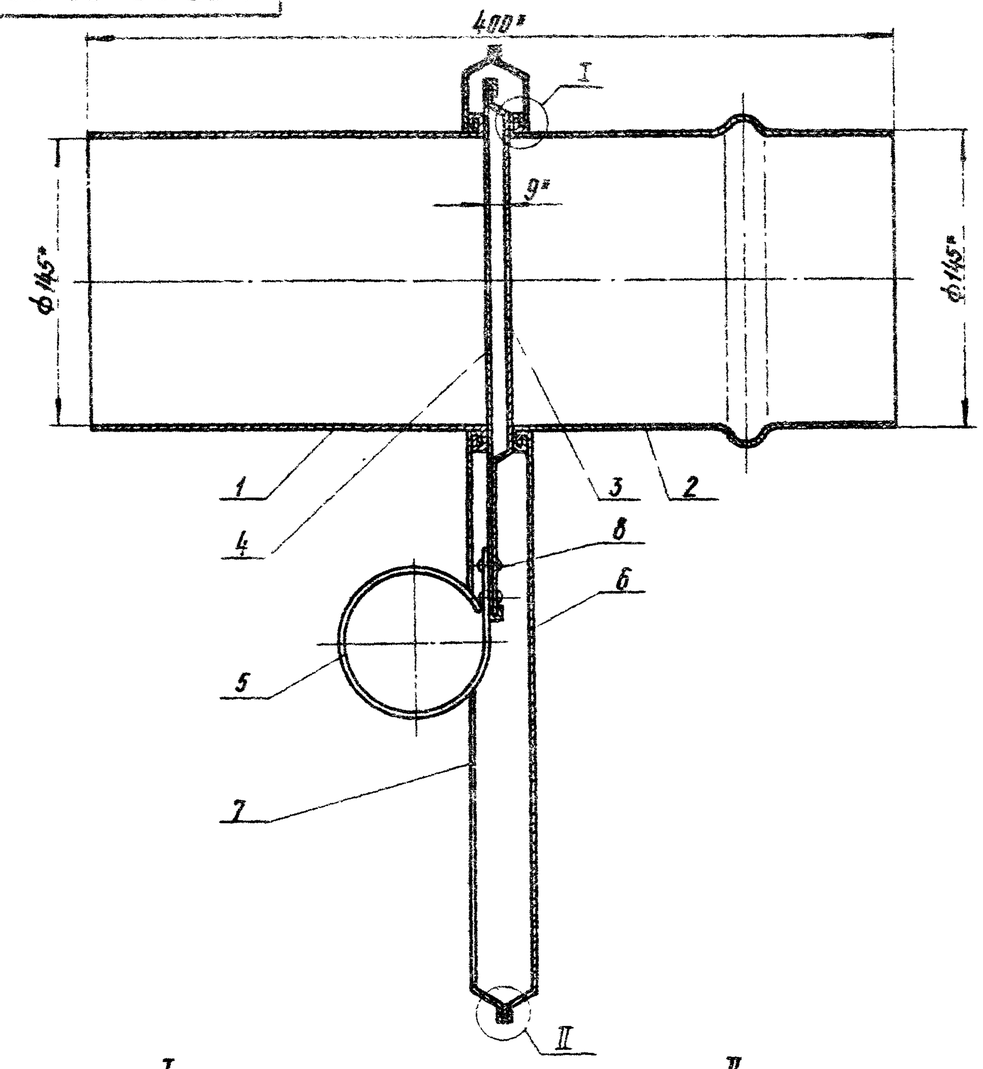

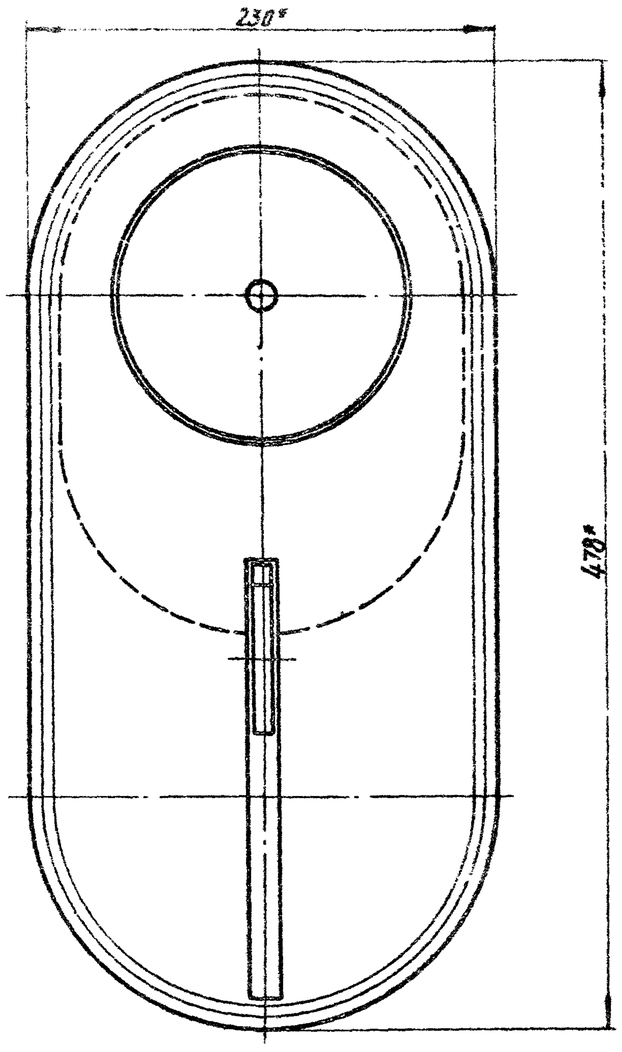

I
М 2:1

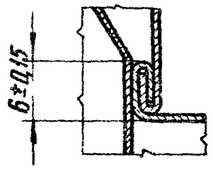

II
М 2:1

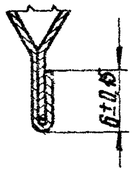

* Размеры для справок

Изм.	Лист	N докум.	Подп.	Дата	УГП23.01.00СБ			
Разраб.		Кудинов		12.84	Задвижка шиберная	Лит.	Масса	Масштаб
Провер.		Василевич		12.84	Сборочный чертеж	И	2,4	1:2,5
Т.контр.						Лист	Листов 1	
Н.контр.		Василевич		12.84		Институт МосгазНИИпроект		
Утв.								

Инв.№ подл. | Подпись и дата | Взам. инв.№ | Инв.№ дубл. | Подпись и дата

копировал: Лев

формат А3

УГП 23. 01. 01

12,5

Рис. 1

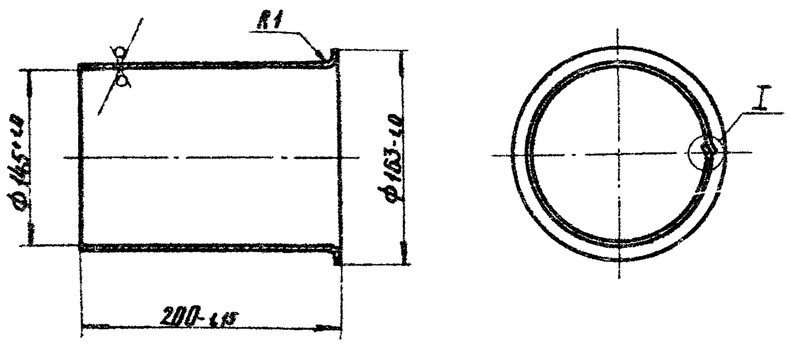

Рис. 2
остальное см. Рис. 1

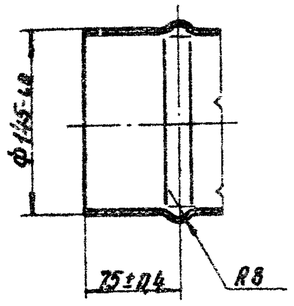

I
М 2:1

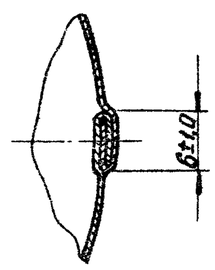

Обозначение	Рис.	Масса, кг
УГП 23. 01. 01	1	4,45
- 01	2	4,50

Серия 5.905-10 Выпуск 1 альбом 2

Инв. № подл.	Подпись и дата	Взам. инв. №	Инв. № дубл.	Подпись и дата			

УГП23.01.01

Изм.	Лист	N докум.	Подп.	Дата	Патрубок	Лит.	Масса	Масштаб
Разраб.		Кудинов		12.84		У	сн. табл.	1:4
Провер.		Носилевич		12.84		Лист	Листов 1	
Т. контр.						Институт Мосгазпроектстройпроект		
Н. контр.		Носилевич		12.84	Лист Б-0,6 ГОСТ 19903-74 СТК1 ГОСТ 17715-72			
Утв.								

Копировал: Вал Формат А4

УГП 23. 01. 02

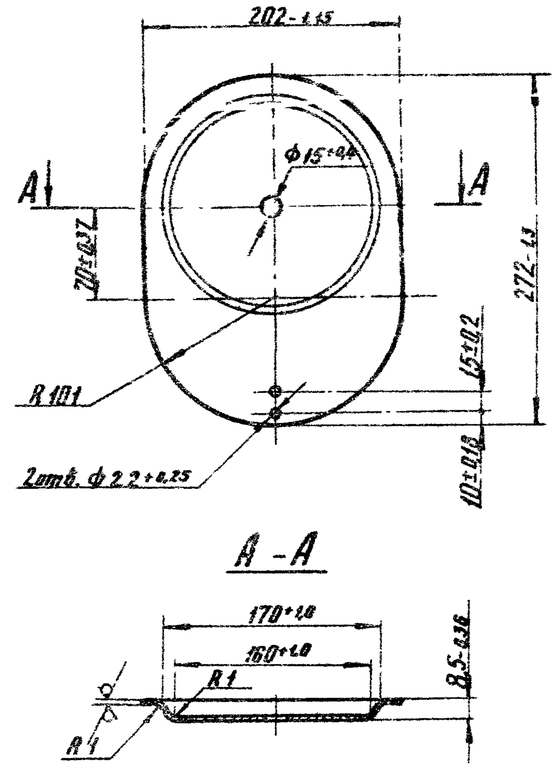

Изм.	Лист	N докум.	Подп.	Дата	Лист	Лит.	Масса	Масштаб
Разраб.		Кудинов		12.84		У	0,24	1:4
Провер.		Носилевич		12.84		Лист	Листов 1	
Т. контр.						Институт Мосгазпроектстройпроект		
Н. контр.		Носилевич		12.84	Лист Б-0,6 ГОСТ 19903-74 СТК1 ГОСТ 17715-72			
Утв.								

Копировал: Вал Формат А4

УГП 23.01.03

Серия 5.905-10 Выпуск 1 альбом 2

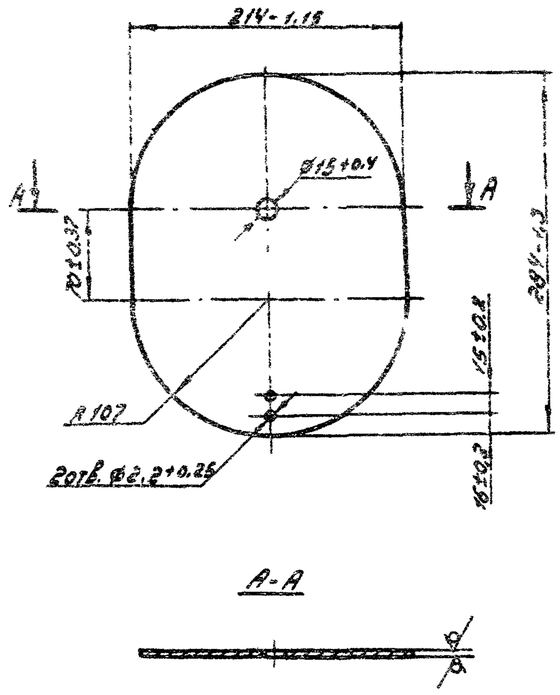

Изм.	Лист	№ докум.	Подп.	Дата	УГП 23.01.03			
Разраб.		Кудинов		12.84	Лист	Лит.	Масса	Масштаб
Пров.		Иосилевич		12.84		А	0,25	1:4
Т.контр.						Лист	Листов 1	
Н.контр.		Иосилевич		12.84	Лист Б-0.6 ГОСТ 19903-74 СТК1 ГОСТ 17715-72	Институт Мосгоз НИИпроект		
Утв.								

Копировал: Гаврилова Формат А4

Инв.№ подл. | Подп. и дата | Взам. инв.№ | Инв.№ дубл. | Подп. и дата

УГП 23.01.04

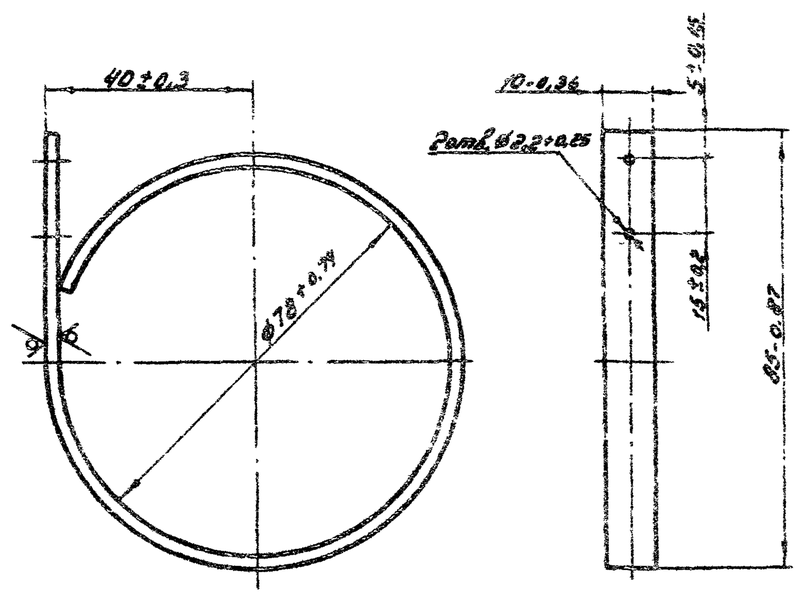

Изм.	Лист	№ докум.	Подп.	Дата	УГП 23.01.04			
Разраб.		Кудинов		12.84	Рукоятка	Лит.	Масса	Масштаб
Пров.		Иосилевич		12.84		И	0,04	1:1
Т.контр.						Лист	Листов 1	
Н.контр.		Иосилевич		12.84	Лист Б-0.6 ГОСТ 19903-74 СТК1 ГОСТ 17715-72	Институт Мосгоз НИИпроект		
Утв.								

Копировал: Гаврилова Формат А4

Инв.№ подл. | Подп. и дата | Взам. инв.№ | Инв.№ дубл. | Подп. и дата

УГП 23.01.05

Серия 5.905-10 Выпуск 1 альбом 2

Рис. 1

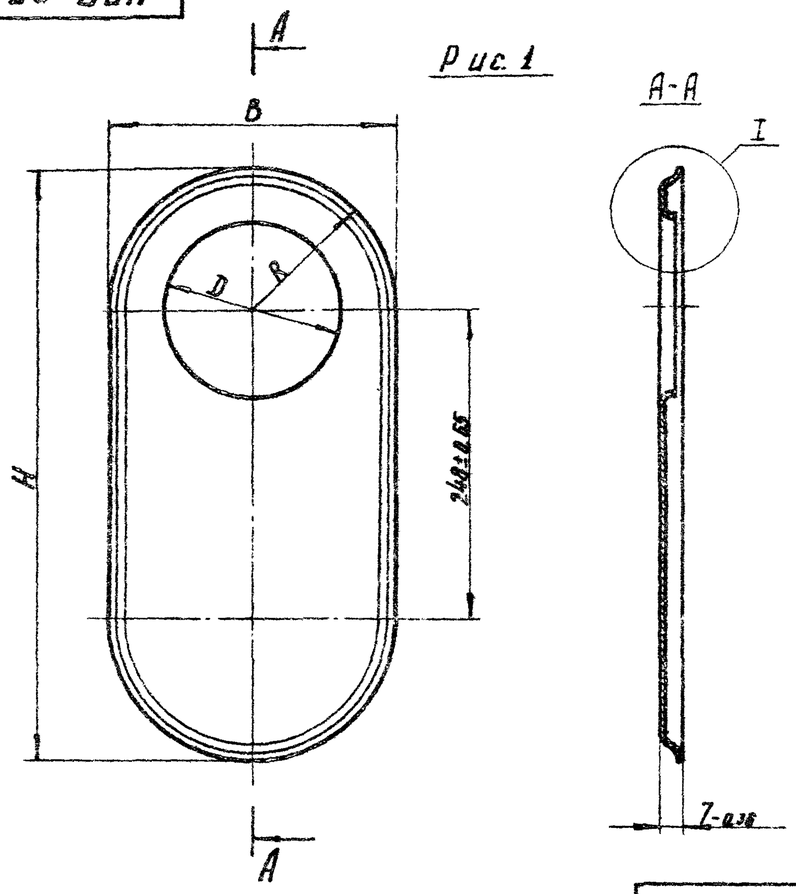

Рис. 2

Остальное см. Рис. 1

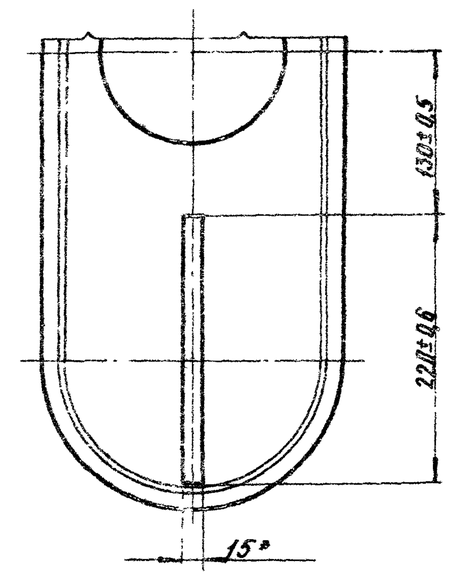

Обозначение	Рис.	Д, мм	R, мм	В, мм	Н, мм	δ, мм	δ1, мм	Масса, кг
УГП 23.01.05	1	147+1,0	114	228-1,15	476-1,55	6-0,3	12-0,43	0,41
—01	2	145+1,0	120	240-1,15	488-1,55	12-0,43	18-0,43	0,43

Изм.	Лист	N докум.	Подп.	Дата	УГП 23.01.05			
Разраб.		Кадинов		12.84	Щека	Лит.	Масса	Масштаб
Провер.		Иосилевич		12.84		У	ст. табл.	1:4
Т. контр.						Лист	Листов 1	
Н. контр.		Иосилевич		12.84	Лист	Б-0,6 ГОСТ 19903-74	Институт Мосгоз НИИпроект	
Утв.						СТК1 ГОСТ 17715-72		

Инв. № подл. | Подпись и дата | Взам. инв. № | Инв. № дубл. | Подпись и дата

копировал:

формат А3

Серия 5.900-10 Выпуск 1 альбом 2

Формат	Зона	Поз.	Обозначение	Наименование	Кол.	Примечание
				Документация		
А4			УГП.23.02.00СБ	Сборочный чертеж		
				Детали		
А4		1	УГП 23.02.01	Отвод	1	
А4		2	УГП 23.02.02	Диффузор	1	
А4		3	УГП 23.01.01.01	Патрубок	1	

Инв. № подл. | Подп. и дата | Взам. инв. № | Инв. № дубл. | Подп. и дата

Изм.	Лист	N докум.	Подп.	Дата
Разр.	Кудинов			12.84
Пров.	Иосилевич			12.84
Н. контр.	Иосилевич			12.84
Утв.				

УГП 23.02.00

Переход

Лит.	Лист	Листов
		1

Институт Мосгазниипроект

Копировал: Радин Формат А4

5.900-20 Выпуск 6

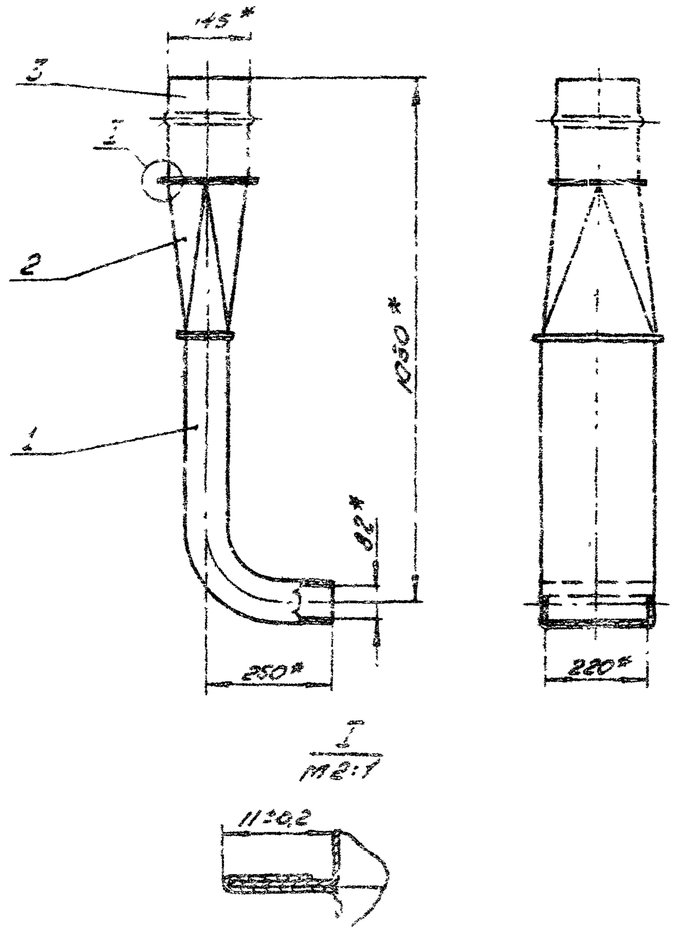

* Размеры для справок

Подп. и дата | Инв. № дубл. | Подп. и дата

УГП 23.02.00СБ

Изм.	Лист	N докум.	Подп.	Дата
Разраб.	Кудинов			
Пров.	Иосилевич			
Т. контр.				
Н. контр.	Иосилевич			12.84
Утв.				

Переход

Сборочный чертеж

Лит.	Масса	Масштаб
А4	23	1:10

Лист	Листов 1

Институт Мосгазниипроект

Перечислен: Радин Формат А4

УГП23.02.01

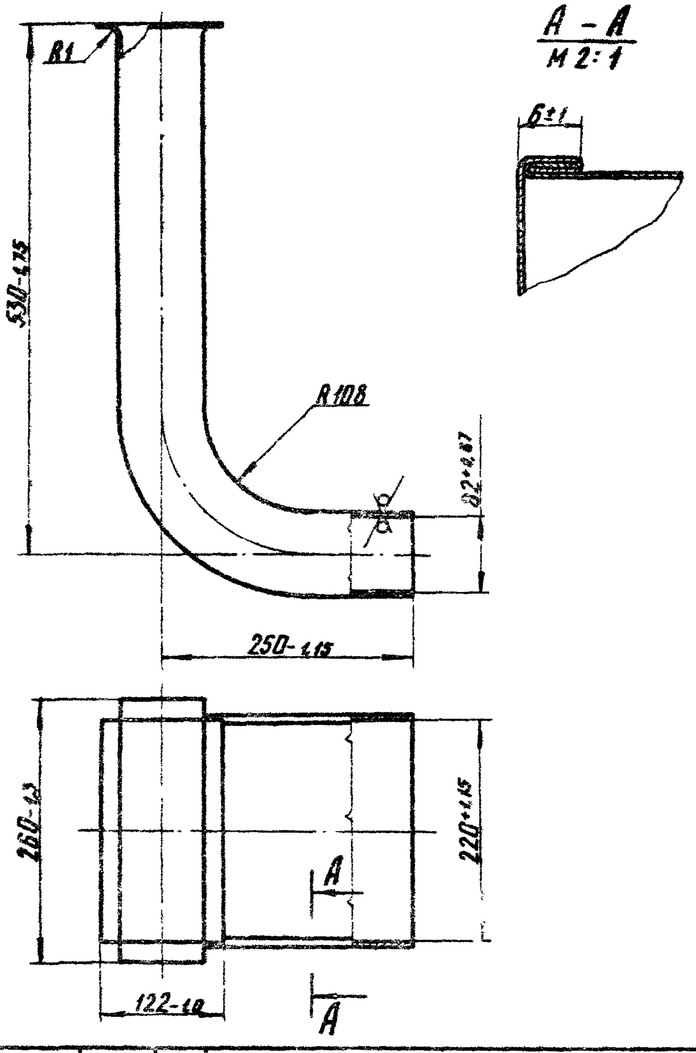

Серия 5.905-10 Выпуск 1 альбом 2

Изм. Лист	N докум.	Подп.	Дата	УГП23.02.01			
Разраб.	Кудинов		12.84	Отвод	Лит.	Масса	Масштаб
Провер.	Иосилевич		12.84		И	2,25	1:5
Т.контр.					Лист	Листов 1	
Н.контр.	Иосилевич		12.84	Лист Б-0,6 ГОСТ 19903-74 / СТК1 ГОСТ 17715-72	Институт МосгазНИИпроект		
Утв.							

Инв. № подл. | Подпись и дата | Взам. инв. № | Инв. № дубл. | Подпись и дата

копировал: Ка

формат А4

УГП23.02.02

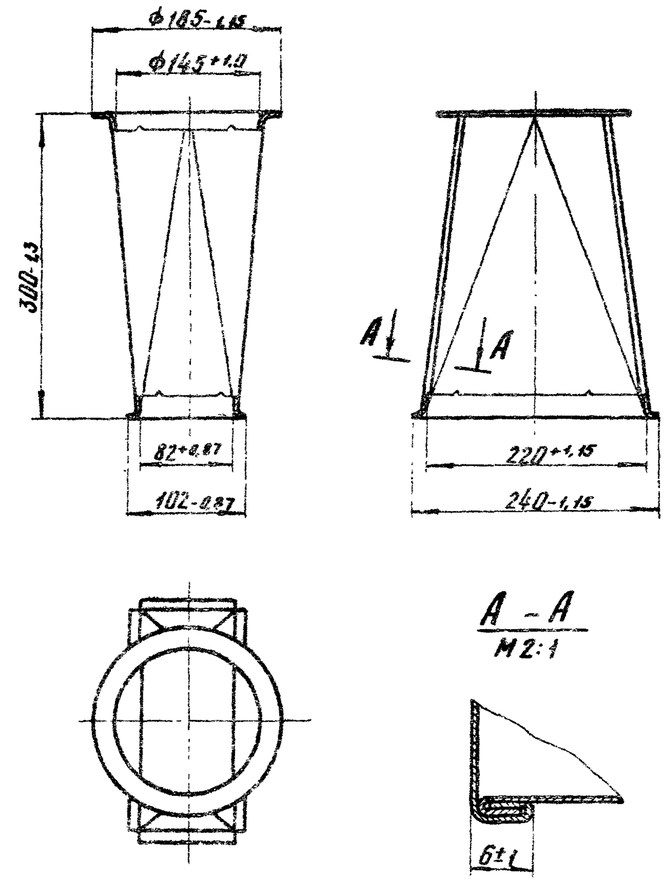

Изм. Лист	N докум.	Подп.	Дата	УГП23.02.02			
Разраб.	Кудинов		12.84	Диффузор	Лит.	Масса	Масштаб
Провер.	Иосилевич		12.84		И	0,55	1:5
Т.контр.					Лист	Листов 1	
Н.контр.	Иосилевич		12.84	Лист Б-0,6 ГОСТ 19903-74 / СТК1 ГОСТ 17715-72	Институт МосгазНИИпроект		
Утв.							

Инв. № подл. | Подпись и дата | Взам. инв. № | Инв. № дубл. | Подпись и дата

копировал: Ка

формат А4

Серия 5.905-10 Выпуск 1 альбом 2

Формат	Зона	Поз.	Обозначение	Наименование	Кол.	Примечание
				Документация		
А4			УГП23.03.00СБ	Сборочный чертеж		
				Детали		
А4		1	УГП 23 03.01	Труба	1	
А4		2	УГП 23.03.02	Штуцер	1	

Подп. и дата | Инв. № дубл. | Взам. инв. № | Подп. и дата | Инв. № подл.

Изм.	Лист	N докум.	Подп.	Дата	УГП 23.03.00	
Разр.		Кудинов		12.84	Газопровод	Лит / Лист / Листов: Н
Пров.		Усилевич		12.84		Институт Мосгазниипроект
Н.контр.		Усилевич		12.84		
Утв.						

Копировал: Родина Формат А4

Серия 5.905-10 Выпуск 1 альбом 2

Подп. и дата | Инв. № дубл. | Взам. инв. № | Подп. и дата | Инв. № подл.

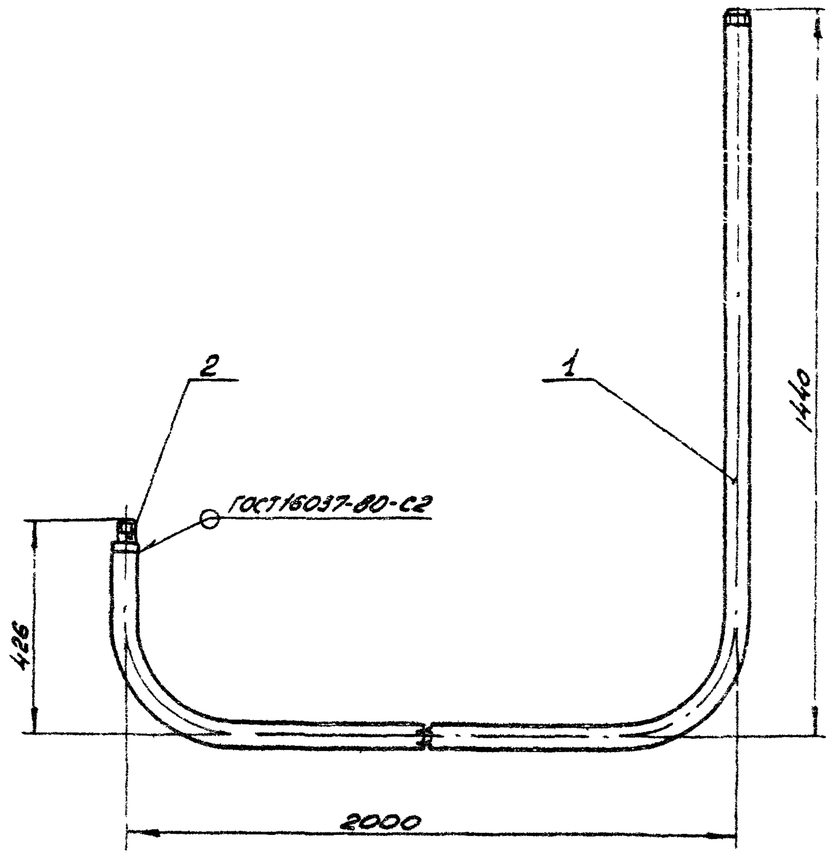

Размеры для справок

Изм.	Лист	N докум.	Подп.	Дата	УГП 23.03.00СБ	
Разраб.		Кудинов		12.84	Газопровод Сборочный чертеж	Лит / Масса / Масштаб: Н / 14,9 / 1:10
Пров.		Усилевич		12.84		Лист / Листов 1
Т.контр.						
Н.контр.		Усилевич		12.84		Институт Мосгазниипроект
Утв.						

Копировал: Родина Формат А4

УГП23.03.01

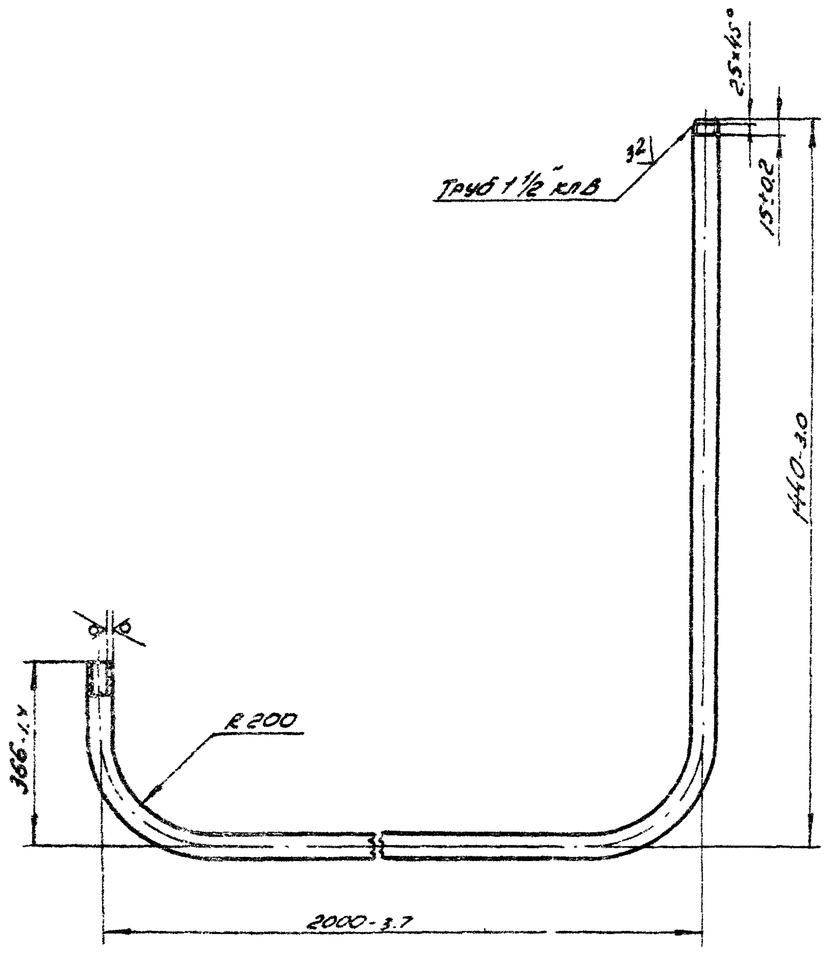

Серия 5.905-10 Выпуск 1 альбом 2

Изм. Лист	N докум.	Подп.	Дата	Труба	Лит	Масса	Масштаб
Разраб.	Кудинов		12.84		И	14,6	1:10
Пров.	Иосилевич		12.84		Лист	Листов 1	
Т.контр.							
Н.контр.	Иосилевич		12.84	Труба 40×3,5 ГОСТ 3262-75	Институт Мосгазниипроект		
Утв.							

Копировал: Радин Формат А4

УГП23.03.02

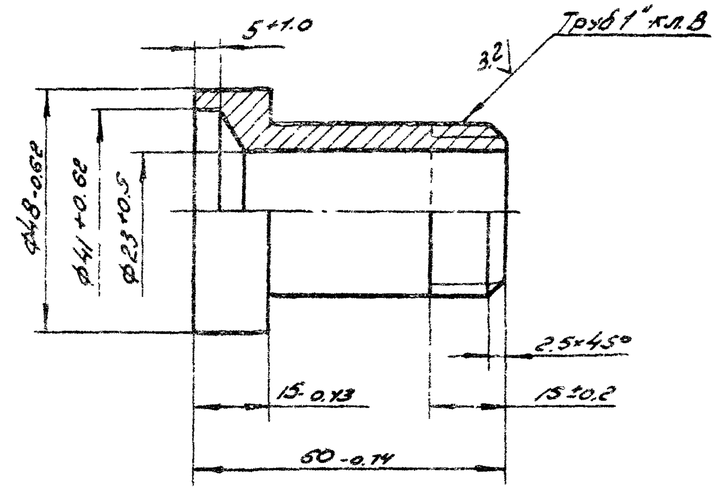

Изм. Лист	N докум.	Подп.	Дата	Штуцер	Лит	Масса	Масштаб
Разраб.	Кудинов		12.84		И	0,25	1:1
Пров.	Иосилевич		12.84		Лист	Листов 1	
Т.контр.							
Н.контр.	Иосилевич		12.84	В Ст3сп2 ГОСТ 380-71	Институт Мосгазниипроект		
Утв.							

Копировал: Радин Формат А4

Перв. примен. | Справ. № | Подп. и дата | Инв. № дубл. | Взам. инв. № | Подп. и дата | Инв. № подл.

Госстрой СССР
Тбилисский филиал
ЦИТП
Типовой проект /серия/
№ 5-905-10.8/82
Заказ № 1301
Цена 2 руб 66 коп
Тираж 4300
Дата "9" IX 1985 г.