РАЗРЕШ

Указанием Мини ерства тяжелого
машиностроения СССР
№ВА-002-I-6288 от I9.06.90г.

ЛАС ВЕРЖДЕНИЯ

Альбом типовых конструкций
"Аппараты вспомогательные неагрегатированных
холодильных машин"
АТК 24.203.02-90

ерный заместитель начальника
нау -технического отдела
Мин ашмаша СССР .А.Маху

Начальник сектора А.Н.Полт

Директор холомаша,
.н.,про ссор .В.Быко

еститель ректора
холодм ,д.т.н. .М.Калнин

льни ела .Б.Шпенцер

олнитель .Д.Миломедов

льник отд. .А.Вольных

УДК

АЛЬБОМ ТИПОВЫХ КОНСТРУКЦИЙ

Аппараты вспомогательные неагрегатированных холодильных машин

АТК 24.203.02-90

ОКП 36 4462 ; 36 4463

Дата введения 01.01.1991г.

Настоящий альбом типовых конструкций устанавливает типовые конструкции, размеры, комплектность поставки и технические требования, рабочие условия эксплуатации коды ОКП стальных вспомогательных и емкостных аппаратов, входящих в состав холодильных установок общепромышленного применения для работы на аммиаке (R 717) и хладонах.

Приведенные в альбоме типы емкостных и вспомогательных аппаратов являются простейшей продукцией и не подлежат государственной аттестации.

Технические требования приведенные в стандарте соответствуют проекту международного стандарта ИСО 5149 "Холодильные установки применяемые для охлаждения и нагрева. Требования безопасности"

Примеры условных обозначений:

Ресивер дренажный вертикальный типа РДВ вместимостью 1,68 $м^3$

1,5 РДВ АТК 24.203.02-90

I.Технические требования

I.I.Аппараты изготавливаются по рабочим чертежам заводов-изготовителей в соответствии с требованиями ОСТ 26-291-ОСТ 24.203.03 , ОСТ 26-03-1501 , ОСТ 26-II-03 действующими правилами Госгортехнадзора.

Рабочие чертежи должны быть согласованы с ВНИИхолодмашем утверждены в установленном порядке.На базе аппаратов приведенных в настоящем альбоме допускается разработка модификации по согласовании с ВНИИхолодмашем.

буквенную часть обозначений модификации должна быть включена буква "м".

I.2. Аппараты должны изготавливаться для эксплуатации в макроклиматических районах исполнения"У"категории 3 для R 717 или 4 для хладонов по ГОСТ 1515

Для поставки на экспорт в страны с тропическим климатом аппараты изготавливаются исполнения "Т" категории 3 для R и категории 4 для хладонов.

Условия эксплуатации должны соответствовать указанным таблицах. 1 - 70.

I.3. Применяемые материалы по ОСТ 24.203.03- должны быть приведены в рабочих чертежах.

I.4. Конструкция аппаратов должна обеспечивать возможность очистки в условиях эксплуатации.

I.5. Предельные отклонения габаритных размеров $\pm \frac{IT}{2}$.

Допуск на массу ± 5%.

ри изготовлении аппаратов из бо толстостенных труб листа допускается увеличение массы по согласовании с ВНИИхолодмашем.

Применение толстостенных труб и листа допускается,как правило,для повышения срока сл бы аппаратов.

I.6. Требования безопасности аппараты должны соответствовать ОСТ 24.203.03 и должны быть приведены в ЭТД на установки, машины агрегаты куда аппараты входят.

I.7. Маркировка.

Для сосудов, изготовленных в соответствии с правилами Госгортехнадзора СССР. фирменная табличка должна предусматривать следующую информацию:

- наименование (условное обозначение) или товарный знак предприятия-изготовителя,
- условное обозначение,
- дату выпуска,
- максимальное рабочее давление,
- максимальная рабочая температура, и для низкотемпературных сосудов,
- допустимая температура, выходящая из диапазона минус между I0°С и 50°С.

Для сосудов вс внутренним объёмом более 0,I л или с произведением расчетного давления на объём превышающий I200 кПа допускается иметь фирменную табличку:

наименование (условное обозначение) или товарный знак предприятия-изготовителя,

- условное обозначение,
- максимальное рабочее давление,
- допустимая температура, выходящая из диапазона между минус I0°С и 50°С.

Маркировка каждого сосуда высокого давления не обязательна, если система частью которой он является, маркирована.

I.8. Гарантии завода-изготовителя по ОСТ 24.203.03

Инв. № подл.	Подп. и дата	Взам. инв. №	Инв. № дубл.	Подп. и дата
Т-1199/4	19.12.90			

Ресиверы

в условном обозначении ресиверов -вместимость в $м^3$.

Таблица 1

Тип аппарата	Наименование	Типоразмер	Код по ОКП	Хладагент	Рабочее давление не более МПа($кгс/см^3$) для исполнения: общепромышленного	для тропиков	Диапазон температур холодильного агента, °С	Стр.
	Ресивер дренажный горизонтальный	0,75 РД	3644621401 02	R717	1,8 (18)	2,0 (20)	от минус 50 до + 5	С.7
		1,5 РД	3644621501 10					
		2,5 РД	3644621604 04					
		3,5 РД	3644621703 02					
		5 РД	3644621704 01					
РДГ	-"-	РДГ-0,75	3644621407 07	R717	1,8 (18)		от минус 50 до +55	С.11
		РДГ-1,5	3644621511 08					
		РДГ-2,5	3644621617 10					

Копия 12

Инв. № подл.	Подп. и дата	Взам. инв. №	Инв. № дубл.	Подп. и дата
Т-1199/5	[illegible]			

Продолжение табл. 1

Тип аппарата	Наименование	Типоразмер	Код по ОКП	Хладагент	Рабочее давление не более МПа (кгс/см²) для исполнения: общепромышленного	Рабочее давление не более МПа (кгс/см²) для исполнения: для тропиков	Диапазон температур холодильного агента, °С	Стр.
РДВ	Ресивер дренажный вертикальный	I 5 РДВ	364462I502 09	R7I7	I,6 (I6)		от минус 50 до +55	С.13
		2,5 РДВ	3644б2I605 02					
		3,5 РДВ	364462I705 00					
		5 РДВ	364462I706 I0					
РУФ	Ресивер универсальный	РУФ I	364462I505 06	R12 R22	2,0 (20)	2,I (20)	от минус [illegible] до +50	С.16
РЦЗ	Ресивер циркуляционно-защитный	РЦЗ-2Р	364462I620 03	R7I7	I,6 (I6)		от минус 50 до +4[illegible]	
		РЦЗ-4Р	364462I7I4 I0					
		РЦЗ-8	364462I805 I0					
		РЦЗ-I2,5	364462I806 09					
		РЦЗ-20	364462I912 05					

Формат А4

Инв. № подл.	Подп. и дата	Взам. инв. №	Инв. № дубл.	Подп. и дата
Т-1199/5а	19.10.90			

Продолжение табл. 1

Тип аппарата	Наименование	Типоразмер	Код по ОКП	Хладагент	Рабочее давление не более МПа (кгс/см³) для исполнения: общепромышленного	для тропиков	Диапазон температур холодильного агента, °С	Стр.
РЛД	Ресивер линейно-дренажный	РЛД2	364462I62I 02	R7I7	2,3 (23)		от минус 50 до +55	С. 22
		РЛД4	364462I703 00					
		РЛД8	364462I807 08					
		РЛДI2,5	44462I804 00					
РКЦ	Ресивер компаундно циркуляционный	РКЦ-2	364462I622 0I	R7I7	I,6		от минус 50 до +40	С. 26
		РКЦ-4	364462I724 08					
		РКЦ-8	364462I80 04					
		РКЦ-I2,5	364462I8I0 I0					
		РКЦ- 20	364462I9I4 03					

Инв. № подл.	Подп. и дата	Взам. инв. №	Инв. № дубл.	Подп. и дата
1199/6	19.12.90			

Ресивер дренажный горизонтальный типа РД

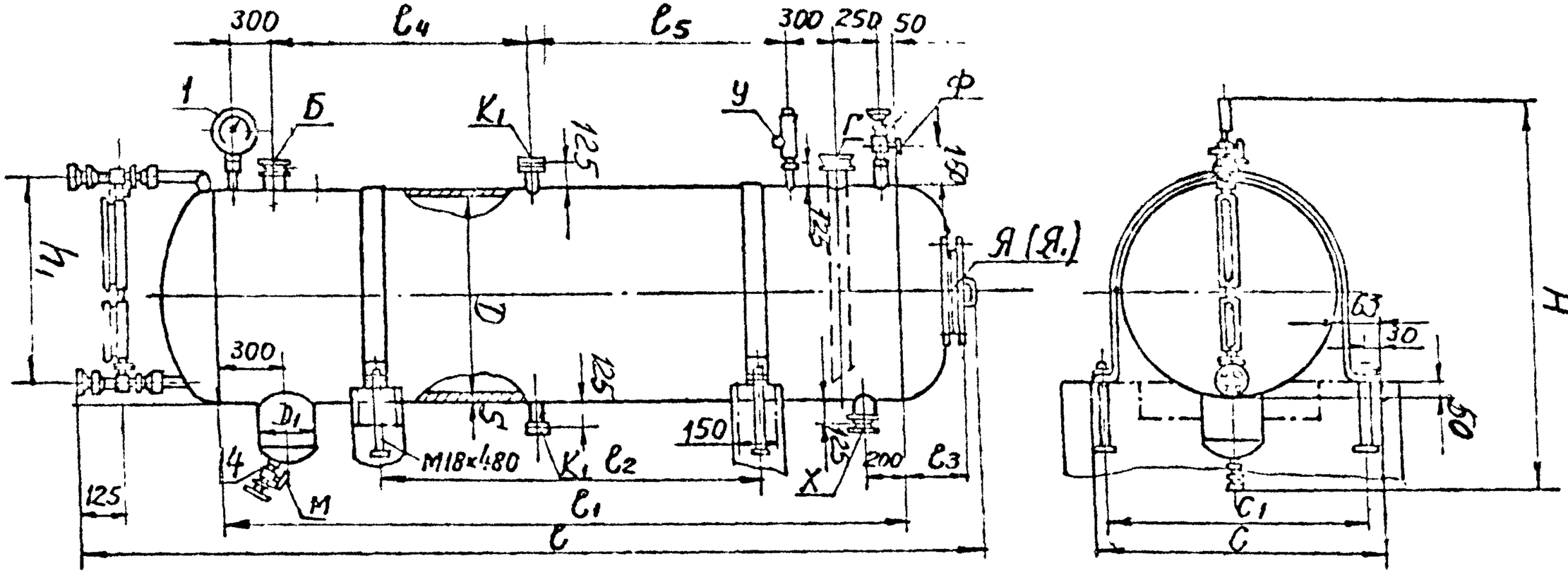

Черт.1

АТК 24.203.02-90 С.7

Инв. № подл.	Подпись и дата	Взам. инв. №	Инв. № дубл.	Подпись и дата
Т-1199/1	19.X.90			

Основные параметры и размеры
размеры в мм

Таблица

Обозначение аппарата	Вместимость $м^3$	D	S	D_1	l	l_1	l_2	l_3	l_4	l_5	c	c_1	H	h_1	Масса, кг
0,75 РД	0,77	600	6	245	3020	2480	1150	180	900	600	750	690	1410	610	345
1,5 РД	1,65	800	8	325	3610	2970	1650	250	1050	950	950	890	1630	835	670
2,5 РД	2,50				5610	4970	2500		2070	1900					990
3,5 РД	3,41	1000	10		4685	3960	2600	281	1500	1480	1150	1090	1840	940	1281
5 РД	5,58	1200	12		5370	4455	2980	358	1900	1580	1355	1295	2050		2010

АТК24.203.02-90 с.8

Формат 11

Ф. 11

Основн. проход штуцеров и люков, Ду

Таблица 3

мм

Обозначение штуцеров люков на черт. I	Ду для исполнения				
	0,75 Ра	I,5 Ра	2,5 Ра	,5 Ра	5 Ра
В Г	32	50			
У Ж	Тр 1/2	Тр 1/2	1/2	Тр 1/2	Т
Х	50				80
Х I					
Х	Т				
	—	—	—		

Арматура и приборы, поставляемые с аппаратом

Таблица 4

Позиция на черт. 2	Наименование	Количество для исполнения, шт				
		0,75РД	1,5РД	2,5РД	3,5РД	5РД
1	Мановакуумметр аммиачный АМВУ-1 160х24 кл.1,5 с дополн.температ шкалой или МВТП- 160 Ах1,5на Ру 1,5(15)	1	1	1	1	1
2	Клапаны предохранительные Т/Ф 17с11нж (АПК) Ду6	1		1	1	1
	Ру2,5(25) Ду10	–	–	–	1	1
3	Вентили запорные угловые цапковые Т/Ф Ду 6	1	1	1	1	1
4	Ду10 на Ру1,5(25)	1	1	1	1	1
5	Запорное устройство указателя уровня вентильного типа цапковое Т/Ф 12с13бк, Ду20 на Ру4 (40)	1	1	1	1	1
6	Рамки указателей уровня Т/Ф 12кч11бк: на Ру2,5 (25) №6	1	2	2	–	–
	№8	–	–	–	2	2
7	Вентиль запорный проходной цапковый Т/Ф 15с11бк, Ду10 на Ру1,0(10)	1	1	1	1	1

Ру, МПа (кгс/см^2)

Ду, мм

Инв. № подл. | Подп. и дата | Взам. инв. № | Инв. № дубл. | Подп. и дата
Т-11991 | | | | |
МГТ1979г Зак 11139-1990

Инв. N подл.	Подп. и дата	Взам.
Т-1199/10	19.8.90	

Ресивер РДГ

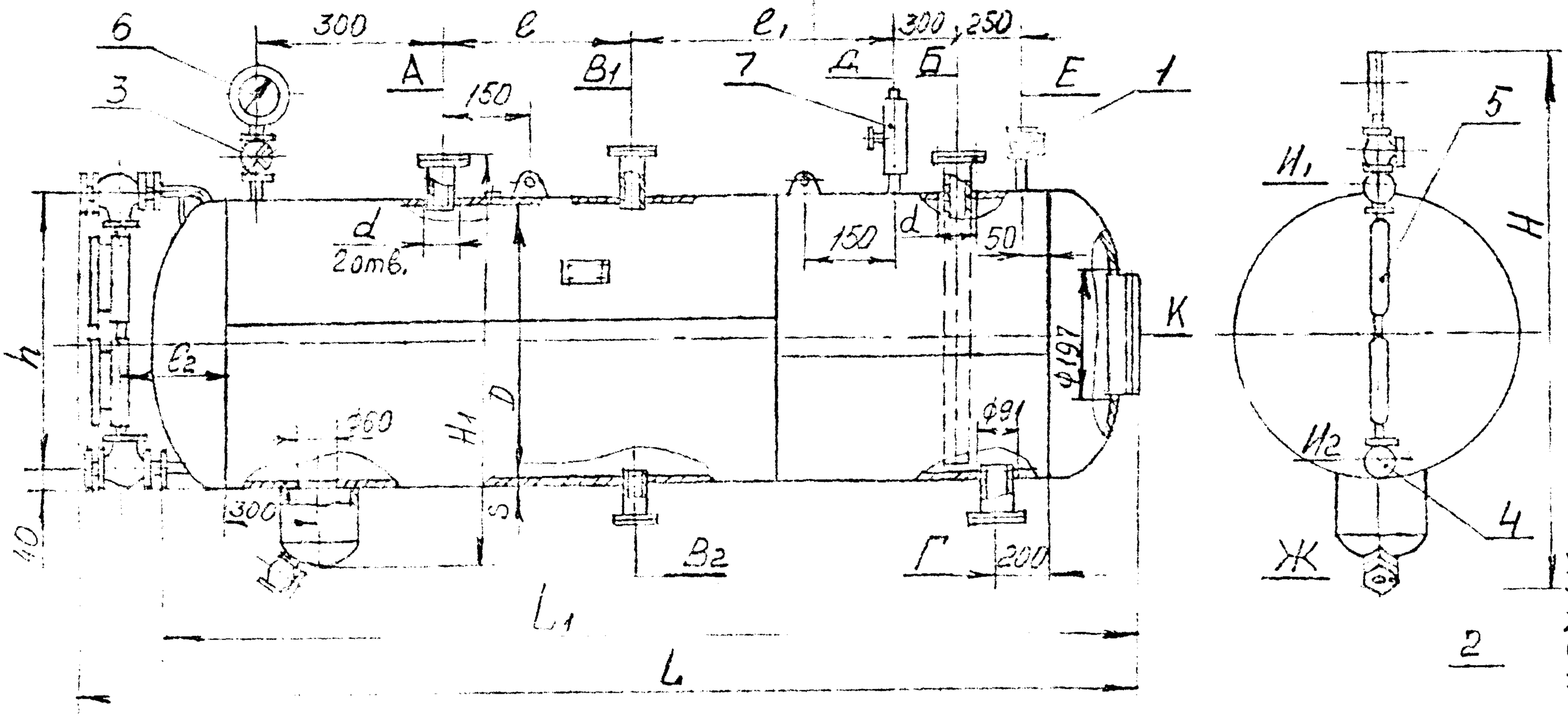

Черт.2

АТК24.203.02-90 СГ11

Подп.	Дата	Взам. инв. №	Инв. № дубл.	Подп. и дата
1-1199/11	19.8.90			

Таблица 6

Условный проход штуцеров и люков, Ду

Обозначение	Наименование	Кол.	Ду, мм
А	Вход аммиака	I	см. табл.
Б	Выход аммиака	I	
$В_I$; $В_2$	К уравнительной линии	2	25
Г	К циркуляционному насосу	I	80
Д	К клапану предохранительному	I	I5
Е	Спуск воздуха	I	6
Ж	Спуск масла	I	I0
$И_I$; $И_2$	К указателю уровня	2	
К	Люк смотровой	I	

Таблица 8

Таблица арматуры, Ду, мм

Поз.	Обозначение	Наименование	Кол.
I	I5сI3бкI	Вентиль углов. Ду6	I
2	I5сI3бкI	Вентиль углов. ДуI0	I
3	I5сII6к	Вентиль проход ДуI0	I
4	I2сI7бк	Устройство запорн.	I
5	I2кчII6к	Указатель уров. №6	2
6	АМВI-I-24	Мановакуумметр	I
7		Клапан предохр. ДуI5	I

Таблица 7

Основные параметры и размеры

Размеры в мм

Шифр	D	S	L	L_1	H	H_I	ℓ	ℓ_1	ℓ_2	d	h	a/Т	a/Б	Емкость, л		Масса, кг
РДГ-0,75	600	6	3020	2910	I4I0	I060	900	600	I95	39	5I0	32		770	5	367
РДГ-I,5	800	8	35I0	3505	I630	I280	I050	950	245	59	835	5[illegible]		I650		680
РДГ-2,5			56I0	5505			2070	I900						2500		I000

АТК 24.203.02-90

С.I.

Ресивер дренажный вертикальный типа РДВ

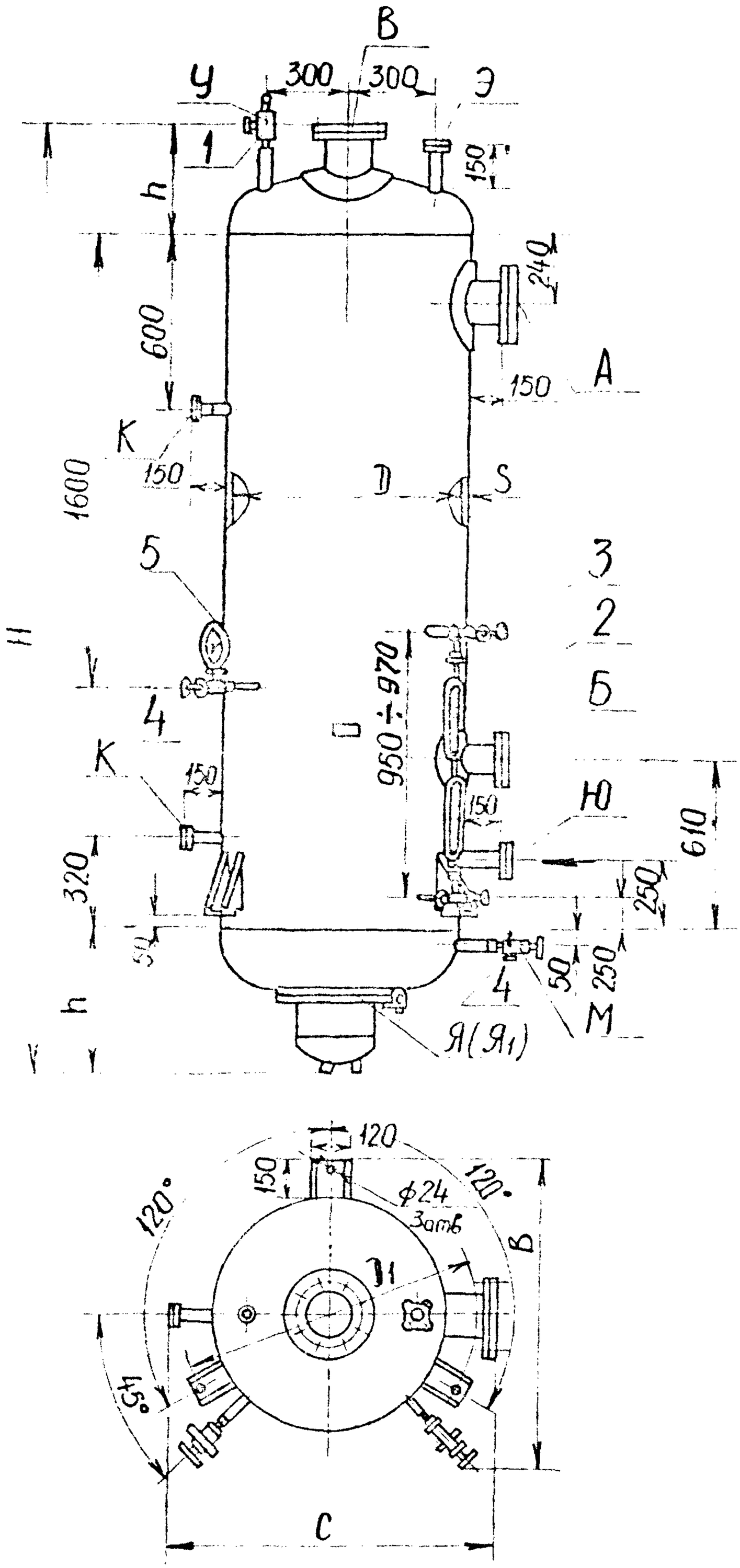

Черт.3

Инв. № подл.	Подп. и дата	Взам. инв. №	Инв. № дубл.	Подп. и дата

Основные параметры и размеры

Таблица 8

мм

Обозначение аппарата	Вместимость $м^3$	D	S	H	h	C	D_1		Масса кг
1,5 РДВ	1,40	800	8	[illegible]	410	1200	1032	1110	605
2,5 РДВМ	[illegible],65	1000	10	[illegible]	275	1340	1240	1350	1061
3,5 РДВМ	[illegible],35	1200	12	3379	350	1540	1441	1550	1377
5 РДВМ	4,46			1370					1738

Условный проход штуцеров и люков Ду

Таблица

мм

Обозначение штуцеров и люков на черт. 3	Ду для исполнения			
	1,5РДВ	2,5 РДВМ	3,5 РДВМ	5 РДВМ
А В	150	[illegible]	200	200
Б	80	80	80	80
С	20	20	20	2[illegible]
Ю	40	40	40	40
М	1[illegible]	10	10	10
К	2[illegible]	20	20	20
У	[illegible]	25	25	25
Н	–	400	400	400
$Л_1$	200	–	–	–

Инв. № подл. | Подп. и дата | Взам. инв. № | Инв. № дубл. | Подп. и дата
Т-1199/13 19.12.90

АТК 24.203.02-90 С. 15

Арматура и приборы, поставляемые с аппаратом

Таблица 10

Позиция на чертеж	Наименование	Количество для исполнения, шт			
		1,5РДВ	2,5РДВ	3,5РДВ	5РДЗ
1.	Клапан предохранительный Т/Ф 17с11нж (АПК) Ду15 Ду25 на Ру 1,6(16)	1 –	– 1	– 1	– 1
2	Рамка указателя уровня 12кч11бк, № 8-25 на Ру 2,5(25)	2	2	2	2
3	Запорное устройство указателя уровня вентильного типа цапковое Т/Ф 12с13бк Ду20 на Ру 4(40)	1	1	1	1
4	Вентиль запорный угловой цапковый Т/Ф 1ьс13бк Ду10 на Ру 2,5(25)	3	3	3	3
5	Мановакуумметр МВПЗА-У кл. 1,5 с дополнительной температурной шкалой или МВТП-160А кл. 1,5 на Ру 1,5(15)	1	1	1	1

Ру, МПа (кгс/см^2)

Ду, мм

Инв. № подл. | Подпись и дата | Взам. инв. № | Инв. № дубл. | Подпись и дата

Т-1199/14 | 19.X.90

Инв. N подлин	Подп. и дата	Вз. инв. N°	Инв. N дубл	Подп. и дата
Т-1199/15	19.8.90			

Ресивер универсальный типа РУФ1

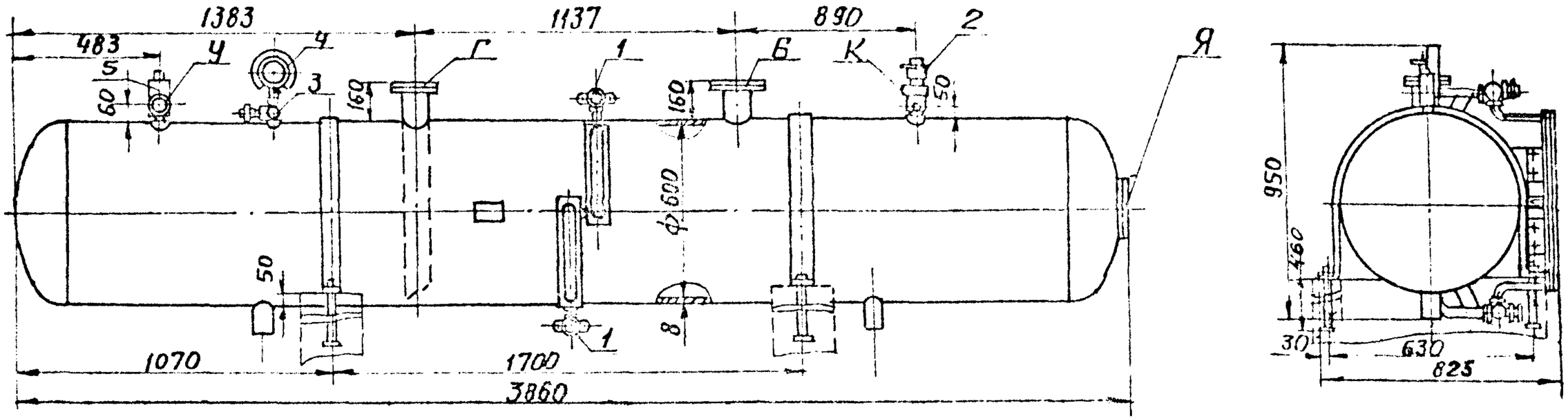

Лист 4

АТК24.203.02-90 С.16

Копировал

Осно[illegible]ие параметры

Табли[illegible]

Наименование параметра	Размерность
Вместимость, $м^3$	I
масса, кг	500

Эле[illegible]ход штуцеров и люков,

[illegible]аблица I2

Обозначение штуцеров и люков на черт. 1	У, мм

[illegible]рмату[illegible] и приборы, по[illegible]вл[illegible]ию с [illegible]ом

[illegible]ица I3

Поз. на черт.4	Наименование	Кол.
I	[illegible]ут[illegible] Ду [illegible] на [illegible],5	2
2	[illegible]утл[illegible] [illegible] на Ру [illegible],5(25)	I
	[illegible] [illegible]прохо[illegible]й Ду6, I4027[illegible] на Ру2,5(25)	[illegible]
	Мано[illegible]умметр ОБ1ВI[illegible]х [illegible]ХI0[illegible] на Ру 2,5(25)	[illegible]
	[illegible] [illegible]редохранит[illegible]ный [illegible]5, [illegible]5АПК на Р[illegible] 2,5 [illegible])	I

Ру, (кгс/см^2)

Ду,

Инв. № подл. Т-1199/16 [illegible] 1989

Г-1199/14 19.12.90

Ресивер циркуляционно-защитный РЦЗ

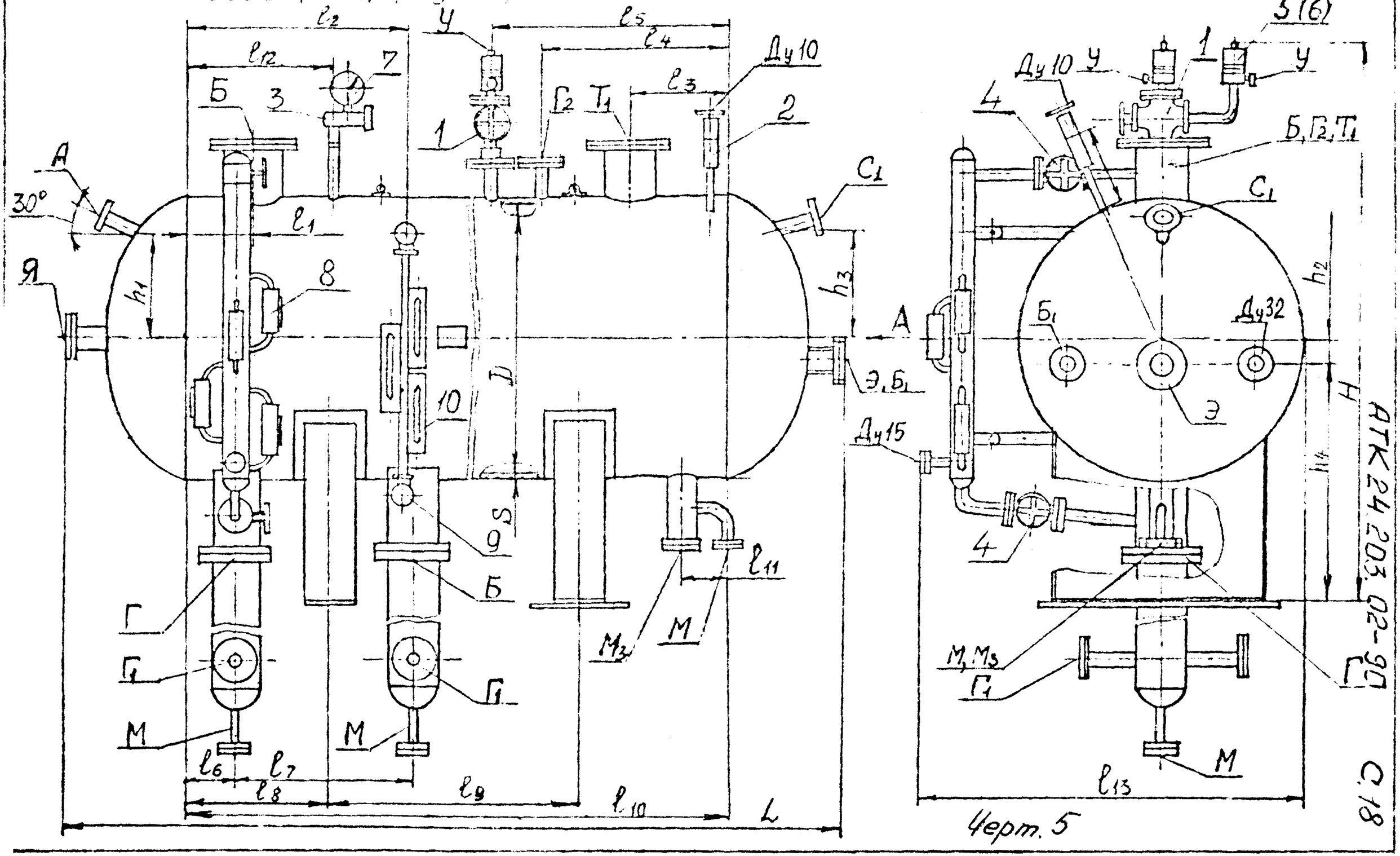

Черт. 5

Таблица 14

Основные размеры

мм

Обозначение НЧ	L	H	ℓ1	ℓ2	ℓ3	ℓ4	ℓ5	ℓ6
РЦЭ	[illegible]	[illegible]	0	[illegible]	300	900	370	800		200
РЦЭ-4Р	[illegible]	[illegible]	[illegible]	[illegible]	[illegible]	1100	540	1000	1250	
РЦЭ-8	16[illegible]	12	180	50[illegible]		1200	450	900	1300	[illegible]
РЦЭ-12	16[illegible]	12	680	[illegible]	0	1300	550	1150	1650	40[illegible]
РЦЭ-20	2000	14	600	[illegible]	0	2000	650	1350	19[illegible]	40[illegible]

Продолжение табл.14

мм

ℓ7	ℓ8	ℓ9	ℓ10	ℓ11	ℓ12	ℓ13	h1	h2	h3	[illegible]	[illegible]
00	550	110[illegible]	2200	200	600	1530	370	100	370	[illegible]	110[illegible]
860	0	15[illegible]	3000	200	670	1730	420	150	120	11[illegible]	
980	0	1800	3300	20[illegible]	720	2360	620	200	620		
1600	[illegible]	3000	5300	20[illegible]	850	2360	620	200	620	[illegible]50	[illegible]
1600	85[illegible]	[illegible]60	5400	200	[illegible]50	2760	700	300	700	[illegible]00	6454

Т-1199/18 [illegible] 1992 г.

УСЛОВНЫЙ ПРОХОД ШТУЦЕРОВ И ЛЮКОВ, Д у

Таблица 15

Обозначение штуцеров и люков на черт.5	Д у для исполнения, мм				
	РЦЗ-2,0Р	РЦЗ-4,0Р	РЦЗ-8,0	РЦЗ-12,5	РЦЗ-20,0
А	32	32	50	50	80
Б	150	200	250	300	350
$Б_1$	32	50	50	80	80
Г	150	200	250	300	300
$Г_1$	50	65	80	80	80
$Г_2$	32	50	50	80	80
М	20	20	20	20	20
$М_3$	80	80	80	80	80
$С_1$	32	50	50	80	80
$Т_1$	150	200	250	300	350
У	25	25	25	32	32
Э	80	80	125	150	150
Я	80	80	80	450	450

Инв. № подл. | Подп. и дата | Взам. инв. № | Инв. № дубл. | Подп. и дата

14991/9 | 19.X.90

Арма [illegible] трубопроводы, [illegible]
[illegible]

Лист 16

Инв № подл.	Подп. и дата	Взам инв.N	Инв.N дубл.	Подп. и дата
Г-1199/21	19.10.90			

Ресивер линейно-дренажный типа РЛД

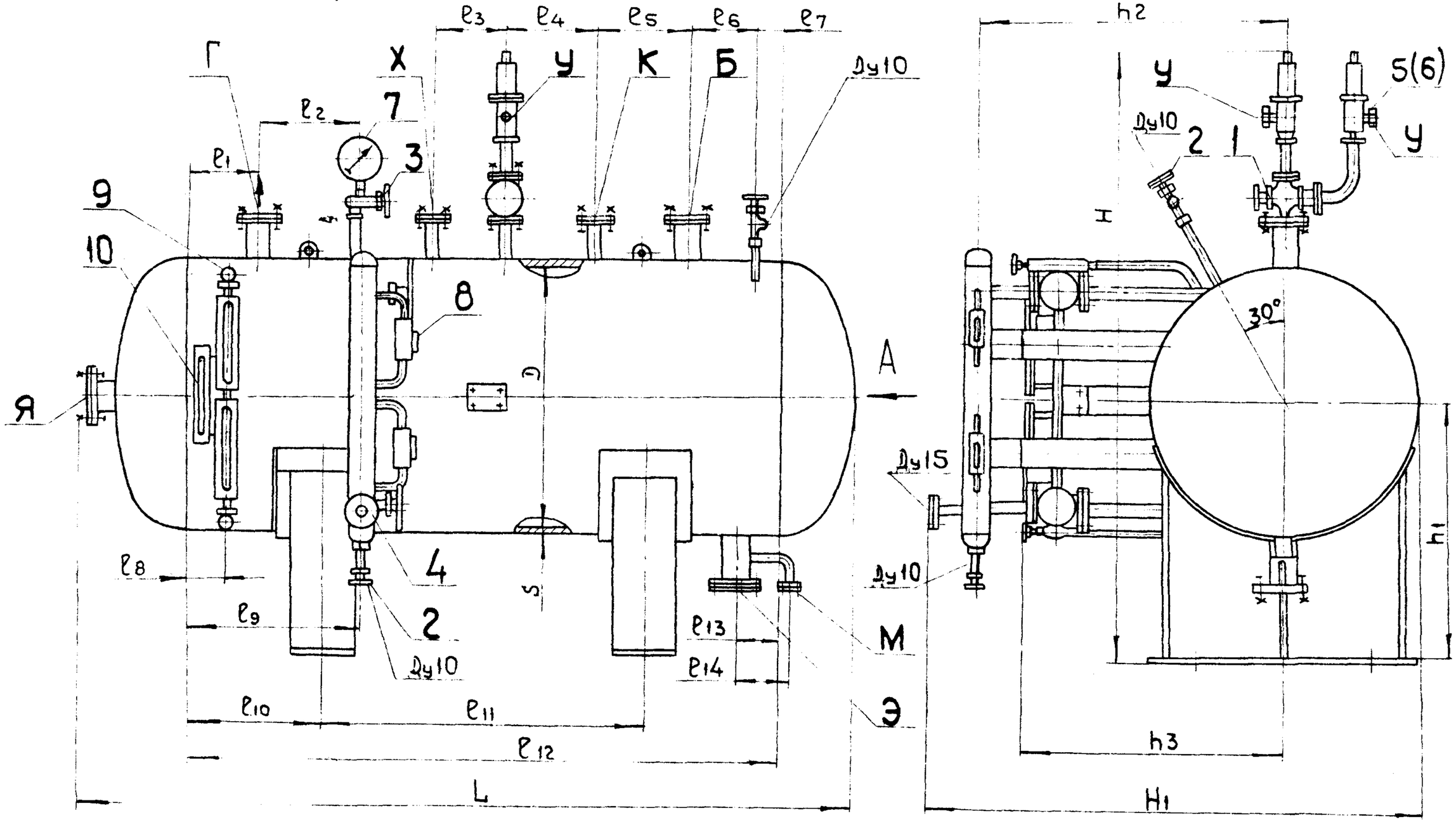

Черт. 6

АТК24.203.02-90 С.22

Таблица I7

Основные размеры мм

Обозначение	ℓ_1	ℓ_2	ℓ_3	ℓ_4	ℓ_5	ℓ_6	ℓ_7	ℓ_8	ℓ_9	ℓ_{10}	ℓ_{11}	ℓ_{12}
РЛД-2Р	200	350	270	350	350	250	I00	I50	620	500	I200	2200
РЛД-4Р	250	350	300	400	300	250	I00	I60	I000	600	I800	3000
РЛД-8	300	350	350	300	350	300	I00	200	I200	750	I800	3300
РЛД-I2,5	300	500	400	400	500	300	I00	200	2000	I400	2600	5300

Продолжение табл.I7

Обозначение	ℓ_{13}	h_1	h_2	L	H1	H	D	S	Масса кг
РЛД-2Р	I50	950	I050	2900	I8I0	20I0	I020	I0	II30
РЛД-4Р	I50	II50	II00	3640	I900	2340	I220	I2	I870
РЛД-8	250	I350	I300	4550	2360	3I00	I600	I2	3353
РЛД-I2,5	250	I350	I300	6550	2360	3I00	I600	I2	43II

Т-1499/22 19.I.90

УСЛОВНЫЙ ПРОХОД ШТУЦЕРОВ И ЛЮКОВ,

Ду

Таблица 18

Обозначение штуцеров и люков на чертеж.	Ду для исполнения, мм			
	РЛД-2,0Р	РЛД-4,0Р	РЛД-8,0	РЛД-12,5
Б	80	125	125	125
Г	80	125	125	125
К	50	80	80	80
М	20	20	20	20
У	25	25	80	80
Х	32	50	80	80
Э	80	80	80	80
	80		450	450

Ф.Ф. № 1199/23 от 1992

Арматура Корп[illegible] [illegible]

черт. 6

Таблица 19

	Корпус			
	РПД-2,0Р	РПД 4,0	РПД	РПД 12,5
[illegible]	[illegible]			
[illegible]	[illegible]			
[illegible]	[illegible]		

Т 1199/25	19×90			

Ресивер компаундно-циркуляционный типа РКЦ

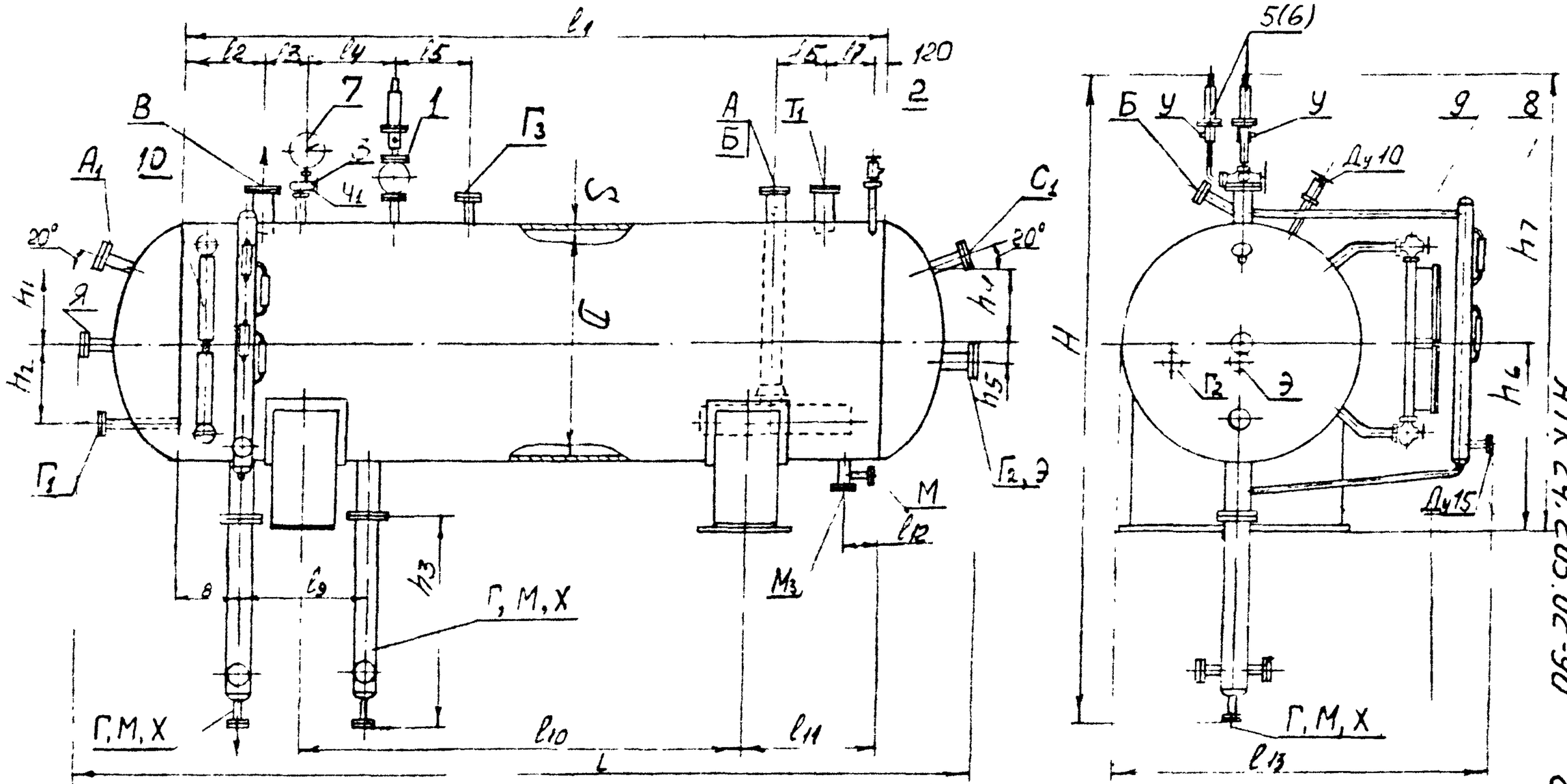

Черт. 7

АТК 24.203.02-90

С. 26

Таблица 20

Основные размеры

мм

Обозначение	D	S	L	H	l	l2	l3	l4	l5	l6	l7	l8
РКЦ-2Р	1020	10	3200	4150	2200	300	300	300	200	350	230	200
РКЦ-4Р	3000	12	4150	4400	3000	300	350	750	400	400	230	270
РКЦ-8	1600	12	4700	5000	3300	260	590	300	400	800	130	260
РКЦ-12,5	1600	12	6700	5000	5300	400	450	600	1000	1000	380	400
РКЦ-20	2000	14	7100	6700	5400	400	650	500	1000	1000	380	400

Продолжение табл. 20

Основные размеры мм

Обозначение	l9	l10	l11	l12	l13	h1	h2	h3	h4	h5	h6	h7
РКЦ-2Р	700	1100	350	150	1830	370	200	1900	370	100	1000	2350
РКЦ-4Р	860	1600	700	150	1980	420	300	1900	420	150	1150	2600
РКЦ-8	980	1800	750	200	2360	620	400	2000	620	200	1350	3100
РКЦ-12,5	1600	3000	1200	200	2360	620	400	2000	620	200	1350	3100
РКЦ-20	1600	3000	1200	200	2760	700	800	3000	700	300	1500	3700

Продолжение табл. 20

Обозначение	Масса кг
РКЦ-2Р	1400
РКЦ-4Р	2160
РКЦ-8	3930
РКЦ-12,5	4930
РКЦ-20	7500

Т. 14919/26 Альб. 1962 г.

Формат А4

УСЛОВНЫЙ ПРОХОД ШТУЦЕРОВ И ЛЮКОВ, Д у

Таблица 21

Обозначение штуцеров и люков на чертеж	Ду для исполнения, мм				
	РКЦ-2,0Р	РКЦ-4,0Р	РКЦ-8,0	РКЦ-12,5	РКЦ-20,0
А	125	150	250	250	300
А	32	32	50	50	80
Б	32	50	50	50	80
В	125	150	250	250	300
Г	125	150	250	250	300
$Г_1$	32	50	50	50	80
$Г_2$	32	32	32	32	32
$Г_3$	32	32	80	80	80
$М_1$	20	20	20	20	20
$М_3$	80	80	80	80	80
$С_1$	32	50	50	50	80
$Т_1$	100	125	200	200	250
У	25	25	80	80	80
Х	50	65	80	80	80
Ф	30	30	450	450	450
Ш	30	30	125	125	150

Инв. № подл. | Подпись и дата | Взам. инв. №
1199/21 | | 1990

Арматура приборов, применяемых

Таблица 22

			исполнение

Инв № подл	Подп. и дата	Взам инв. №	Инв № дубл	Подп. и дата
Т 1199/29	09.90			

Сосуды промежуточные

В условном обозначении аппаратов – внутренний диаметр обечайки, мм.

Таблица 23

Тип аппарата	Наименование	Типоразмер	Код по ОКП	Хладагент	Рабочее давление не более МПа (кгс/см²) для исполнения: общепромышленного	для тропиков	Диапазон температур холодильного агента, °С	Стр.
ПС	Сосуд промежуточный	40 $ПС_3$	364462330108	R 717	6 (6)		от минус 20 до +65	С.31
		80 $ПС_3$	364462360407					
		100 $ПС_3$	364462360308					
		120 $ПС_3$	364462370305					
СП	Сосуд промежуточный	СП 600	364462340401	R 717	1 (1,6)		от минус 20 до +150	С.34
СПА	Сосуд промежуточный (автоматизированный)	СПА 600	364462340501	R 717	16		от минус 20 до +150	с 35
		СПА 800	364462360608					с 36

АТК 24 203.02-90 С.30

Формат А4

Форма 12

Промежуточный сосуд типа ПС3

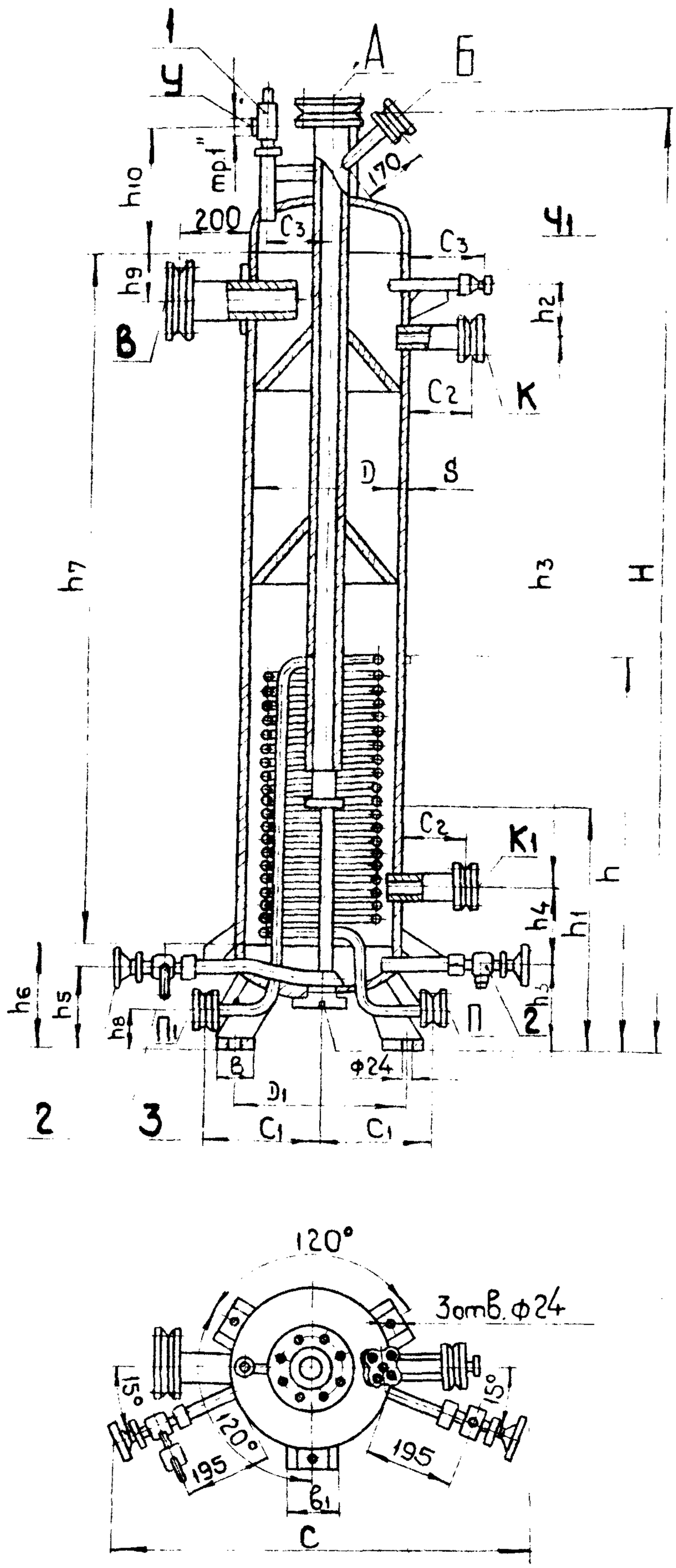

Черт. 8

Инв № подл	Подп и дата	Взам инв №	Инв № дубл	Подп и дата
Т-1199/80	19.12.90			

Инв. № подл. | Подпись и дата | Взам. инв. № | Инв. № дубл. | Подп. и дата

Т-1199/31 | 1990

Основные параметры и размеры

Размеры в мм.

Таблица 24

Обозначение аппарата	Наружная поверхность змеевика, $м^2$	Вместимость $м^3$	D	S	D_1	C	C_1	C_2	C_3	H	h	h_1	h_2	h_3	h_4	h_5	h_6	h_7	h_8	h_9	h_{10}	b	b_1	Масса, кг
$40ПС_3$	I,75	0,22	426	10	450	I0I0	590	I70	I40	2390	990	640	I40	I400	200	230	280	I760	70	I20	355	I00	I20	330
$80ПС_3$*	6,3	I,I5	800	8	890	I400	560		240	2820	I565	II60	I40	I600	I50	394	444	I980	85	200	550	I60	I90	800
$I00ПС_3$	8,Б	I,85	I020	I0	II00	I600	680	I80	3I0	2940	I440	940	I50		I95	440	500	I936	II0	230	455			I230
$I20ПС_3$	I0,0	3,30	I224	I2	I300	I800	780		360	3640	I660	II60	320		336	460	520	2436	70	330	505			I973

× Сп 800

Формат 11

Ф 11

АТК 24.203.02-90 С 32

Условный проход штуцеров и люков, Ду

Таблица 25

Размеры в мм.

Обозначение штуцеров на черт.8	Ду для исполнения			
	40 $ПС_3$	80 $ПС_3$	100 $ПС_3$	120 $ПС_3$
А В	65	150	200	300
Б	20	32	40	50
К $К_I$	32	50	65	[illegible]
П $П_I$	20	32	50	50
Л	10	20	32	32
М	10	10	10	10
$Ч_I$	6	6	6	6
У	25	25	25	25
$Я_I$	65	150	150	150

Арматура, поставляемая с аппаратом

Таблица 26

Позиция на черт.8	Наименование	Число для исполнения $ДТ_1$			
		40 $ПС_3$	80 $ПС_3$	100 $ПС_3$	120 $ПС_3$
1	Клапан предохранительный Т/Ф 17с11нж Ру 1,6 (16) Ду25	1	1	1	1
2	Вентиль запорный угловой цапковый Т/Ф 15с13бр-1 Ду10 Ру 2,5 (25)	2	2	2	2
3	Вентиль маслоспускной 10МСВ Ду10 Ру 2,5 (25)	1	1	1	1

Ру, Мпа (кгс/см²)

Ду, мм

Подп. и дата | Инв. № дубл. | Взам. инв. № | Подп. и дата 19.12.90 | Инв. № подл. Т-1199/92

Сосуд промежуточный СП 600

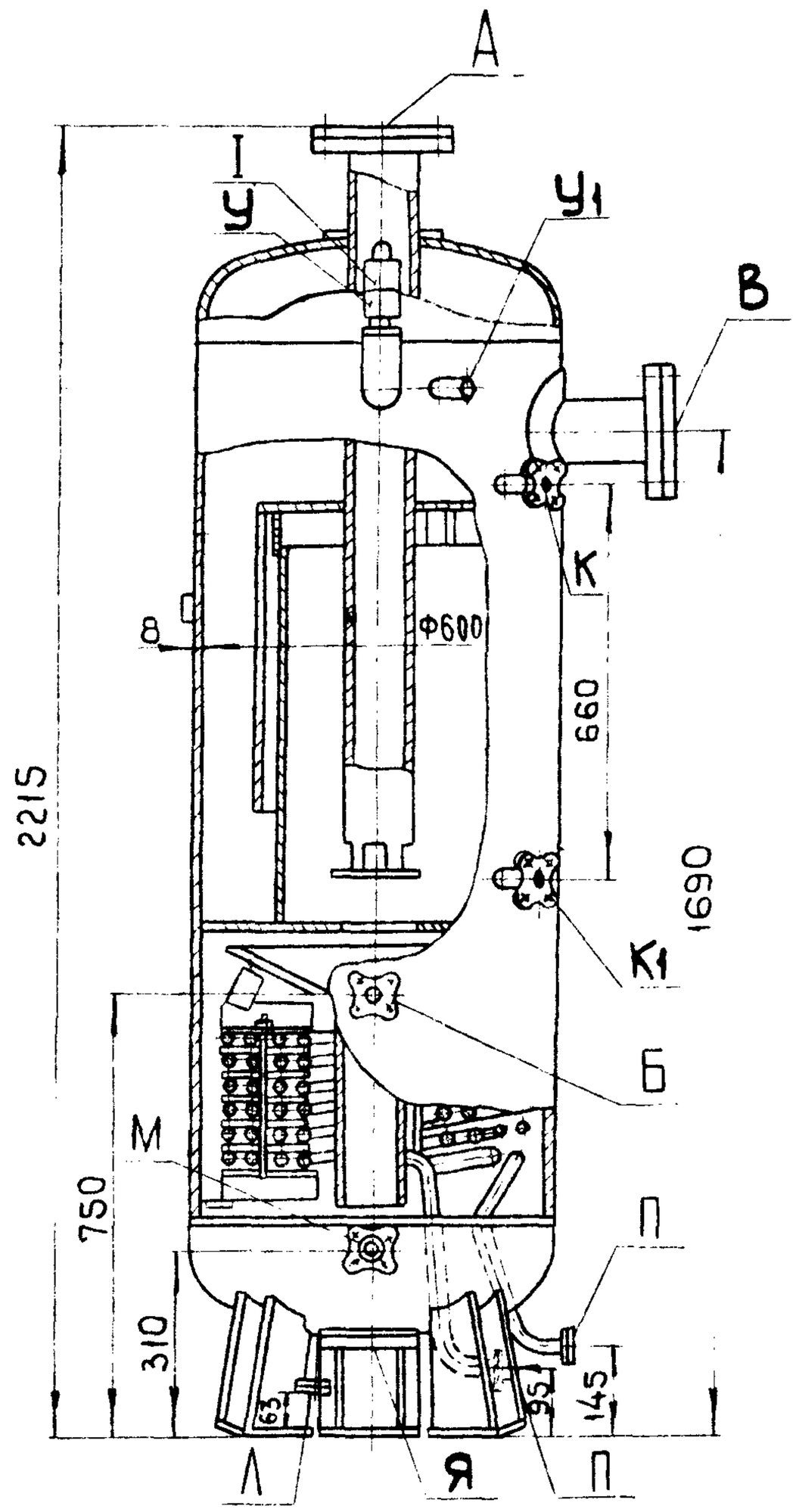

Условный проход штуцеров и люка, Ду(мм) Таблица 27

Обозначение штуцеров и люка на черт 9	Размер Ду
А	100
В	
Б	20
К	20
К1	
П	25
П1	
Л	20
М	
Ч1	10
У	25
Я	65

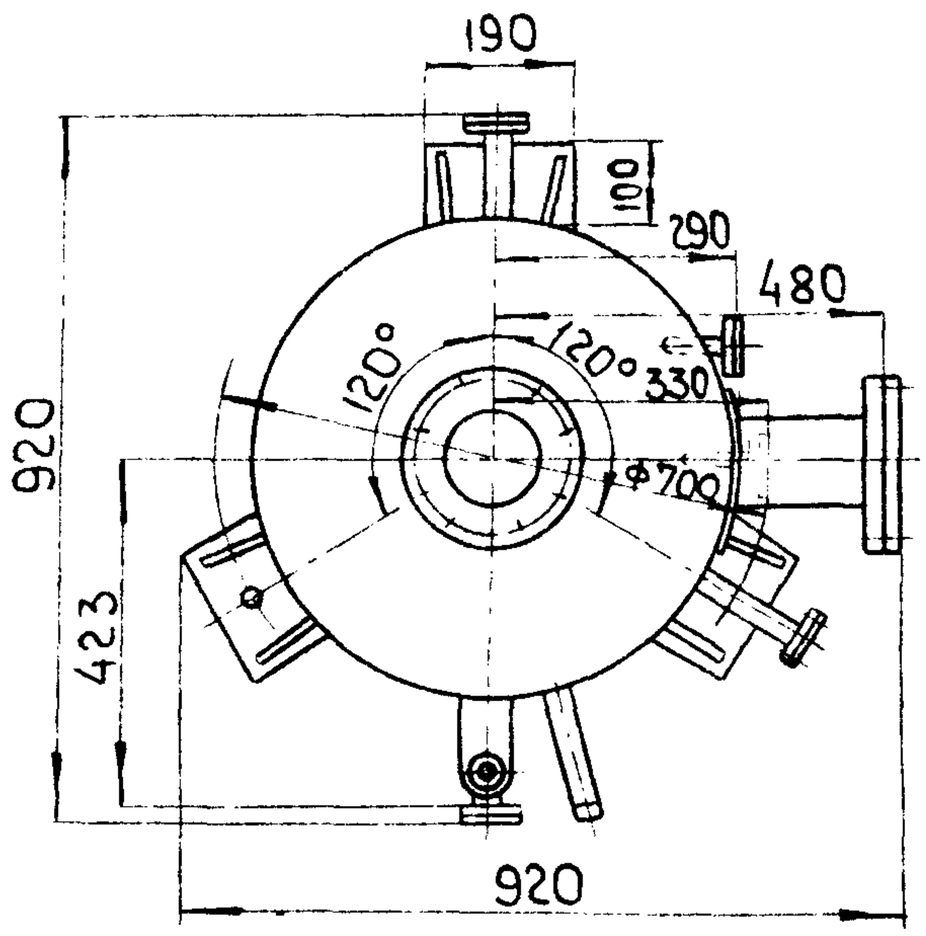

С аппаратом СП 600 поставляется клапан предохранительный 17с 11нж Ду 25, мм Ру 1,6 (16), МПа (кгс/см²)

Черт. 9

Инв № подл	Подп и дата	Взам инв №	Инв № дубл	Подп и дата
Т 11992/33	19.12.92			

Сосуд промежуточный СПА 600

АТК 24.203.02-90 С.35

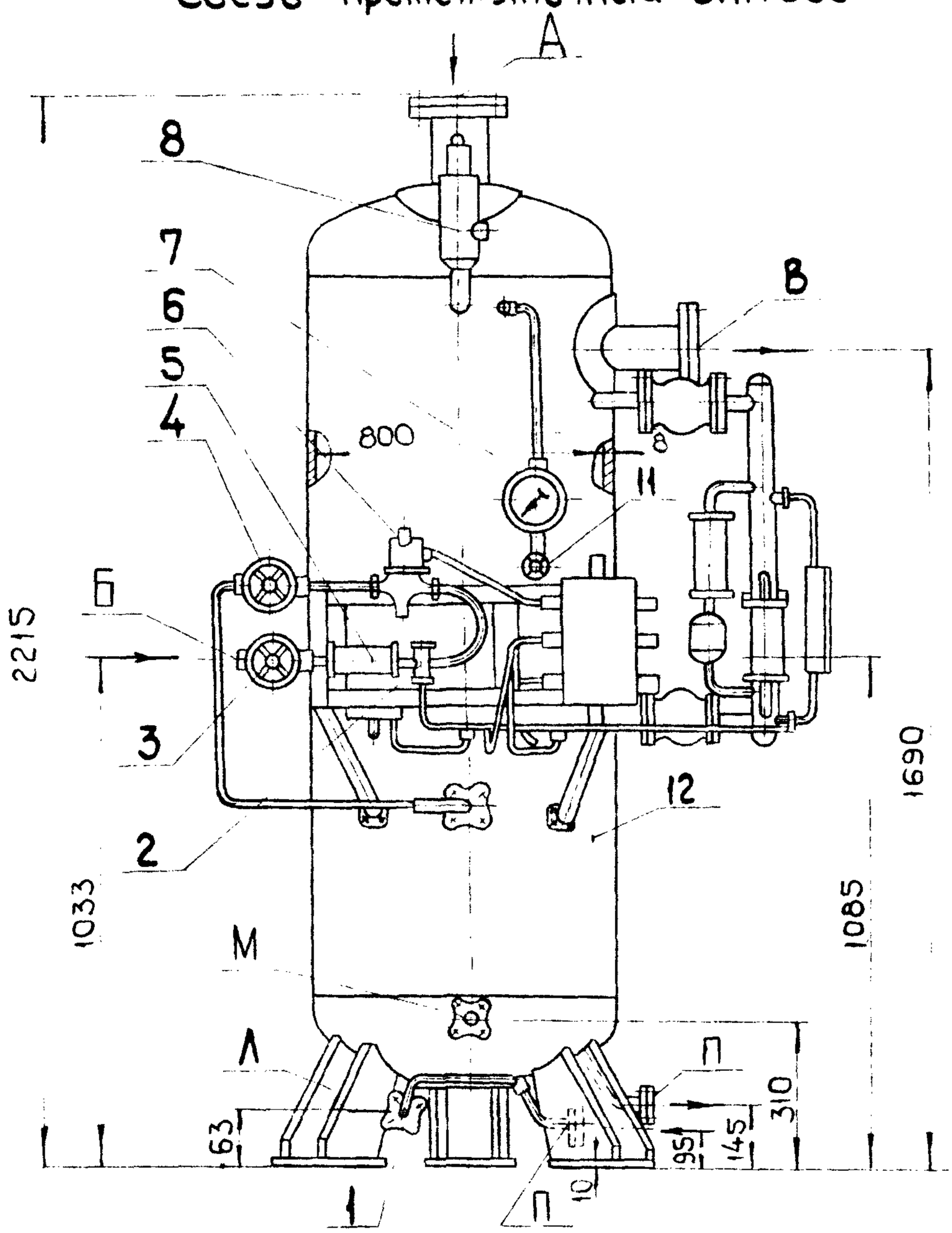

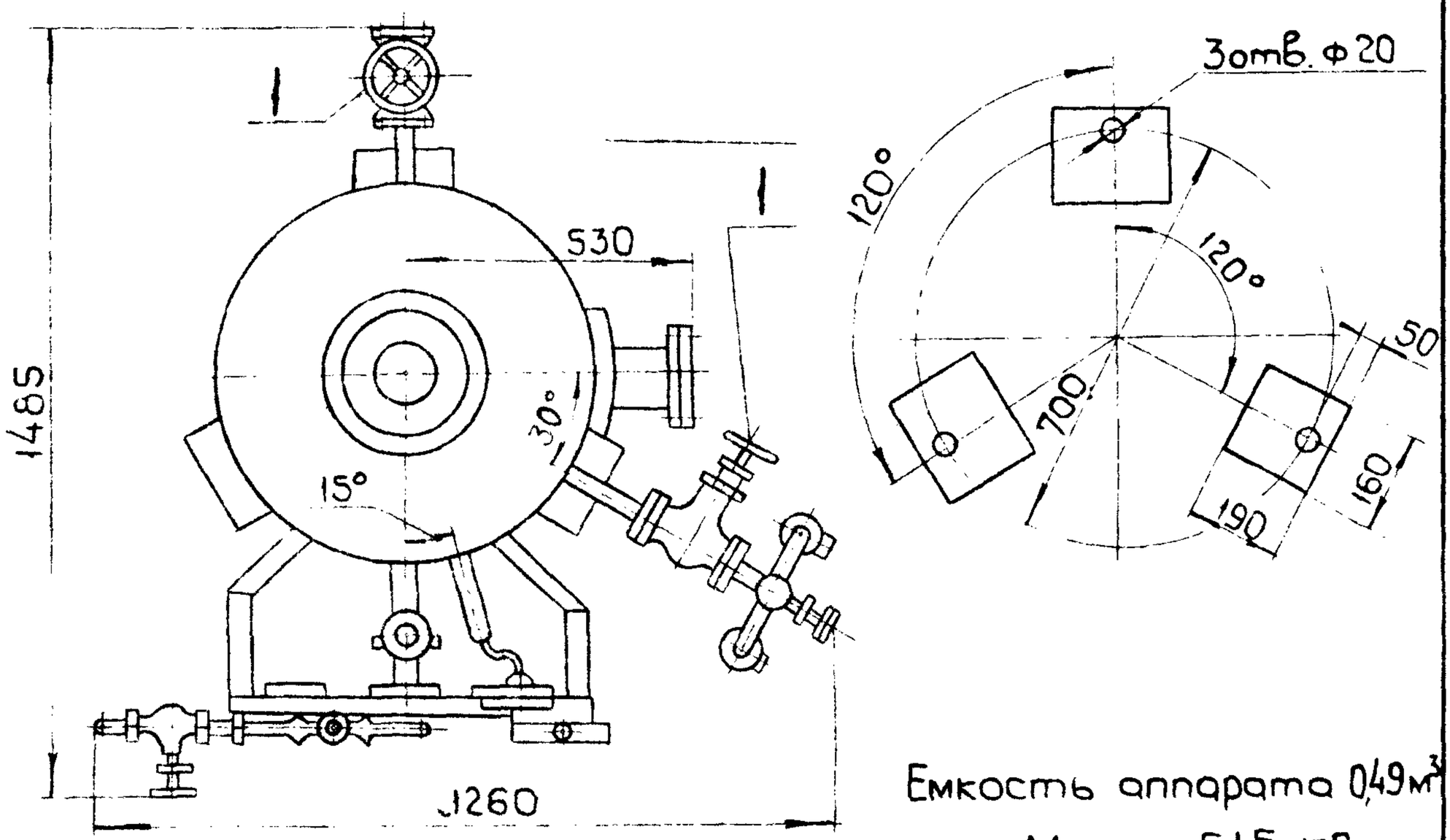

Емкость аппарата 0,49 м³

Масса 515 кг.

Черт.10

Подп. и дата	
Инв. № дубл.	
Взам. инв. №	
Подп. и дата	
Инв. № подл.	Т 1109/90

Сосуд промежуточный СПА 800

АТК24.203.02-90 С36

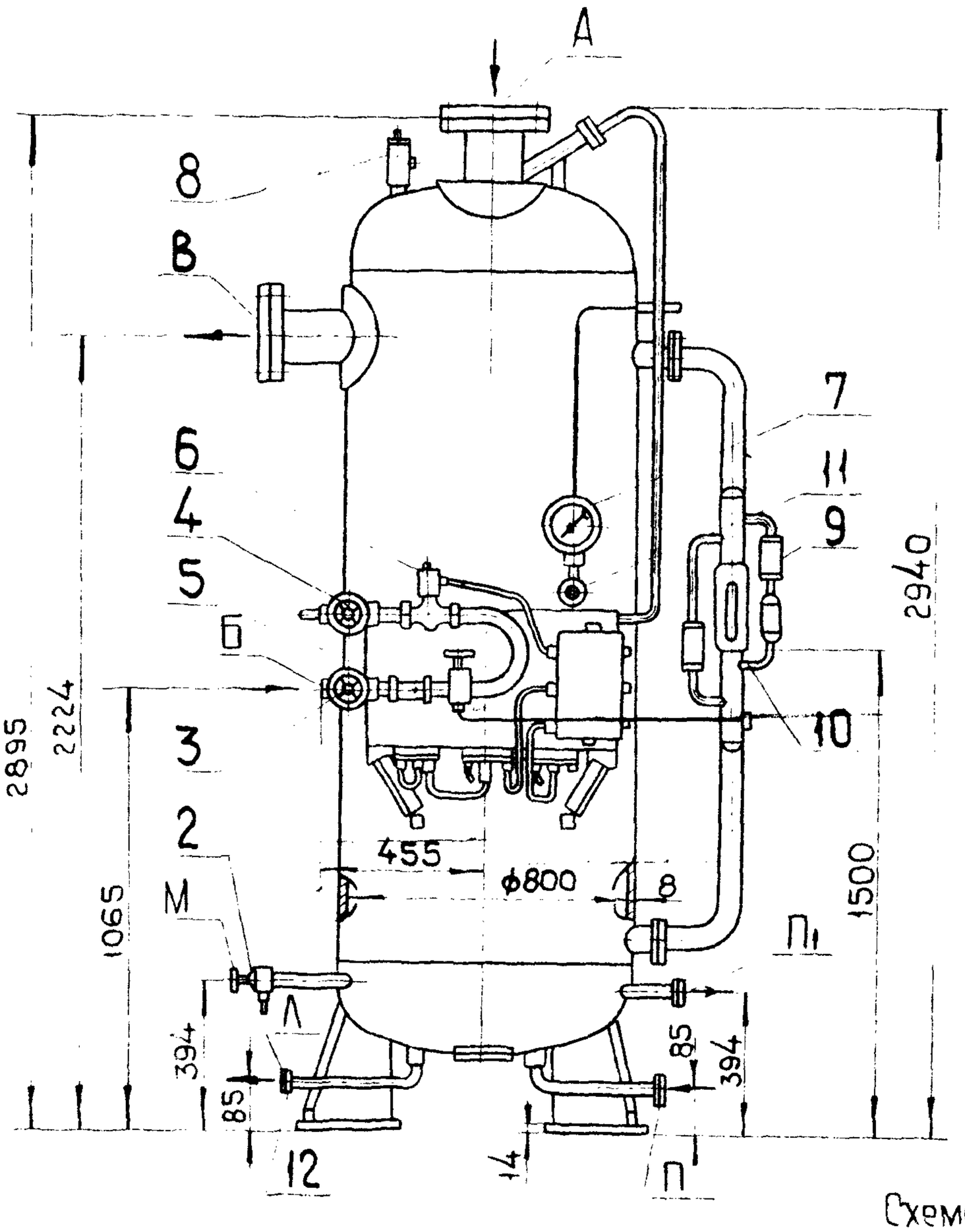

Схема разметки фундамента

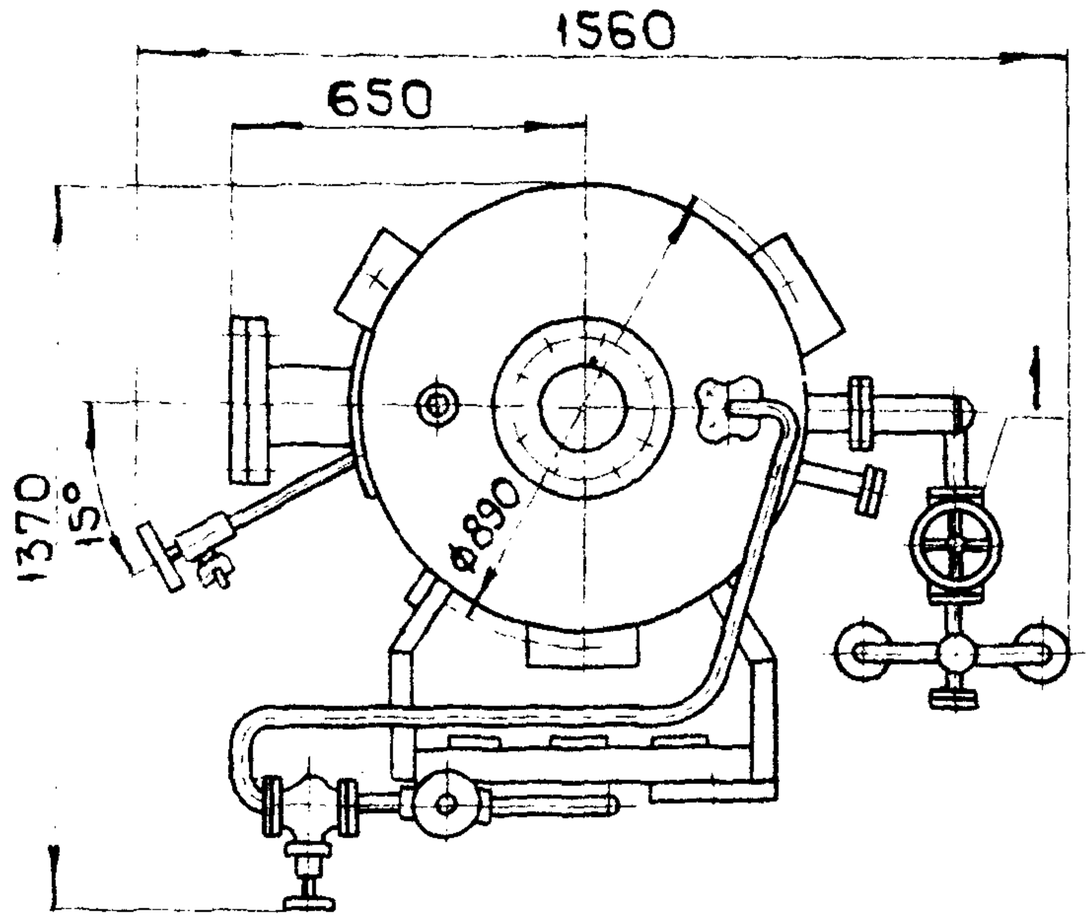

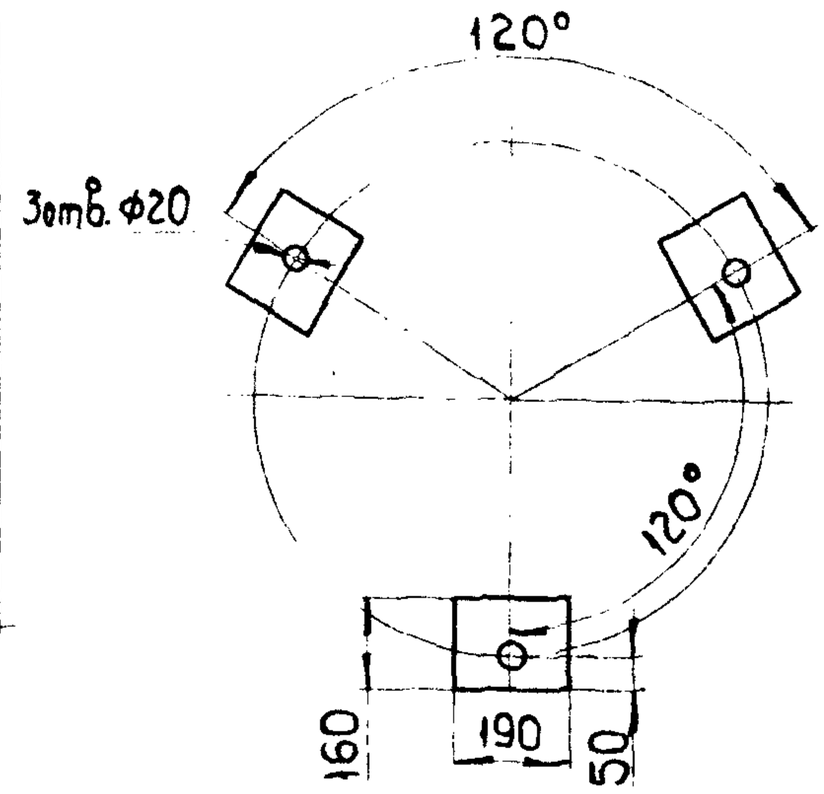

Емкость аппарата 1,14 м³

Масса 900 кг.

Черт. 11

Инв. № подлин.	Подп. и дата	Взам. инв. №	Инв. № дубл.	Подп. и дата	Подп. и дата
1104/32					

Условный проход штуцеров, Ду (мм)

Таблица 28

Обозначение штуцеров на черт10 и черт.11	СПА 600	СПА 300
А В	100	150
Б	15	15
Д	20	32
Д $Д_I$	25	32 20
М	20	10

МГТ 1979 г. ЗДК 17435-1400

Инв. № подл. | Подп. и дата | Взам. инв. № | Инв. № дубл. | Подп. и дата
Т-1199/26 | 1989

Арматура и приборы, поставляемые с аппаратом

Таблица 29

Позиция на чертеж	Наименование	Количество для исполнения	
		СПА 600	СПА 800
I	Вентиль проходной Ду20, на Ру 2,5(25)	4	2
2	Вентиль угловой I5сI3бк-I Ду10, на Ру2,5(25)	I	2
3	Вентиль проходной Ду15, на Ру 2,5(25)	I	I
4	Вентиль регулирующий цапковый, Ду15	I	I
5	Фильтр I5Ф	I	I
6	Вентиль запорный мембранный СВМ-15 I3с 6I0р2 Ду15	I	I
7	Мановакуумметр МВПЗА-У-2,4 МПа×1,5		I
8	Клапан предохранительный I7сII нж Ду25 на Ру I,6(I6)	I	I
9	Полупроводниковое реле уровня ПРУ-5М	3	3
I0	Рамка указателя уровня жидкости №4-25 I2кчII6к	I	I
II	Вентиль угловой I5сI3бк-I Ду6, на Ру 2,5(25)	I	I
I2	Вентиль маслоспускной I0 МСВ на Ру 2,5(25)	–	I

Ру, МПа (кгс/см²)

Ду, мм

Инв. № подл. | Подп. и дата | Взам. инв. № | Инв. № дубл. | Подп. и дата

Т-11991-3 | 14/10.91

МГТ19791.3СК 11133-1990

Инв. № подл.	Подп. и дата	Взам. инв. №	Инв. № дубл.	Подп. и дата
Т-1199/88	27/9 1990			

Маслоотде

в условном обозначении аппарат условный проход патрубков, мм.

Таблица 30

Тип аппарата	Наименование	Типоразмер	Код по ОКП	Хладагент	Рабочее давление не более МПа (кгс/см³) для исполнения: общепромышленного	Рабочее давление не более МПа (кгс/см³) для исполнения: для тропиков	Диапазон температур холодильного агента, °С	Стр.
МА	Маслоотделитель вертикальный	50 МА	3644625107 00	R 717	1,8 (18)	2,0 (20)	от минус 20 до +150	С.40
		80 МА	3644625108 10					
		100 МА	3644625204 08					
М	Маслоотделитель вертикальный	125 М	3644625304 08	R 717	1,8 (18)	2,0 (20)	от минус 20 до +150	
		150 М	3644625404 05					
		200 М	3644625504 02					
МО		МО 100	3644625206 06	R 717		2,5 (25)	от минус 20 до +150	С.42
		МО 125	3644625308 04					
		МО 150	3644625408 01					
		[illegible] 200	3644625515 09					
МОВ	Маслоотделитель вертикальный	МОВ 125	3644625306 06	R 717	1,8 (18)		от минус 20 до +150	С.45
		МОВ 150	3644625406 03					
		МОВ 200	3644625507 10					

АТК 24.203.02-90 С.30

Формат А4

Маслоотделитель вертикальный типа МА(М)

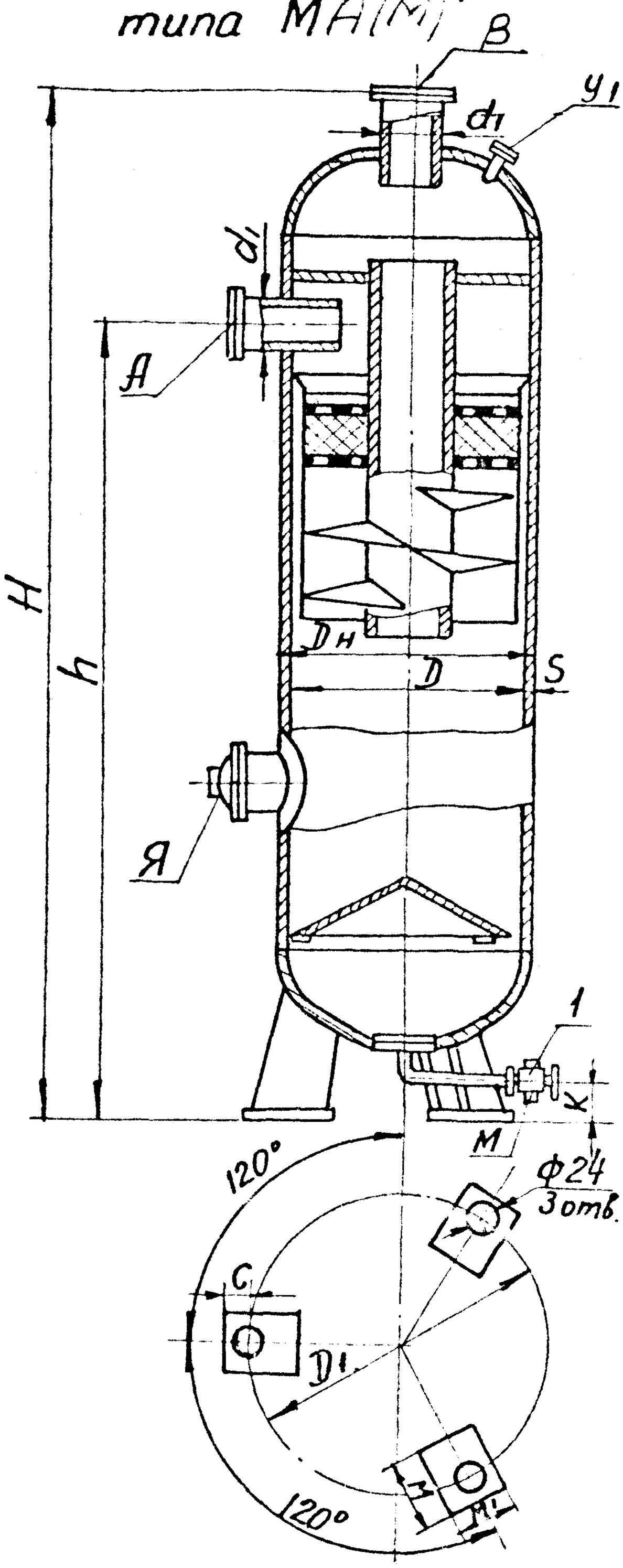

Черт. 12

Инв. № подл.	Подп. и дата	Взам. инв. №	Инв. № дубл.	Подп. и дата
1199/29				

Основные параметры и размеры

Таблица 31.

размеры в мм

Обозначение аппарата	Вместимость $м^3$	$D_н$	D	S	D_1	H	h	d_1	K	M	M_1	C	Масса кг
50 ЦА	0,05	273	–	8	375	1310	965	50	160				98
80 ЦА	0,078	325	–	9	425	1378	930	80	145	100	120	40	139
100ЦА	0,174	426	–	9	450	1741	1285	100	40				220
125Ц	0,32	–	500	6	580	1945	1435	125	85				256
										160	190	50	
150Ц	0,78	–	600	8	700	2305	1745	150	100				403
200Ц	0,83	–	700	8	750	2410	1745	200	80				535
300Ц	3,67	–	1200	12	1300	3555	2638	300	50				1780

Условный проход штуцеров и люков, Ду

Таблица 32

Размеры в мм

Обозначение штуцеров и люков на черт 12	Ду для исполнения 50 ЦА	80 ЦА	100 ЦА	125 Ц	150 Ц	200 Ц	300 Ц
А	50	80	100	125	150	200	300
В							
Ц	10	10	10	10	10	10	15
Я	–	–	–	–	–	–	400

Арматура поставляемая с аппаратом

Таблица 33

Позиция на черт 12	Наименование	Количество для исполнения, шт 50 ЦА	80 ЦА	100 ЦА	125 Ц	150 Ц	200 Ц	300 Ц
1	Вентиль запорный угловой цапковый Т/Ф 15с13бк, Ду 10 Ру 2,5 МПа	1	1	1	1	1	1	1

Подпись и дата

Инв. № дубл.

Взам. инв. №

Подпись и дата

Инв. № подл.

Маслоотделитель типа МО

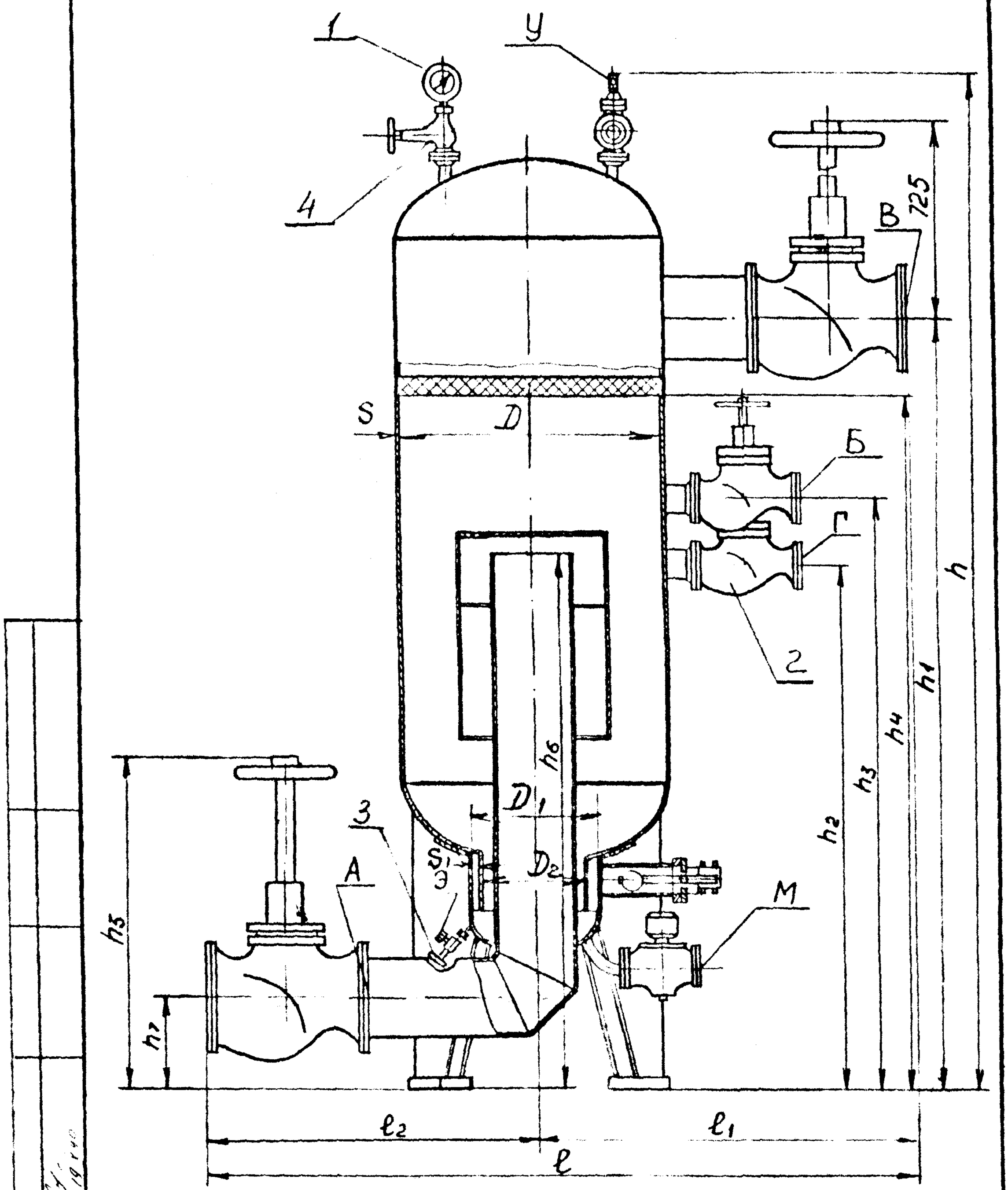

Таблица 34

Размеры (мм)	Марка маслоотделителей			
	МО-100	125	150	МО-200
d^2	500	600	800	1000
	200	250	250	300
	150	200	200	250
	1850	1950	2150	2350
	1000	1050	1150	1250
	850	900	1000	1100
h	1300	1700	1700	2200
h_1	1150	1500	1500	2000
h_2	600	900	1000	1100
h_3	650	950	1050	1150
h_4	1000	1350	1350	1850
h_5	875	875	925	975
h_6	700	1000	1000	1500
h_7	150	150	200	250
S	6	6	8	8
S_1	6	6	6	8
Масса кг	750	800	1000	1500

Таблица штуцеров 35

мм

Обозначение	Кол шт.	Марка маслоотделителей			
		МО-100	МО-125	150	200
А	1	100	125	150	200
В	1	100	125	150	200
Б	1	40	40	50	50
Г	1	40	40	50	50
М	1	25	25	25	25
Ц	2	25	25	25	25
Э	1	10	10	10	10

Подп. и дата

Инв. № подл.

Взам. инв. №

1199/42 1990

Арматура и приборы, поставляемые с аппаратом

Таблица 36

№№	Наименование	МО-100	МО-125	МО-150	МО-200
1.	Мановакуумметр аммиачный МВП-160А-2,4 МПа (24)	1	1	1	-
2.	Вентиль трехходовой сильфонный Е29Ч39-025 (т/ф 15с23п)	2	2	2	-
3.	Вентиль запорный фланцевый Ду200; Ру 2,5МПа т/ф 15с18п (25)	-	-	-	2
4.	Вентиль запорный мембранный с электромагнитным приводом фланцевый Ду 25, Ру 2,5МПа т/ф 15к4 888р СВМ (25)	1	1	1	1

Ду, мм
Ру, МПа ($\frac{кгс}{см^2}$)

Инв. № подл. | Подп. и дата | Взам. инв. №

Т-1199/43 | 19.X.90

Маслоотделитель типа МОВ

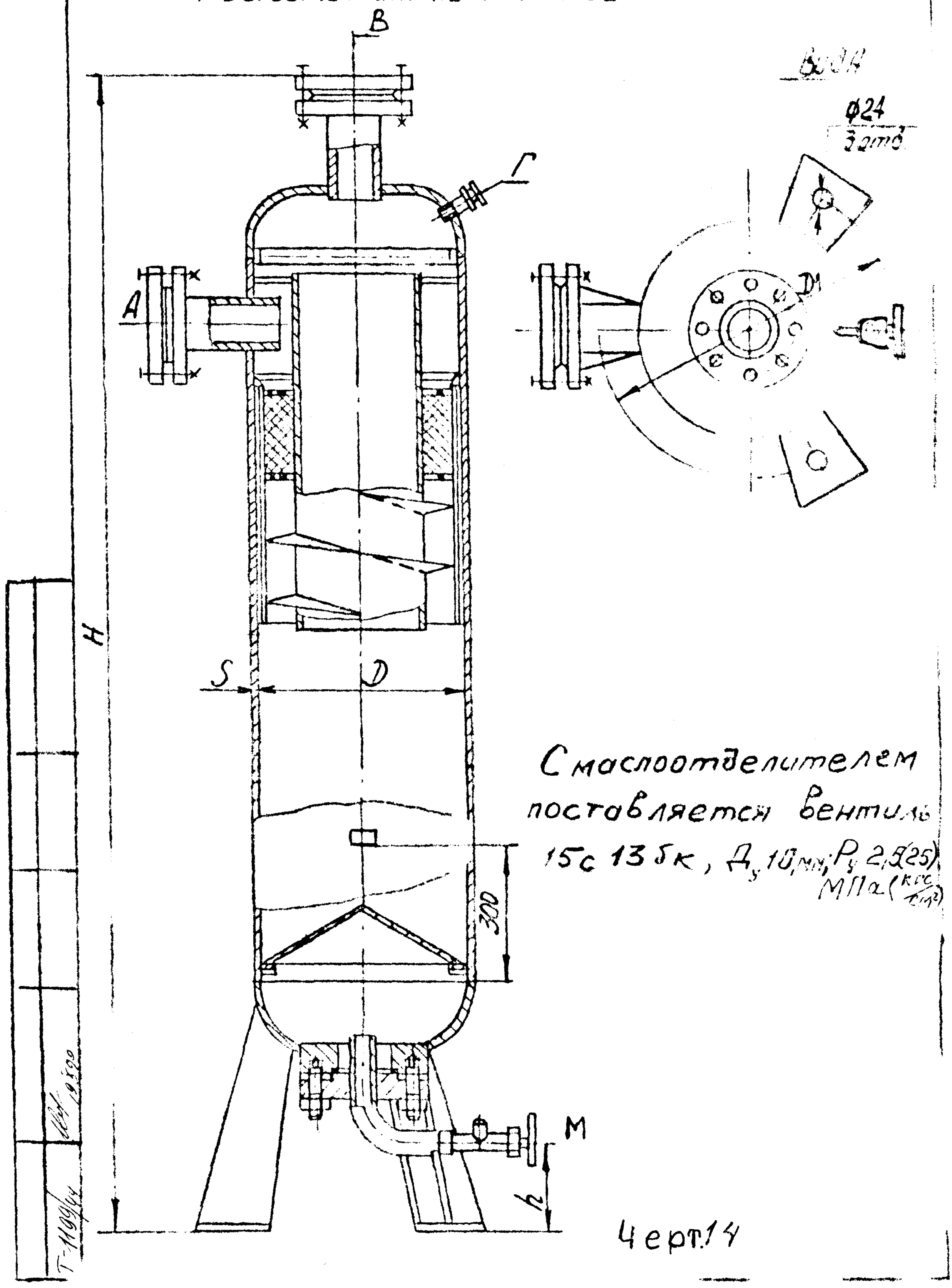

С маслоотделителем поставляется вентиль 15с 13бк, $Д_у$ 10 мм; $P_у$ 2,5(25) МПа (кгс/см²)

Черт.14

Таблица штуцеров

Таблица 37

Обозначение	Наименование	Кол.	Проход условн. Ду, мм
А	Вход аммиака	I	см. ниже
В	Выход аммиака	I	
М	Слив масла	I	10
Р	Для технологических целей	I	25

Размеры в мм. Таблица 38

Шифр	D	S	H	h	D_1	Штуцер А	Штуцер Б	Емкость л	Масса, кг
МОВ-125	500	6	1900	30	580	125		320	226
МОВ-150	600	7	2263	50	700	150		550	365
МОВ-200	700	8	2363	30	750	200		830	475

Инв. № подл. | Подп. и дата | Взам. инв. № | Инв. № дубл. | Подп. и дата

Т-1199/86 | 19.8.90

Инв. № подл.	Подп. и дата	Взам. инв. №	Инв. № дубл.	Подп. и дата
Т-1199/46	19х90			

Маслосборники

В условном обозначении аппарата диаметр аппарата, мм, аппарат

Таблица 39

Тип аппарата	Наименование	Типоразмер	Код по ОКП	Хладагент	Рабочее давление не более МПа(кгс/см²) для исполнения: общепромышленного	для тропиков	Диапазон температур холодильного агента, °С	Стр.
МСО	Маслозаправочный сосуд	60 МЗС	3624 [illegible]				от минус [illegible] до +150	С. 48
	Маслосборник вертикальный	-0,25	1364				от минус 60 до [illegible]	С. 50
	Маслосборник обогреваемый	МСО-1,0Б		АПТО 08	R 717		от минус [illegible] до +55	С. 52 С. 53

АТК 24.203.02-90 С.47

Формат А4

Маслозаправочный сосуд типа МЗС

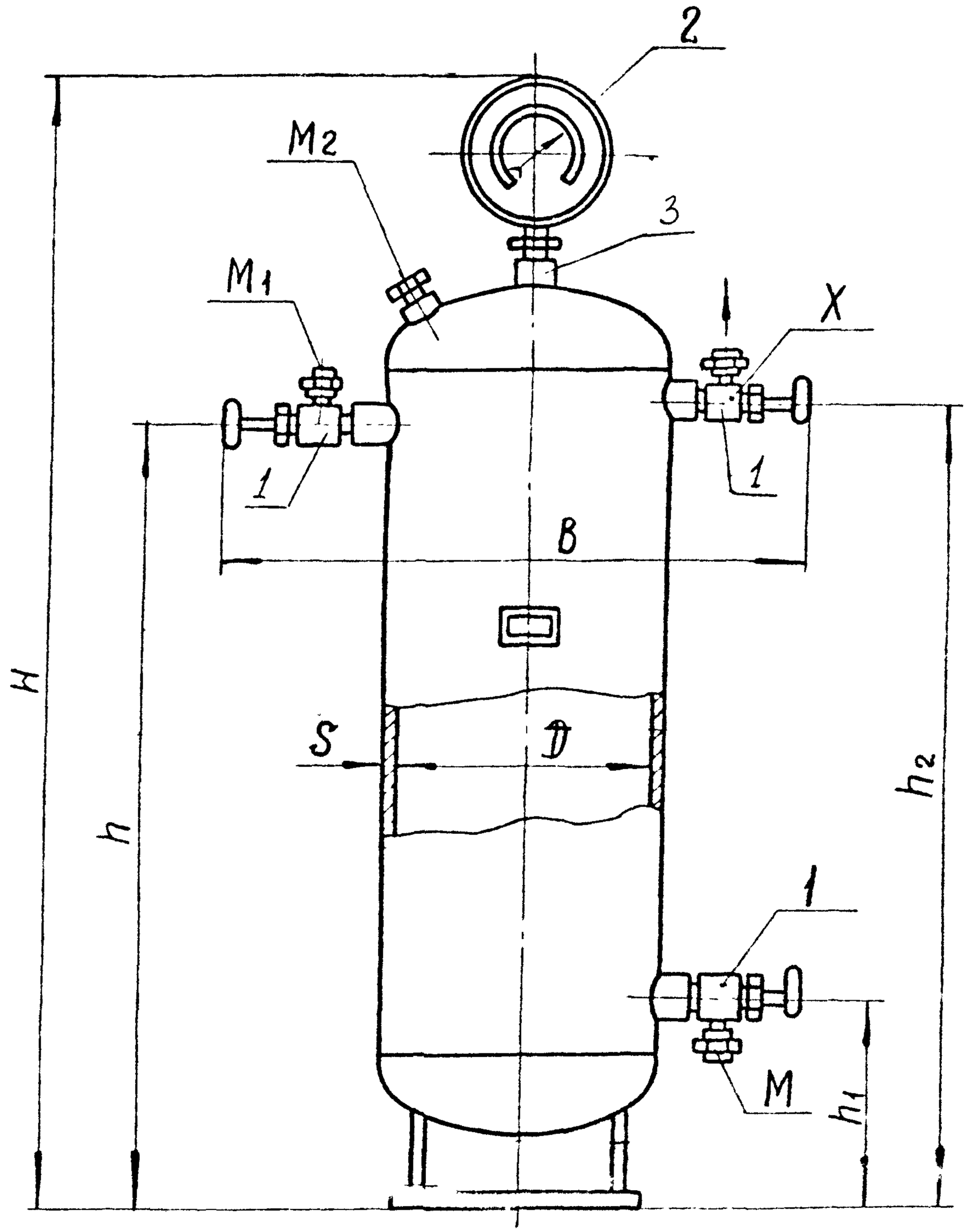

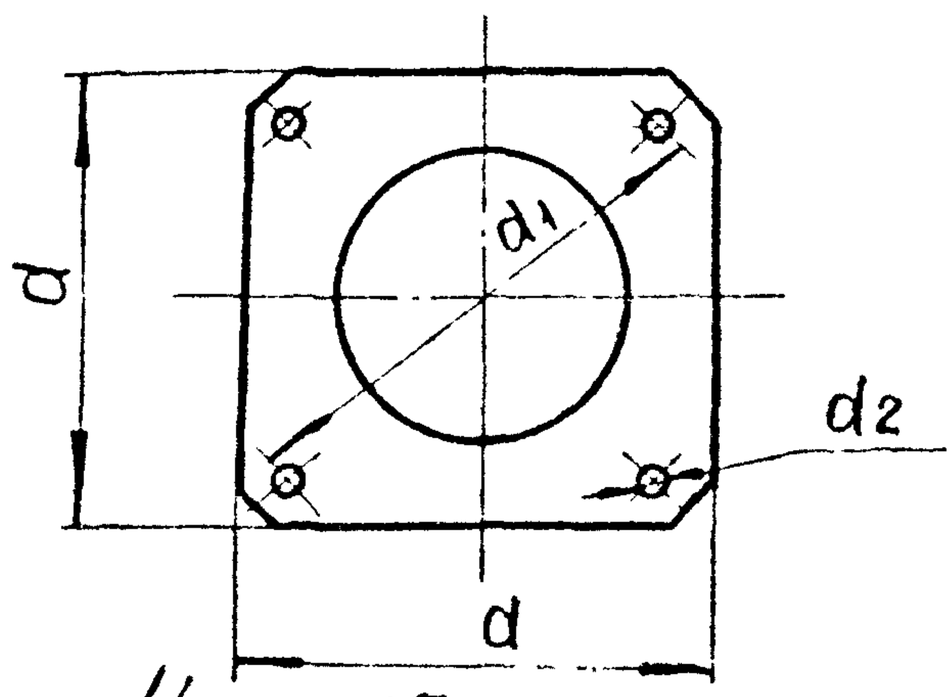

4 ерт.15

Инв.№ подл.	Подп. и дата	Взам. инв.№	Инв.№ дубл.	Подп. и дата
7 1194/94	19.10.90			

Основные параметры и размеры

Таблица 40

Размеры в мм

Обозначение	Вместимость м³	D	S	B	H	h	h_1	h_2	a	q	d	Масса кг
I0 МЗС	0,008	I59	5	480	720	440	I90	475	I45	I50	I4	I8
60 МЗС	0,006	325	9	645	I215	890	205	925	240	510	I8	85

Условный проход штуцеров и люка, Ду

Таблица 4I

Обозначение штуцеров на черт.I5	Ду для исполнения	
	I0 МЗС	60 МЗС
	I0	I0
	I0	I0
	I0	I0
	I5	25

Арматура и приборы, поставляемые с аппаратом

Таблица 42

Позиция на черт.I5	Наименование	Количество для исполнения, шт.	
		I0 МЗС	60 МЗС
I	Вентиль запорный угловой цапковый ДуI0, I5сI36к-I Ру 2,5(25)	3	3
2.	Мановакуумметр АМУ-I-24 с дополнительной температурной шкалой МВПЗА -2,4МПа × I,5 РуI,5 (I5)	I	I
	Вентиль запорный цапковый I5сII6кI, на Ру2,5 (25)	I	I

Ру, мпа (кгс/см²)

Ду, мм

Инв. № подл. | Подп. и дата | Взам. инв. № | Инв. № дубл. | Подп. и дата

Т-1199/88 | 1990

Маслосборник вертикальный типа МСВ АТК24.203.02-90 С.50

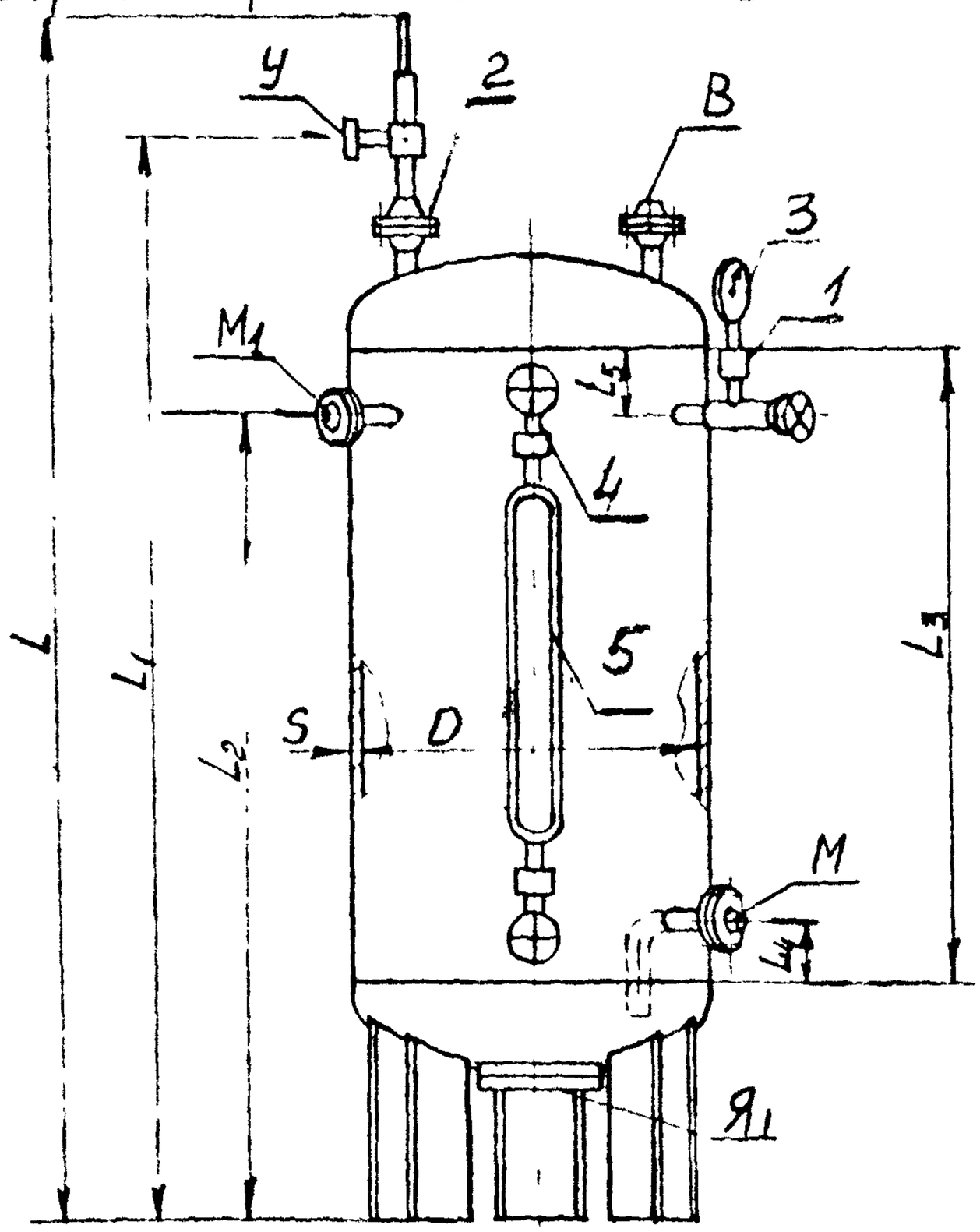

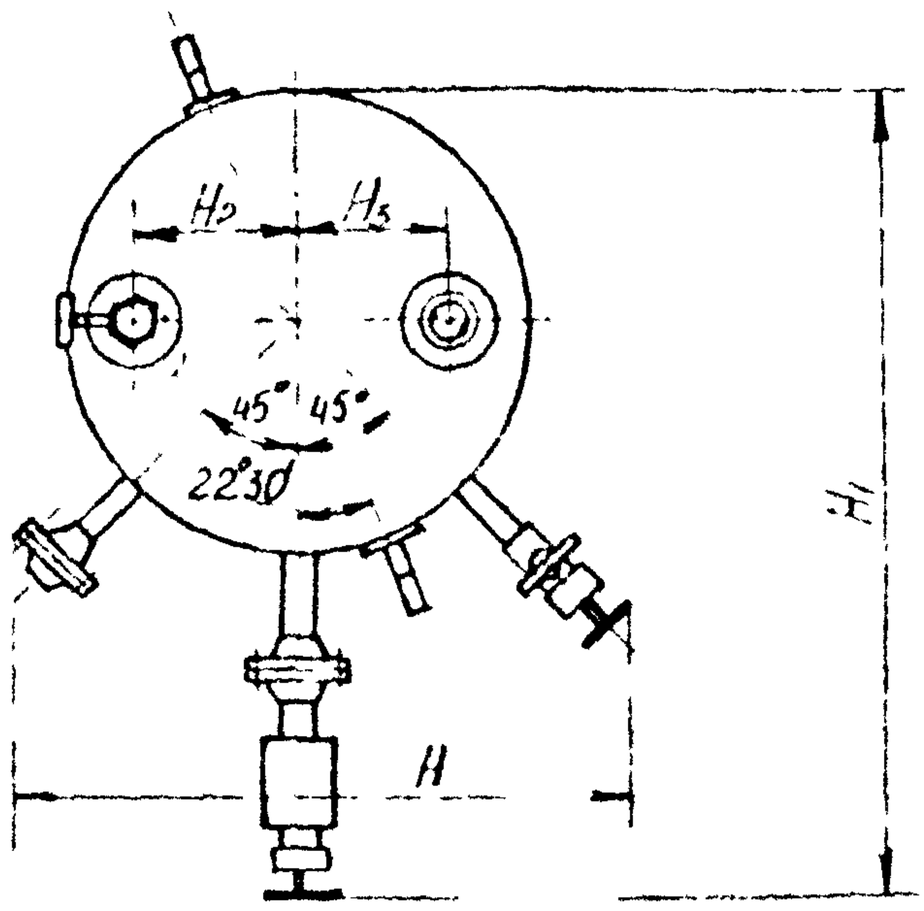

Чертеж

Т 1199/90 19.X.90

Основные параметры и размеры

Таблица 43

Размеры в мм

Обозначение аппарата	D	S	L	L1	L2	L3	L4	L5	H	H1	H2	H3	Масса, кг
МСВ-0,1	400	5	1300	1160	810	600	60	60	620	800	120	120	140
МСВ-0,25	600	6	1600	1460	850	650	80	80	830	1000	180	180	180

Условный проход штуцеров, Ду

Таблица 44

мм

Обозначение штуцеров на черт. 16	Ду для исполнения	
	МСВ-0,1	МСВ-0,25
M_1	32	32
M	25	25
B	32	32
У	25	25
$Я_1$	90	90

Арматура поставляемая с аппаратом

Таблица 45

Поз. на черт. 16	Наименование	Кол-во на исполнение	
		МСВ-0,1	МСВ-0,25
	Вентиль запорный угловой цапковый 15с13бк1 Ду10 Ру25(25)	1	
	Клапан предохранительный Ду25 d=16мм Р55180-025		
	Мановакуумметр МВПЗА-У-24	1	
	Запорное устройство указателя уровня вентильного типа 12с176к Ду20 Ру40(40)	1	1
5	Стекло рифленное ТС-340-36 (кгс/см2)	1	

Ру, МПа (кгс/см2)

D, мм

Инв. № подл. | Подп. и дата | Взам. инв. № | Инв. № дубл. | Подп. и дата
Т-1199/90 | 18.12.90
МП 18795.3 СА 11133-7400

Маслосборник обогреваемый МСО-1,0 Г

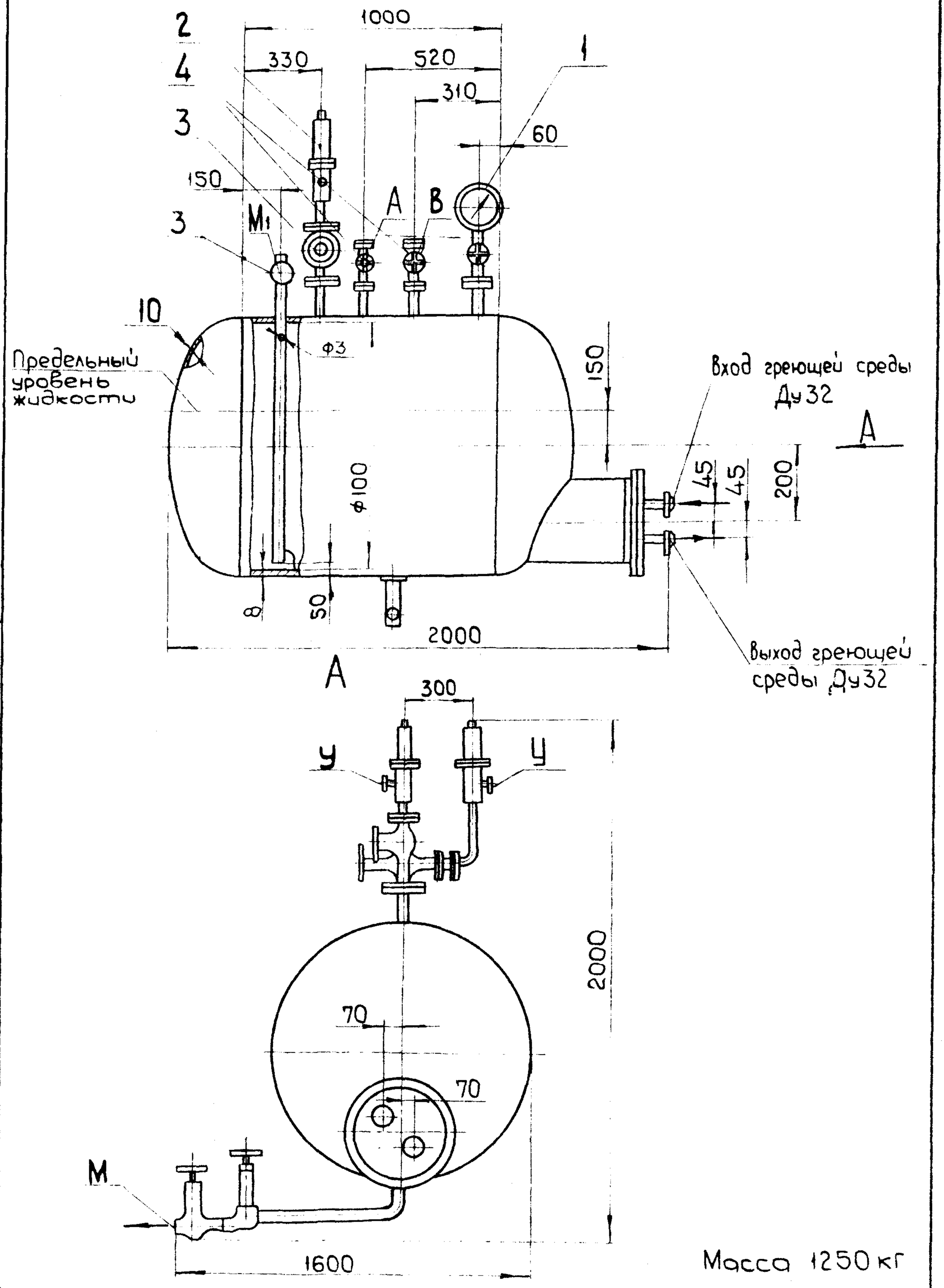

Масса 1250 кг

Черт. 17

Инв. N подл.	Подп. и дата	Взам. инв. N	Инв. N дубл.	Подп. и дата
1 1190/21	19.X.90			

Маслосборник обогреваемый МСО-1,0 В

АТК 24.203.02-90 С.53

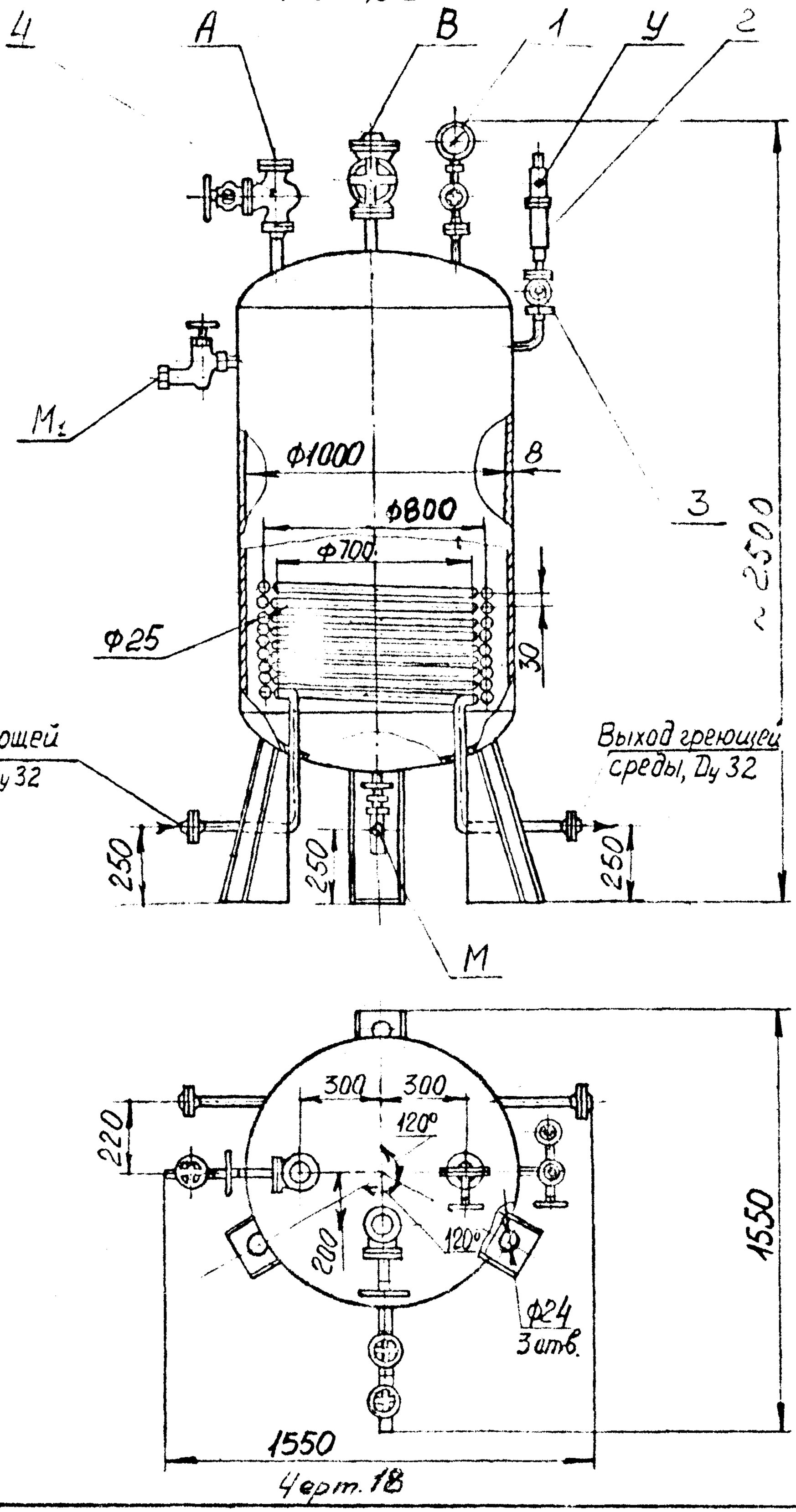

Черт. 18

Т-1199/62	19.12.90

Таблица 46

Обозначение штуцеров на черт.17 и черт18	Условный проход Ду, мм
	МСО-IГ, МСО-IВ
А	40
В	40
М	25
М 1	25
У	32

Арматура и приборы, поставляемые с маслосборником

Таблица 47

Позиция на черт.17 и черт18	Наименование	Типоразмер	
		МСО-IГ	МСО-IВ
I	Мановакуумметр МВПЗА-У-24	I	1
2	Клапан предохранительный I7с1Iнж (АПК) Ду25 на РуI,6(16)	2	2
3	Вентиль трехходовой сильфонный т/ф I5с13п Е2-I30-026 Ду25	4	4
4	Вентиль запорный фланцевый тф I5с16п Ду40	2	2

Ру,МПа (кгс/см²)

Ду,мм

Инв. № подл.	Подп. и дата	Взам. инв. №	Инв. № подл.	Подп. и дата
Т-1149/23				

Инв. № подл.	Подп. и дата	Взам. инв. №	Инв. № дубл.	Подп. и дата
Т-1199/94	[illegible]			

Отделители жидкости

В условном обозначении аппаратов -условный проход входного и выходного газовых патрубков ,мм.

Таблица 48

Тип аппарата	Наименование	Типоразмер	Код по ОКП	Хладагент	Рабочее давление не более МПа(кгс/см³) для исполнения: общепромышленного	для тропиков	Диапазон температур холодильного агента, °С	Стр.
ОЖ	Отделитель жидкости	50 ОЖ[В]	364462220I 04	R 717	1,6 (16)	(16)	от минус 50 до +55	С.56
		100 ОЖ[Г]	364462[illegible] 10					
		125 ОЖ[Г]	364 [illegible] I 09					
		150 ОЖ[Г]	364462250I 06					
		200 ОЖ[Г]	364[illegible] 04					
	Отделитель жидкости	ОЖ-350	364462280I 08	R 717 R 290	2,0		от минус 50 до +55	С.59
	вертикальный (отделитель жидкости)	ОЖ-400	364462290I 05	R 717 R 290	2,0 (20)			С.60

АТК 24.203.02-90

Отделитель жидкости типа ОЖ^{В} (ОЖ^{Г})

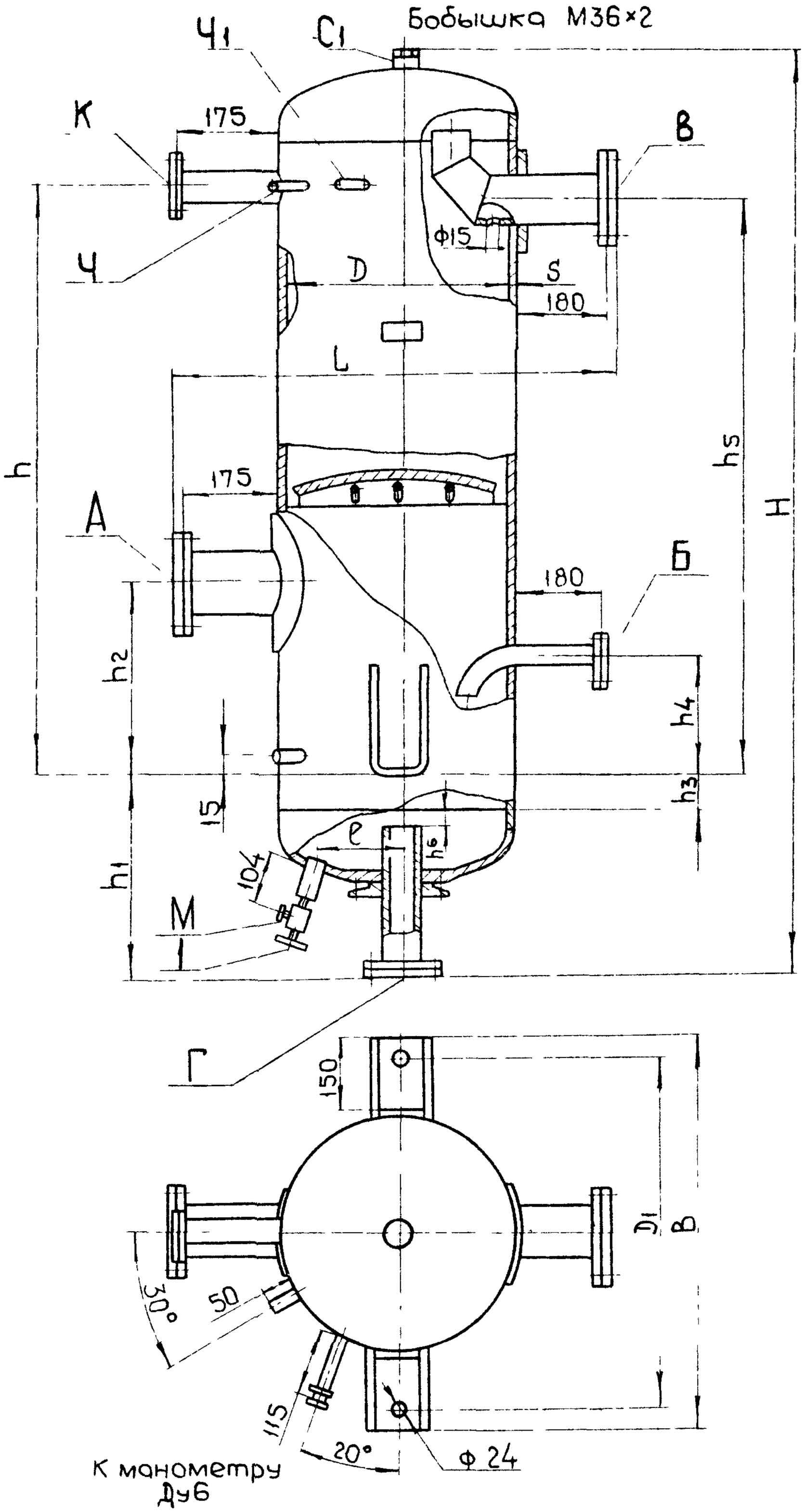

Черт. 19

Инв. N подл	Подп. и дата	Взам. инв. N	Инв. N дубл	Подп. и дата
1-1199/55	18.x.90			

Основные параметры и размеры

Таблица 49

Размеры в мм

Обозначение аппарата	Вместимость $м^3$	D	S	L	B	D_1	l	H	h	h_1	h_2	h_3	h_4	h_5	h_6	Масса кг
70 ОЖВ	0,18	408	9	875	715	635	160	1725	1065	320	365	35	265	1065	27	135
100 ОЖГ	0,33	500	6	965	805	725		2080	1365	428	465		455	1315	59	215
1250ЖГ	0,49	600		1075	910	827	180	2120		445					5	270
150 ОЖГ	1,14	800	8	1275	1115	[illegible]	[illegible]	[illegible]	1615	500	665			1565	61	520
200 ОЖГМ	1,82	1000	10	1455	1320	1240	360	2750	1550	595	575	100	400	1500	41	815

Формат А4

Инв. № подл.	Подп. и дата	Взам. инв. №	Инв. № дубл.	Подп. и дата
Т-1199/54	19 8 90			

Основные проходы штуцеров и люков, Ду

Таблица 50

Обозначение штуцеров и люков на черт. 19	Ду для исполнения				
	70 ОЖ[В]	100 ОЖ[Г]	125 ОЖ[Г]	150 ОЖ[Г]	200 ОЖ[Г]
А В	70	100	125	150	200
Б	20	32	32	50	50
Г	40	40	80	80	125
К	50	50	50	50	50
Ч	20	20	20	20	20
ЧI	6	6		6	6
М	10	10	10	10	27
$С_1$	[illegible]	20	20	20	20

Арматура, поставляемая с [illegible]

Таблица 51

Позиция на черт. 19	Наименование	Масса на 1 шт. т.
I	Вентиль запорный угловой цапковый 15с13бк-I; ДуI0 Ру 2,5(25)	I

Ру, [illegible]
Ду, мм

АТК 24.203.[illegible]-90

Л. 58

Формат А4

Отделитель жидкости ОЖ-350

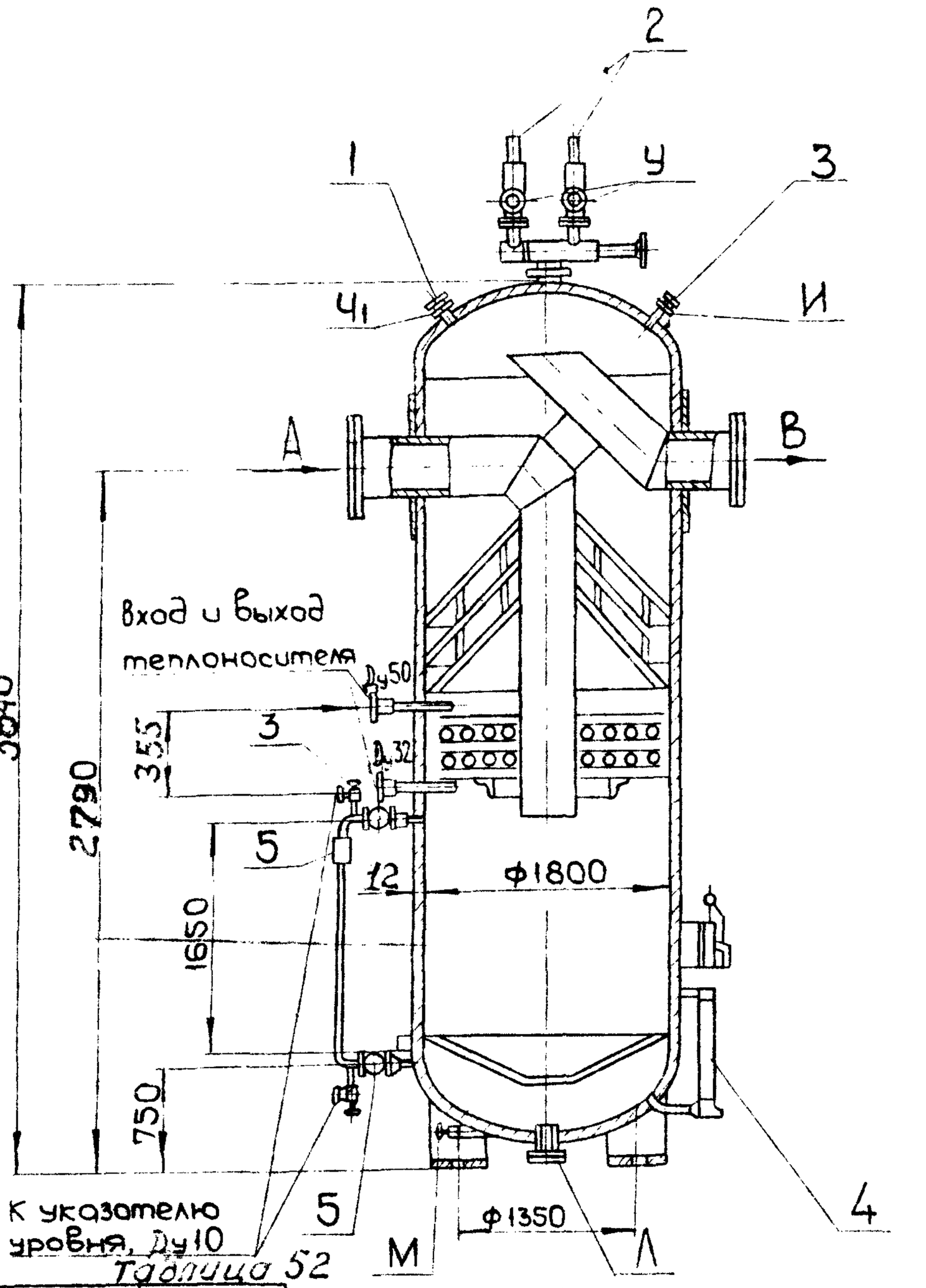

Таблица 52

Обозначение	Условный проход Ду, мм
А,В	350
У	50
И	10
Л	100
М	25
Ч1	6
Я1	400

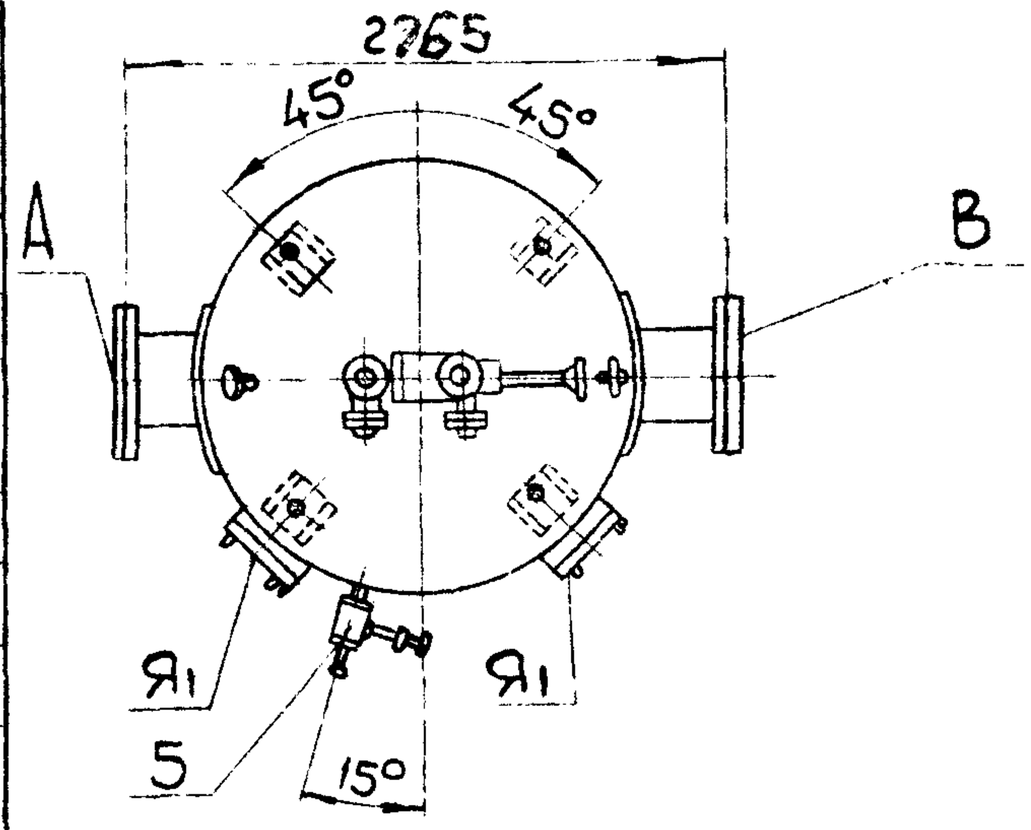

Черт. 20

Масса 3565 кг.

Подп. и дата	Инв. N дубл.	Взам. инв. N	Подп. и дата	Инв. N подл.
			16.1.90	Т-1199/1,2

Отделитель жидкости ОЖ-400

АТК24.203.02-90 С.60

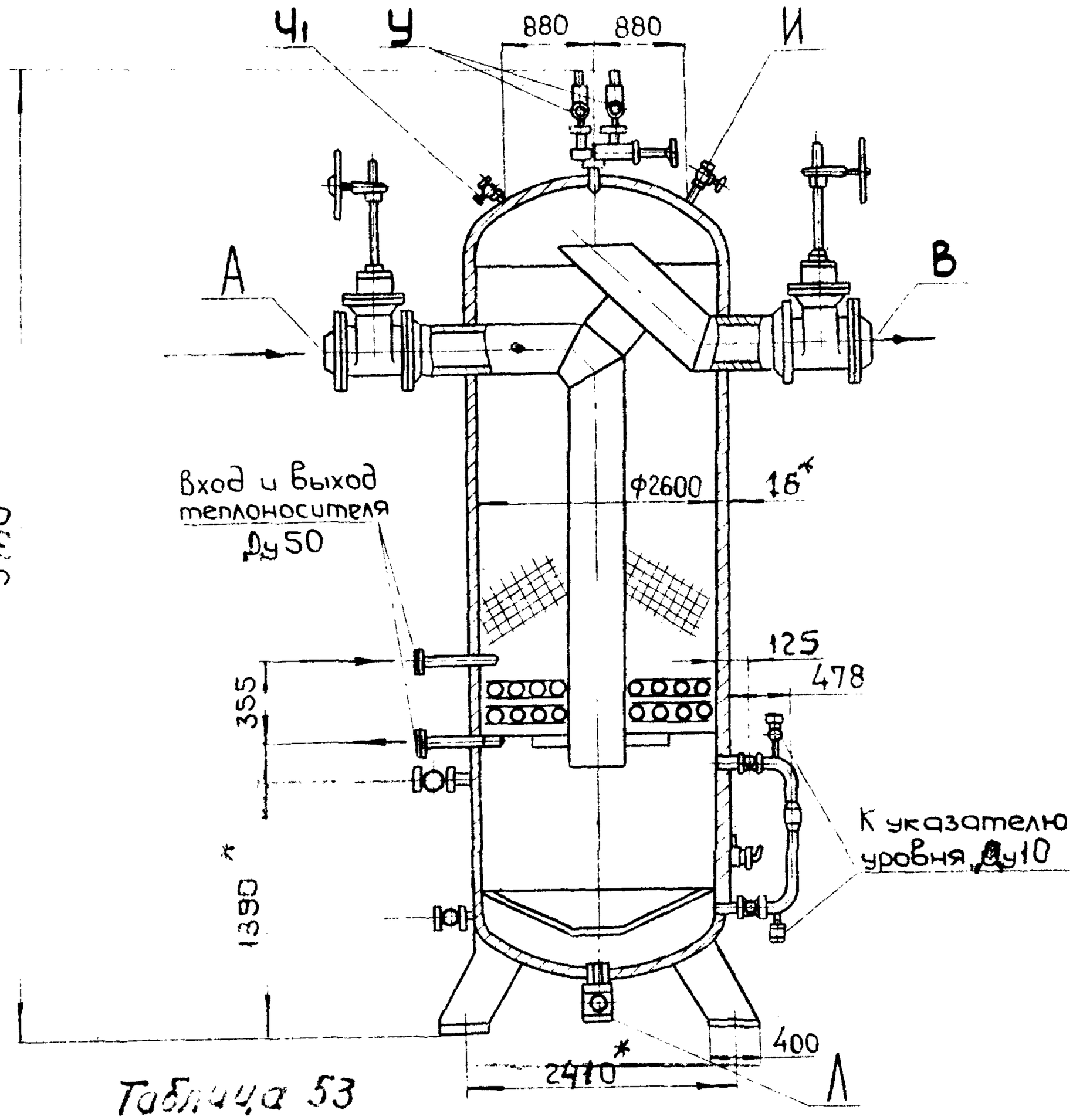

Таблица 53

Условный проход штуцеров, Ду мм

Обозначение	Размер Ду мм
А; В	400
И	32
У	50
Л	100
Ч1	10
Я1	400

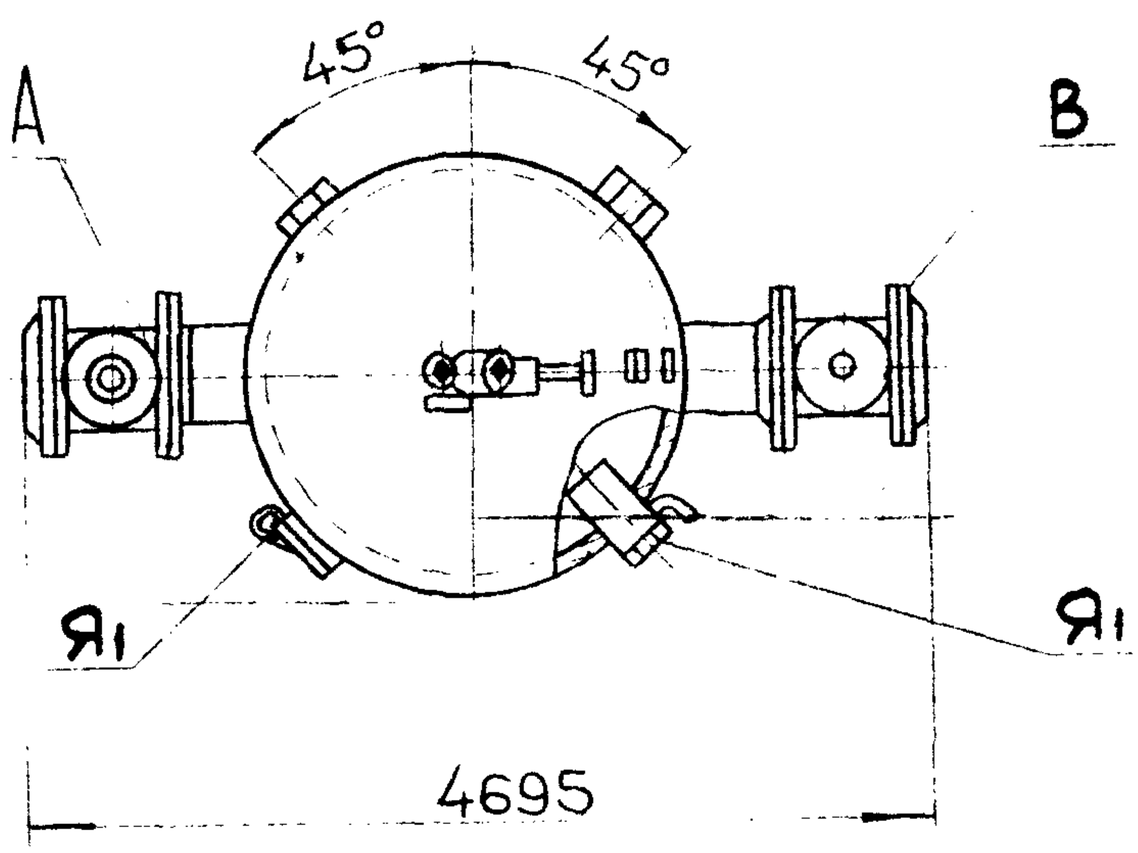

Черт. 21

Масса 12200кг

Подп. и дата	
Инв. N дубл.	
Взам. инв. N	
Подп. и дата	19 12 90
Инв. N подл.	1199/59

АТК 24.203.02-90

АРМАТУРА ТРУБОПРОВОДОВ (ИЗДЕЛИЯ) ДЛЯ ОТДЕЛЬНЫХ ПОДЪЕМОВ ТИПА

Таблица 54

Позиция на черт. 20 и 21	Наименование	Марка	Условный проход, мм	Типоразмер ОЖ-350	Типоразмер ОЖ-400
	Вентиль запорный [illegible] 15с II бк1, на Ру 2,5 (25)	[illegible]	10	1	1
2	Клапан пружинный предохранительный СППК4-40, на Ру 4,0 (40)	[illegible]	50	2	2
3	Вентиль запорный угловой цапковый 15с13бк1, на Ру 2,5 (25)	[illegible]	10	3	3
4	Запорное устройство указателя уровня (вентильного типа) 12с13бк, на Ру 4,0 (40)	[illegible]	20	1	–
5	Реле уровня полупроводниковое ПРУ-5 М1/220	[illegible]	–	1	1
6	Вентиль запорный фланцевый 15с[illegible]12, на Ру 2,5 (25)	[illegible]	32	[illegible]	4
7	Задвижка [illegible] с [illegible] ручн[illegible] кон[illegible] [illegible] фл[illegible] 31с[illegible] (МА [illegible]) [illegible],5 (25)	[illegible]	400	–	2
8	Вентиль запорный фланцевый 15с18п, на Ру 2,5 (25)	[illegible]	10[illegible]	–	

Ру, МПа (кгс/см^2)

Ду, мм

Инв. № подл. | Подп. и дата | Взам. инв. № | Подп. и дата

Т-1199/80 | 19.12.90

Инв. № подл.	Подп. и дата	Взам. инв. №	Инв. № дубл.	Подп. и дата
Т-1199/61	19.8.90			

Таблица 55

ФИЛЬТРЫ И [illegible]ЛИ

в условном обозначении фильтров типа Ф, ФОФ, ФН, ОФ – условный проход входного и выходного патрубков, мм; масляных фильтров типа МТО, МГО – фильтрующая поверхность аппарата, м²

Тип аппарата	Наименование	Типоразмер	Код по ОКП	Хладагент	Рабочее давление не более МПа (кгс/см³) для исполнения: общепромышленного	Рабочее давление не более МПа (кгс/см³) для исполнения: для тропиков	Диапазон температур холодильного агента, °С	Стр.
	Фильтр жидкостной	15Ф	364463I205 10	R717	2,3 (23)		от минус 40 до 150	С.63
		20Ф	364463I206 09					
		25Ф	364463I307 05					
		30Ф	364463I305 07					
		40Ф	364463I306 06					
		50	364463I908 10					
		40Ф[X]	364463 I303 09					
		50Ф[X]	363363 I4[illegible] 00					
ФОФ	Фильтр осушитель фреоновый	ФОФ50	364463 2405 00					С.55
		ФОФ65	364463 2406 10	R22 R12	2,3 (20)			

ООО"НО 12

Фильтр жидкостной типа Ф

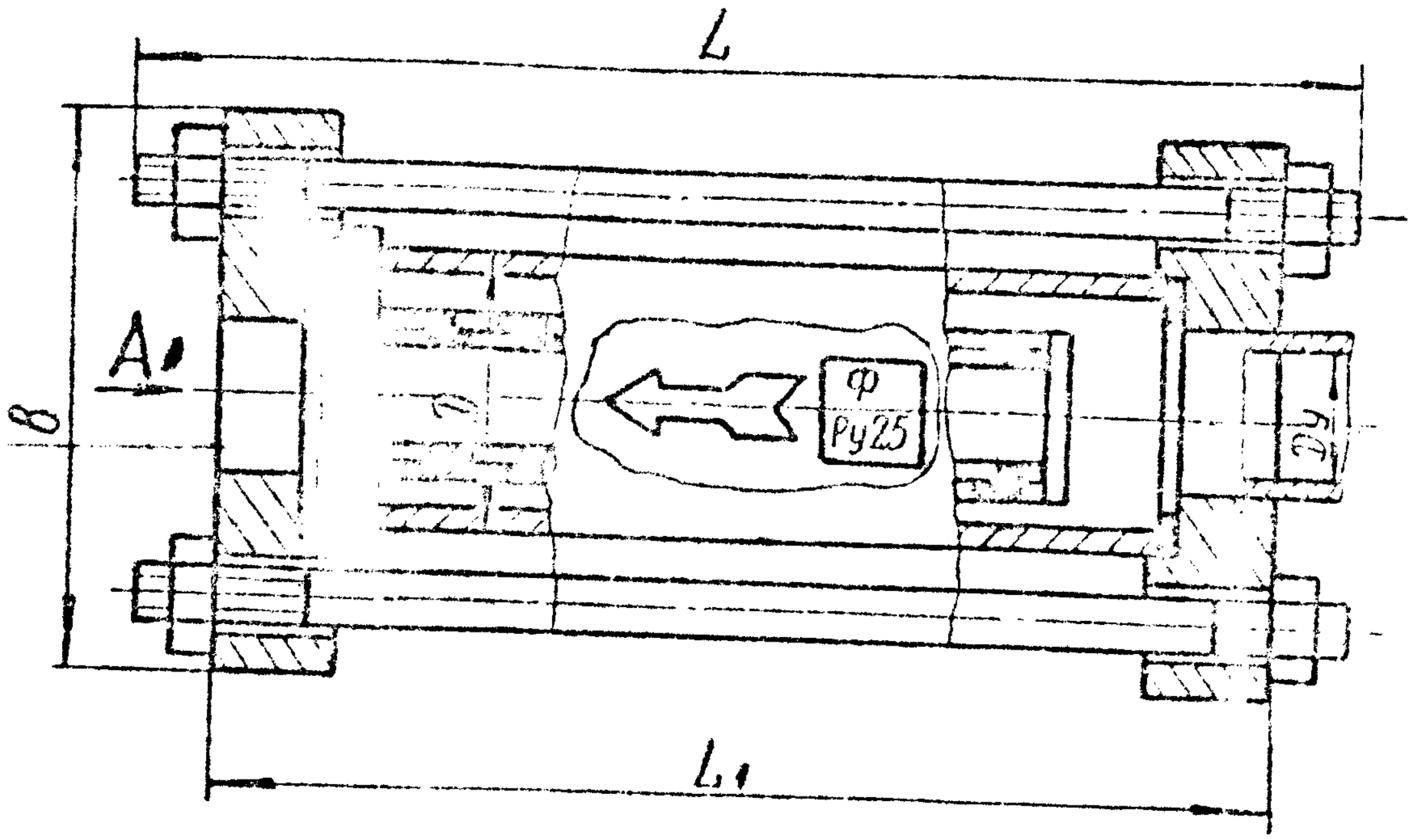

Вид А

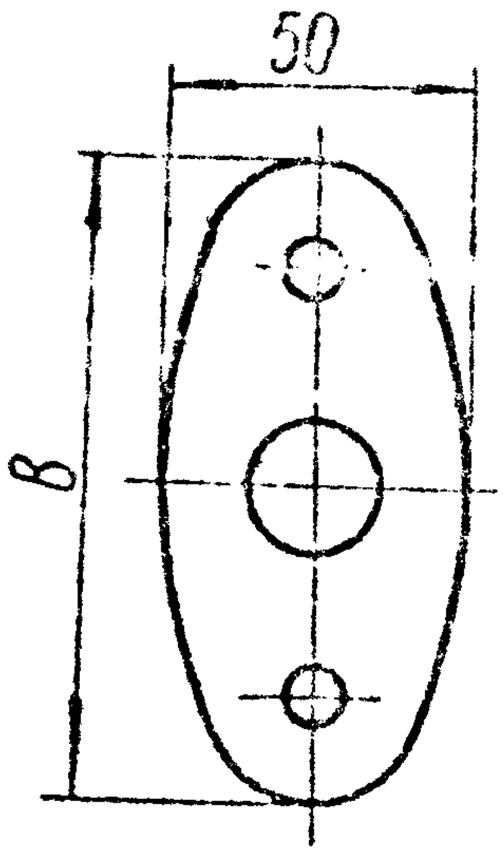

Для 15 Ф

Вид А

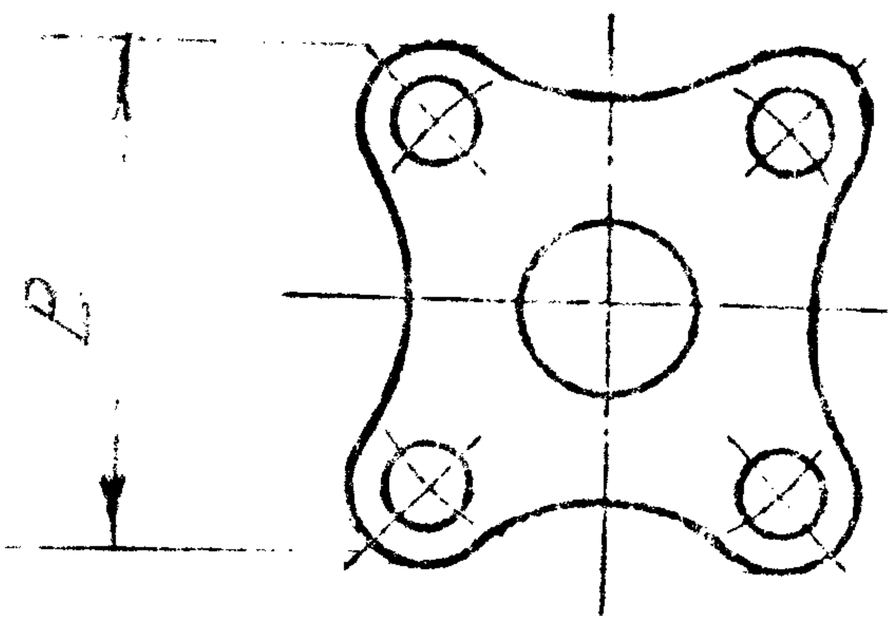

Для 20Ф - 50Ф

Черт.22

Инв.№ подл.	Подп. и дата	Инв.№ дубл.	Взам.инв.№	Подп. и дата
1-1199/62	19.6.90			

Основные параметры и размеры

Таблица 55

Размеры в мм

Марка изделия	Условный проход Ду	D	L	B	L_1	Масса, кг
15Ф	15	45	170	97	141	2,0
20Ф	20	57	220	90	188	3,5
25Ф	25				191	3,4
30Ф	30					3,3
40Ф	40	89	280	125	248	7,5
50Ф	50					7,2

Схема установки фильтра

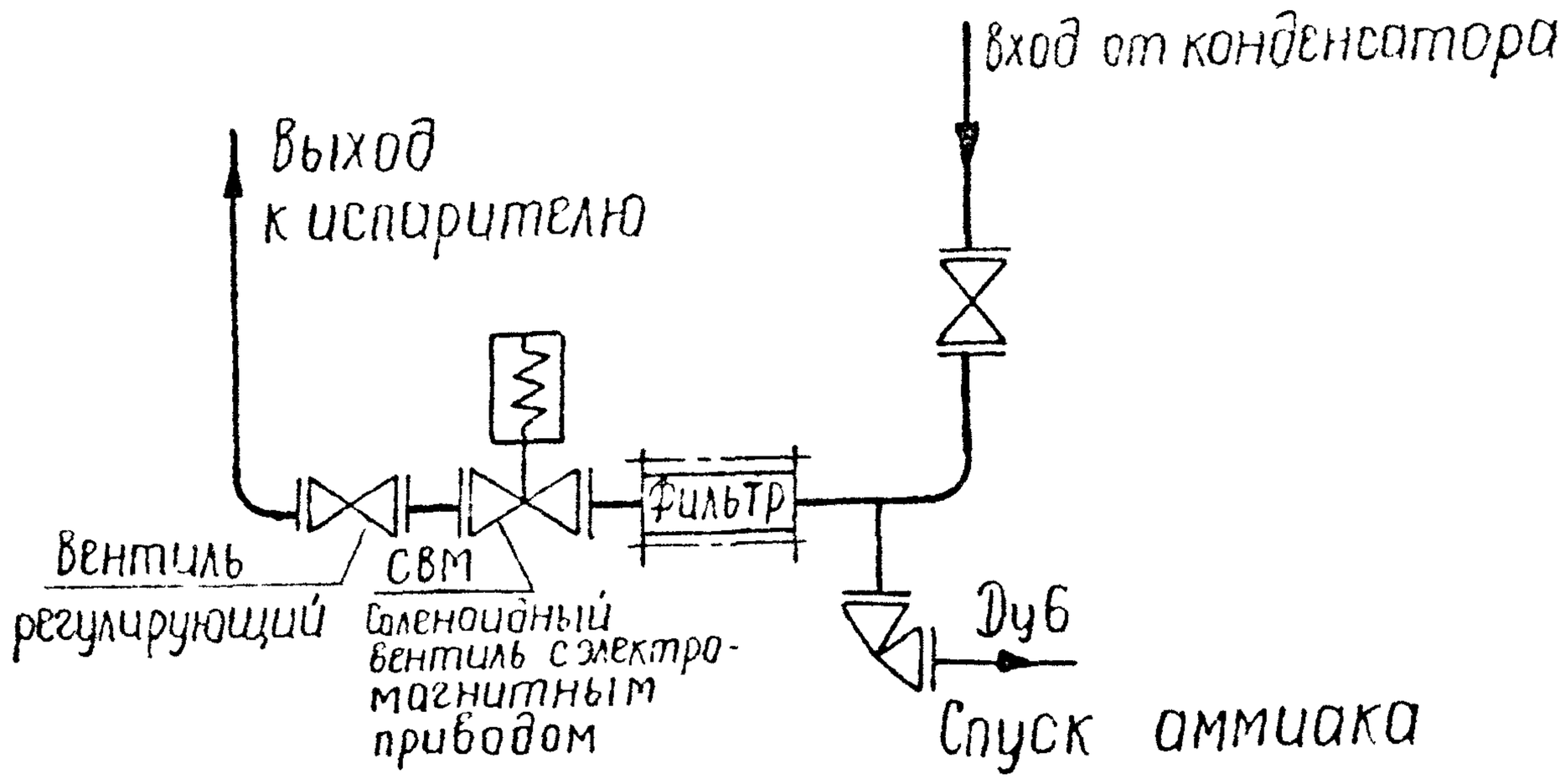

Инв № подл | Подп и дата | Взам инв № | Инв № дубл | Подп и дата
7 1149/63 | 19 ХЕ

Фильтр осушитель фреоновый

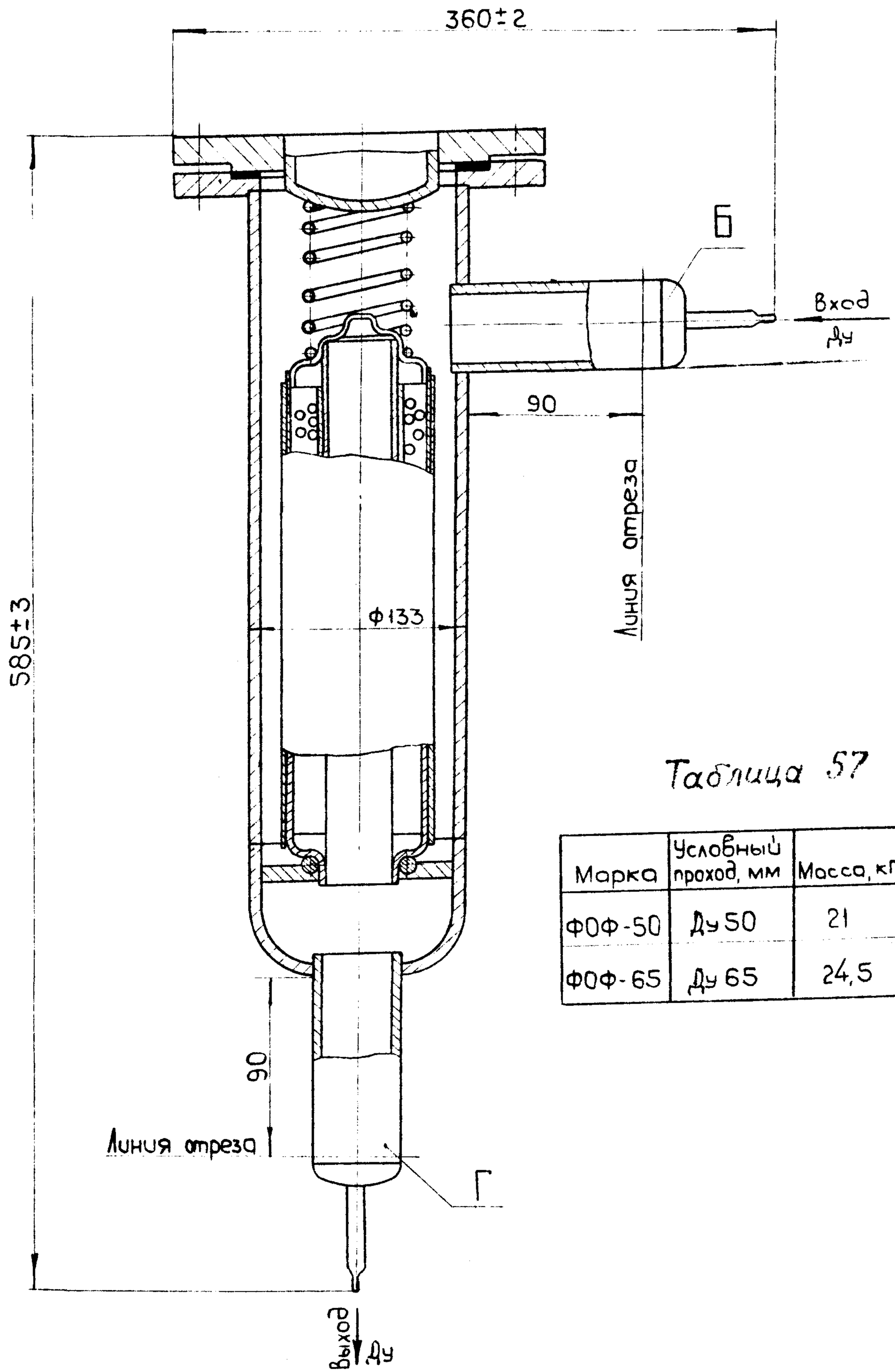

Таблица 57

Марка	Условный проход, мм	Масса, кг.
ФОФ-50	Ду 50	21
ФОФ-65	Ду 65	24,5

Черт. 23

Инв. № подл.	Подп. и дата	Взам. инв. №	Инв. № дубл.	Подп. и дата
1199/64	19.1.90			

Инв. № подл.	Подп. и дата	Взам. инв. №	Инв. № дубл.	Подп. и дата
Г 1199/63	10.90			

Таблица 58

Тип аппарата	Наименование	Типоразмер	Код по ОКП	Хладагент	Рабочее давление не более МПа(кгс/см³) для исполнения: общепромышленного	для тропиков	Диапазон температур холодильного агента, °С	Стр.
ФН	Фильтр насосный	ФН-65	3644631410 06	R717	1,6 (16)		от минус 40 до +55	с.67
		Ф-80	3463151 00					
		ФН-100	3644631506 00					
		ФН-150	3644631507 10					
	Фильтр масляный	ФМ	3644632111 00		2,0 (20)			с.69
МГО	Фильтр масляный	1,0 МГО 1,5 МГО	1638110 01 3463210806	R717	2,5 (25)	2,8 (28)	от 50 до 100	с.70
МГО	Фильтр масляный	1,0 МГО	364463 2107	R717	2,5 (25)	2,8 (28)	от 50 до 100	с.71
		1,5 МГО	364463 2					
ОФ	Осушитель фреоновый	ОФ70А	364463 2401 04	[illegible]	1,8 (18)	2,0 (20)	от минус 40 до	с.72

х) модификация

АТК 24.203.02-90 С.66

Форма 12

Формат А4

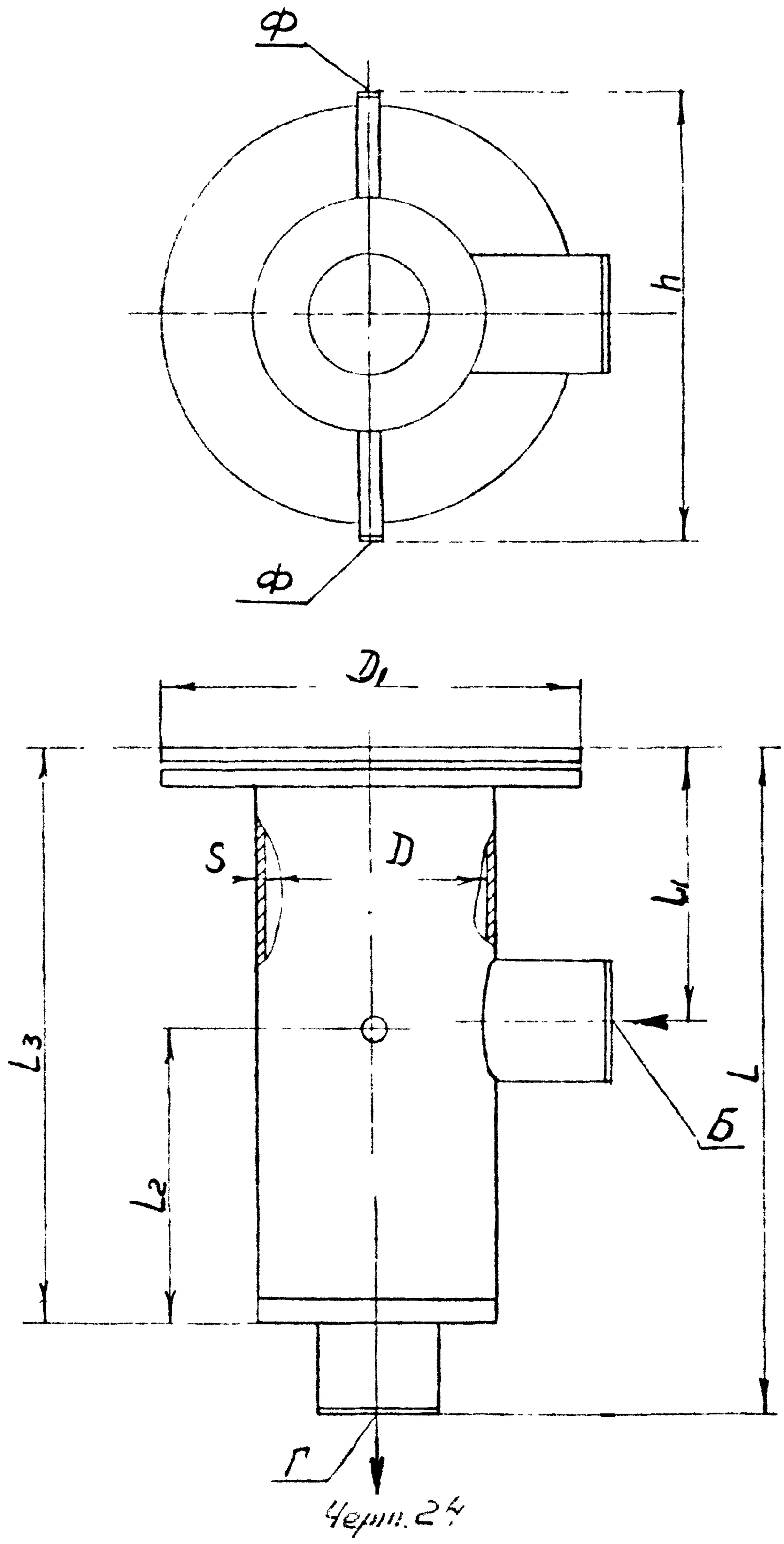

Черт. 24

Т-1199/66 1992

Основные параметры и размеры

Таблица 59

Размеры в мм.

Обозначение аппарата	D	S	D_1	L	L_1	L_2	L_3	h	Масса, кг
ФН-65	100	4	215	460	190	170	325	250	25
ФН-80	125	4	245	460	190	170	325	286	30
ФН-100	150	4,5	280					300	32
ФН-150	207	6	390					350	47

Условный проход штуцеров, Ду

Таблица 60

мм

Обозначение штуцеров на черт. 24	Ду для исполнения			
	ФН-65	ФН-80	ФН-100	ФН-150
Б Г	65	80	100	150
Ф	20	20	20	20

Инв. № подл. | Подп. и дата | Взам. инв. № | Инв. № дубл. | Подп. и дата

Т-1409/64 | 19.5.90

Фильтр масляный ФМТ

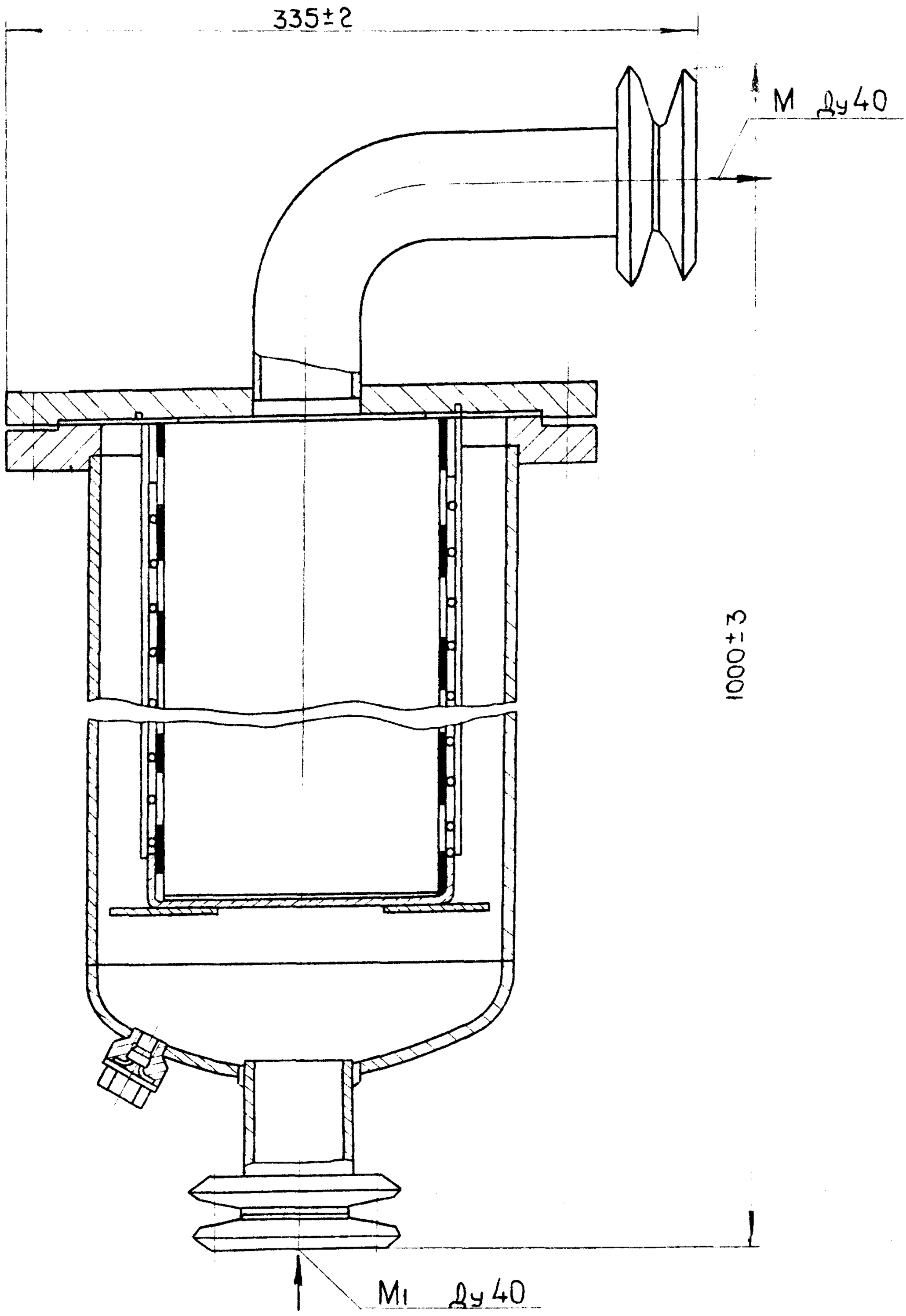

Черт. 25

Масса 51кг.

Инв. N подл.	Подп. и дата	Взам. инв. N	Инв. N дубл.	Подп. и дата
Т-1199/68	18.5.90			

Фильтр МТО

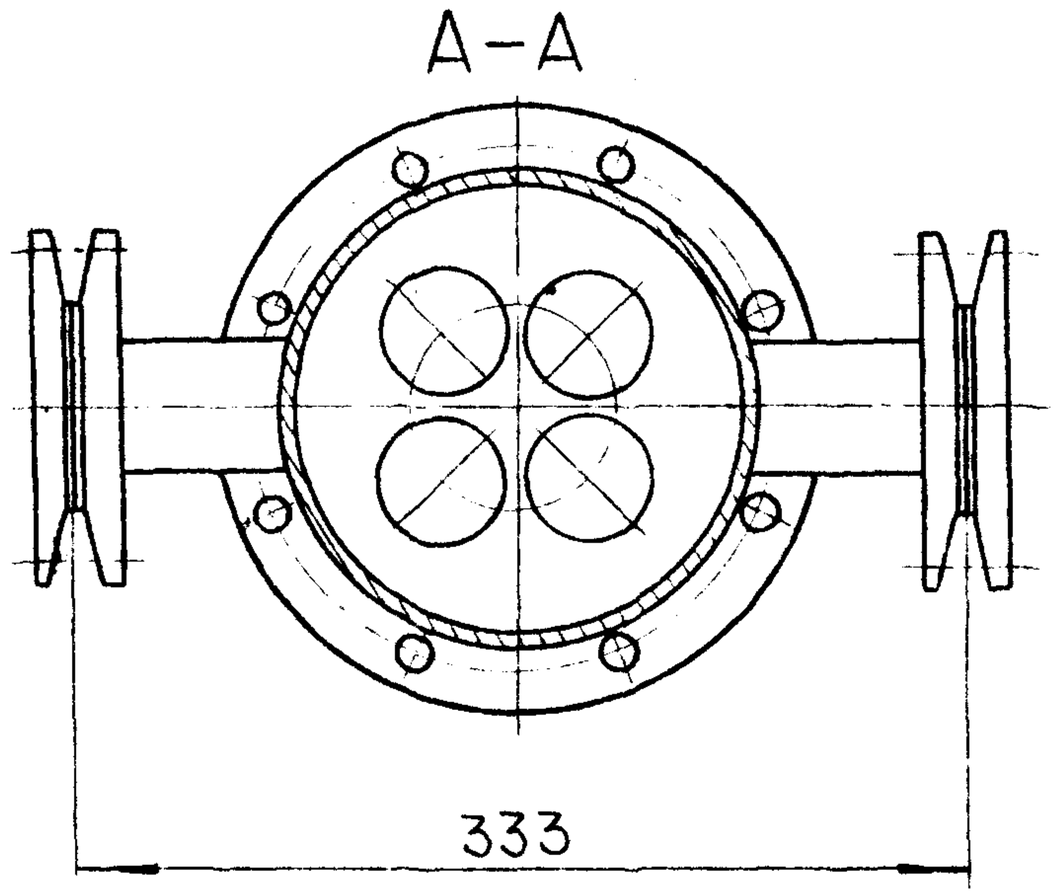

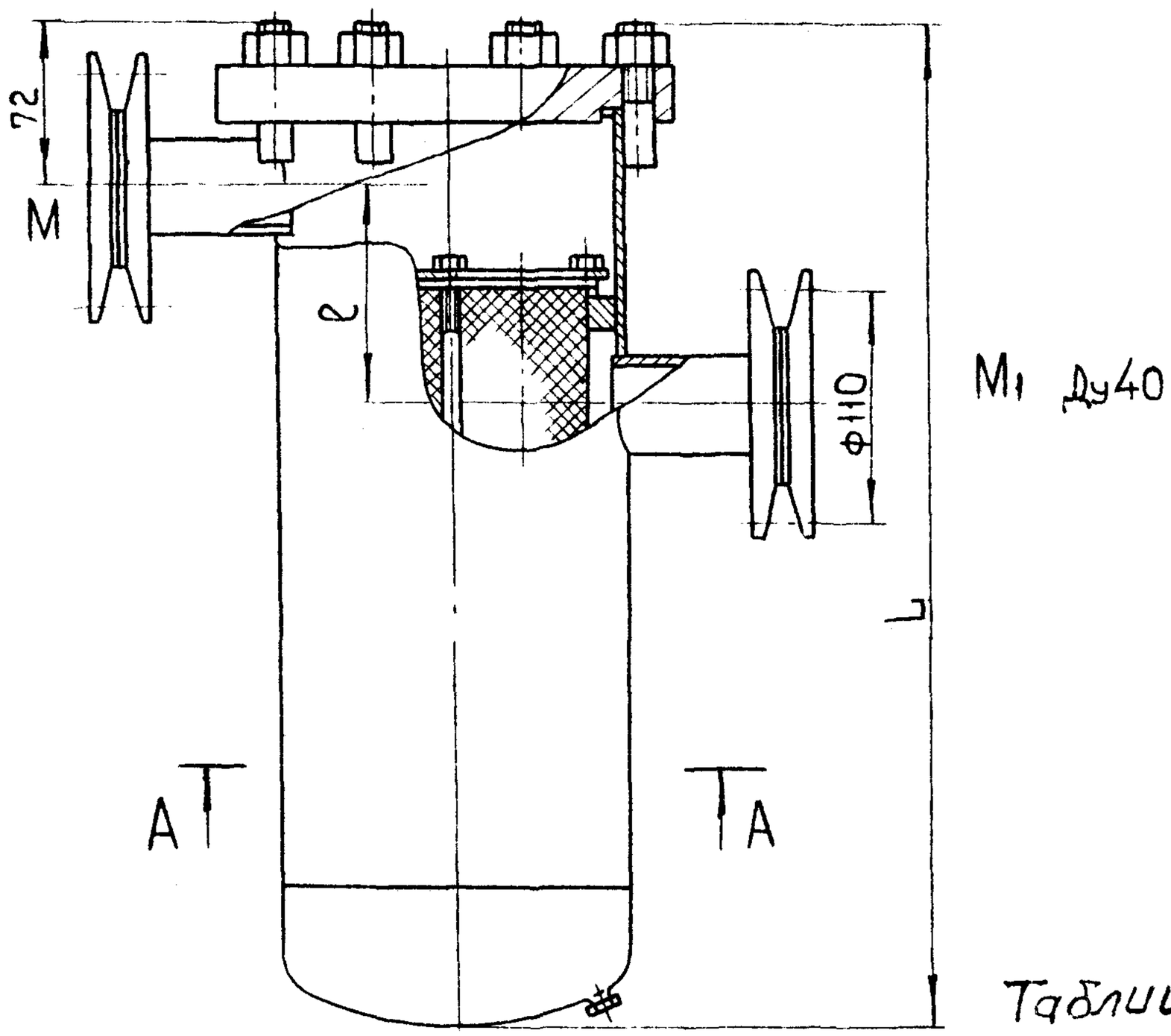

Таблица 61

Типоразмер	L1, мм	ℓ*	Масса, кг	Поверхность фильтрации, м²
1,6 МТО	463	148	15,8	1,62
1,0 МТО	363	98	13,7	1,08

Черт. 26

Инв. N подл. | Подп. и дата | Взам. инв. N | Инв. N дубл. | Подп. и дата

Т-1199/69 | 19.8.90

Фильтр масляный МГ.0

А-А

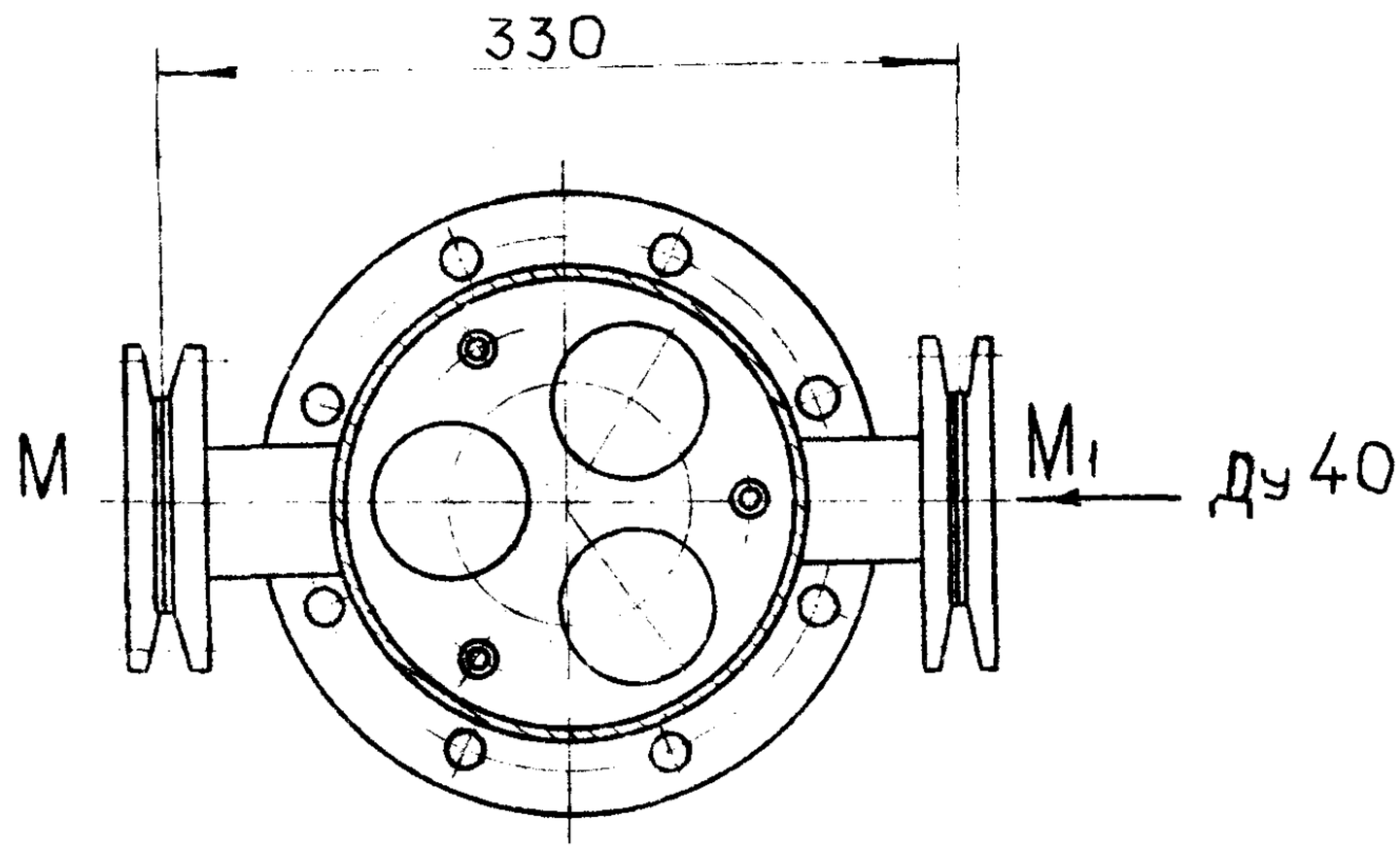

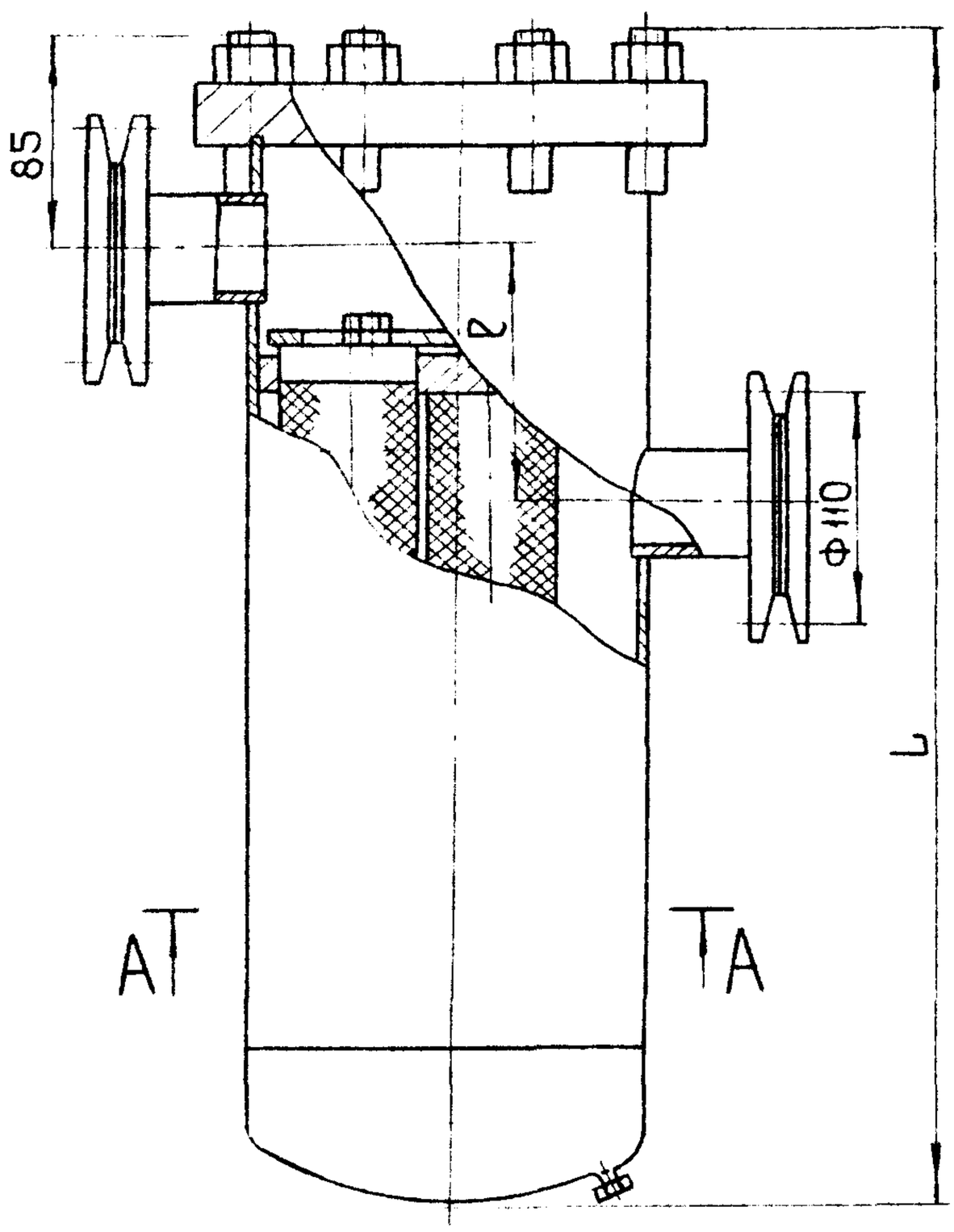

Таблица 62

Типоразмер	L, мм	ℓ, мм	Масса, кг	Поверхность фильтрации, м²
1,5 МГО	490	149	22,8	1,49
1,0 МГО	390	99	20,2	0,96

Черт. 27

Подп. и дата | Инв. N дубл. | Взам. инв. N | Подп. и дата | Инв. N подл. Т-1199/90

Осушитель фреоновый типа ОФ70А

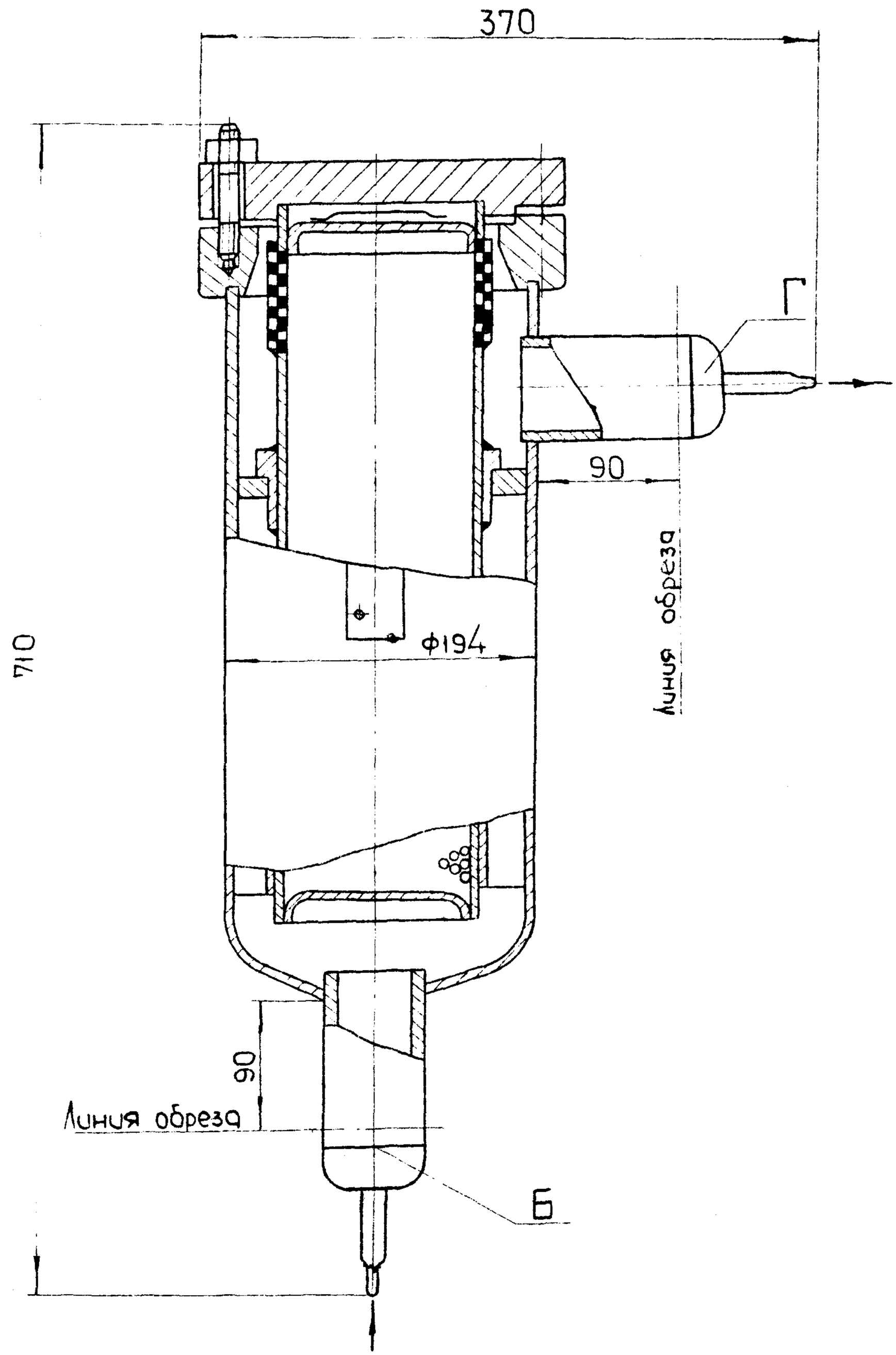

Черт. 28

Инв № подл.	Подп. и дата	Взам. инв. №	Инв № дубл.	Подп. и дата
11149/84	19 г			

Условный проход штуцеров, Ду

Таблица 53

Обозначение	Ду, мм
Б	65
Г	65
Масса, кг	4I,2

Инв. № подл. | Подпись и дата | Взам. инв. № Инв. № дубл. | Подпись и дата

Инв. № подл.	Подп. и дата	Взам. инв. №	Инв. № дубл.	Подп. и дата
Т-1199/73	19.2.90			

Отделитель воздуха

Таблица 64

Тип аппарата	Наименование	Типоразмер	Код по ОКП	Хладагент	Рабочее давление не более МПа(кгс/см³) для исполнения: общепромышленного	для тропиков	Диапазон температур холодильного агента, °С	Стр.
ВТ	Отделитель воздуха	ВТ-I	364462710I 17	R717	2,0 (20)			С.75

Формат А4

Отделитель воздуха ВТ-1

М1:2

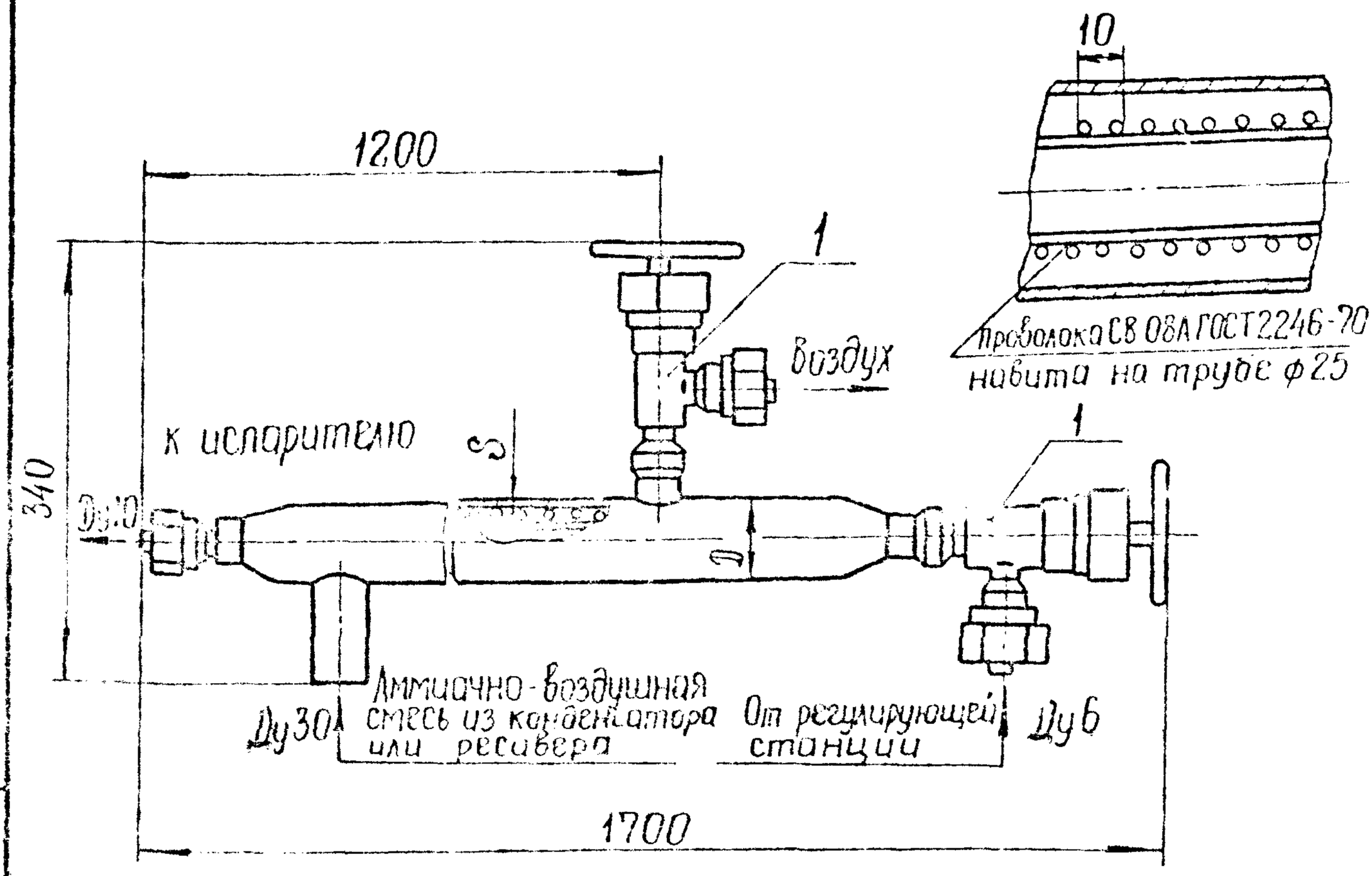

Черт.29

Основные параметры и размеры

Таблица 65

Обозначение аппарата	Вместимость, $м^3$	Д x S мм	Масса, кг
ВТ-1	$2,3 \cdot 10^{-3}$	57 x 3,5	11,5

Арматура, поставляемая с аппаратом

Таблица 66

Позиция на рис 28	Наименование	Количество
1	Вентиль угловой 1-6-25 ГОСТ 10094-75 15 с 13 бк-I Ду 6, мм	2

Инв. № подл. | Подп. и дата | Взам. инв. № | Инв. № дубл. | Подп. и дата

Т-1199/24 | 1992

Инв. № подл.	Подп. и дата	Взам. инв. №	Инв. № дубл.	Подп. и дата
1-1199/75	11.04 1990			

Емкость расширительная

вместимость в м^3

Таблица 67

Тип аппарата	Наименование	Типоразмер	Код по ОКП	Хладагент	Рабочее давление не более МПа(кгс/см^3) для исполнения		Диапазон температур холодильного агента, °С	Стр.
					общепромышленного	для тропиков		
	Емкость расширительная	0,3 РЕ	3644621709 07	R12 R22 R13	(15)		от минус 15 до +50	с.77

Формат А4

Инв № под	Подп. дата	Вз. инв №	Инв № дубл.	Подп. дата
Т-1199/70				

Емкость расширительная типа 3,5РЕ

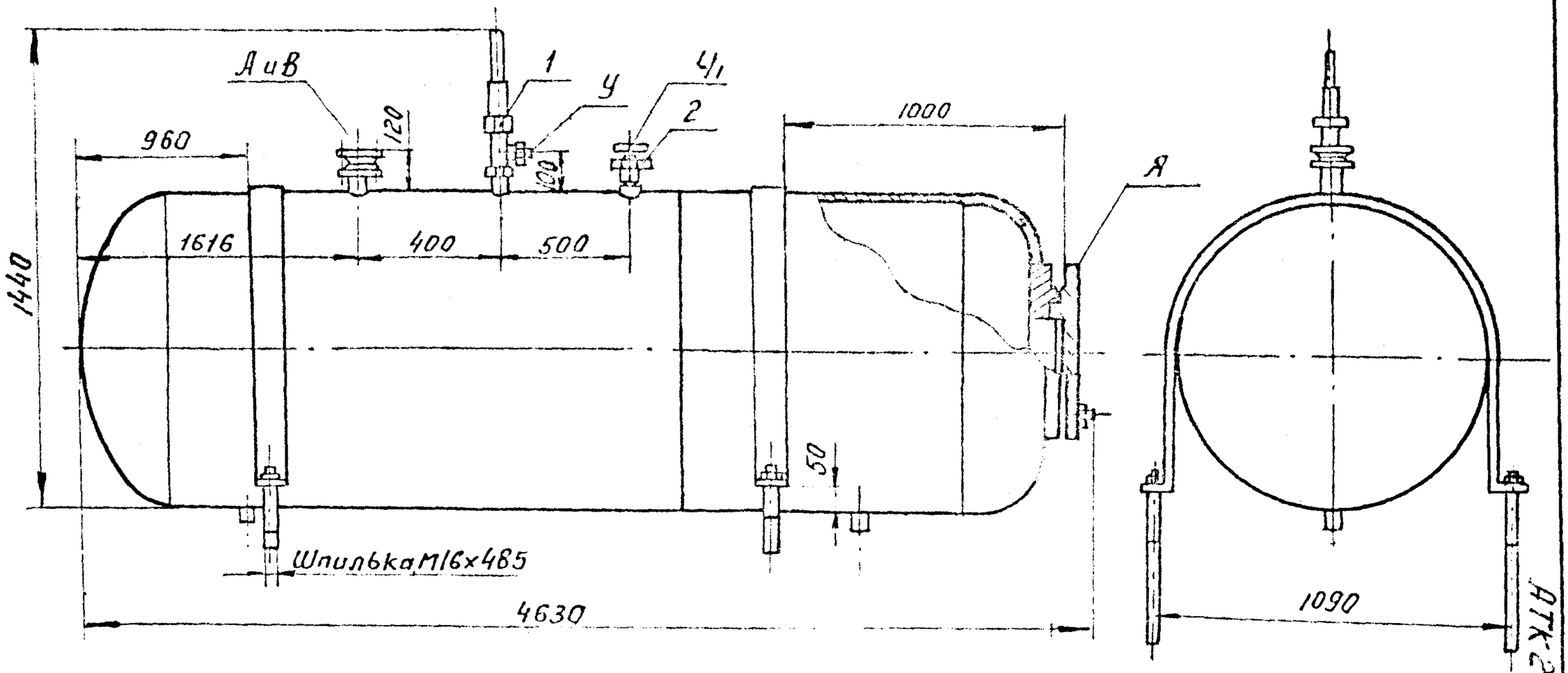

4 ерт.30

АТК-24.208.02-00 СТ

Основные параметры и размеры

Таблица 68

Наименование параметра	ВТ-I
Вместимость, $м^3$	3,5
Масса, кг	I363

Условный проход штуцеров, Ду

Таблица 69

Обозначение штуцеров на черт. 30	Ду, мм
А и В	25
У	25
Ч	6
Д	400

Арматура, поставляемая с аппаратом

Таблица 70

Позиция на черт. 30	Наименование	Кол. шт.
I	Клапан предохранительный Т/Ф I7сII нж, Ду 25, мм	I
2	Вентиль запорный угловой мембранный цапковый Ду 6, мм I5Б3бк-I	I

Инв. № I-1199/11 Подп. и дата

ПРИЛОЖЕНИЕ
Обязательное

Сводная таблица буквенных обозначений штуцеров и люков

Таблица

Обозначение штуцера и люка	Назначение
А	Вход парообразного хладагента
Б	Вход жидкого хладагента
В	Выход парообразного хладагента
Г	Выход жидкого хладагента
И	Спуск воздуха
К	К уравнительной паровой линии
$К_I$	К уравнительной жидкостной линии
Л	Слив жидкого хладагента
М	Слив масла
П	Вход хладагента в змеевик
$П_I$	Выход хладагента из змеевика
$С_I$	Для технологических целей
$Т_I$	Вход парожидкостной смеси от испарительных аппаратов
У	Спуск парообразного хладагента
Ф	Соединение с атмосферой
Х	Присоединение к всасывающей линии компрессора, вспомогательному агрегату и циркуляционному насосу
Ч	Присоединение к регулятору уровня
$Ч_I$	Присоединение к манометру
Э	К дренажной линии (оттайки)
Ю	Подвод жидкого хладагента от регулирующей станции
Я	Люк
$Я_I$	Люк для очистки, смотровой
$М_I$	Вход масла
$М_2$	Залив масла
$М_3$	Ревизионного маслоспускного штуцера

Взам. инв. № | Инв. № дубл. | Подпись и дата
11999/78 | 19.5.90

ИНФОРМАЦИОННЫЕ ДАННЫЕ

I. Разработан и внесен ВНИИхолодмашем

Разработчики А.В.Быков, И.М.Калнинь, В.Б.Шпенцер, А.Д.Миломедова

2. Утвержден и введен в действие указанием Министерства тяжелого машиностроения СССР от 19.06.90 № 6А-002-I-628с

3. Зарегистрирован НИИхиммашем за

4. Сведения о сроках и периодичности проверки документа:

срок первой проверки -1995 г.

периодичность проверки -5 лет

5. Взамен ОСТ 26.03-1453-76

6. Ссылочные НТД

Обозначение НТД, на которые дана ссылка	Номер пункта, таблицы
ОСТ 24.203.03-90	п. I.6 ; I,8 ; I.I; I.3
ОСТ 26-03-1501-76	п.I.[illegible]
ОСТ 26-11-03-86	п.I.[illegible]
ОСТ 26-291-87	п.I.

Т-1109/89

С О Д Е Р Ж А Н И Е

Введение	I
Технические требования	2
Ресиверы	4
Сосуды промежуточные	30
Маслоотделители	39
Маслосборники	47
Отделители жидкости	55
Фильтры и осушители	62
Отделитель воздуха	74
Емкость расширительная	76
Сводная таблица буквенных обозначений штуцеров и люков	79
Информационные данные	80

Инв. № подл. | Подп. и дата | Взам. инв. № | Инв. № дубл. | Подп. и дата
11491/10 | 10.5.90

Г-11991/Ст Тираж 1950

ОРМАМ 44