ТИПОВЫЕ КОНСТРУКЦИИ, ИЗДЕЛИЯ И УЗЛЫ ЗДАНИЙ И СООРУЖЕНИЙ

СЕРИЯ 5904-18

ВОЗДУХОРАСПРЕДЕЛИТЕЛИ ДЛЯ СОСРЕДОТОЧЕННОЙ ПОДАЧИ ВОЗДУХА ПРЯМОСТРУЙНЫЕ ТИПА ВСП

ВЫПУСК 1

РАБОЧИЕ ЧЕРТЕЖИ

Разработаны
Г.П.И. Проектпромвентиляция
Главный инженер института
П.А.Овчинников
Главный конструктор института
Л.И.Каган

Утверждены
и введены в действие
с 15 сентября 1983 г.
Главпромстройпроектом
Госстроя СССР
приказ № 36 от 9/IX 1983 г.
Зарег
18.04.84.
Вх. 33909 л.1/71

98

Инв. № подл. | Подп. и дата | Взам. инв. № | Инв. № дубл. | Подп. и дата

ТИПОВЫЕ КОНСТРУКЦИИ, ИЗДЕЛИЯ И УЗЛЫ ЗДАНИЙ И СООРУЖЕНИЙ

СЕРИЯ 5904-18

ВОЗДУХОРАСПРЕДЕЛИТЕЛИ ДЛЯ СОСРЕДОТОЧЕННОЙ ПОДАЧИ ВОЗДУХА ПРЯМОСТРУЙНЫЕ ТИПА ВСП

ВЫПУСК 1

РАБОЧИЕ ЧЕРТЕЖИ

Разработаны
Г.П.И. Проектпромвентиляция
Главный инженер института П.А.Овчинников
Главный конструктор института Л.И.Каган

Утверждены
и введены в действие
с 15 сентября 1983г.
Главпромстройпроектом
Госстроя СССР
приказ № 36 от 9/IX 1983г.

Зарег
18.04.84.
Вх. 33909 п.2

Инв.№подл. | Подп.и дата | Взам.инв.№ | Инв.№дубл. | Подп.и дата

Серия 5.904-18 В.1

Серия состоит из двух выпусков.
Выпуск 0 - Указания по выбору и расчету.
Выпуск 1 - Рабочие чертежи.

Технические требования

1. Детали и сборочные единицы должны изготавливаться в соответствии с требованиями рабочих чертежей и настоящих технических требований.
2. Неуказанные предельные отклонения размеров деталей и сборочных единиц: отверстий H14; валов h14; остальных $\pm\frac{IT14}{2}$.
3. Поверхность деталей не должна иметь пороков (трещин, забоин, отслоений и т.д.). Поверхность деталей из стального проката должна быть очищена от окалины и ржавчины.
4. На механически обработанных деталях не должно быть заусенцев, задиров и забоин, а в местах перегибов трещин и надрывов.
5. Метрическая резьба должна выполняться согласно требованиям ГОСТ 16093-70; СТ СЭВ 180-75 и СТ СЭВ 182-75. Поле допуска на винте - 8g, на гайке - 7H.
6. На резьбе не должно быть сорванных ниток и искаженного профиля.
7. На воздухораспределителе вмятины и забоины не допускаются.
8. Поворот патрубка поворотного и заслонки относительно патрубка должен осуществляться легко, без заеданий.
9. Сварочные работы должны производиться в соответствии с утвержденной технологией завода-изготовителя.
10. Свариваемые детали должны быть перед сваркой выправлены. Места наложения сварных швов должны быть предварительно тщательно очищены от ржавчины, окалины, масел, краски и прочих загрязнений.
11. Сборочные единицы сваривать ручной электродуговой сваркой электродом марки Э-42, Э-42А и Э-46 по ГОСТ 9467-75, при этом швы сварных соединений должны соответствовать ГОСТ 5264-80 и полуавтоматической в среде углекислого газа с применением сварочной проволоки СВ-08, СВ-08А по ГОСТ 2246-70, при этом швы сварных соединений должны соответствовать ГОСТ 14771-76.
12. Коробление и поводка сварных деталей не должны повышать 2 мм на 1 м. длины.
13. Контроль качества сварных швов производить до грунтовки и окраски воздухораспределителя по ГОСТ 3242-79 внешним осмотром и измерением.
14. Внутренние и наружные поверхности воздухораспределителя должны быть покрыты грунтовкой ГФ-0119 ГОСТ 23343-78 или другим покрытием обладающим хорошей адгезией к металлу.
15. Класс покрытия VI по ГОСТ 9.032-74.
16. Покрытие должно наноситься ровным слоем по всей поверхности.
Подтеки, пятна, морщины и приставшие загрязнения не допускаются.
17. Резьбовые и шарнирные поверхности должны быть покрыты антикоррозийной смазкой К-17 ГОСТ 10877-76.
18. Способ нанесения и месторасположения маркировки устанавливаются заводом-изготовителем, но должны быть одинаковыми для всех изделий.
Допускается маркировку проставлять на бирке.

Инв. № подл. | Подп. и дата | Взам. инв. № | Инв. № дубл. | Подп. и дата

Вх. 33909-5

Изм.	Лист	№ докум.	Подп.	Дата	ВСП.Д1			
Разраб.		Волкова			Воздухораспределители для сосредоточенной подачи воздуха прямоструйные. Технические требования	Лит.	Лист	Листов
Пров.		Пронский						1
Н.контр.		Пронский				МТСС СССР Главпромвентиляция ЛПИ Проектпромвентиляция		
Утв.		Демьянов						

Копировал: Бц. Формат: А2

Серия 5.904-1 вр 13.1

Формат	Зона	Поз.	Обозначение	Наименование	Кол.	Примечание
				Документация		
А2			ВСП1 СБ	Сборочный чертеж		
А2			ВСП.Д1	Технические требования		
				Сборочные единицы		
А4		1	ВСП1-01	Патрубок	1	
А4		2	ВСП1-02	Патрубок поворотный	1	
А4		3	ВСП1-03	Заслонка	1	
А4		4	ВСП1-04	Винт	1	
А4		5	ВСП1-05	Поводок	1	
А4		6	ВСП1-06	Кольцо	1	
А4		7	ВСП1-07	Осеодержатель	2	
				Детали		
А4		8	ВСП1-0001	Тяга	2	
А4		9	ВСП1-0002	Втулка	2	
А4		10	ВСП1-0003	Ось	1	
А4		11	ВСП1-0004	Шайба	2	
А4		12	ВСП1-0005	Ось	2	
А4		13	ВСП1-0006	Втулка	4	
А4		14	ВСП1-0007	Втулка	2	
				Стандартные изделия		
		15		Болт М10х20.36		
				ГОСТ 7798-70	2	
		16		Гайка М10.4		
				ГОСТ 5915-70	2	
		17		Болт М12х30.36		
				ГОСТ 7798-70	4	

Инв.№подл. | Подп. и дата | Взам.инв.№ | Инв.№дубл. | Подп. и дата

Изм.	Лист	№докум.	Подп.	Дата
Разраб.	Тужилкина			
Пров.	Пронский			
Н.контр.	Пронский			
Утв.	Демьянов			

ВСП1

Воздухораспределитель для сосредоточенной подачи воздуха приструйный □ 500

Лит.	Лист	Листов
	1	2

ММСС СССР Главвентиляция ГПИпроектпромвентиляция

Копировал: Бер- Формат А4

Формат	Зона	Поз.	Обозначение	Наименование	Кол.	Примечание
		18		Гайка М12.4		
				ГОСТ 5915-70	4	
		19		Штифт 5х16		
				ГОСТ 3129-70	4	
		20		Гайка М20.4		
				ГОСТ 5915-70	4	
		21		Шайба 20 65Г		
				ГОСТ 6402-70	2	
		22		Шплинт 4х28		
				ГОСТ 397-79	1	
		23		Шайба 10		
				ГОСТ 11371-78	8	
		24		Шайба 10		
				ГОСТ 10450-78	2	
		25		Шайба 7019-0395		
				ГОСТ 13438-68	2	
		26		Шайба 12 65Г		
				ГОСТ 6402-70	4	
		27		Шплинт 2,5х16		
				ГОСТ 397-79	6	
		28		Шплинт 6,3х80		
				ГОСТ 397-79	4	
		29		Штифт 4h8х26		
				ГОСТ 3128-70	1	

Инв.№подл. | Подп. и дата | Взам.инв.№ | Инв.№дубл. | Подп. и дата

Изм.	Лист	№докум.	Подп.	Дата

ВСП1

Лист 2

Копировал: Бер- Формат А4

Формат	Зона	Поз.	Обозначение	Наименование	Кол.	Примечание
				Документация		
А2			ВСП1-01 СБ	Сборочный чертеж		
				Детали		
А4		1	ВСП1-01.01	Угольник	1	
А4		2	ВСП1-01.02	Кронштейн	1	
А4		3	ВСП1-01.03	Угольник	1	
А4		4	ВСП1-01.04	Подкос	1	
А4		5	ВСП1-01.05	Подкос	1	
А3		6	ВСП1-01.06	Стенка	1	
Б4		7	ВСП1-01.07	Угольник ℓ=580		
				Уголок Б-25х25х3 ГОСТ 8509-72		
				ВСт.3кп ГОСТ 535-79	1	0,65 кг
				Прочие изделия.		
				Фланец прямоугольный СТД 202.00.000-29		
				ТУ.36-1508-75	1	

Инв.№подл. | Подп. и дата | Взам.инв.№ | Инв.№дубл. | Подп. и дата

Изм.	Лист	№докум.	Подп.	Дата
Разраб.	Щеглова			
Пров.	Пронский			
Н.контр.	Пронский			
Утв.	Демьянов			

ВСП1-01

Патрубок

Лит.	Лист	Листов

ММСС СССР Главвентиляция ГПИпроектпромвентиляция

Копировал: Бер- Формат А4

1010-1ИОВ

А(V)

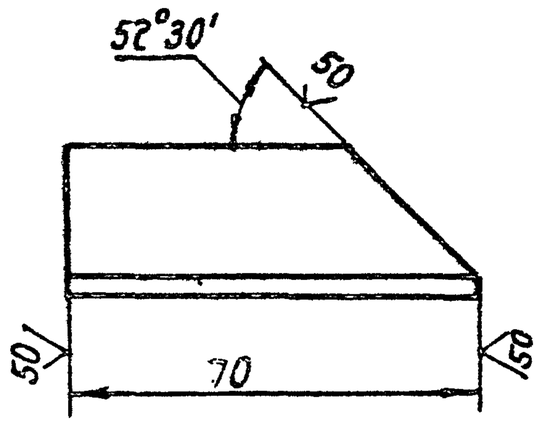

Предельные отклонения размеров: валов по h 14; остальных $\pm \frac{IT14}{2}$.

Инв.№подл. | Подп. и дата | Взам.инв.№ | Инв.№дубл. | Подп. и дата

Изм.	Лист	№докум.	Подп.	Дата
Разраб.	Тужилкин			
Пров.	Колката			
Н.контр.	Демьянов			
Т.контр.	Пронский			
Утв.	Демьянов			

ВСП1-0101

Уголок

Вх. 33909 и 6

Лит.	Масса	Масштаб
	0,072	1:1

Лист	Листов
1	1

ММСС СССР Главпромвентиляция УПИпроектпромвентиляция

Уголок Б-25х25х3 ГОСТ 8509-72 / ВСт.3кп ГОСТ 535-79

Копировал: Бер- Формат А4

серия 5904-18-51

ВСП 3 - 03.02	Связь. Деталь.	43
ВСП 3 - 03.03	Полотно. Деталь.	
ВСП 3 - 05	Поводок. Сборочный чертеж.	
ВСП 3 - 05.01	Кронштейн. Деталь.	
ВСП 3 - 04 СБ	Винт. Сборочный чертеж.	44
ВСП 3 - 04	Винт. Спецификация.	
ВСП 3 - 04.01	Шпилька. Деталь.	
ВСП 3 - 06	Оседержатель. Спецификация.	45
ВСП 3 - 06.01	Планка. Деталь.	
ВСП 3 - 00.01	Тяга. Деталь.	
ВСП 3 - 00.03	Ось. Деталь.	
ВСП 4	Воздухораспределитель для сосредоточенной подачи воздуха прямоструйный □ 1600. Спецификация.	46
ВСП 4 - 01	Патрубок. Спецификация.	
ВСП 3 - 00.04	Втулка. Деталь.	
ВСП 4 - СБ	Воздухораспределитель для сосредоточенной подачи воздуха прямоструйный □ 1600. Сборочный чертеж.	47
ВСП 4 - 01.СБ	Патрубок. Сборочный чертеж.	48
ВСП 4 - 01.01	Угольник. Деталь.	49
ВСП 4 - 01.02	Угольник. Деталь.	
ВСП 4 - 01.03	Подкос. Деталь.	
ВСП 4 - 01.04	Подкос. Деталь.	
ВСП 4 - 01.05	Стенка. Деталь.	50
ВСП 4 - 01.06	Стяжка. Деталь.	
ВСП 4 - 01.07	Стяжка. Деталь.	
ВСП 4 - 01.08	Кронштейн. Деталь.	
ВСП 4 - 02	Патрубок поворотный. Спецификация	51
ВСП 4 - 02.01	Кронштейн. Деталь.	
ВСП 4 - 02.02	Рербро. Деталь.	
ВСП 4 - 02 СБ	Патрубок поворотный. Сборочный чертеж.	52
ВСП 4 - 02.03	Жесткость. Деталь.	53
ВСП 4 - 02.04	Жесткость. Деталь.	
ВСП 4 - 02.05	Полка. Деталь.	
ВСП 4 - 02.06	Связь. Деталь.	
ВСП 4 - 02.07	Связь. Деталь.	54
ВСП 4 - 02.08	Обечайка. Деталь.	
ВСП 4 - 02.14	Козырек. Деталь.	
ВСП 4 - 02.15	Палец. Деталь.	
ВСП 4 - 03 СБ	Заслонка. Сборочный чертеж.	55
ВСП 4 - 03	Заслонка. Спецификация.	
ВСП 4 - 03.01	Связь. Деталь.	
ВСП 4 - 04	Винт. Сборочный чертеж.	56
ВСП 4 - 04	Винт. Спецификация.	
ВСП 4 - 04.01	Шпилька. Деталь.	
ВСП 4 - 05	Поводок. Спецификация.	57
ВСП 4 - 05.01	Кронштейн. Деталь.	
ВСП 4 - 03.02	Связь. Деталь.	
ВСП 4 - 03.03	Полотно. Деталь.	
ВСП 4 - 06	Оседержатель. Спецификация.	58
ВСП 4 - 06.01	Пластина. Деталь.	
ВСП 4 - 06.02	Косынка. Деталь.	
ВСП 4 - 06.03	Пластина. Деталь.	
ВСП 5	Воздухораспределитель для сосредоточенной подачи воздуха прямоструйный □ 2000. Спецификация.	59
ВСП 5 - 01	Патрубок. Спецификация.	
ВСП 5 - 01.01	Угольник. Деталь.	
ВСП 5 СБ	Воздухораспределитель для сосредоточенной подачи воздуха прямоструйный □ 2000 Сборочный чертеж.	60
ВСП 5 - 01 СБ	Патрубок Сборочный чертеж.	61
ВСП 5 - 01.02	Угольник Деталь.	62
ВСП 5 - 01.03	Подкос. Деталь.	

ВСП 5 - 01.04	Подкос. Деталь.	62
ВСП 5 - 01.05	Стенка. Деталь.	
ВСП 5 - 01.06	Стяжка. Деталь.	63
ВСП 5 - 01.07	Стяжка. Деталь.	
ВСП 5 - 01.09	Угольник. Деталь.	
ВСП 5 - 01.10	Угольник. Деталь.	
ВСП 5 - 02	Патрубок поворотный. Спецификация.	64
ВСП 5 - 02.01	Полка. Деталь.	
ВСП 5 - 02.02	Обечайка. Деталь.	
ВСП 5 - 02 СБ	Патрубок поворотный. Сборочный чертеж.	65
ВСП 5 - 02.03	Связь. Деталь.	66
ВСП 5 - 02.04	Связь. Деталь.	
ВСП 5 - 02.05	Ребро. Деталь.	
ВСП 5 - 02.06	Жесткость. Деталь.	
ВСП 5 - 03 СБ	Заслонка. Сборочный чертеж.	67
ВСП 5 - 03	Заслонка. Спецификация.	
ВСП 5 - 03.01	Связь. Деталь.	
ВСП 5 - 03.02	Связь. Деталь.	68
ВСП 5 - 03.03	Полотно. Деталь.	
ВСП 5 - 02.11	Козырек. Деталь.	
ВСП 5 - 02.13	Жесткость. Деталь.	
ВСП 5 - 04	Винт. Спецификация.	69
ВСП 5 - 04.01	Шпилька. Деталь.	
ВСП 5 - 04 СБ	Винт. Сборочный чертеж.	
ВСП 5 - 05	Поводок. Спецификация.	70
ВСП 5 - 05.01	Кронштейн. Деталь.	
ВСП 5 - 06	Оседержатель. Спецификация.	
ВСП 5 - 06.01	Пластина. Деталь.	

Вх. 33909 л.4

Копировал. Формат: А2

серия 3.900.1-8.1

Содержание.

Обозначение	Наименование.	Стр.
	Титульный лист.	1
	Содержание.	2
ВСП.Д1	Технические требования.	4
ВСП1	Воздухораспределитель для сосредоточенной подачи воздуха прямоструйный □ 500. Спецификация.	5
ВСП1-01	Патрубок. Спецификация.	
ВСП1-0101	Угольник. Деталь.	
ВСП1СБ	Воздухораспределитель для сосредоточенной подачи воздуха прямоструйный □ 500. Сборочный чертеж.	6
ВСП1-01СБ	Патрубок. Сборочный чертеж.	7
ВСП1-01.02	Кронштейн. Деталь.	8
ВСП1-01.03.	Угольник. Деталь.	
ВСП1-01.04	Подкос. Деталь.	
ВСП1-01.05	Подкос. Деталь.	
ВСП2-0003	Втулка. Деталь.	9
ВСП1-0106	Стенка. Деталь.	
ВСП1-02	Патрубок поворотный. Спецификация	
ВСП1-0201	Кронштейн. Деталь.	
ВСП1-02СБ	Патрубок поворотный. Сборочный чертеж	10
ВСП1-02.02	Палец. Деталь.	11
ВСП1-02.03	Пята. Деталь.	
ВСП1-02.04	Ось. Деталь.	
ВСП1-02.05	Связь. Деталь.	
ВСП1-02.06	Ребро. Деталь.	12
ВСП1-02.07	Обечайка. Деталь.	
ВСП1-02.10	Полка. Деталь.	
ВСП1-02.11	Козырек. Деталь.	
ВСП1-03.СБ	Заслонка. Сборочный чертеж.	13
ВСП1-03	Заслонка. Спецификация.	
ВСП1-03.01	Связь. Деталь.	
ВСП1-03.02	Связь. Деталь.	14
ВСП1-03.03	Полотно. Деталь.	
ВСП1-03.04	Ось. Деталь.	
ВСП1-04	Винт. Спецификация.	
ВСП1-04.СБ	Винт. Сборочный чертеж.	15
ВСП1-04.01	Шпилька. Деталь.	
ВСП1-04.02	Штырь. Деталь.	
ВСП1-05	Поводок. Спецификация.	16
ВСП2-0001	Тяга. Деталь.	
ВСП1-05.01	Кронштейн. Деталь.	
ВСП1-05.02	Серьга. Деталь.	
ВСП4-0001	Тяга. Деталь.	17
ВСП1-06	Кольцо. Спецификация.	
ВСП1-06.01	Втулка. Деталь.	
ВСП1-06.02	Кольцо. Деталь.	
ВСП4-0002	Втулка. Деталь.	18
ВСП1-07	Оседержатель. Спецификация.	
ВСП1-07.01	Пластина. Деталь.	
ВСП1-07.02	Пластина. Деталь.	
ВСП1-0001	Тяга. Деталь.	19
ВСП1-0002	Втулка. Деталь.	
ВСП1-0003	Ось. Деталь.	
ВСП1-0004	Шайба. Деталь.	
ВСП1-0005	Ось. Деталь.	20
ВСП1-0006	Втулка. Деталь.	
ВСП1-0007	Втулка. Деталь.	
ВСП5-0001	Тяга. Деталь.	
ВСП2	Воздухораспределитель для сосредоточенной подачи воздуха прямоструйный □ 1000. Спецификация.	21
ВСП2СБ	Воздухораспределитель для сосредоточенной подачи воздуха прямоструйный □ 1000. Сборочный чертеж.	21,22
ВСП2-01	Патрубок. Спецификация.	23
ВСП2-01.01	Угольник. Деталь.	
ВСП2-01.02	Кронштейн. Деталь.	
ВСП2-01.03	Угольник. Деталь.	
ВСП2-01.СБ	Патрубок. Сборочный чертеж.	24
ВСП2-01.04	Подкос.	25
ВСП2-01.05	Подкос.	
ВСП2-01.06	Стенка.	
ВСП2-0002	Ось.	
ВСП2-02	Патрубок поворотный. Спецификация.	26
ВСП2-02.01	Палец. Деталь.	
ВСП2-02.02	Пята. Деталь.	
ВСП2-02.03	Связь. Деталь.	
ВСП2-02.СБ	Патрубок поворотный. Сборочный чертеж.	27
ВСП2-02.04	Ребро. Деталь.	28
ВСП2-02.05	Обечайка. Деталь.	
ВСП5-06.02	Косынка. Деталь.	
ВСП2-02.08	Полка. Деталь.	
ВСП2-02.12	Связь. Деталь.	
ВСП2-03	Заслонка. Спецификация.	29
ВСП2-02.09	Козырек. Деталь.	
ВСП2-03.СБ	Заслонка. Сборочный чертеж.	30
ВСП2-03.01	Связь. Деталь.	
ВСП2-03.02	Связь. Деталь.	
ВСП2-03.03	Полотно. Деталь.	31
ВСП2-04	Винт. Спецификация.	
ВСП2-04.СБ	Винт. Сборочный чертеж.	
ВСП2-04.01	Шпилька. Деталь.	32
ВСП3-02	Патрубок поворотный. Спецификация.	
ВСП2-05	Поводок. Спецификация.	
ВСП2-05.01	Кронштейн Деталь.	
ВСП2-07.	Оседержатель. Спецификация.	33
ВСП2-06.	Кольцо. Спецификация	
ВСП2-06.01	Кольцо. Деталь.	
ВСП2-06.02	Втулка. Деталь.	
ВСП3-	Воздухораспределитель для сосредоточенной подачи воздуха прямоструйный □ 1800. Спецификация.	34
ВСП3СБ	Воздухораспределитель для сосредоточенной подачи воздуха прямоструйный □ 1200. Сборочный чертеж.	34,35
ВСП3-01	Патрубок. Спецификация.	36
ВСП3-01.01	Угольник. Деталь.	
ВСП-3-01.02	Кронштейн. Деталь.	
ВСП3-01.03	Угольник. Деталь.	
ВСП3-01СБ	Патрубок. Сборочный чертеж.	37
ВСП2-07.01	Пластина. Деталь.	38
ВСП3-01.04	Подкос. Деталь.	
ВСП3-01.05	Подкос. Деталь.	
ВСП3-01.06	Стенка. Деталь.	
ВСП3-02СБ	Патрубок поворотный. Сборочный чертеж.	39
ВСП3-02.01	Кронштейн. Деталь.	40
ВСП3-02.02	Палец. Деталь.	
ВСП3-02.04	Связь. Деталь.	
ВСП3-02.05	Ребро. Деталь.	
ВСП3-02.06	Обечайка. Деталь.	41
ВСП3-02.09	Полка. Деталь.	
ВСП3-02.10	Козырек. Деталь.	
ВСП3-02.13	Связь. Деталь.	
ВСП3-03СБ	Заслонка. Сборочный чертеж.	42
ВСП3-03	Заслонка. Спецификация.	
ВСП3-03.01	Связь. Деталь.	

Вх. 33909 ин.3

Копировал: Ц Формат: А2

ВСП1 СБ

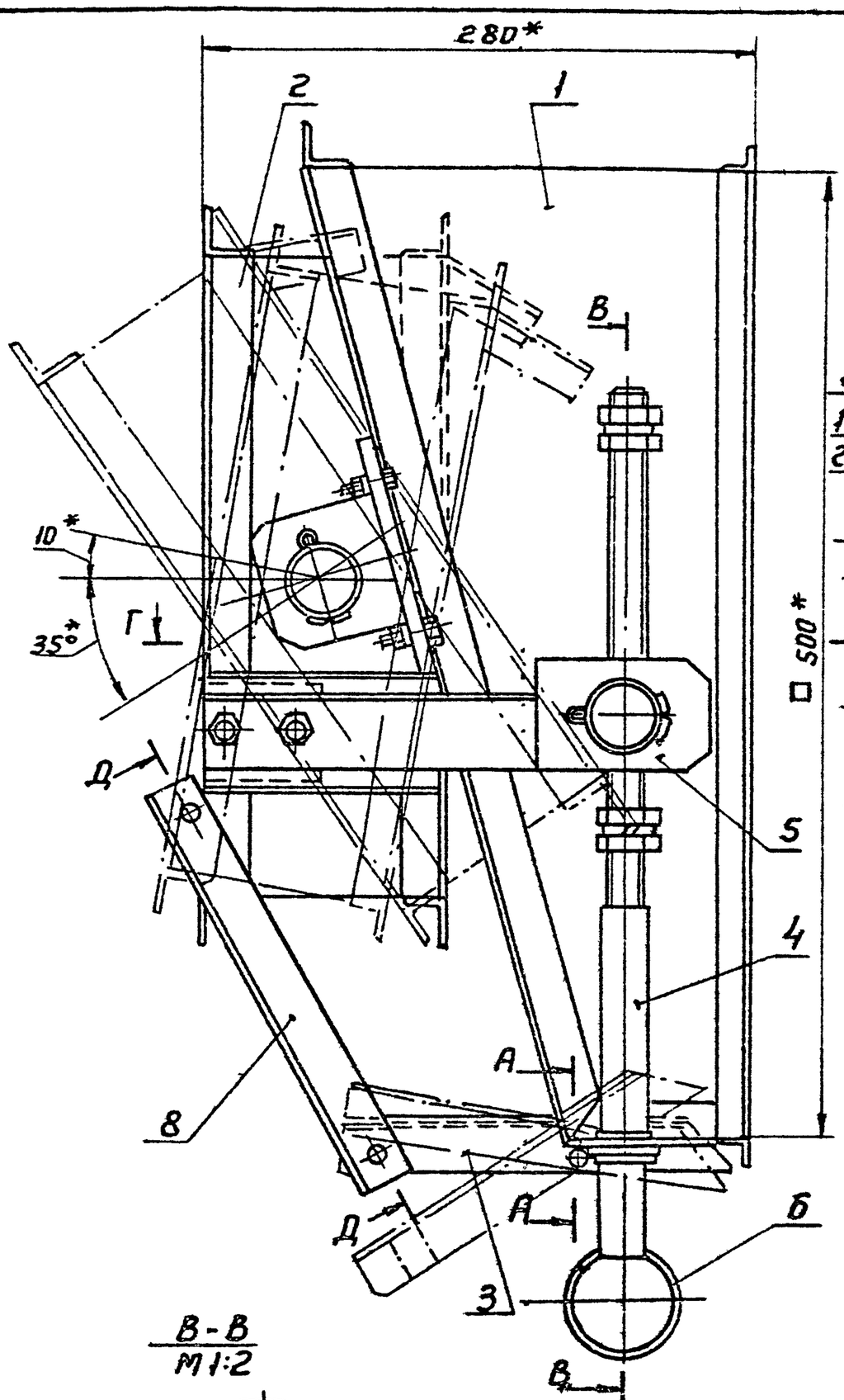

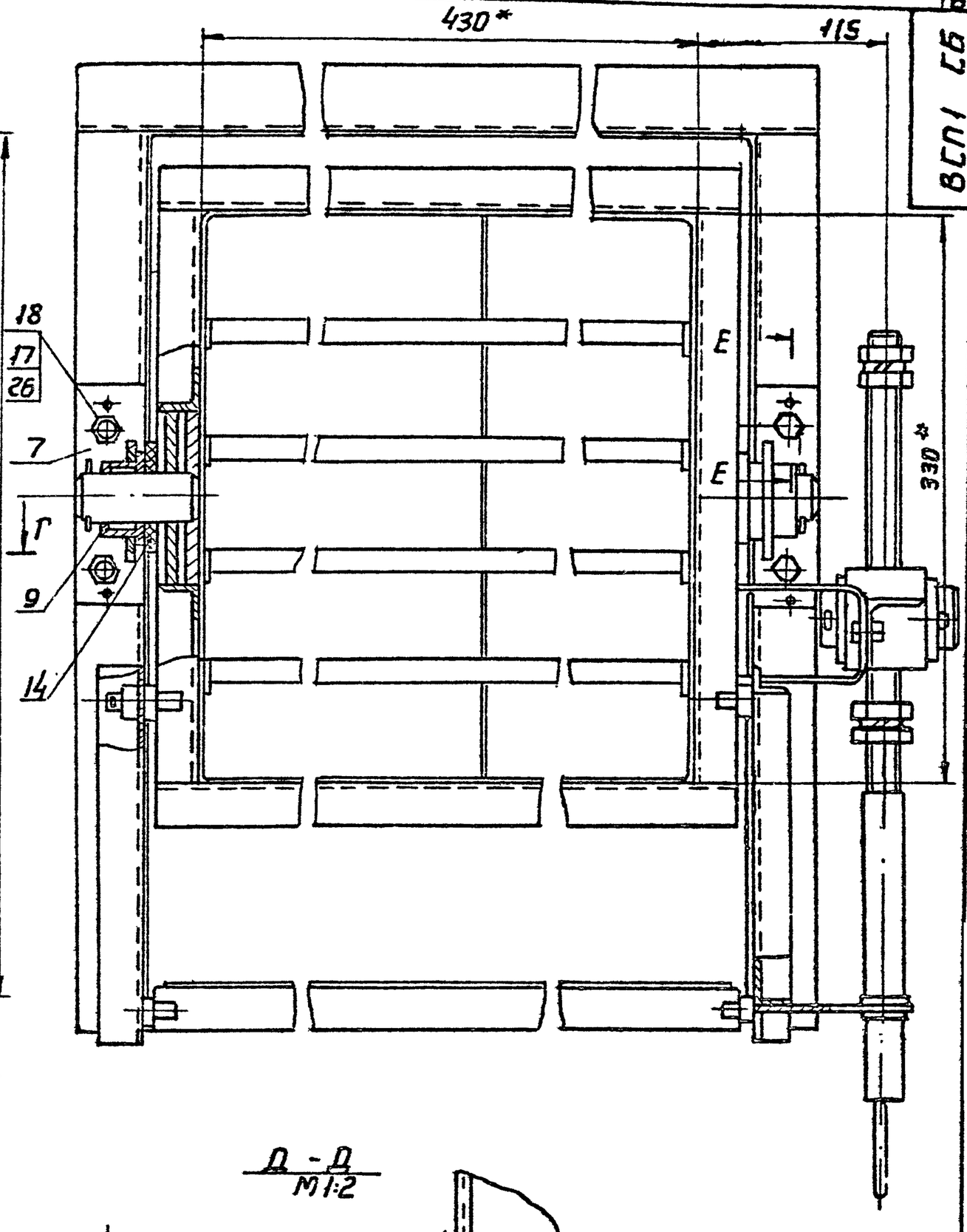

В-В
М1:2

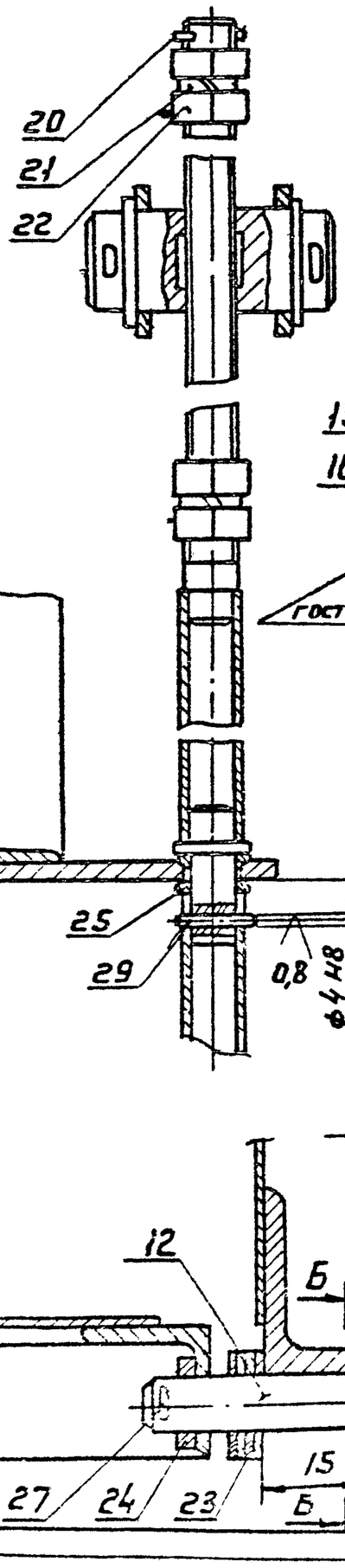

Д-Д
М1:2

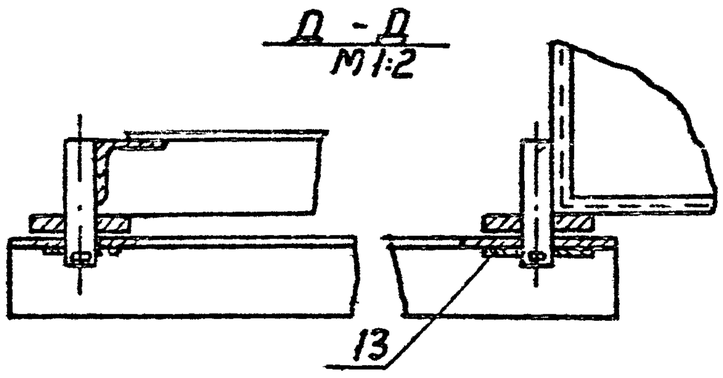

Г-Г
М1:2

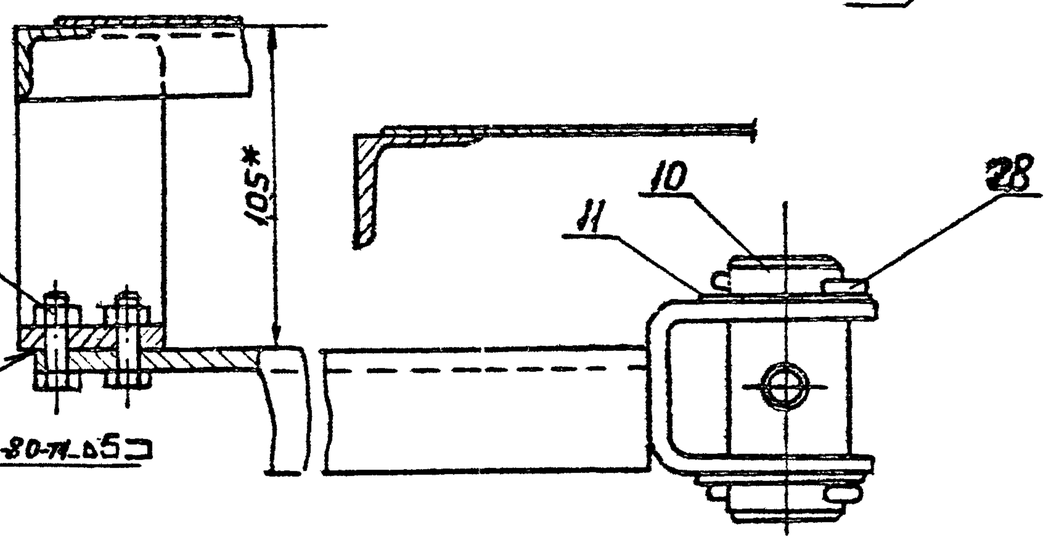

Е-Е
М1:1

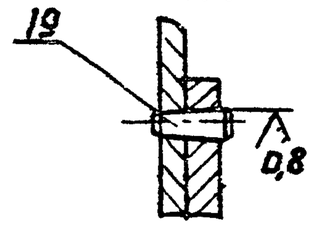

А-А
М1:1

Б-Б
М1:1

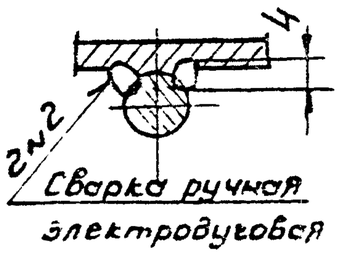

1. При повороте винта, поз.4, патрубок поворотный, поз.2, и заслонка, поз.3, должны поворачиваться относительно патрубка, поз.1, свободно без заеданий.
2. Покрытие: грунтовка ГФ-021 ГОСТ 25129-82 кроме резьбовых и шарнирных поверхностей. Резьбовые и шарнирные поверхности покрыть антикоррозийной смазкой К-17 ГОСТ 10877-76.
3* Размеры для справок.

Разработано по о/с №784328.

Изм.	Лист	N докум.	Подп.	Дата	
Разраб.	Волкова				
Пров.	Израиский				
Т.контр.	Каган				
Нач.отд.	Угадчий				
Н.контр.	Шеньянов				
Утв.	Овчинников				

ВСП1 СБ

Воздухораспределитель для сосредоточенной подачи воздуха прямоструйный с Ø 500 Сборочный чертеж

Лит	Масса	Масштаб
	22	1:25

Лист | Листов 1

ММСС СССР Главпроизводстройматериалы Гипростроймаш

Вх. 33909 и.т

Копировал:

Формат А2

Инв.№ подл. | Подп. и дата | Взам.инв.№ | Инв.№ дубл. | Подп. и дата

серия 5.904-18 в.1

ВСП1-01СБ

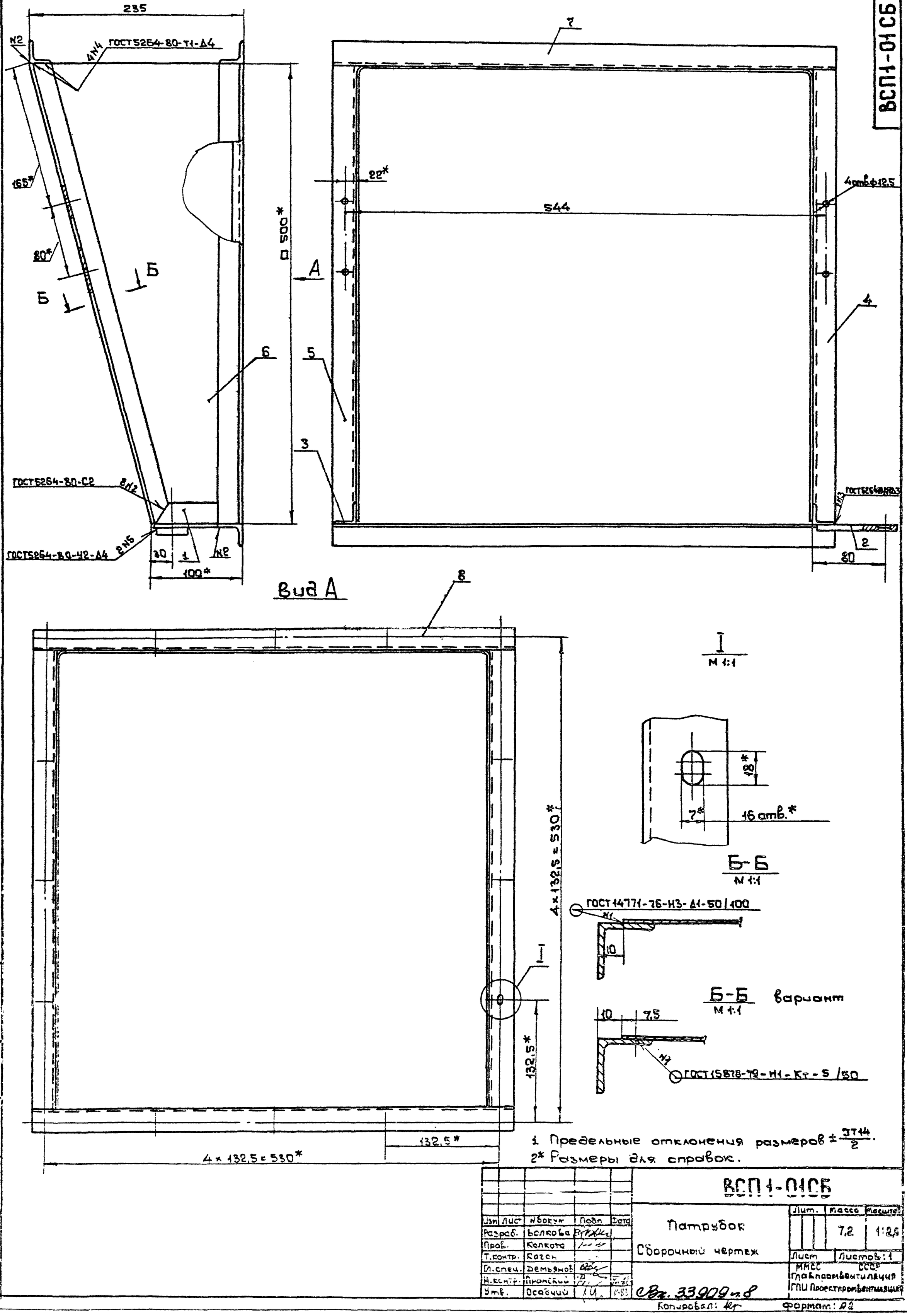

1 Предельные отклонения размеров $\pm \frac{IT14}{2}$.

2* Размеры для справок.

Изм.	Лист	№ докум.	Подп.	Дата
Разраб.		Белкова		
Пров.		Колкота		
Т.контр.		Казан		
Гл.спец.		Демьянов		
Н.контр.		Пронский		
Утв.		Осавчий		11-83

ВСП1-01СБ

Патрубок

Сборочный чертеж

Лит.	Масса	Масштаб
	7,2	1:2,5
Лист	Листов: 1	

МИСС СССР
Главвентиляция
ГПИ Проектстройвентиляция

Вх. 33909-8

Копировал: Кр Формат: А2

Инв.№подл. | Подп. и дата | Взам.инв.№ | Инв.№дубл. | Подп. и дата

ВСП1-0102

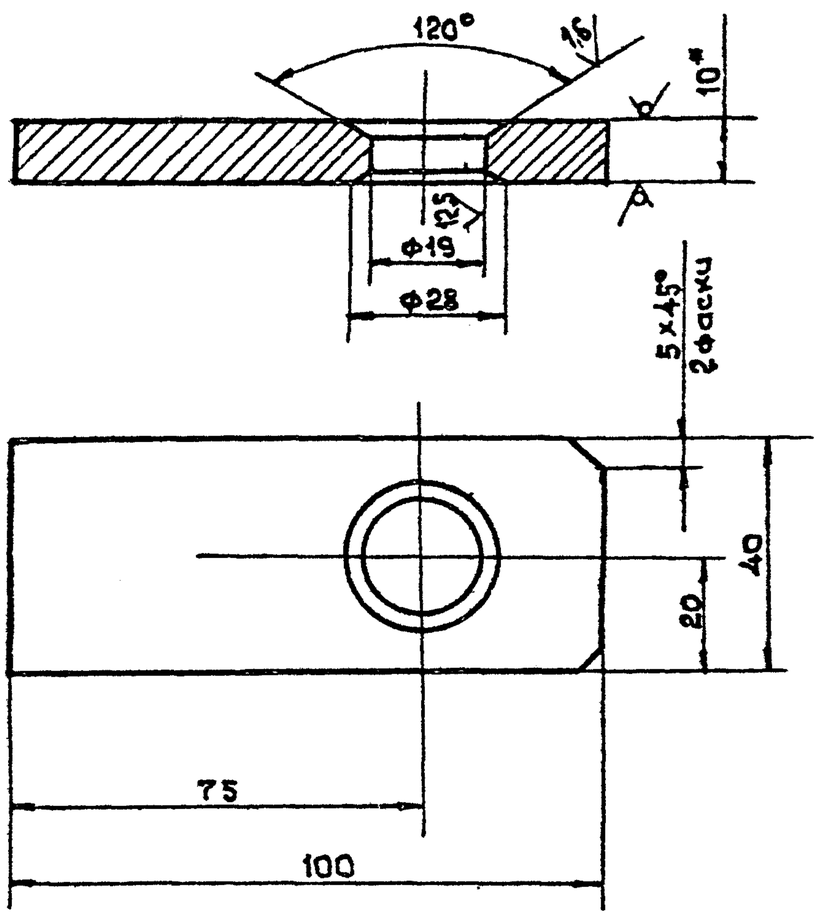

1. Предельные отклонения размеров: отверстий по H14, валов по h14, остальных $\pm \frac{IT14}{2}$.
2. * Размер для справок.

Изм.	Лист	N докум.	Подп.	Дата
Разраб.	Тужилкина			
Пров.	Колкота			
Т.контр.	Пронский			XII-82
Н.контр.	Колкота			
Утв.	Демьянов			

ВСП1-0102

Кронштейн

Лит. | Масса 0,23 | Масшт. 1:1

Лист | Листов: 1

Лист Б-ПН-10 ГОСТ 19903-74 / Ст3кп ГОСТ 14637-69

ММСС СССР Главпромвентиляция ГПИ Проектпромвентиляция

Копировал: | Формат: А4

ВСП1-0103

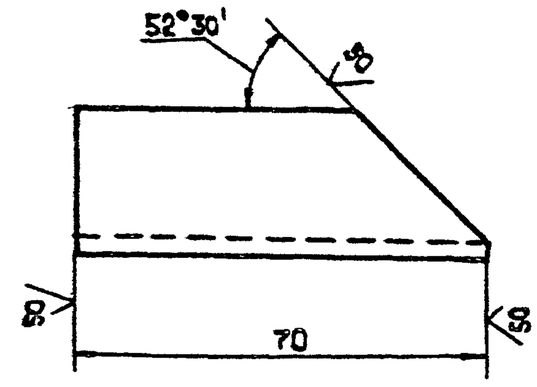

Предельные отклонения размеров: валов по h14; остальных $\pm \frac{IT14}{2}$.

Изм.	Лист	N докум.	Подп.	Дата
Разраб.	Тужилкина			
Пров.	Колкота			
Т.контр.	Пронский			XII-82
Н.контр.	Колкота			
Утв.	Демьянов			

ВСП1-0103

Угольник

Лит | Масса 0,07 | Масшт. 1:1

Лист | Листов: 1

Уголок Б-25×25×3 ГОСТ 8509-72 / Ст3кп ГОСТ 535-79

ММСС СССР Главпромвентиляция ГПИ Проектпромвентиляция

Копировал: | Формат: А4

ВСП1-0104

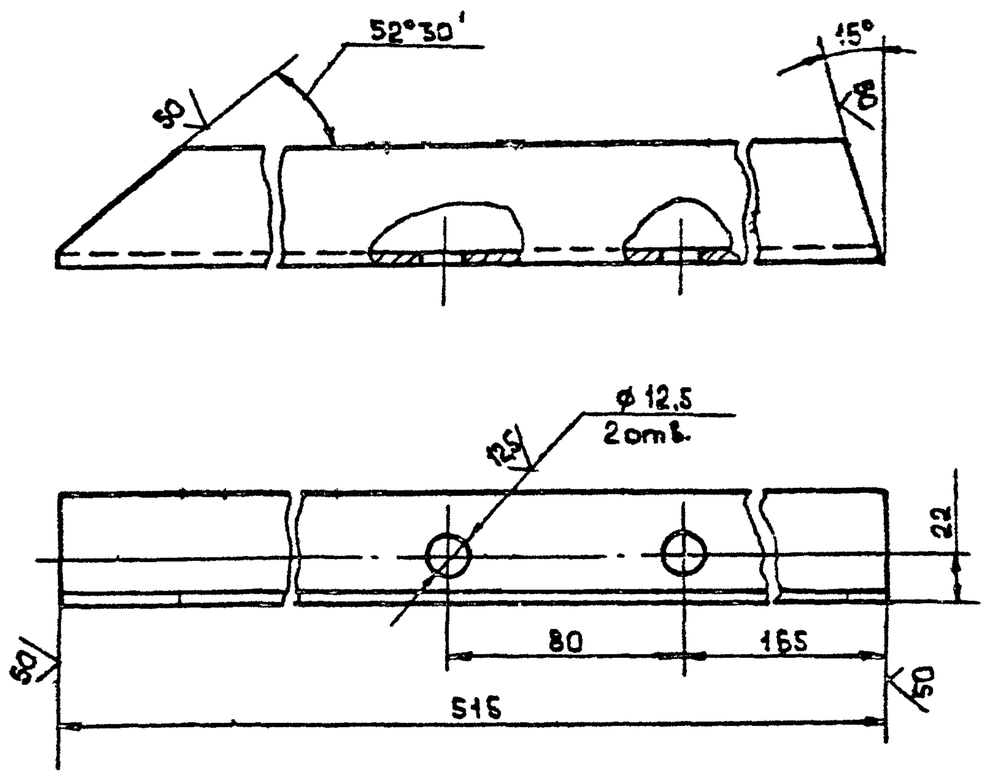

Предельные отклонения размеров: отверстий по H14; валов по h14; остальных $\pm \frac{IT14}{2}$.

Изм.	Лист	N докум.	Подп.	Дата
Разраб.	Тужилкина			
Пров.	Колкота			
Т.контр.	Пронский			XII-82
Н.контр.	Колкота			
Утв.	Демьянов			

ВСП1-0104

Подкос

Лит | Масса 1,23 | Масшт. 1:2

Лист | Листов: 1

Уголок Б-40×40×4 ГОСТ 8509-72 / ВСт3кп ГОСТ 535-79

ММСС СССР Главпромвентиляция ГПИ Проектпромвентиляция

Копировал: | Формат: А4

ВСП1-0105

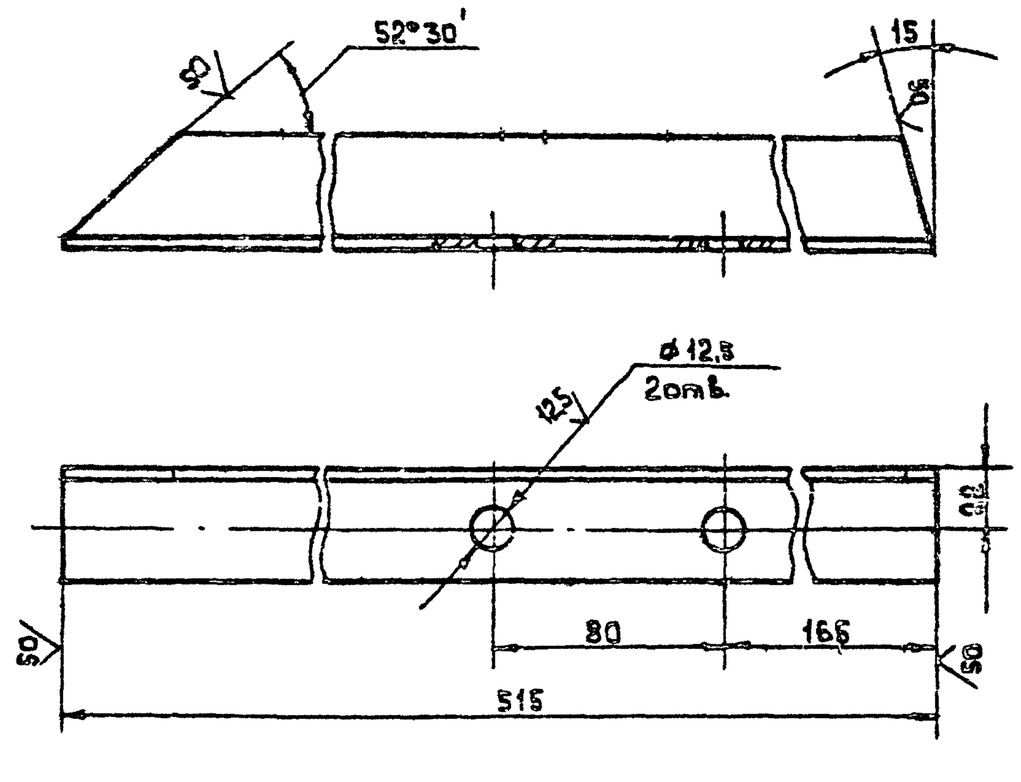

Предельные отклонения размеров: отверстий по H14; валов по h14; остальных $\pm \frac{IT14}{2}$.

Изм.	Лист	N докум.	Подп.	Дата
Разраб.	Тужилкина			
Пров.	Колкота			
Т.контр.	Пронский			XII-82
Н.контр.	Колкота			
Утв.	Демьянов			

ВСП1-0105

Подкос

Вх. 33909 т.9

Лит | Масса 1,23 | Масшт. 1:2

Лист | Листов: 1

Уголок Б-40×40×4 ГОСТ 8509-72 / ВСт3кп ГОСТ 535-79

ММСС СССР Главпромвентиляция ГПИ Проектпромвентиляция

Копировал: | Формат: А4

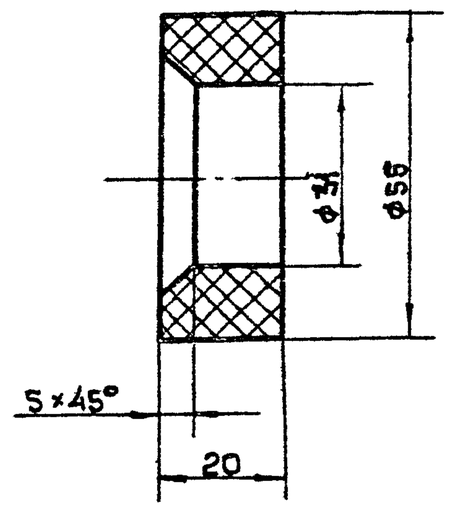

Предельные отклонения размеров: отверстий по H14; валов по h14; остальных $\pm \frac{IT14}{2}$

Изм.	Лист	№ докум.	Подп.	Дата
Разраб.	Волкова			
Пров.	Колкота			
Т.контр.	Пронский			
Н.контр.	Колкота			
Утв.	Демьянов			

ВСП2-0003

Втулка

капрон ТУ МХП69-68

Лит.	Масса	Масштаб
	0,039	1:1

Лист | Листов 1

ММСС СССР Главпромвентиляция ГПИ Проектпромвентиляция

Копировал: Формат: А4

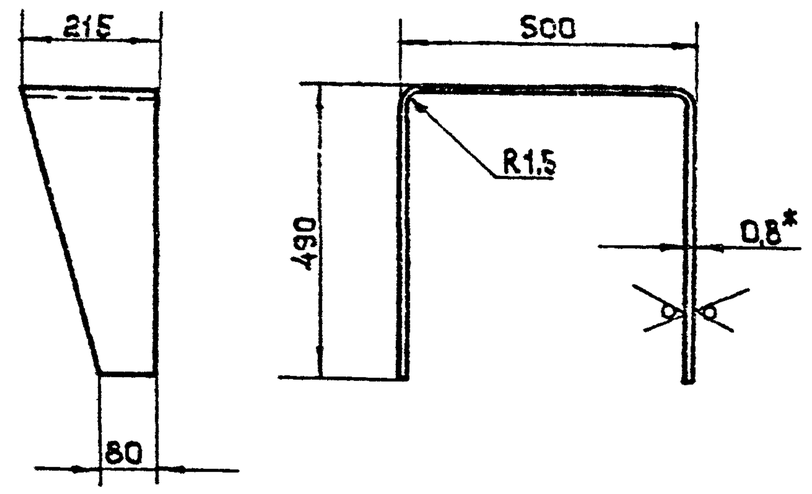

1. Длина развернутой детали 1477 мм
2. Предельные отклонения размеров: валов по h14; остальных $\pm \frac{IT14}{2}$
3. Допускается изготовление из нескольких частей
4. *Размер для справок.

Изм.	Лист	№ докум.	Подп.	Дата
Разраб.	Волкова			
Пров.	Колкота			
Т.контр.	Пронский			
Н.контр.	Колкота			
Утв.	Демьянов			

ВСП1-0106

Стенка

Б-ПН-0,8 ГОСТ 19903-74
III-3-Ст3кп ГОСТ 16523-70

Лит.	Масса	Масштаб
	1,57	1:10

Лист | Листов 1

ММСС СССР Главпромвентиляция ГПИ Проектпромвентиляция

Копировал: Формат: А4

Формат	Зона	Поз.	Обозначение	Наименование	Кол.	Примечание
				Документация		
А2			ВСП1-02 СБ	Сборочный чертеж		
				Детали		
А4		1	ВСП1-02.01	Кронштейн	1	
А4		2	ВСП1-02.02	Палец	2	
А4		3	ВСП1-02.03	Пята	4	
А4		4	ВСП1-02.04	Ось	2	
А4		5	ВСП1-02.05	Связь	5	
А4		6	ВСП1-02.06	Ребро	5	
А4		7	ВСП1-02.07	Обечайка	1	
Б4		8	ВСП1-02.08	Связь $\ell=480$		
				Уголок Б-25×25×3 ГОСТ 8509-72 / БСт3кп ГОСТ 535-79	4	0,53кг
Б4		9	ВСП1-0209	Связь $\ell=328$		
				Уголок Б-25×25×3 ГОСТ 8509-72 / ВСт3кп ГОСТ 535-79	4	0,37кг
А4		10	ВСП1-0210	Полка	4	
А4		11	ВСП1-02.11	Козырек	1	

Изм.	Лист	№ докум.	Подп.	Дата
Разраб.	Щеглова			
Пров.	Пронский			
Н.контр.	Пронский			
Утв.	Демьянов			

ВСП1-02

Патрубок поворотный

Лит.	Лист	Листов
		1

ММСС СССР Главпромвентиляция ГПИ Проектпромвентиляция

Копировал: Формат А4

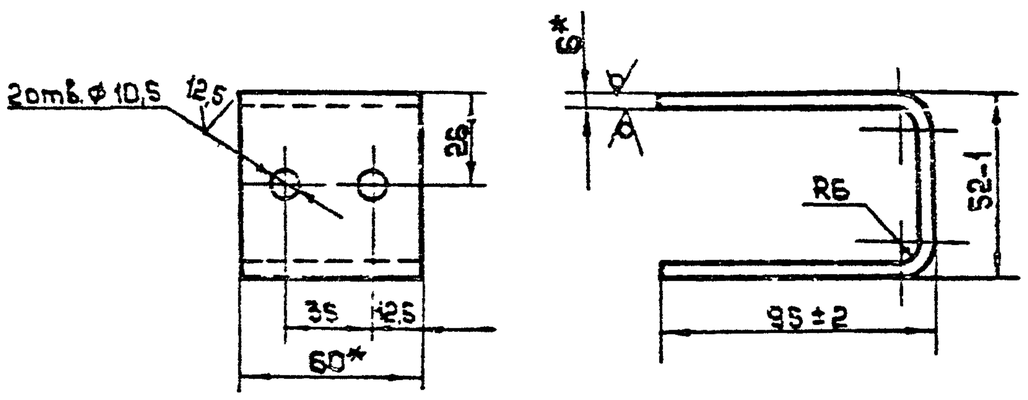

1. Длина развернутой детали 222 мм
2. Предельные отклонения размеров: отверстий по H14; валов по h14; остальных $\pm \frac{IT14}{2}$
3. * Размеры для справок.

Изм.	Лист	№ докум.	Подп.	Дата
Разраб.	Волкова			
Пров.	Колкота			
Т.контр.	Пронский			
Н.контр.	Колкота			
Утв.	Демьянов			

ВСП1-0201

Кронштейн

Вх. 33909 ч.10

Б-2 8×60 ГОСТ 103-76
Ст3 ГОСТ 535-79

Лит.	Масса	Масштаб
	0,62	1:2

Лист | Листов

ММСС СССР Главпромвентиляция ГПИ Проектпромвентиляция

Копировал: Формат А4

ВСП 1-02 СБ

Серия 3.904-18 в.1

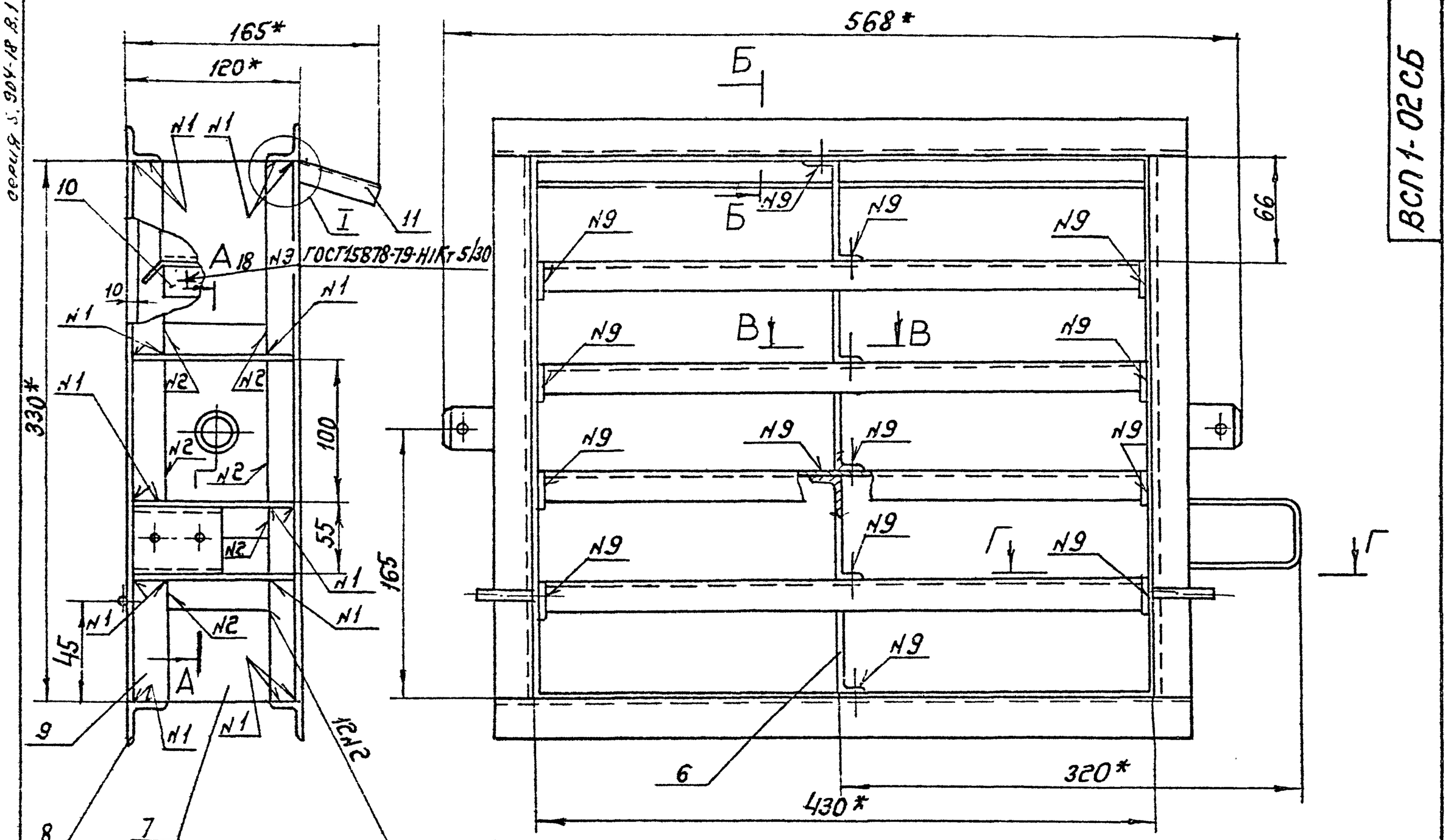

А–А
М1:1

Б–Б
М1:1

В–В
М1:1

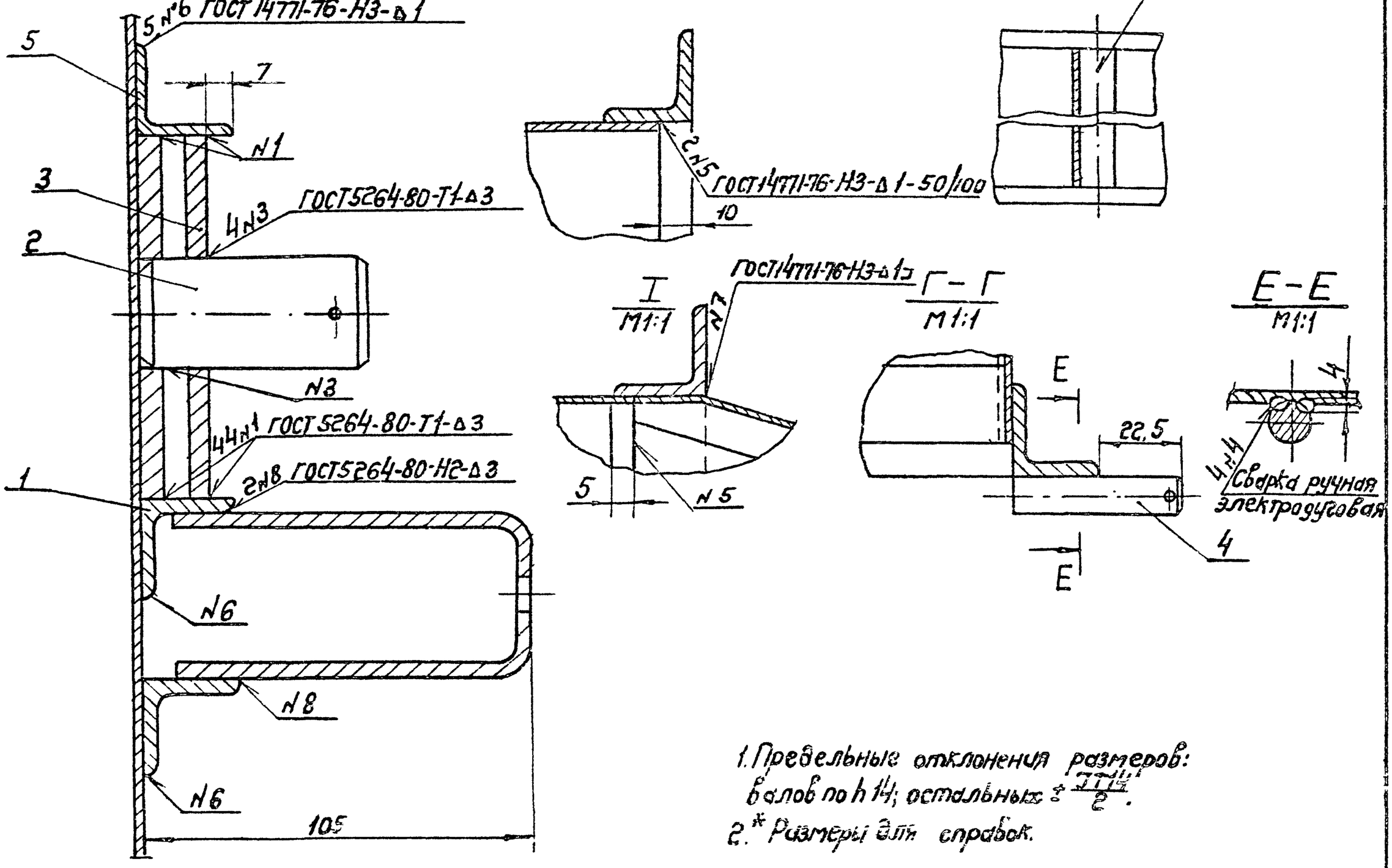

1. Предельные отклонения размеров: валов по h 14; остальных $\pm \frac{IT14}{2}$.
2. * Размеры для справок.

Изм.	Лист	№ докум.	Подп.	Дата	ВСП 1-02 СБ		
Разраб.	Чижикина				Патрубок поворотный. Сборочный чертеж	Лит.	Масса	Масштаб
Пров.	Колкота						8,2	1:2
Т.контр.	Кабал					Лист	Листов 1
Гл.спец.	Дерьянов					ГПКБ ССКП Главвторчермаш Гипроспецмаштехпром	
Н.контр.	Пронский						
Утв.	Осадчий				Вх. 33909 от 11		

Копировал: [illegible] Формат: А2

Инв.№ подл. | Подп. и дата | Взам.инв.№ | Инв.№ дубл. | Подп. и дата

ВСП1-0202

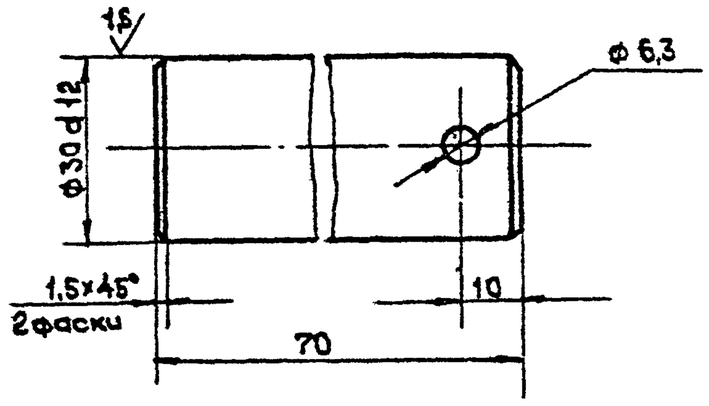

Предельные отклонения размеров:
отверстий по H14, валов по h14, остальных $\pm \frac{IT14}{2}$.

Изм	Лист	N докум.	Подп.	Дата
Разраб.		Тужилкина		
Пров.		Колкота		
Т.контр.		Пронский		XII-82
Н.контр.		Колкота		
Утв.		Демьянов		

ВСП1-0202

Палец

Лит.	Масса	Масштаб
	0,3	1:1

Лист | Листов: 1

Круг В32 ГОСТ 2590-71 / Ст3 ГОСТ 535-79

ММСС СССР Главпромвентиляция ГПИ Проектпромвентиляция

Копировал: Формат: А4

ВСП1-0203

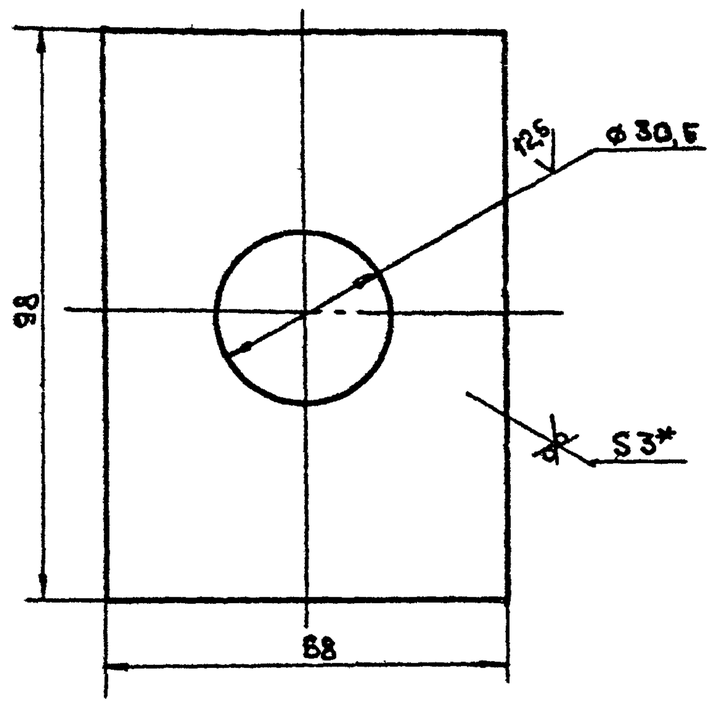

1. Предельные отклонения размеров: отверстий по H14, валов по h14.
2. * Размер для справок.

Изм	Лист	N докум.	Подп.	Дата
Разраб.		Тужилкина		
Пров.		Колкота		
Т.контр.		Пронский		XII-82
Н.контр.		Колкота		
Утв.		Демьянов		

ВСП1-0203

Пята

Лит.	Масса	Масштаб
	0,14	1:1

Лист | Листов: 1

Лист Б-ПН-3 ГОСТ 19903-74 / В. ст3кп ГОСТ 16523-70

ММСС СССР Главпромвентиляция ГПИ Проектпромвентиляция

Копировал: Формат: А4

ВСП1-0204

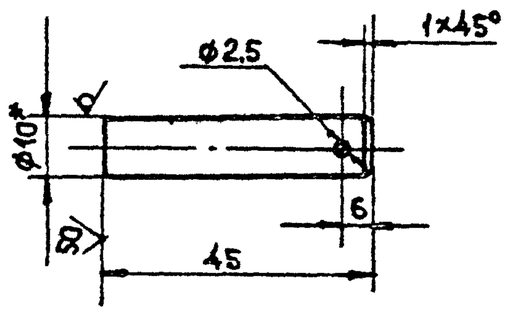

1. Предельные отклонения размеров: отверстий по H14, валов по h14, остальных $\pm \frac{IT14}{2}$
2. * Размер для справок.

Изм	Лист	N докум.	Подп.	Дата
Разраб		Тужилкина		
Пров		Колкота		
Т.контр.		Пронский		XII-82
Н.контр.		Колкота		
Утв		Демьянов		

ВСП1-0204

Ось

Лит	Масса	Масштаб
	0,028	1:1

Лист | Листов: 1

Круг В10 ГОСТ 2590-71 / Ст3 ГОСТ 535-79

ММСС СССР Главпромвентиляция ГПИ Проектпромвентиляция

Копировал: Формат: А4

ВСП1-0205

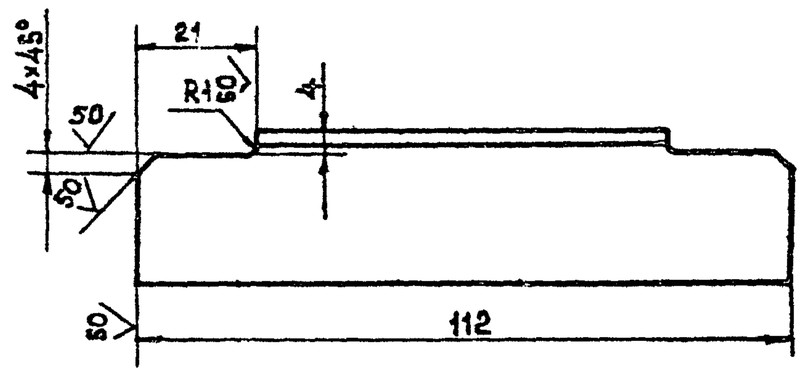

Предельные отклонения размеров: валов по h14, остальных $\pm \frac{IT14}{2}$

Изм	Лист	N докум.	Подп.	Дата
Разраб		Тужилкина		
Пров		Колкота		
Т.контр.		Пронский		XII-82
Н.контр.		Колкота		
Утв		Демьянов		IV-82

ВСП1-0205

Связь

Вх. 33909 л. 12

Лит	Масса	Масштаб
	0,1	1:1

Лист | Листов: 1

Уголок Б-25×25×3 ГОСТ 8509-72 / В Ст3сп ГОСТ 535-79

ММСС СССР Главпромвентиляция ГПИ Проектпромвентиляция

Копировал: Формат: А4

ВСП1-0206

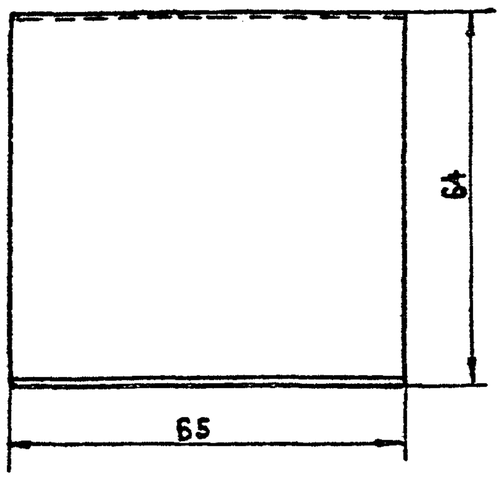

1. Длина развернутой детали 90 мм.
2. Предельные отклонения размеров: валов по h 14, остальных $\pm \frac{IT14}{2}$.
3. * Размер для справок.

Изм.	Лист	№ докум.	Подп.	Дата
Разраб.	Тужилкина			
Пров.	Колкота			
Т.контр.	Пронский			
Н.контр.	Колкота			
Утв.	Демьянов			

ВСП1-0206

Ребро

Лит.	Масса	Масштаб
	0,032	1:1

Лист | Листов: 1

Лист Б-ПН-0,7 ГОСТ 19903-74 / III-3-Ст 3кп ГОСТ 16523-70

ММСС СССР Главпромвентиляция ГПИ Проектпромвентиляция

Копировал: | Формат: А4

ВСП1-0207

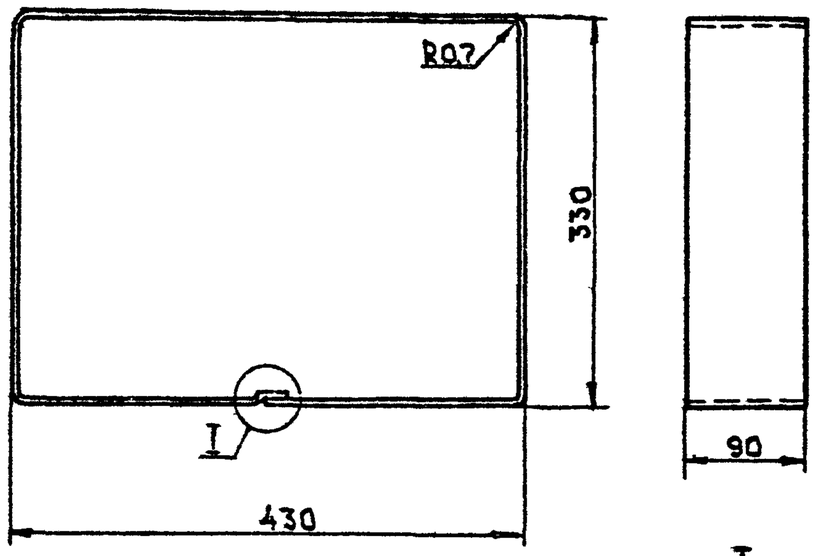

1. Длина развернутой детали 1587 мм
2. Предельные отклонения размеров: валов по h 14, остальных $\pm \frac{IT14}{2}$.
3. * Размер для справок.

Изм.	Лист	№ докум.	Подп.	Дата
Разраб.	Тужилкина			
Пров.	Колкота			
Т.контр.	Пронский			
Н.контр.	Колкота			
Утв.	Демьянов			

ВСП1-0207

Обечайка

Лит.	Масса	Масшт.
	0,76	1:5

Лист | Листов: 1

Лист Б-ПН-0,7 ГОСТ 19903-74 / III-3-Ст 3кп ГОСТ 16523-70

ММСС СССР Главпромвентиляция ГПИ Проектпромвентиляция

Копировал: | Формат: А4

ВСП1-0210

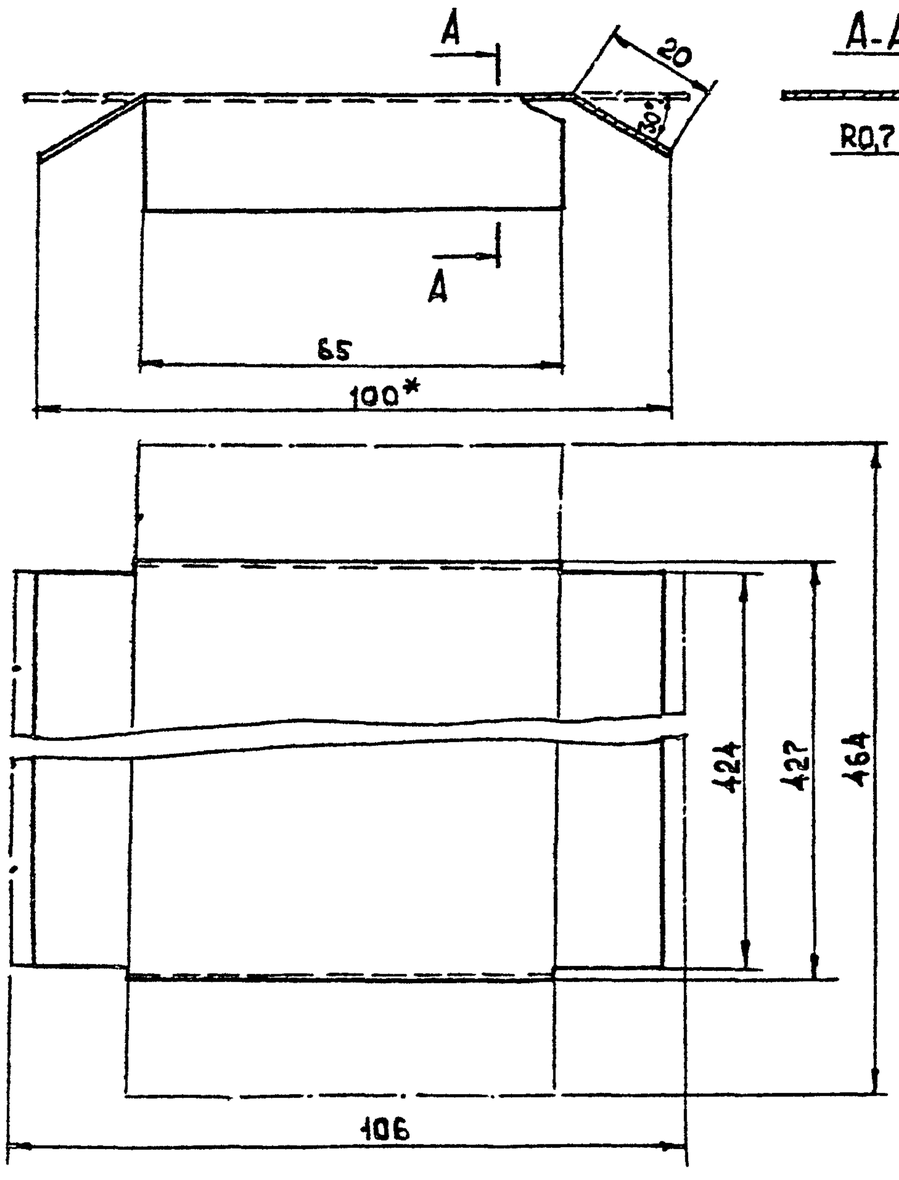

1. Предельные отклонения размеров: валов по h 14; остальных $\pm \frac{IT14}{2}$.
2. * Размеры для справок

Изм.	Лист	№ докум.	Подп.	Дата
Разраб.	Тужилкина			
Пров.	Колкота			
Т.контр.	Пронский			
Н.контр.	Колкота			
Утв.	Демьянов			

ВСП1-0210

Полка

Лит.	Масса	Масштаб
	0,26	1:1

Лист | Листов: 1

Лист Б-ПН-0,7 ГОСТ 19903-74 / III-3-Ст 3кп ГОСТ 16523-70

ММСС СССР Главпромвентиляция ГПИ Проектпромвентиляция

Копировал: | Формат: А4

ВСП1-0211

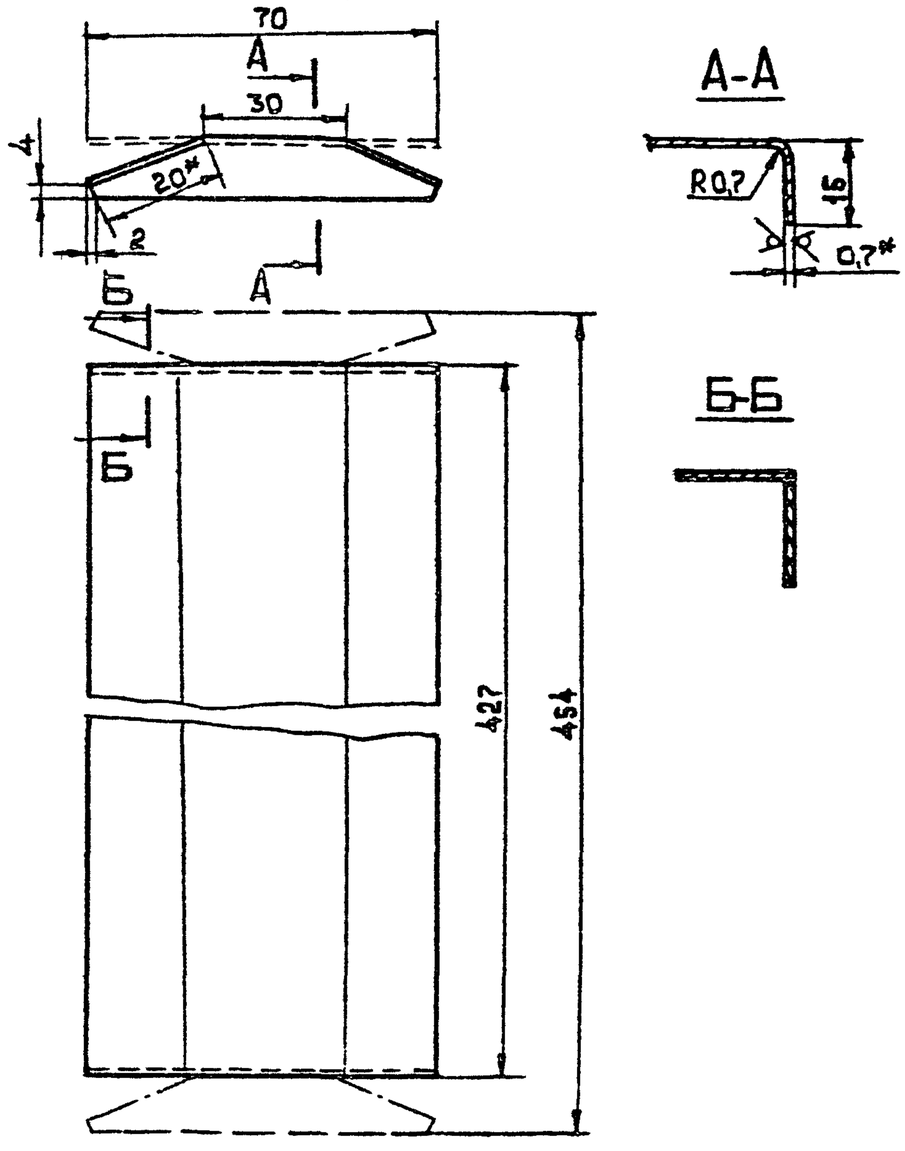

1. Предельные отклонения размеров: валов по h 14; остальных $\pm \frac{IT14}{2}$.
2. * Размеры для справок.

Изм.	Лист	№ докум.	Подп.	Дата
Разраб.	Тужилкина			
Пров.	Колкота			
Т.контр.	Пронский			
Н.контр.	Колкота			
Утв.	Демьянов			

ВСП1-0211

Козырек Вх. 33909 от 13

Лит.	Масса	Масштаб
	0,14	1:1

Лист | Листов: 1

Лист Б-ПН-0,7 ГОСТ 19903-74 / III-3-Ст 3кп ГОСТ 16523-70

ММСС СССР Главпромвентиляция ГПИ Проектпромвентиляция

Копировал: | Формат: А4

Инв. № подл. | Подп. и дата | Взам. инв. № | Инв. № дубл. | Подп. и дата

ВСП1-03СБ

серия 5.904-18 В.1

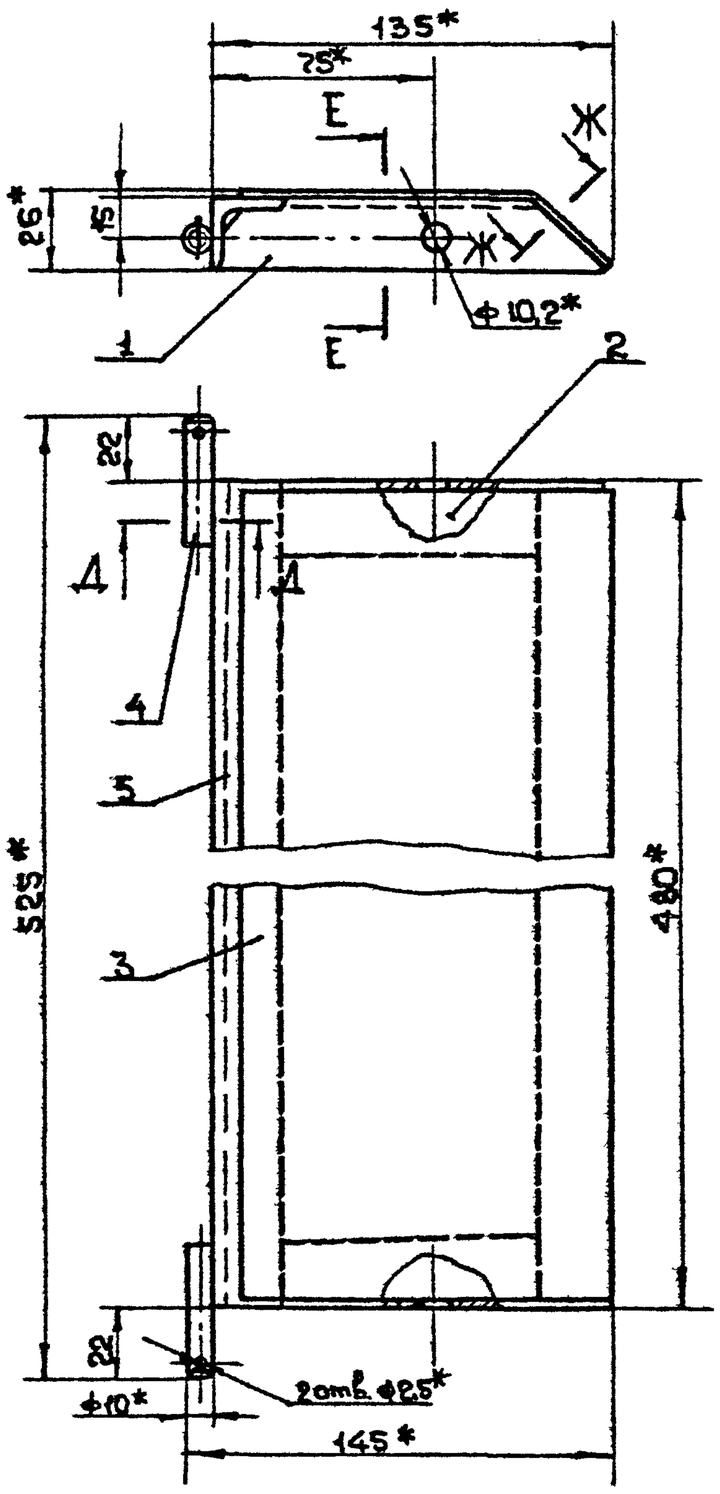

Д-Д
М 1:1

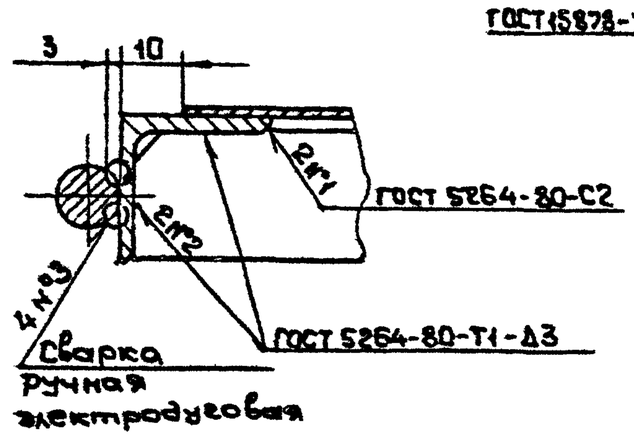

Е-Е
М 1:1

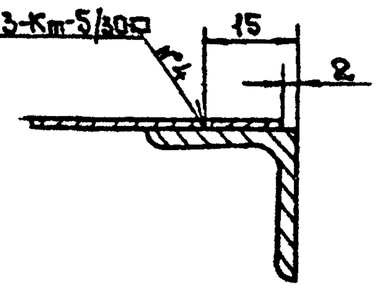

Ж-Ж
М 1:1

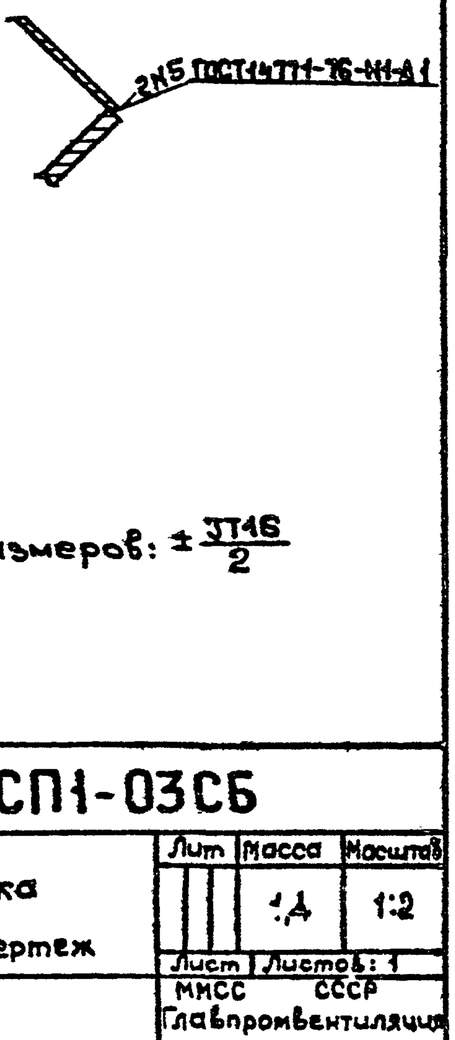

1. Предельные отклонения размеров: $\pm \frac{JT16}{2}$
2.* Размеры для справок

Изм.	Лист	N докум.	Подп.	Дата
Разраб.		Балкова		
Пров.		Колкота		
Т.контр.		Каган		
Гл.спец.		Демьянов		
Н.контр.		Пронский		
Утв.		Осавчий		

ВСП1-03СБ

Заслонка
Сборочный чертеж

Лит	Масса	Масштаб
	1,4	1:2
Лист	Листов: 1	

МИСС СССР
Главпромвентиляция
ГПИ Проектпромвентиляция

Копировал: Формат: А3

Формат	Зона	Поз	Обозначение	Наименование	Кол.	Примечание
				Документация		
А3			ВСП1-03 СБ	Сборочный чертеж		
				Детали		
А4		1	ВСП1-0301	Связь	1	
А4		2	ВСП1-0302	Связь	1	
А4		3	ВСП1-0303	Полотно	1	
А4		4	ВСП1-0304	Ось	2	
А4		5	ВСП1-0305	Связь		
				Уголок 6-25х25х3 ГОСТ8509-72 Ст3 ГОСТ 535-79		
				l = 480	1	0,54 кг

ВСП1-03

Заслонка

Изм.	Лист	N докум.	Подп.	Дата
Разраб.		Балкова		
Пров.		Пронский		
Н.контр.		Пронский		
Утв.		Демьянов		

Лит.	Лист	Листов

ММСС СССР
Главпромвентиляция
ГПИ Проектпромвентиляция

Копировал: Формат: А4

ВСП1-03.01

А(V)

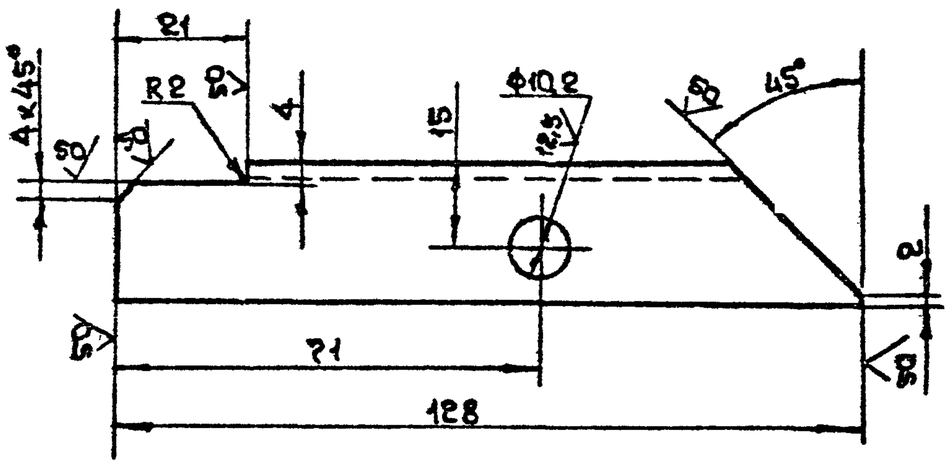

Предельные отклонения размеров: отверстий по H16 валов по h16; остальных $\pm \frac{JT16}{2}$

Изм.	Лист	N докум.	Подп.	Дата
Разраб.		Балкова		
Пров.		Колкота		
Т.контр.		Пронский		
Н.контр.		Колкота		
Утв.		Демьянов		

ВСП1-03.01

Связь
Вх. 3390 9и.14

Уголок Б-25х25х3 ГОСТ 8509-72 / Ст3кп ГОСТ 535-79

Лит	Масса	Масштаб
	0,43	1:1
Лист	Листов: 1	

ММСС СССР
Главпромвентиляция
ГПИ Проектпромвентиляция

Копировал: Формат: А4

Инв.№подл. | Подп.и дата | Взам.инв.№ | Инв.№дубл. | Подп.и дата

ВСП1-0302

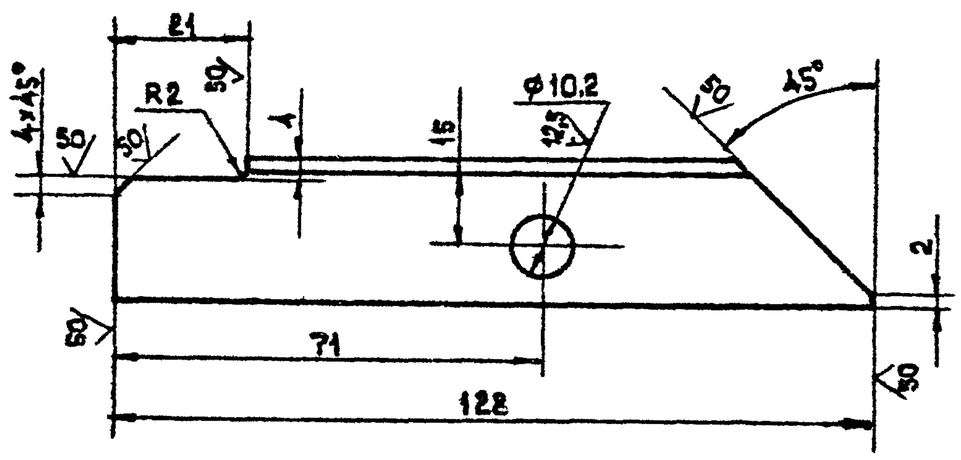

Предельные отклонения размеров: отверстий по H16, валов по h16, остальных $\pm \frac{IT16}{2}$

Изм.	Лист	№ докум.	Подп.	Дата
Разраб.		Волкова		
Провер.		Колкота		
Т. контр.		Пронский		
Н. контр.		Колкота		
Утв.		Демьянов		

ВСП1-03.02

Связь

Лит. | Масса 0,13 | Масштаб 1:1

Лист | Листов 1

Уголок Б-25×25×3 ГОСТ 8509-72
Ст 3 кп ГОСТ 535-79

ММСС СССР
Главпромвентиляция
ГПИпроектпромвентиляция

Копировал | Формат А4

Взам. инв. № | Инв. № дубл. | Подп. и дата | Инв. № подл. | Подп. и дата

ВСП1-03.03

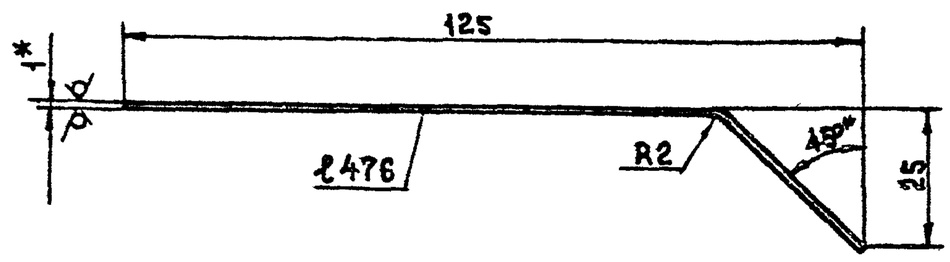

1. Предельные отклонения размеров: валов по h16, остальных $\pm \frac{IT16}{2}$
2. Длина развернутой детали 135 мм
3. * Размер для справок.

Изм.	Лист	№ докум.	Подп.	Дата
Разраб.		Волкова		
Пров.		Колкота		
Т. контр.		Пронский		
Н. контр.		Колкота		
Утв.		Демьянов		

ВСП1-03.03

Полотно

Лит. | Масса 0,5 | Масштаб 1:1

Лист | Листов 1

Лист Б-ПН-1.0 ГОСТ 19903-74
3-III-Ст 3 кп ГОСТ 16523-70

ММСС СССР
Главпромвентиляция
ГПИпроектпромвентиляция

Копировал | Формат А4

Взам. инв. № | Инв. № дубл. | Подп. и дата | Инв. № подл. | Подп. и дата

ВСП1-0304

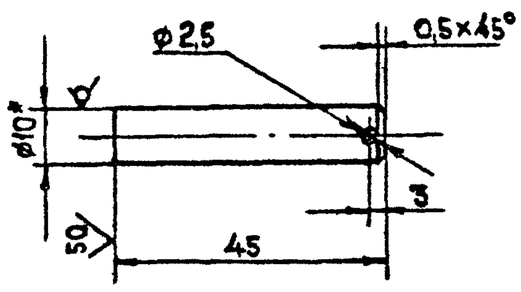

1. Предельные отклонения размеров: отверстий по H16, валов по h16, остальных $\pm \frac{IT16}{2}$
2. * Размер для справок

Изм.	Лист	№ докум.	Подп.	Дата
Разраб.		Волкова		
Пров.		Колкота		
Т. контр.		Пронский		
Н. контр.		Колкота		
Утв.		Демьянов		

ВСП1-0304

Ось

Лит. | Масса 0,027 | Масштаб 1:1

Лист | Листов 1

Круг Б10 ГОСТ 2590-71
Ст 3 ГОСТ 535-79

ММСС СССР
Главпромвентиляция
ГПИпроектпромвентиляция

Копировал | Формат А4

Формат	Зона	Поз.	Обозначение	Наименование	Кол.	Примечание
				Документация		
А3			ВСП1-04 СБ	Сборочный чертеж		
				Детали		
А4		1	ВСП1-04.01	Шпилька	1	
А4		2	ВСП1-04.02	Штырь	1	
Б4		3	ВСП1-04.03	Тяга		
				Труба 15×2,8		
				ГОСТ 3262-75; ℓ=122	1	0,16 кг.

Взам. инв. № | Инв. № дубл. | Подп. и дата | Инв. № подл. | Подп. и дата

ВСП1-04

Винт

Вх. 33909 и. 15

Лит. | Лист | Листов 1

ММСС СССР
Главпромвентиляция
ГПИпроектпромвентиляция

Копировал | Формат А4

ВСП1-04СБ

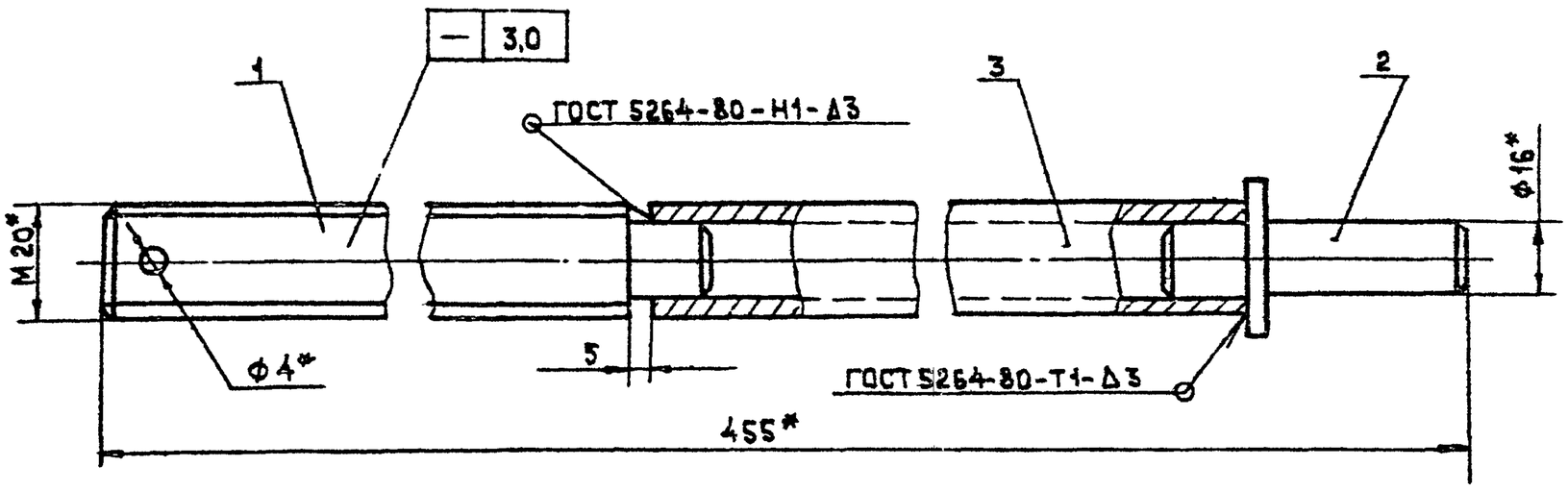

1. Предельные отклонения размеров $\pm \frac{JT14}{2}$.
2. * Размеры для справок.

					ВСП1-04СБ		
Изм. Лист	N докум.	Подп.	Дата	Винт Сборочный чертеж	Лит.	Масса	Масштаб
Разраб.	Волкова					0,96	1:1
Пров.	Колкота				Лист	Листов 1	
Т.контр.	Каесн				ММСС СССР Главпромвентиляция ТПИ Проектпромвентиляция		
Гл.спец.	Демьянов						
Н.контр.	Пронский		XII-82				
Утв.	Осадчий						

Копировал: Копировал Формат: А3

ВСП1-0401

12,5 (√)

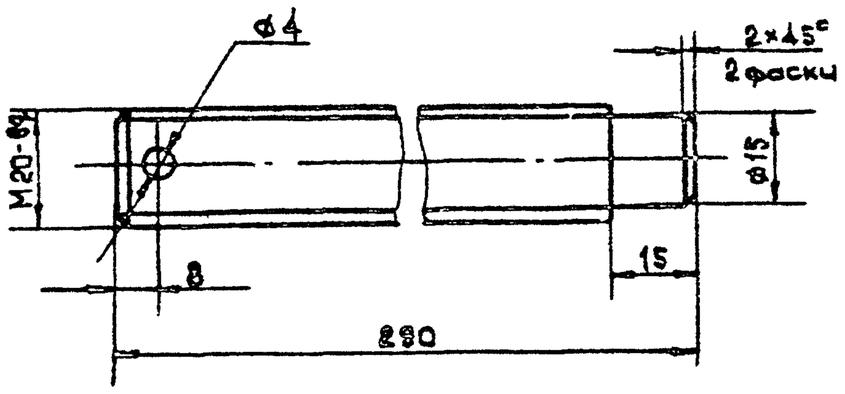

Неуказанные предельные отклонения размеров: отверстий по Н14, валов по h14, остальных $\pm \frac{JT14}{2}$

					ВСП1-0401		
Изм. Лист	N докум.	Подп.	Дата	Шпилька	Лит.	Масса	Масштаб
Разраб.	Волкова					0,2	1:1
Пров.	Пронский				Лист	Листов	
Т.контр.	Демьянов				ММСС СССР Главпромвентиляция ТПИ Проектпромвентиляция		
Н.контр.	Пронский			Круг В22 ГОСТ 25 90-71 Ст 3кп ГОСТ 535-79			
Утв.	Демьянов						

Копировал: Формат А4

ВСП1-0402

12,5 (√)

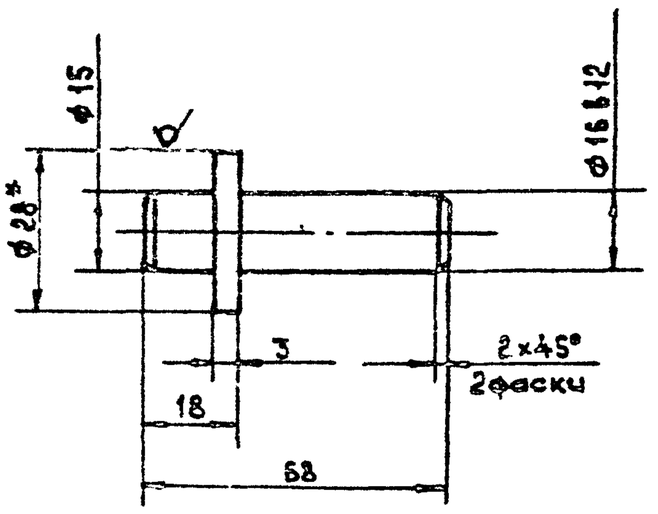

1. Неуказанные предельные отклонения размеров: валов по h14; остальных $\pm \frac{JT14}{2}$
2. * Размер для справок

					ВСП1-0402		
Изм. Лист	N докум.	Подп.	Дата	Штырь Вх. 33909 п. 16	Лит.	Масса	Масштаб
Разраб.	Волкова					0,1	1:1
Пров.	Пронский				Лист	Листов 1	
Т.контр.	Демьянов				ММСС СССР Главпромвентиляция ТПИ Проектпромвентиляция		
Н.контр.	Пронский			Круг В28 ГОСТ 2590-71 Ст 3кп ГОСТ 535-79			
Утв.	Демьянов						

Копировал: Формат А4

серия 5.904-18 В.1

ВСП1-05

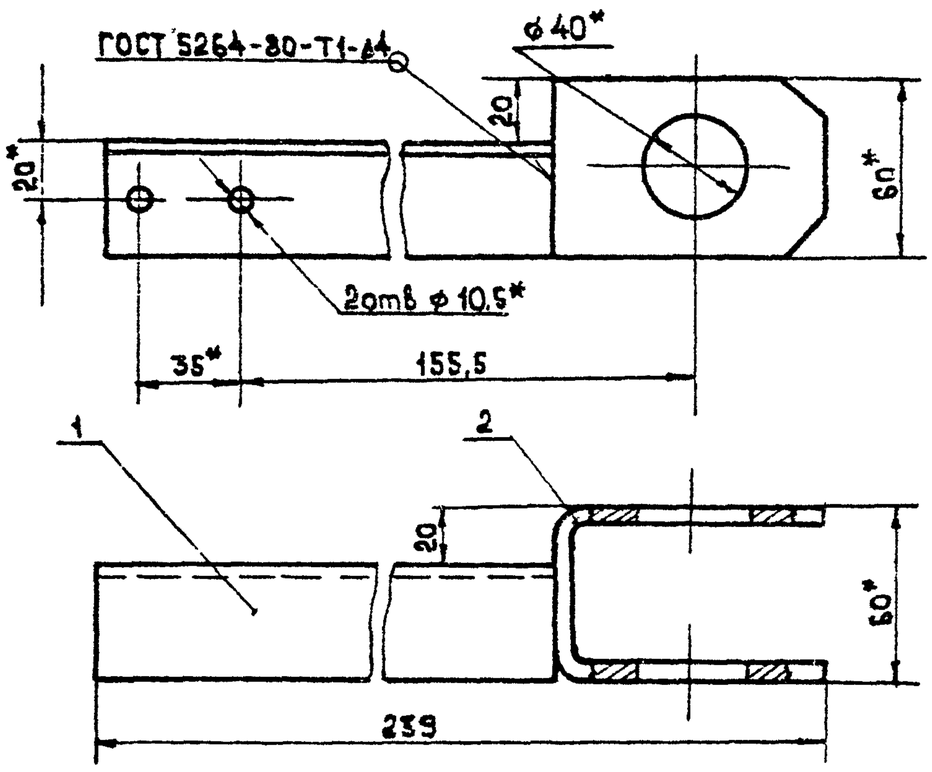

1. Предельные отклонения размеров $\pm \frac{JT14}{2}$.
2. * Размеры для справок

Формат	Зона	Поз.	Обозначение.	Наименование.	Кол.	Примечание
				Детали		
А4		1	ВСП1-05.01	Кронштейн	1	
А4		2	ВСП1-05.02	Серьга	1	

ВСП1-05

Изм.	Лист	N докум.	Подп.	Дата
Разраб.	Волкова			
Пров.	Колката			
Т.контр.	Кавун			
Н.спец.	Демьянов			
Н.контр.	Пронский			12.12
Утв.	Осавчий			

Поводок

Лит.	Масса	Масштаб
	0,86	1:2
Лист	Листов 1	

ММСС СССР Главпромвентиляция ГПИ Проектпромвентиляция

Копировал: А4 Формат: А4

Инв.№подл. | Подп. и дата | Взам.инв.№ | Инв.№дубл. | Подп. и дата

ВСП2-0001

(√)А

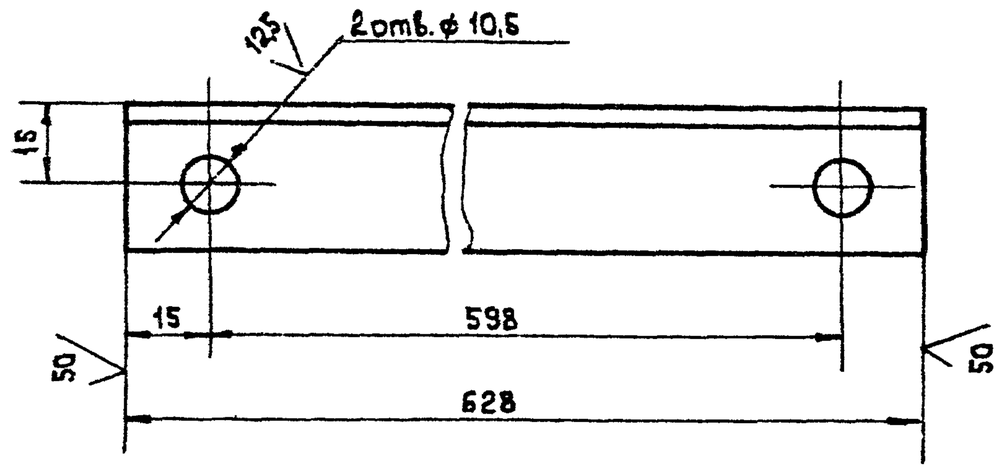

Предельные отклонения размеров:
отверстий по H14 ; валов по h14 ;
остальных $\pm \frac{JT14}{2}$

ВСП2-0001

Изм.	Лист	N докум.	Подп.	Дата
Разраб.	Волкова			
Пров.	Колката			
Т.контр.	Пронский			12.12
Н.контр.	Колката			
Утв.	Демьянов			

Тяга

Лит.	Масса	Масштаб
	0,7	1:1
Лист	Листов 1	

Уголок Б-25х25х3 ГОСТ 8509-72 / В Ст3кп ГОСТ 535-79

ММСС СССР Главпромвентиляция ГПИ Проектпромвентиляция

Копировал: А4 Формат: А4

Инв.№подл. | Подп. и дата | Взам.инв.№ | Инв.№дубл. | Подп. и дата

ВСП1-0501

(√)А

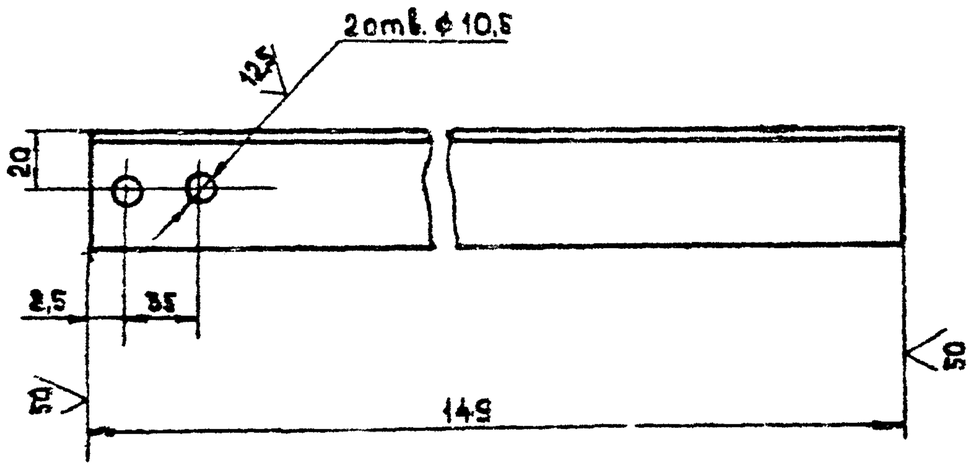

1. Предельные отклонения размеров $\pm \frac{JT14}{2}$
2. Отверстия ф 10,5 допускается изготавливать в сборке ВСП1-05

ВСП1-0501

Изм.	Лист	N докум.	Подп.	Дата
Разраб.	Волкова			
Пров.	Колката			
Т.контр.	Пронский			12.12
Н.контр.	Колката			
Утв.	Демьянов			

Кронштейн

Лит.	Масса	Масштаб
	0,36	1:2
Лист	Листов 1	

Заготовка б-40х40мм ГОСТ 8509-72 / Ст3кп ГОСТ 535-79

ММСС СССР Главпромвентиляция ГПИ Проектпромвентиляция

Копировал: А4 Формат: А4

ВСП1-0502

50 (√)

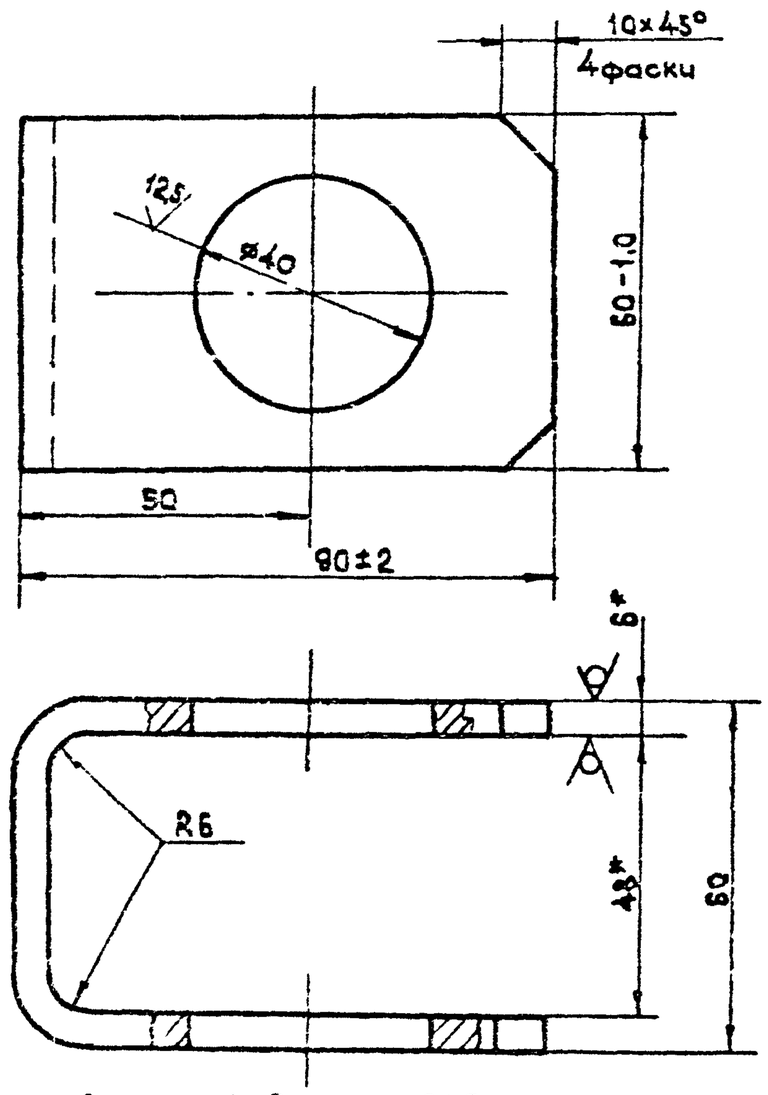

1. Длина развернутой детали 220 мм.
2. Предельные отклонения размеров валов по h14; отверстий по H14, остальных $\pm \frac{JT14}{2}$.
3. * Размеры для справок

ВСП1-0502

Изм.	Лист	N докум.	Подп.	Дата
Разраб.	Волкова			
Пров.	Колката			
Т.контр.	Пронский			12.12
Н.контр.	Колката			
Утв.	Демьянов			

Серьга Вх. 33909 от 17

Лит.	Масса	Масштаб
	0,5	1:1
Лист	Листов 1	

Лист Б-Пн-Б ГОСТ 19903-74 / Ст3кп ГОСТ 14637-89

ММСС СССР Главпромвентиляция ГПИ Проектпромвентиляция

Копировал: А4 Формат: А4

ВСП4-0001

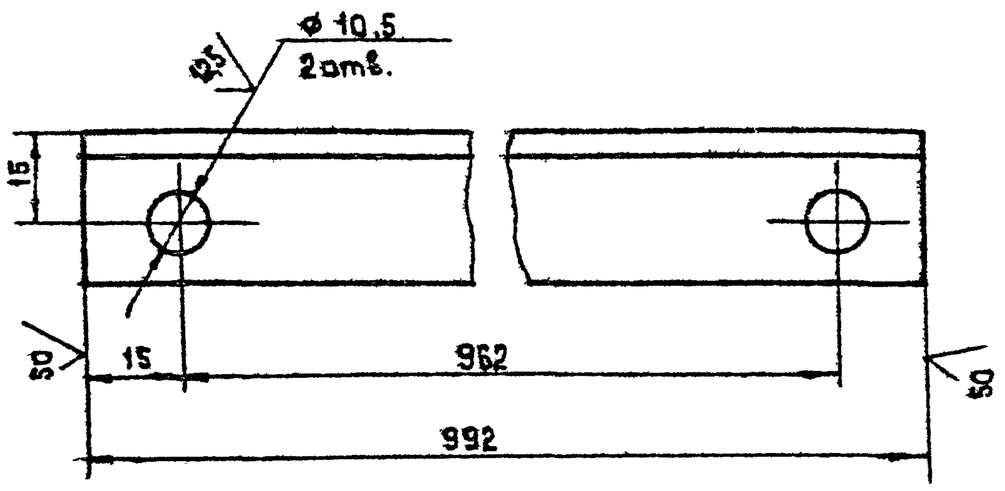

Предельные отклонения размеров: отверстий по H14, валов по h14, остальных $\pm \frac{IT14}{2}$.

Изм.	Лист	N докум.	Подп.	Дата
Разраб.		Щеглова		
Пров.		Колкота		
Т.контр.		Пронский		
Н.контр.		Колкота		
Утв.		Демьянов		

ВСП4-0001

Тяга

Лит. | Масса 1,06 | Масштаб 1:1

Лист | Листов 1

Уголок Б-25х25х3 ГОСТ 8509-72
Ст3кп ГОСТ 535-79

ММСС СССР
Главпромвентиляция
ГПИ Проектпромвентиляция

Копировал: формат: А4

ВСП1-06

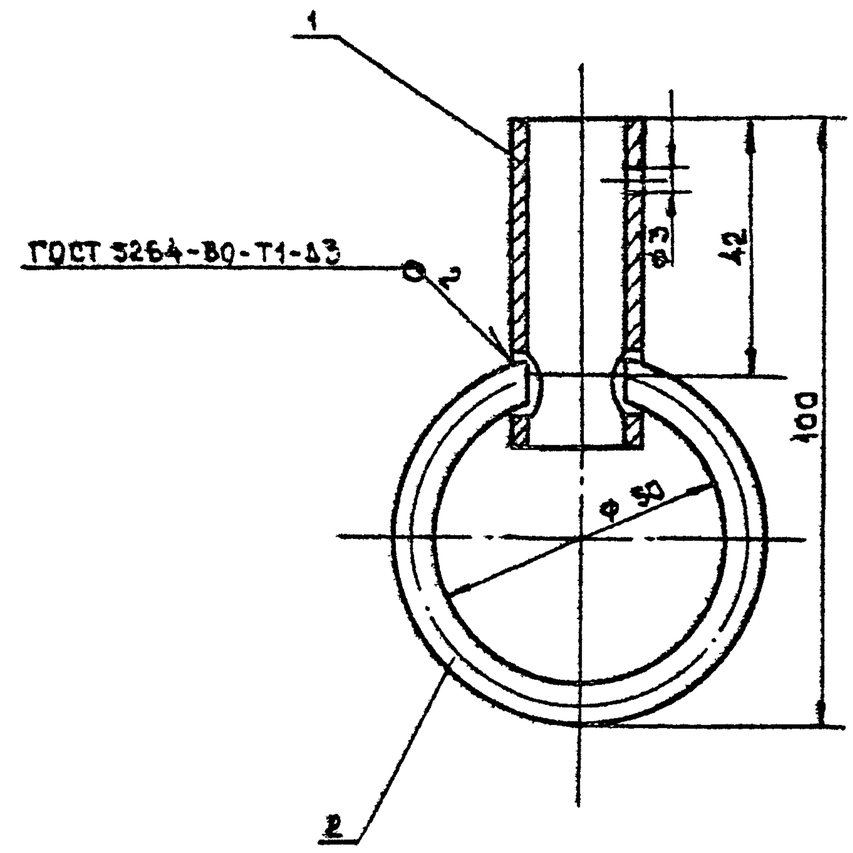

Размеры для справок.

Формат	Зона	Поз.	Обозначение	Наименование	Кол.	Примечание
				Детали		
А4		1	ВСП1-06.01	Втулка	1	
А4		2	ВСП1-06.02	Кольцо	1	

Изм.	Лист	N докум.	Подп.	Дата
Разраб.		Волкова		
Пров.		Пронский		
Т.контр.		Каган		
Гл.спец.		Демьянов		
Н.контр.		Пронский		
Утв.		Осадчий		

ВСП1-06

Кольцо

Лит. | Масса 0,11 | Масштаб 1:1

Лист | Листов 1

ММСС СССР
Главпромвентиляция
ГПИ Проектпромвентиляция

Копировал: формат: А4

ВСП1-06.01

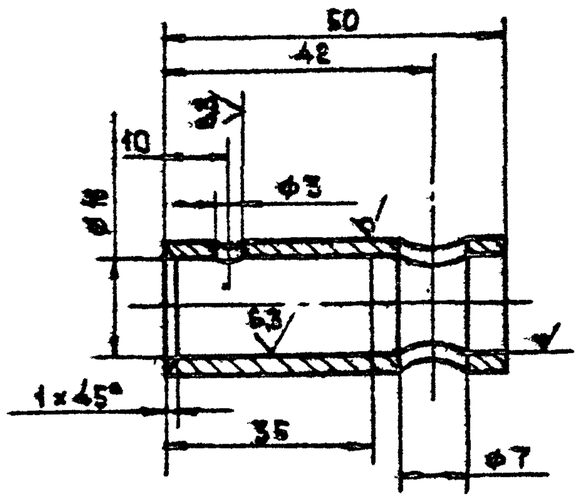

Предельные отклонения размеров: отверстий по H12, валов по h12, остальных $\pm \frac{IT14}{2}$

Изм.	Лист	N докум.	Подп.	Дата
Разраб.		Волкова		
Пров.		Пронский		
Т.контр.		Пронский		
Н.контр.		Пронский		
Утв.		Демьянов		

ВСП1-06.01

Втулка

Лит. | Масса 0,07 | Масштаб 1:1

Лист | Листов 1

Труба 15х2,8 ГОСТ 3262-75

ММСС СССР
Главпромвентиляция
ГПИ Проектпромвентиляция

Копировал: формат: А4

ВСП1-06.02

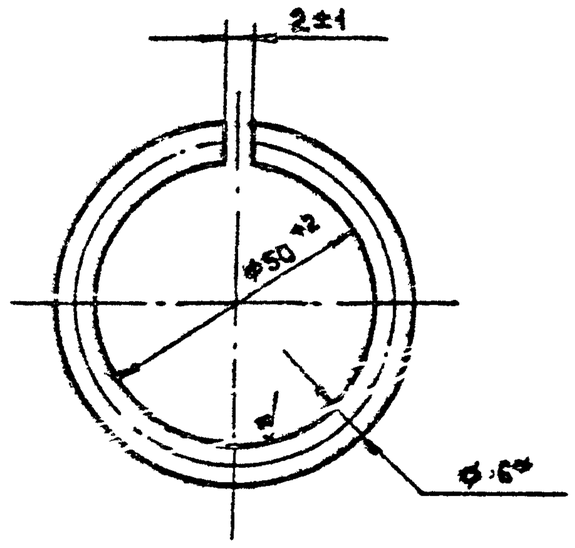

1. Длина развернутой детали – 174 мм.
2. *Размер для справок.

Изм.	Лист	N докум.	Подп.	Дата
Разраб.		Волкова		
Пров.		Пронский		
Т.контр.		Пронский		
Н.контр.		Пронский		
Утв.		Демьянов		

ВСП1-06.02

Кольцо

Вх. 33909 л.18

Круг 86 ГОСТ 2590-71
Ст3 ГОСТ 535-79

Лит. | Масса 0,039 | Масштаб 1:1

Лист | Листов 1

ММСС СССР
Главпромвентиляция
ГПИ Проектпромвентиляция

Копировал: формат: А4

ВСП4-0002

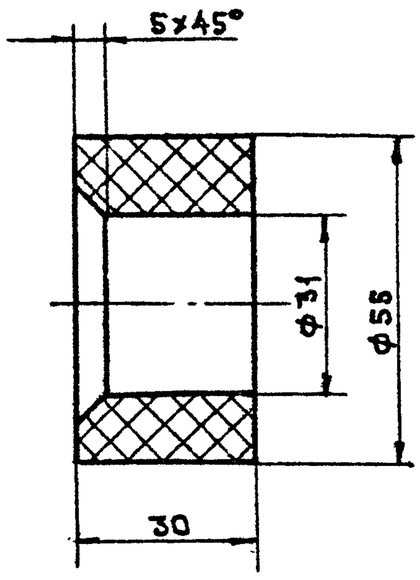

Предельные отклонения размеров: отверстий по H14, валов по h14, остальных $\pm \frac{IT14}{2}$.

Изм.	Лист	N докум.	Подп.	Дата
Разраб.		Щеглова		
Пров.		Колкота		
Т.контр.		Пронский		XII-82
Н.контр.		Колкота		
Утв.		Демьянов		

ВСП4-0002

Втулка

Лит. | Масса 0,064 | Масшт. 1:1

Лист | Листов: 1

Капрон ТУ МХП 69-68

ММСС СССР Главпромвентиляция ГПИ Проектпромвентиляция

Копировал: | Формат: А4

ВСП1-07

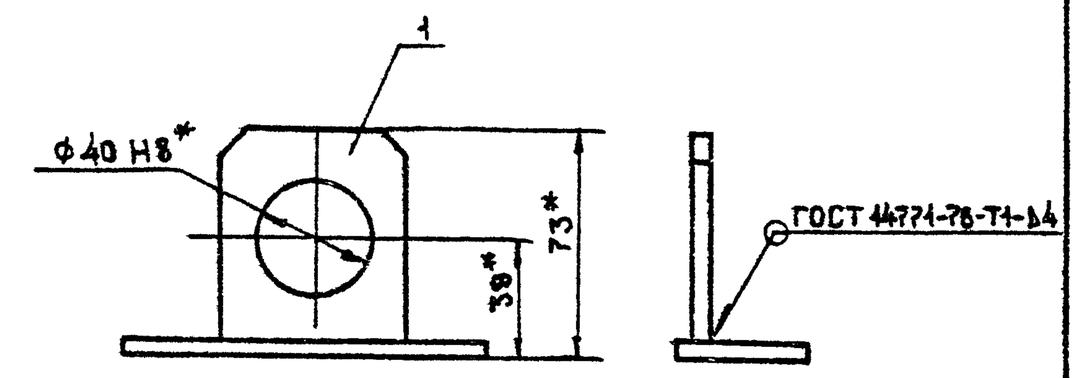

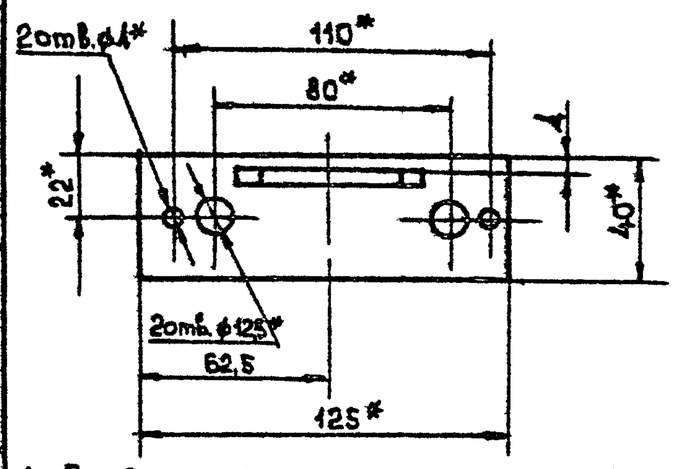

1. Предельные отклонения размеров $\pm \frac{IT14}{2}$
2.* Размеры для справок.

Формат	Зона	Поз.	Обозначение	Наименование	Кол.	Примечание
				Детали		
А4		1	ВСП1-07.01	Пластина	1	
А4		2	ВСП1-07.02	Пластина	1	

Изм.	Лист	N докум.	Подп.	Дата
Разраб.		Волкова		
Пров.		Пронский		XII-82
Т.контр.		Каган		
Н.контр.		Пронский		
Утв.		Осадчий		

ВСП1-07

Сседержатель

Лит. | Масса 0,36 | Масшт. 1:2

Лист | Листов: 1

ММСС СССР Главпромвентиляция ГПИ Проектпромвентиляция

Копировал: | Формат: А4

ВСП1-07.01

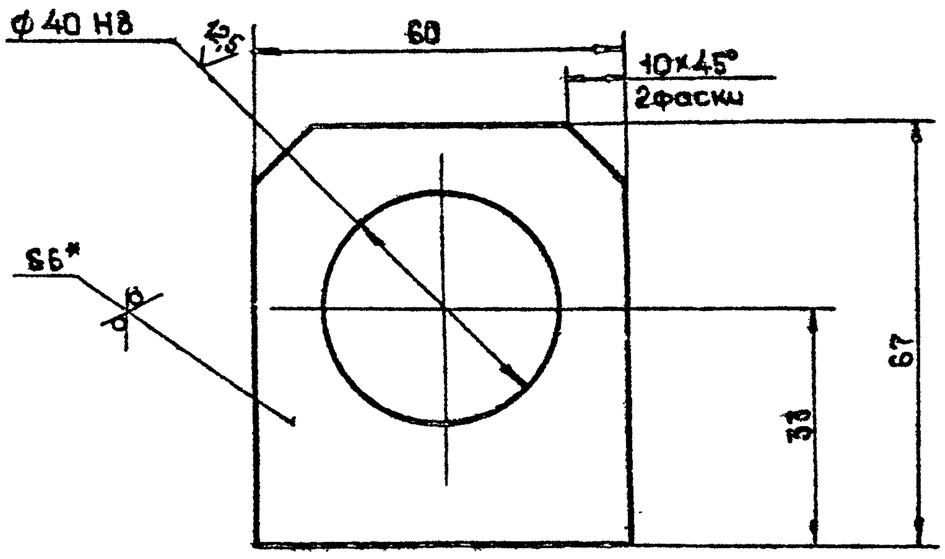

1. Предельные отклонения размеров: отверстий по H14; валов по h14; остальных $\pm \frac{IT14}{2}$.
2.* Размер для справок.

Изм.	Лист	N докум.	Подп.	Дата
Разраб.		Тужилкина		
Пров.		Колкота		
Т.контр.		Пронский		XII-82
Н.контр.		Колкота		
Утв.		Демьянов		

ВСП1-07.01

Пластина

Лит. | Масса 0,13 | Масшт. 1:1

Лист | Листов: 1

Лист Б-ПН-6 ГОСТ 19903-74 Ст3кп ГОСТ 14637-69

ММСС СССР Главпромвентиляция ГПИ Проектпромвентиляция

Копировал: | Формат: А4

ВСП1-07.02

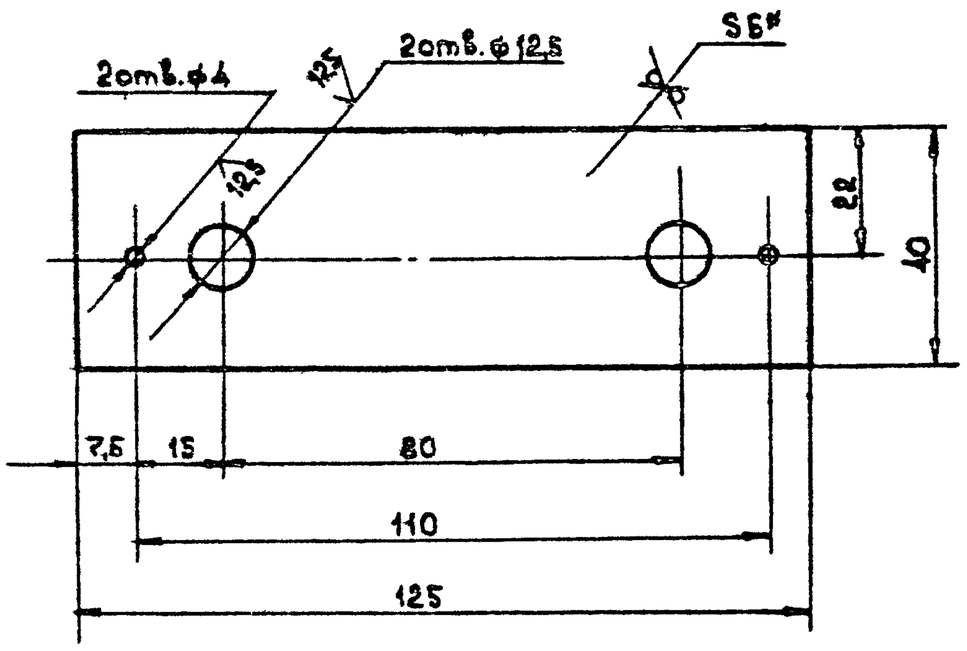

1. Предельные отклонения размеров: отверстий по H14, валов по h14, остальных $\pm \frac{IT14}{2}$.
2.* Размер для справок.

Изм.	Лист	N докум.	Подп.	Дата
Разраб.		Волкова		
Пров.		Колкота		
Т.контр.		Пронский		XII-82
Н.контр.		Колкота		
Утв.		Демьянов		

ВСП1-0702

Пластина

Вх. 33909 л.19

Лит. | Масса 0,23 | Масшт. 1:1

Лист | Листов: 1

Лист Б-ПН-6 ГОСТ 19903-74 Ст3кп ГОСТ 14637-69

ММСС СССР Главпромвентиляция ГПИ Проектпромвентиляция

Копировал: | Формат: А4

Серия 5.90V-18 В.1

Инв. N подл. | Подп. и дата | Взам. инв. N | Инв. N дубл. | Подп. и дата

ВСП1-0001

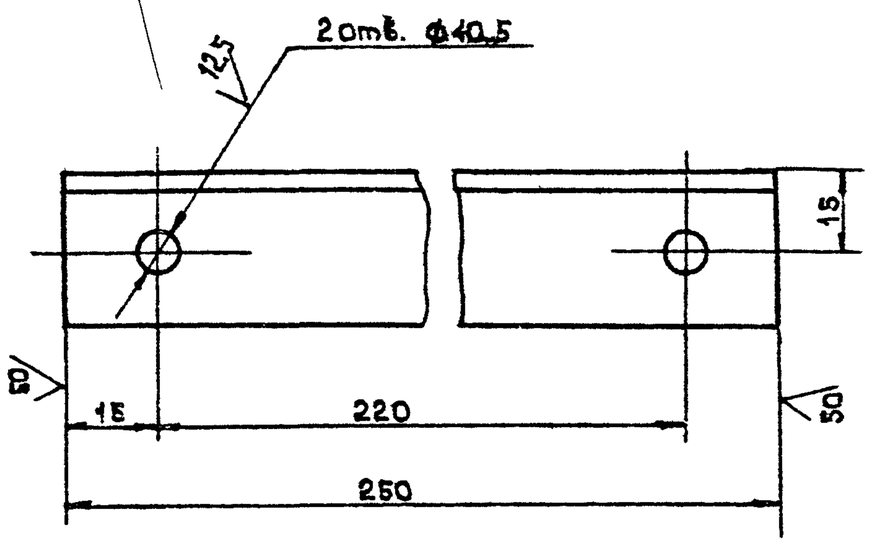

Предельные отклонения размеров: отверстий по H14, валов по h14, остальных $\pm \frac{JT14}{2}$.

Изм.	Лист	N докум.	Подп.	Дата	ВСП1-0001		
Разраб.	Волкова				Тяга	Лит	Масса 0,28 / Масшт. 1:1
Пров.	Колкота					Лист	Листов: 1
Т.контр.	Пронский						
Н.контр.	Колкота				Уголок Б-25×25×3 ГОСТ 8509-72 / ВСт3кп ГОСТ 535-79	ММСС СССР Главпромвентиляция ГПИ Проектпромвентиляция	
Утв.	Демьянов						

Копировал: Формат: А4

ВСП1-0002

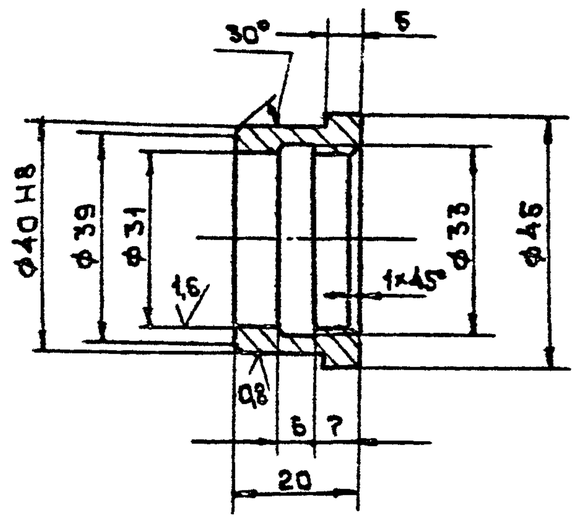

Неуказанные предельные отклонения размеров: отверстий по H14, валов по h14, остальных $\pm \frac{JT14}{2}$

Изм.	Лист	N докум.	Подп.	Дата	ВСП1-0002		
Разраб.	Волкова				Втулка	Лит	Масса 0,08 / Масшт. 1:1
Пров.	Колкота					Лист	Листов: 1
Т.контр.	Пронский						
Н.контр.	Колкота				СЧ 12-28 ГОСТ 1412-70	ММСС СССР Главпромвентиляция ГПИ Проектпромвентиляция	
Утв.	Демьянов						

Копировал: Формат: А4

ВСП1-0003

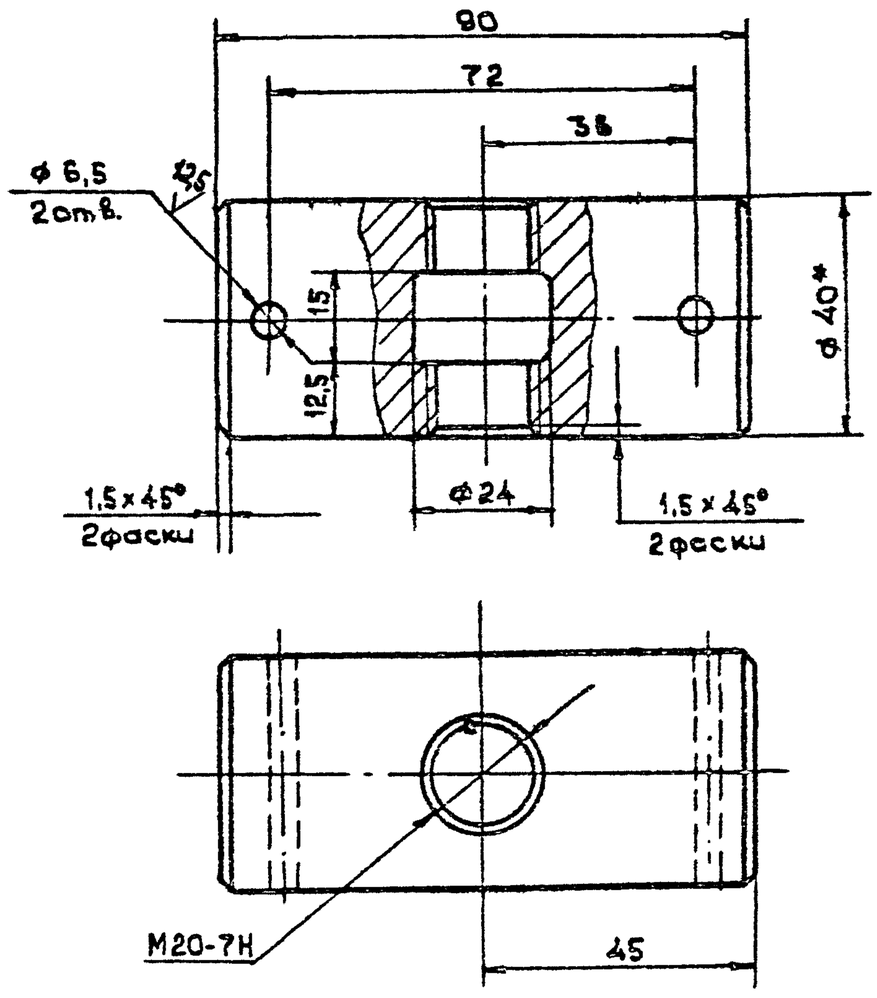

1. Неуказанные предельные отклонения размеров: отверстий по H14, валов по h14, остальных $\pm \frac{JT14}{2}$.
2.* Размер для справок.

Изм.	Лист	N докум.	Подп.	Дата	ВСП1-0003		
Разраб.	Волкова				Ось	Лит	Масса 0,89 / Масшт. 1:1
Пров.	Колкота					Лист	Листов: 1
Т.контр.	Пронский						
Н.контр.	Колкота				Круг Б-С ГОСТ 2590-71 / Ст3кп ГОСТ 535-79	ММСС СССР Главпромвентиляция ГПИ Проектпромвентиляция	
Утв.	Демьянов						

Копировал: Формат: А4

ВСП1-0004

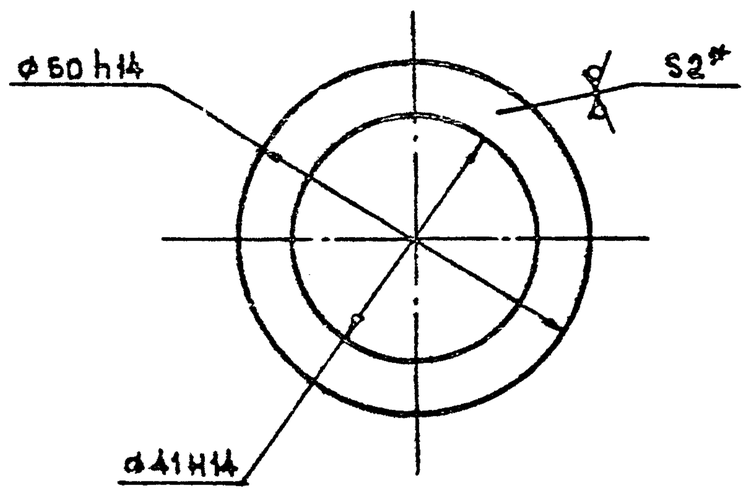

* Размер для справок.

Изм.	Лист	N докум.	Подп.	Дата	ВСП1-0004		
Разраб.	Волкова				Шайба	Лит.	Масса 0,03 / Масшт. 1:1
Пров.	Колкота				Вх. 33900 ш. 20	Лист	Листов: 1
Т.контр.	Пронский						
Н.контр.	Колкота				Лист Б-1 м-2 ГОСТ 19903-74 / 3-II. Ст3кп ГОСТ 16523-70	ММСС СССР Главпромвентиляция ГПИ Проектпромвентиляция	
Утв.	Демьянов						

Копировал: Формат: А4

ВСП1-0005

50 (V)

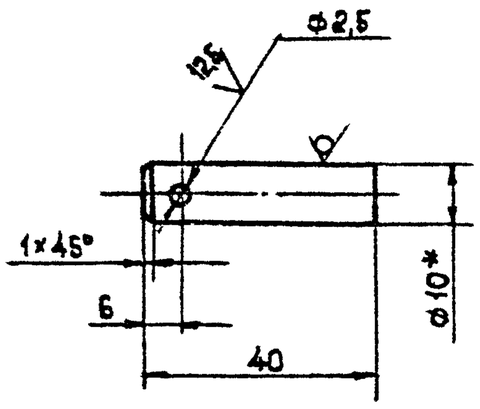

1 Предельные отклонения размеров:
отверстий по H14, валов по h14
остальных $\pm \frac{IT14}{2}$

2 *Размер для справок

Изм.	Лист	N докум.	Подп.	Дата	ВСП1-0005		
Разраб.		Волкова			Ось	Лит.	Масса 0,03	Масштаб 1:1
Пров.		Колкота				Лист	Листов 1
Т.контр.		Пронский				ММСС СССР Главпромвентиляция ГПИПроектпромвентиляция	
Н.контр.		Колкота			Круг В10 ГОСТ 2590-71 / Ст3 ГОСТ 535-79		
Утв.		Демьянов					

Подп. и дата | Инв. № подл. | Взам. инв. № | Инв. № дубл. | Подп. и дата

Копировал: Формат: А4

ВСП1-0006

25 (V)

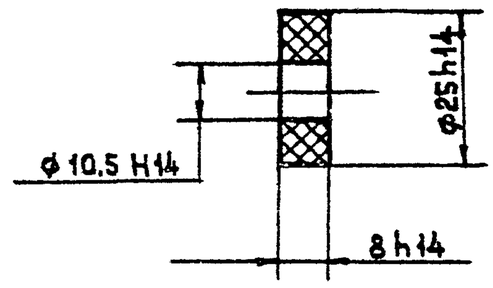

Изм.	Лист	N докум.	Подп.	Дата	ВСП1-0006		
Разраб.		Волкова			Втулка	Лит.	Масса 0,015	Масштаб 1:1
Пров.		Колкота				Лист	Листов 1
Т.контр.		Пронский				ММСС СССР Главпромвентиляция ГПИПроектпромвентиляция	
Н.контр.		Колкота			Капрон ТУ МХП 69-68		
Утв.		Демьянов					

Подп. и дата | Инв. № подл. | Взам. инв. № | Инв. № дубл. | Подп. и дата

Копировал: Формат: А4

ВСП1-0007

25 (V)

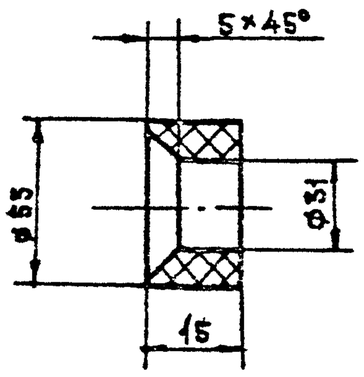

Предельные отклонения размеров:
отверстий по H14; валов по h14; остальных $\pm \frac{IT14}{2}$

Изм.	Лист	N докум.	Подп.	Дата	ВСП1-0007		
Разраб.		Волкова			Втулка	Лит.	Масса 0,038	Масштаб 1:2
Пров.		Колкота				Лист	Листов 1
Т.контр.		Пронский				ММСС СССР Главпромвентиляция ГПИПроектпромвентиляция	
Н.контр.		Колкота			Капрон ТУМХП 69-68		
Утв.		Демьянов					

Подп. и дата | Инв. № подл. | Взам. инв. № | Инв. № дубл. | Подп. и дата

Копировал: Формат: А4

ВСП5-0001

В (V)

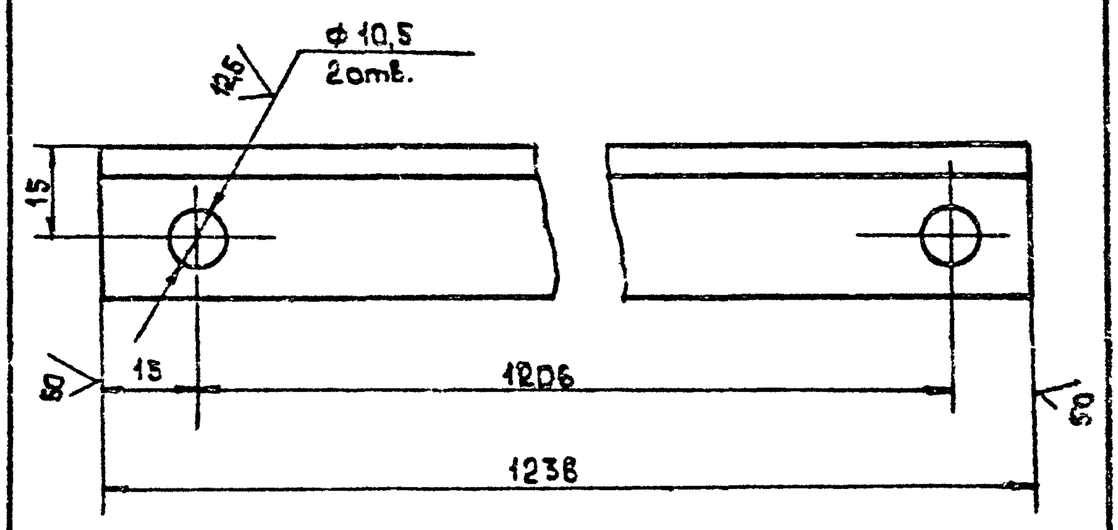

Предельные отклонения размеров:
отверстий по H14, валов по h14
остальных $\pm \frac{IT14}{2}$

Изм.	Лист	N докум.	Подп.	Дата	ВСП5-0001		
Разраб.		Щеглова			Тяга Вг.33909м.21	Лит.	Масса 1,32	Масштаб 1:1
Пров.		Колкота				Лист	Листов 1
Т.контр.		Пронский				ММСС СССР Главпромвентиляция ГПИПроектпромвентиляция	
Н.контр.		Колкота			Уголок Б-25×25×3 ГОСТ 8509-72 / Б Ст 3 кп ГОСТ 535-79		
Утв.		Демьянов					

Подп. и дата | Инв. № подл. | Взам. инв. № | Инв. № дубл. | Подп. и дата

Копировал: Формат: А4

Формат	Зона	Поз.	Обозначение	Наименование	Кол.	Примечание
				Документация		
А2			ВСП2.СБ	Сборочный чертеж		
А2			ВСПД1	Технические требования		
				Сборочные единицы		
А4		1	ВСП2-01	Патрубок	1	
А4		2	ВСП2-02	Патрубок поворотный	1	
А4		3	ВСП2-03	Заслонка	1	
А4		4	ВСП2-04	Винт	1	
А4		5	ВСП2-05	Поводок	1	
А4		6	ВСП2-06	Кольцо	1	
А4		7	ВСП2-07	Оседержатель	2	
А4				Детали		
А4		8	ВСП2-0001	Тяга	2	
А4		9	ВСП1-0002	Втулка	2	
А4		10	ВСП1-0003	Ось	1	
А4		11	ВСП1-0004	Шайба	2	
А4		12	ВСП2-0002	Ось	2	
А4		13	ВСП1-0006	Втулка	4	
А4		14	ВСП2-0003	Втулка	2	
				Стандартные изделия		
		15		Болт М10×20.36	[illegible]	
				ГОСТ 7798-70	2	
		16		Гайка М10.4		
				ГОСТ 5915-70	2	
		17		Болт М12×30.36		
				ГОСТ 7798-70	4	
		18		Гайка М12.4		

Изм.	Лист	№ докум.	Подп.	Дата
Разраб.	Тужилкина			
Пров.	Колкота			
Н.контр.	Пронский			IV-83
Утв.	Демьянов			

ВСП 2

Воздухораспределитель для сосредоточенной подачи воздуха прямоструйный □1000

Лит.	Лист	Листов
	1	2

ММСС СССР Главпромвентиляция ГПИ Проектпромвентиляция

Инв. № подл. 25176 | Подп. и дата | Взам. инв. № | Инв. № дубл. | Подп. и дата

Копировал: Формат: А4

Формат	Зона	Поз.	Обозначение	Наименование	Кол.	Примечание
				ГОСТ 5915-70	4	
		19		Штифт 5×16		
				ГОСТ 3129-70	4	
		20		Гайки М20.4		
				ГОСТ 5915-70	4	
		21		Шайба 20 65Г		
				ГОСТ 6402-70	2	
		22		Шплинт 4×28		
				ГОСТ 397-79	1	
		23		Шайба 10		
				ГОСТ 11371-78	2	
		24		Шайба 10		
				ГОСТ 10450-78	2	
		25		Шайба 7019-0396		
				ГОСТ 13438-68	2	
		26		Шайба 12 65Г		
				ГОСТ 6402-70	4	
		27		Шплинт 2,5×16		
				ГОСТ 397-79	8	
		28		Шплинт 6,3×60		
				ГОСТ 397-79	4	
		29		Штифт 4 h8×26		
				ГОСТ 3128-70	1	

Изм.	Лист	№ докум.	Подп.	Дата

ВСП2

Лист 2

Копировал: Формат: А4

ВСП 2 СБ

Г – Г
М 1:2

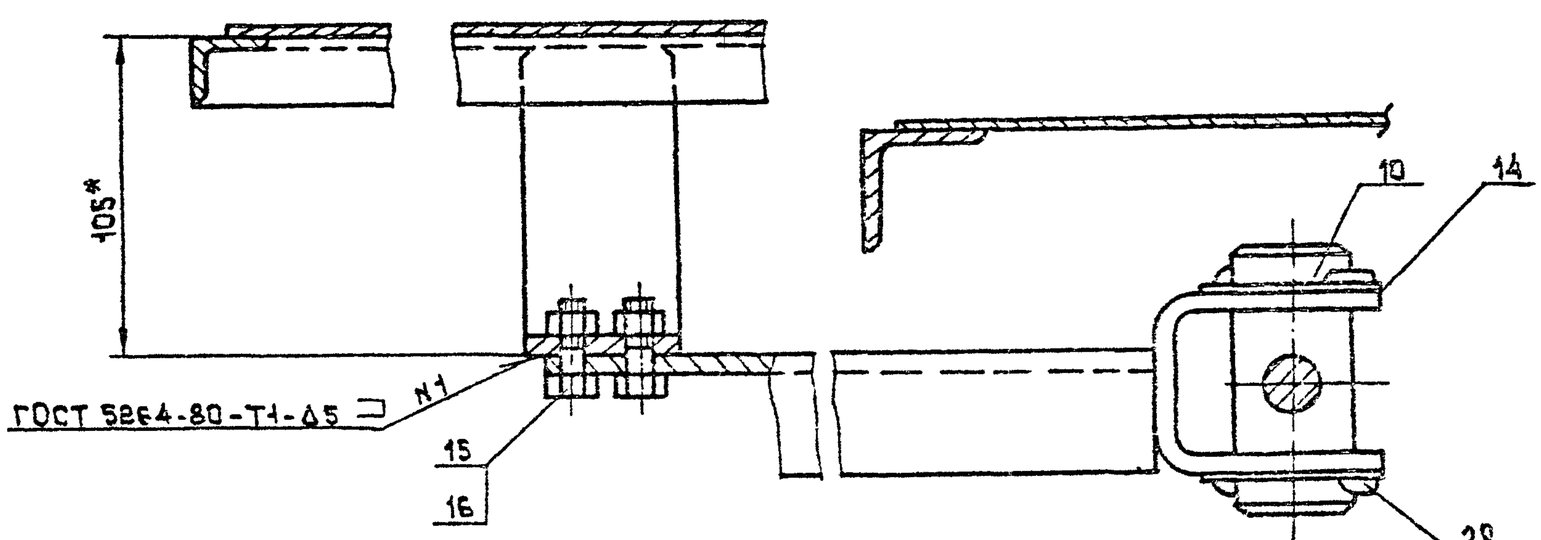

Д – Д
М 1:2

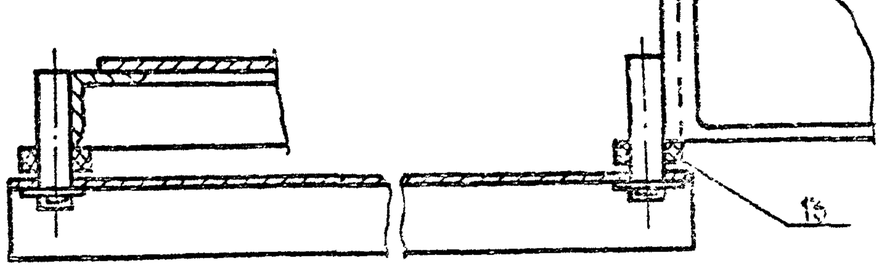

Е – Е
М 1:2

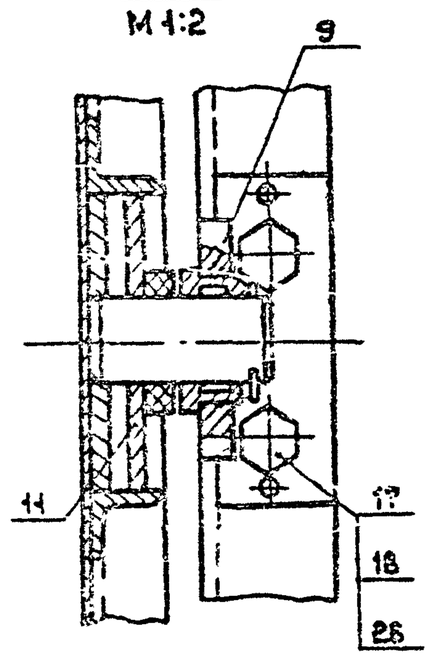

ВСП 2 СБ

Воздухораспределитель сосредоточенной подачи воздуха прямоструйный □1000

Сборочный чертеж

Изм.	Лист	№ докум.	Подп.	Дата
Разраб.	Волкова			
Пров.	Пронский			
Т.контр.	Каган			
Н.контр.	Осадчий			
Утв.	Демьянов			

Лит. | Масса | Масштаб

Лист 2 | Листов 2

ММСС СССР Главпромвентиляция ГПИ Проектпромвентиляция

Вх. 33909 л. 22

Копировал: Формат: А4

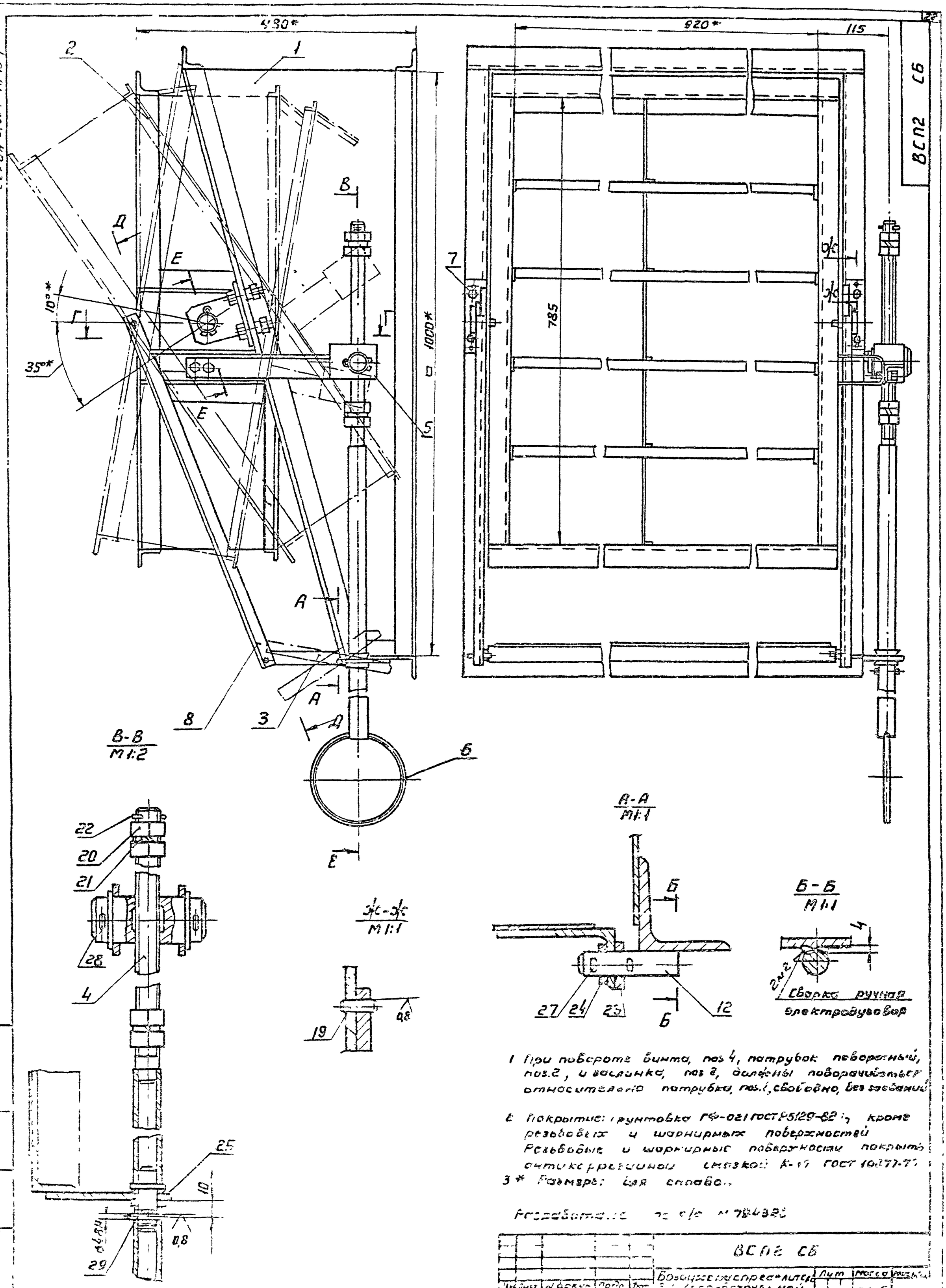

1 При повороте винта, поз 4, патрубок поворотный, поз.2, и заслонка, поз 2, должны поворачиваться относительно патрубка, поз.1, свободно, без заеданий

2 Покрытие: грунтовка ГФ-021 ГОСТ Р5129-82, кроме резьбовых и шарнирных поверхностей. Резьбовые и шарнирные поверхности покрыть антикоррозийной смазкой К-17 ГОСТ 10877-77

3* Размеры для справок.

Разработано по с/с № 784323

				ВСП2 СБ			
Изм.	Лист	№ докум.	Подп.	Дат	Воздухораспределитель 3-й Сосредоточенной подачи, воздуха прямоугольный с 1001, Сборочный чертеж	Лит	Масса	Масштаб
Разраб.		Волкова					50,5	
Пров.		Прокопов						
Т. контр.		Кагр						
Нач. отд.		Осадчий						
Н. контр.		Пермякова						
Утв.		Овчинников						

Вх. 33909 от 23

Лист № ... Гипроприбентиль ... ГПИ Проектпромвентиль

Формат	Зона	Поз.	Обозначение	Наименование	Кол.	Примечание
				Документация		
А2			ВСП2-01СБ	Сборочный чертеж		
				Детали		
А4		1	ВСП2-0101	Угольник	1	
А4		2	ВСП2-0102	Кронштейн	1	
А4		3	ВСП2-0103	Угольник	1	
А4		4	ВСП2-0104	Подкос	1	
А4		5	ВСП2-0105	Подкос	1	
А3		6	ВСП2-0106	Стенка	1	
Б4		7	ВСП2-0107	Угольник l=1080		
				Уголок $\frac{Б\text{-}36\times36\times4\ ГОСТ\ 8509\text{-}72}{ВСт\ 3кп\ ГОСТ\ 535\text{-}79}$	1	2,33 кг
				Прочие изделия		
		8		Фланец прямоугольный		
				СТД 202.00.000-47	1	8,86 кг
				ТУ36-1588-75		

Серия 5, 90V-18 В1

Изм	Лист	N докум.	Подп.	Дата
Разраб.		Волкова		
Пров.		Колкота		
Н.контр.		Пронский		
Утв.		Демьянов		

ВСП2-01

Патрубок

Лит.	Лист	Листов
		1

ММСС СССР Главпромвентиляция ГПИ Проектпромвентиляция

Копировал: Формат: А4

ВСП2-0101

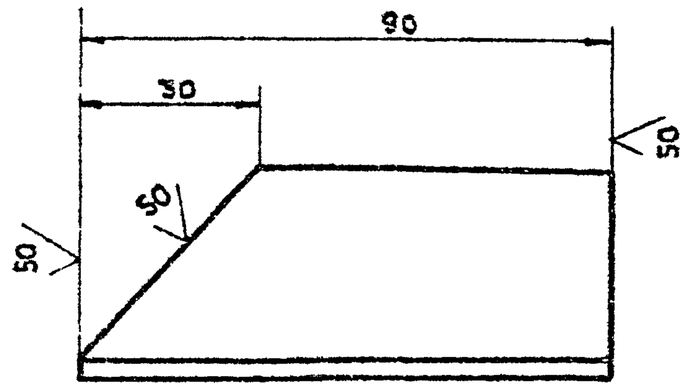

Предельные отклонения размеров: валов по h14; остальных $\pm\frac{IT14}{2}$

Изм	Лист	N докум.	Подп.	Дата
Разраб.		Волкова		
Пров.		Колкота		
Т.контр.		Пронский		
Н.контр.		Колкота		
Утв.		Демьянов		

ВСП2-0101

Угольник

Лит.	Масса	Масштаб
	0,18	1:1

Уголок $\frac{Б\text{-}36\times36\times4\ ГОСТ\ 8509\text{-}72}{ВСт\ 3кп\ ГОСТ\ 535\text{-}79}$

Лист | Листов: 1

ММСС СССР Главпромвентиляция ГПИ Проектпромвентиляция

Копировал: Формат: А4

ВСП2-0102

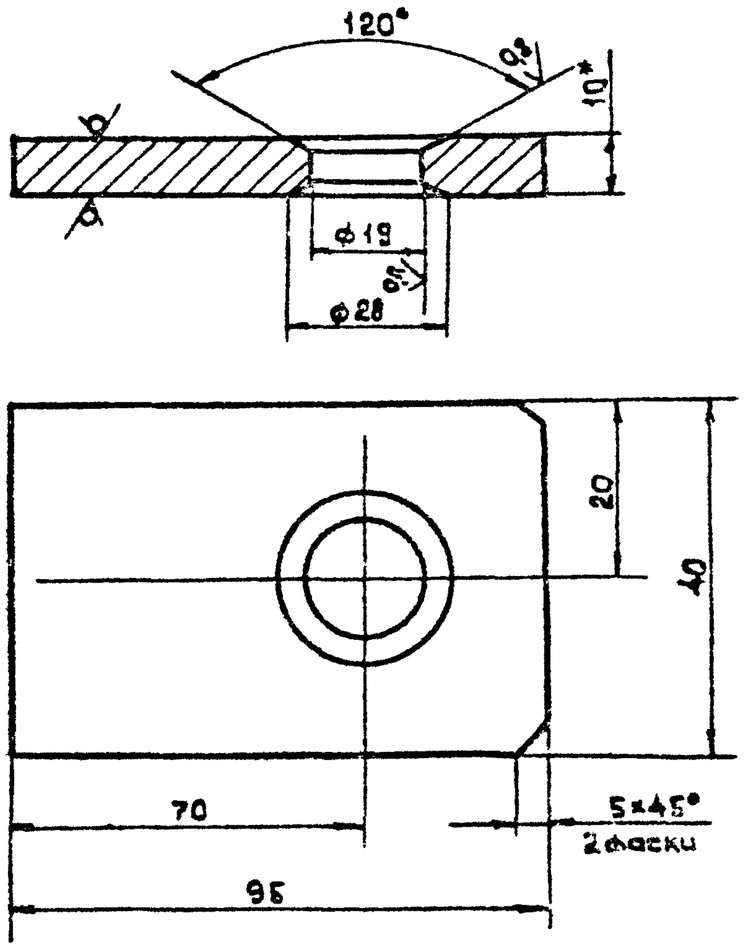

1. Предельные отклонения размеров: отверстий по H14; валов по h14; остальных $\pm\frac{IT14}{2}$.
2. * Размер для справок

ВСП2-0102

Кронштейн

ВСП2-0103

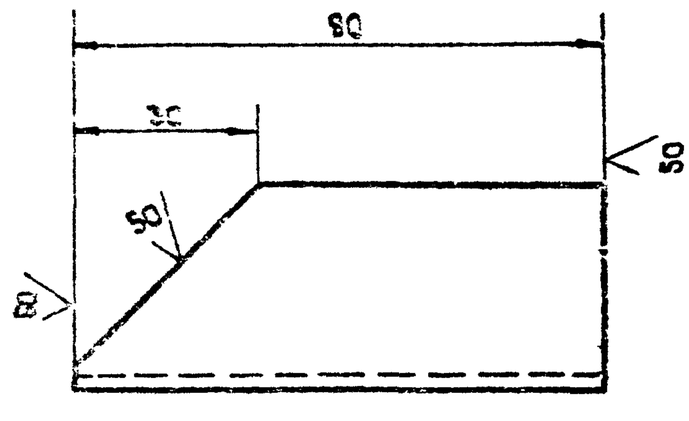

Предельные отклонения размеров: валов по h14; остальных $\pm\frac{IT14}{2}$

ВСП2-0103

Угольник

Вх. 33909 л. 24

ВСП2-01СБ

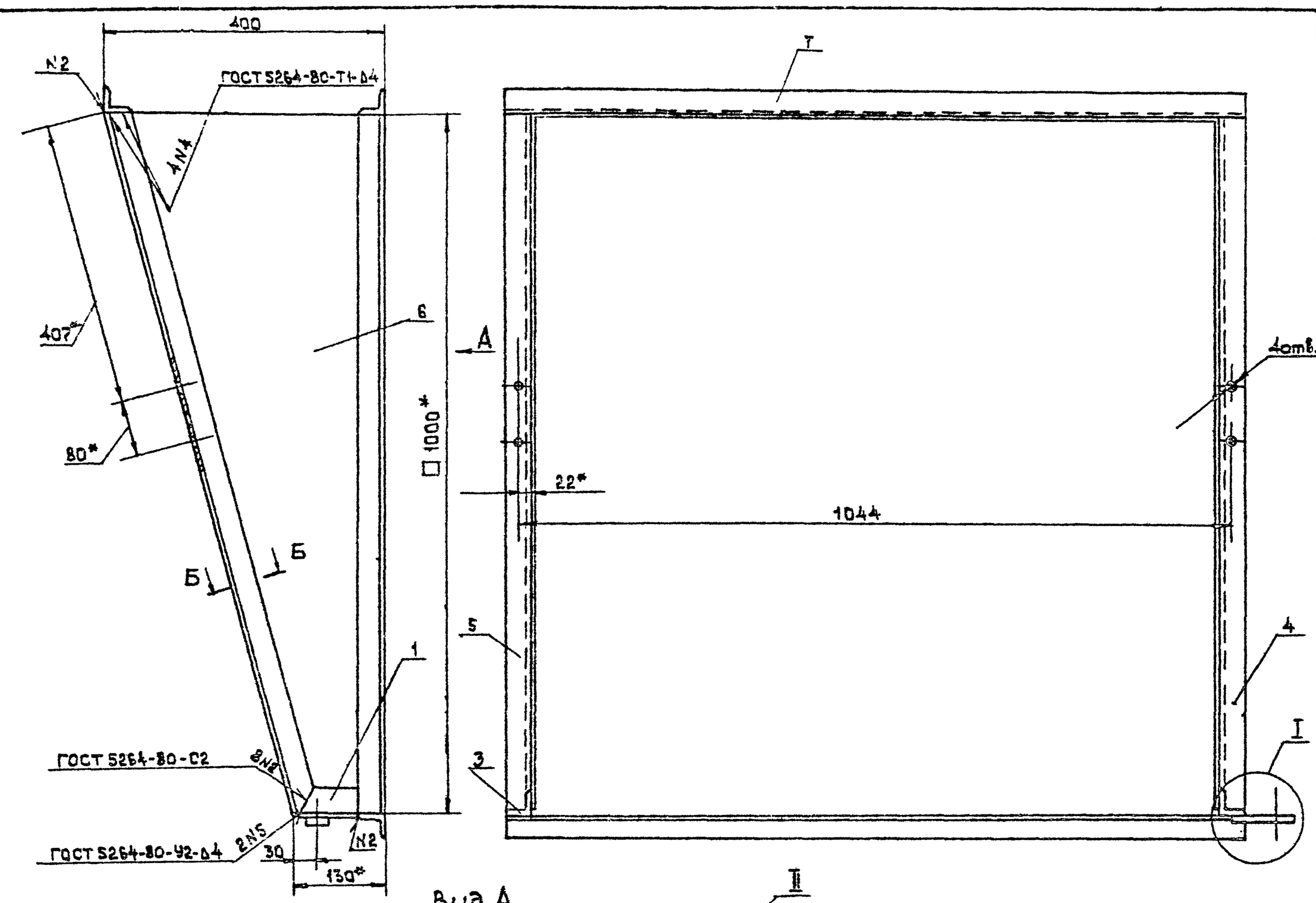

1. Предельные отклонения размеров $\pm\frac{IT14}{2}$.

2* Размеры для справок.

				ВСП2-01СБ
Изм.	Лист	№ докум.	Подп.	Дата
Разраб.	Волкова			Патрубок
Пров.	Колкота			Сборочный чертеж
Т. контр.	Кавал			
Гл. спец.	Фомьянов			
Н. контр.	Пронский			
Утв.	Осоцкий			

Лит. | Масса | Масштаб

22,4

Вх. 33909 от 25

Серия 5.904-18 В.1

ВСП2-0104

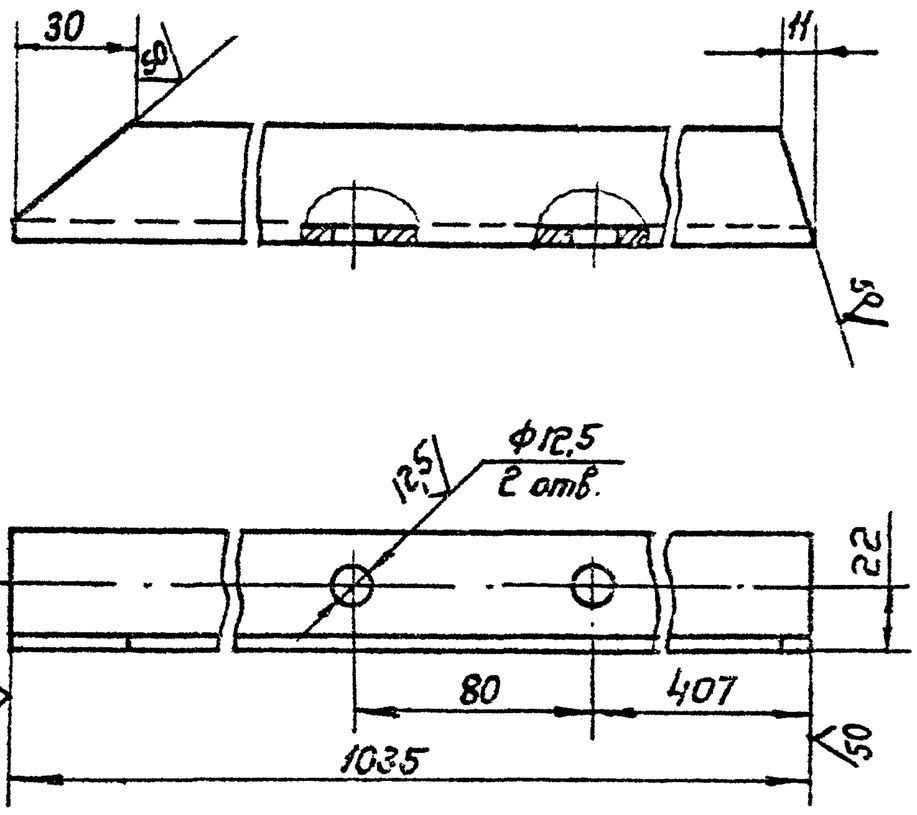

Предельные отклонения размеров: отверстий по H14; валов по h 14 остальных $\pm \frac{IT14}{2}$.

Изм.	Лист	№ докум.	Подп.	Дата	
Разраб.	Рычкова				
Пров.	Колкота				
Т.контр.	Гронский				
Н.контр.	Колкота				
Утв.	Демьянов				

ВСП2-0104

Подкос

Лит.	Масса	Масштаб
	2,2	1:2
Лист	Листов: 1	

Уголок $\frac{Б\text{-}40\times40\times4\ ГОСТ\ 8509\text{-}72}{В\ Ст3кп\ ГОСТ\ 535\text{-}79}$

МРСС СССР Главвентиляция ГПИ Проектвентиляция

Копировал: Ефремова Формат А4

ВСП2-0105

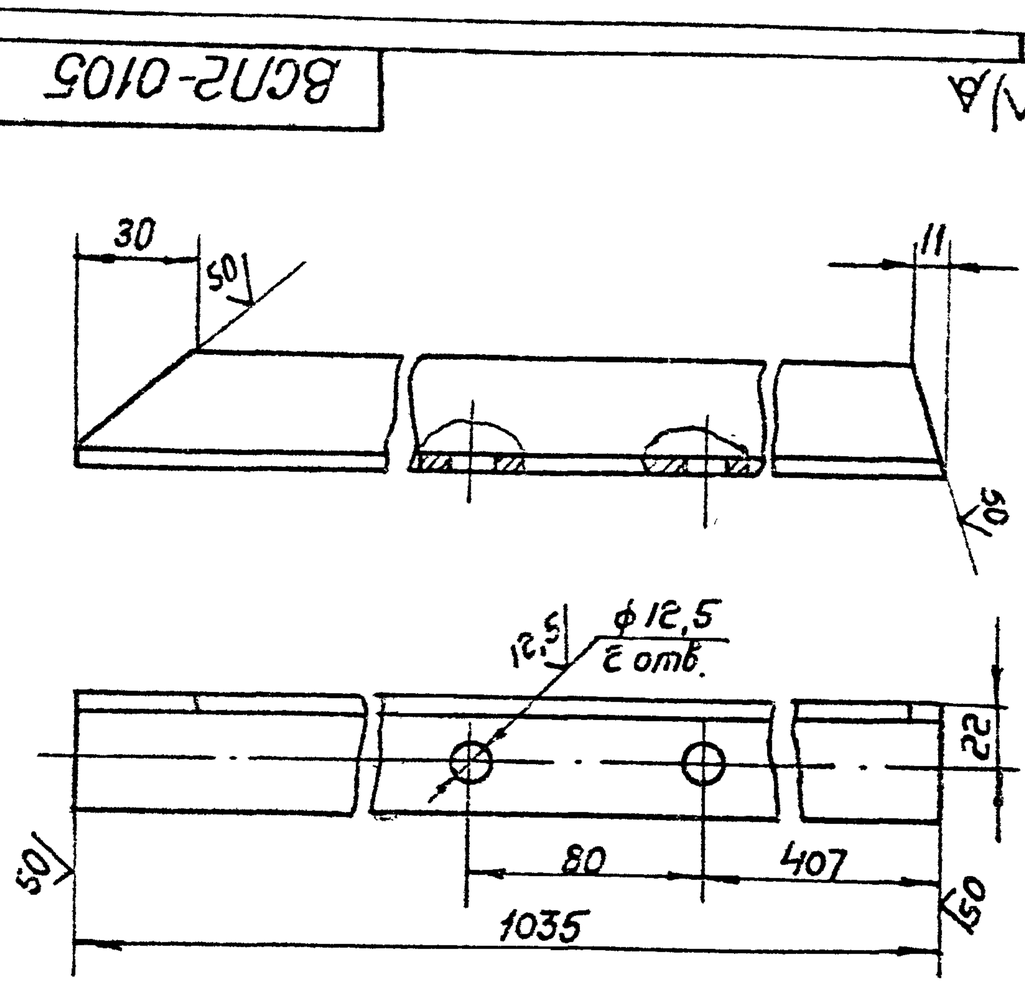

Предельные отклонения размеров: отверстий по H14; валов по h 14; остальных $\pm \frac{IT14}{2}$

Изм.	Лист	№ докум.	Подп.	Дата	
Разраб.	Рычкова				
Пров.	Колкота				
Т.контр.	Гронский				
Н.контр.	Колкота				
Утв.	Демьянов				

ВСП2-0105

Подкос

Лит.	Масса	Масштаб
	2,2	1:2
Лист	Листов: 1	

Уголок $\frac{Б\text{-}40\times40\times4\ ГОСТ\ 8509\text{-}72}{В\ Ст3кп\ ГОСТ\ 535\text{-}79}$

МРСС СССР Главвентиляция ГПИ Проектвентиляция

Копировал: Ефремова Формат А4

ВСП2-0106

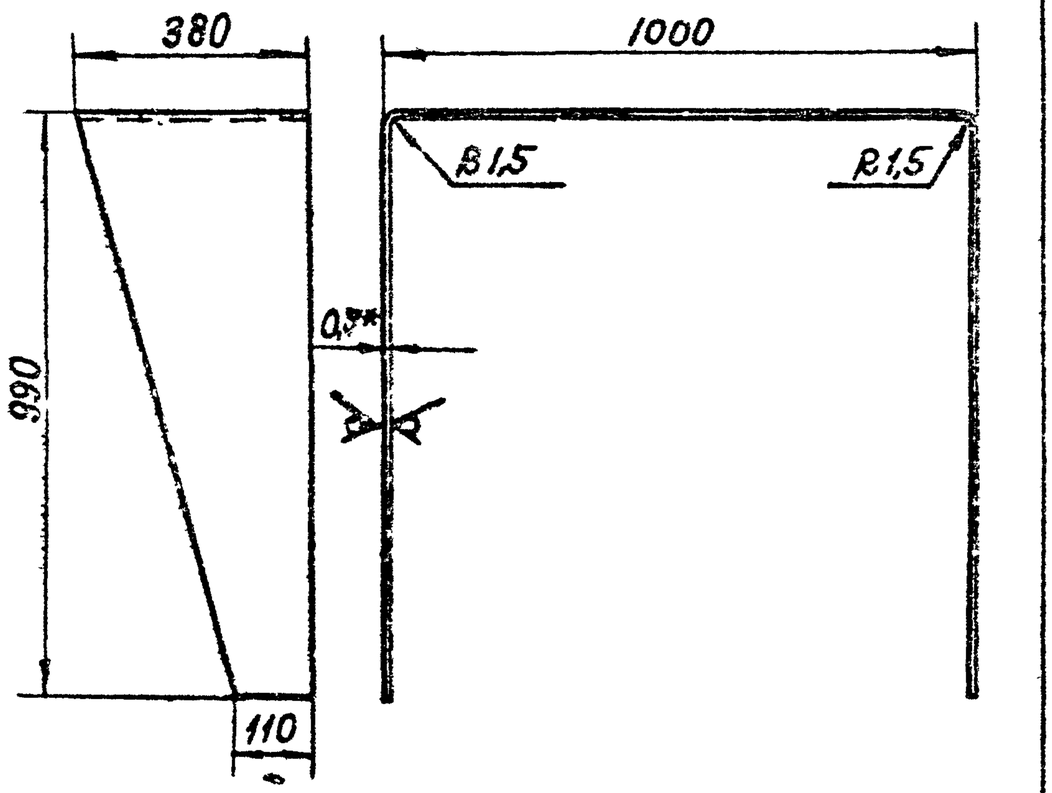

1. Длина развернутой детали 2977 мм.
2. Предельные отклонения размеров $\pm \frac{IT14}{2}$
3. Допускается изготовление из нескольких частей.
4. * Размер для справок.

Изм.	Лист	№ докум.	Подп.	Дата	
Разраб.	Рычкова				
Пров.	Колкота				
Т.контр.	Гронский				
Н.контр.	Колкота				
Утв.	Демьянов				

ВСП2-0106

Стенка

Лит.	Масса	Масштаб
	6,1	1:10
Лист	Листов: 1	

Лист $\frac{Б\text{-}IIк\ 1.3\ ГОСТ\ 19903\text{-}74}{В\ Ст3кп\ ГОСТ\ 19903\text{-}74}$

МРСС СССР Главвентиляция ГПИ Проектвентиляция

Копировал: Ефремова Формат А4

ВСП2-0002

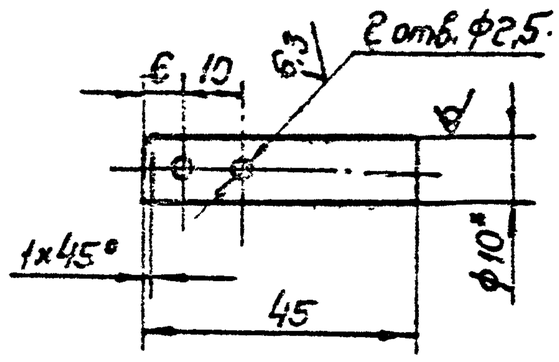

1. Предельные отклонения размеров: отверстий по H14, валов по h 14; остальных $\pm \frac{IT14}{2}$
2. * Размер для справок.

Изм.	Лист	№ докум.	Подп.	Дата	
Разраб.	Колкота				
Пров.	Колкота				
Т.контр.	Гронский				
Н.контр.	Колкота				
Утв.	Демьянов				

ВСП2-0002

Ось

Вл. 33909 л.26

Лит.	Масса	Масштаб
	0,037	1:1
Лист	Листов: 1	

Круг $\frac{В\ ГОСТ\ 2590\text{-}71}{Ст3\ ГОСТ\ 535\text{-}79}$

МРСС СССР Балаклавский судостроительный ГПИ Проектверфь

Копировал: Ефремова Формат А4

Формат	Зона	Поз.	Обозначение	Наименование	Кол.	Примечание
				Документация.		
А2			ВСП2-02 СБ	Сборочный чертеж		
				Детали.		
А4		1	ВСП1-02.01	Кронштейн	1	
А4		2	ВСП2-02.01	Палец	2	
А4		3	ВСП2-02.02	Пята	4	
А4		4	ВСП1-02.04	Ось	2	
А4		5	ВСП2-02.03	Связь	2	
А4		6	ВСП2-02.04	Ребро	5	
А4		7	ВСП2-02.05	Обечайка	1	
Б4		8	ВСП2-02.06	Связь l=992		
				Уголок Б-36×36×4 ГОСТ 8509-72		
				В-Ст3кп ГОСТ 535-79	2	2,14кг
Б4		9	ВСП2-0207	Связь l=783		
				Уголок Б-36×36×4 ГОСТ 8509-72		
				В-Ст3кп ГОСТ 535-79	2	1,69кг
А4		10	ВСП2-02.08	Полка	4	
А4		11	ВСП2-02.09	Козырек	1	
Б4		12	ВСП2-02.10	Связь l=970		
				Уголок Б-25×25×3 ГОСТ 8509-72		
				ВСт3кп ГОСТ 535-79	2	1,09кг
Б4		13	ВСП2-02.11	Связь l=783		
				Уголок Б-25×25×3 ГОСТ 8509-72		
				В.Ст3кп ГОСТ 535-79	2	0,88кг
А4		14	ВСП2-02.12	Связь	3	

Инв. № подл. | Подп. и дата | Взам. инв. № | Инв. № дубл. | Подп. и дата

ВСП2-02

Патрубок поворотный

Изм.	Лист	№ докум.	Подп.	Дата
Разраб.	Волкова			
Пров.	Колкота			
Н. контр.	Пронский			
Утв.	Демьянов			

Лит. | Лист | Листов 1

ММСС СССР Главпромвентиляция ГПИ Проектпромвентиляция

Копировал: Бер- Формат: А4

ВСП2-02.01

50 (√)

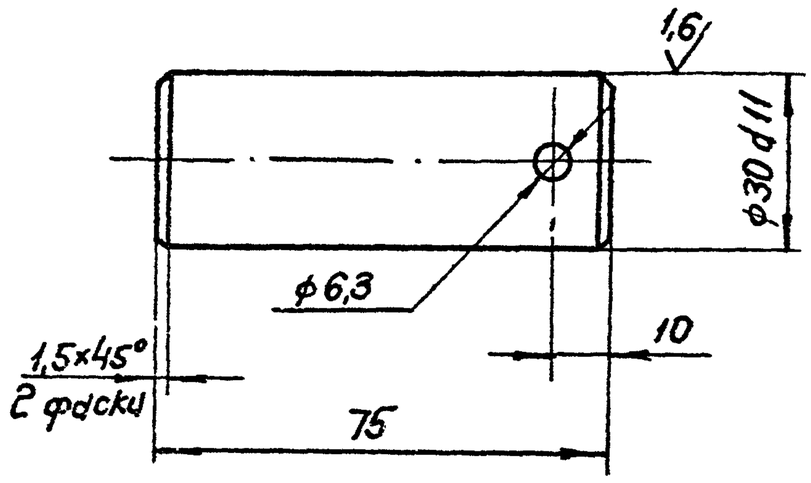

Предельные отклонения размеров: отверстий по H14, валов по h 14, остальных $\pm\frac{JT14}{2}$

ВСП2-02.01

Палец

Изм.	Лист	№ докум.	Подп.	Дата
Разраб.	Волкова			
Пров.	Колкота			
Т. контр.	Пронский			
Н. контр.	Колкота			
Утв.	Демьянов			

Лит. | Масса 0,41 | Масштаб 1:1

Лист | Листов: 1

Круг В-32 ГОСТ 2590-71 / Ст.3 ГОСТ 535-79

ММСС СССР Главпромвентиляция ГПИ Проектпромвентиляция

Копировал: Бер- Формат: А4

ВСП2-02.02

50 (√)

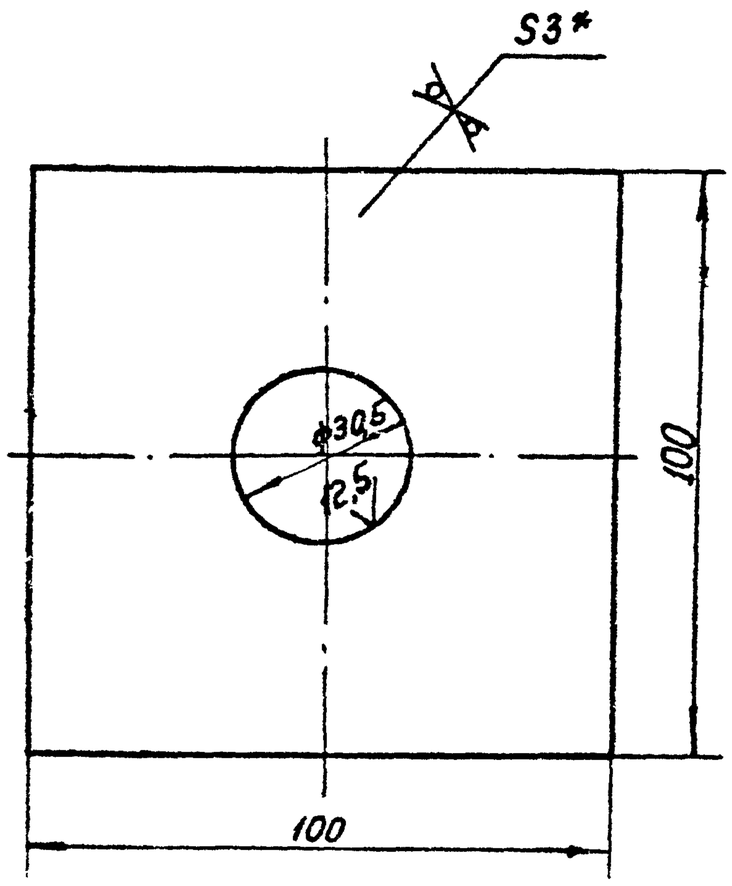

1. Предельные отклонения размеров: отверстий по H14 валов - по h 14; остальных $\pm\frac{JT14}{2}$.
2. * Размер для справок.

ВСП2-02.02

Пята

Изм.	Лист	№ докум.	Подп.	Дата
Разраб.	Волкова			
Пров.	Колкота			
Т. контр.	Пронский			
Н. контр.	Колкота			
Утв.	Демьянов			

Лит. | Масса 0,23 | Масштаб 1:1

Лист | Листов: 1

Лист Б-ПН3.0 ГОСТ 19903-74 / 3-III Ст3кп ГОСТ 16523-70

ММСС СССР Главпромвентиляция ГПИ Проектпромвентиляция

Копировал. Бер- Формат: А4

ВСП2-02.03

50 (√)

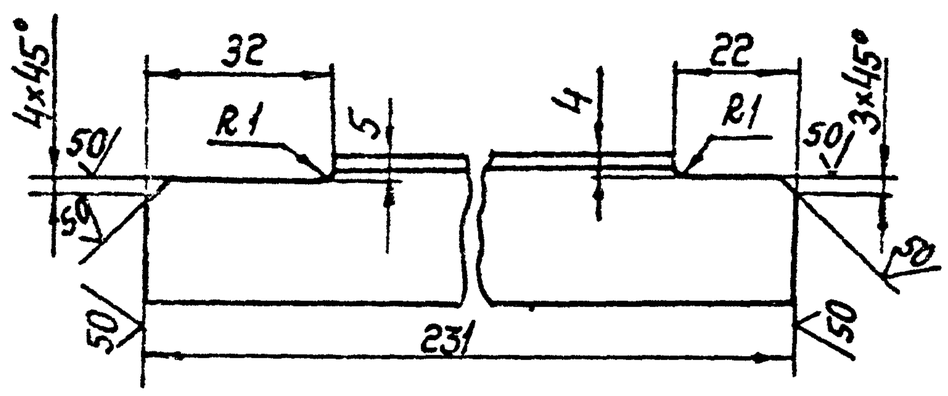

Предельные отклонения размеров: валов по h 14, остальных $\pm\frac{JT14}{2}$.

ВСП2-02.03

Связь

Вх. 33909 л. 27

Изм.	Лист	№ докум.	Подп.	Дата
Разраб.	Волкова			
Пров.	Колкота			
Т. контр.	Пронский			
Н. контр.	Колкота			
Утв.	Демьянов			

Лит. | Масса 0,23 | Масштаб 1:1

Лист | Листов: 1

Уголок Б-25×25×3 ГОСТ 8509-72 / ВСт3кп ГОСТ 535-79

ММСС СССР Главпромвентиляция ГПИ Проектпромвентиляция

Копировал. Бер- Формат: А4

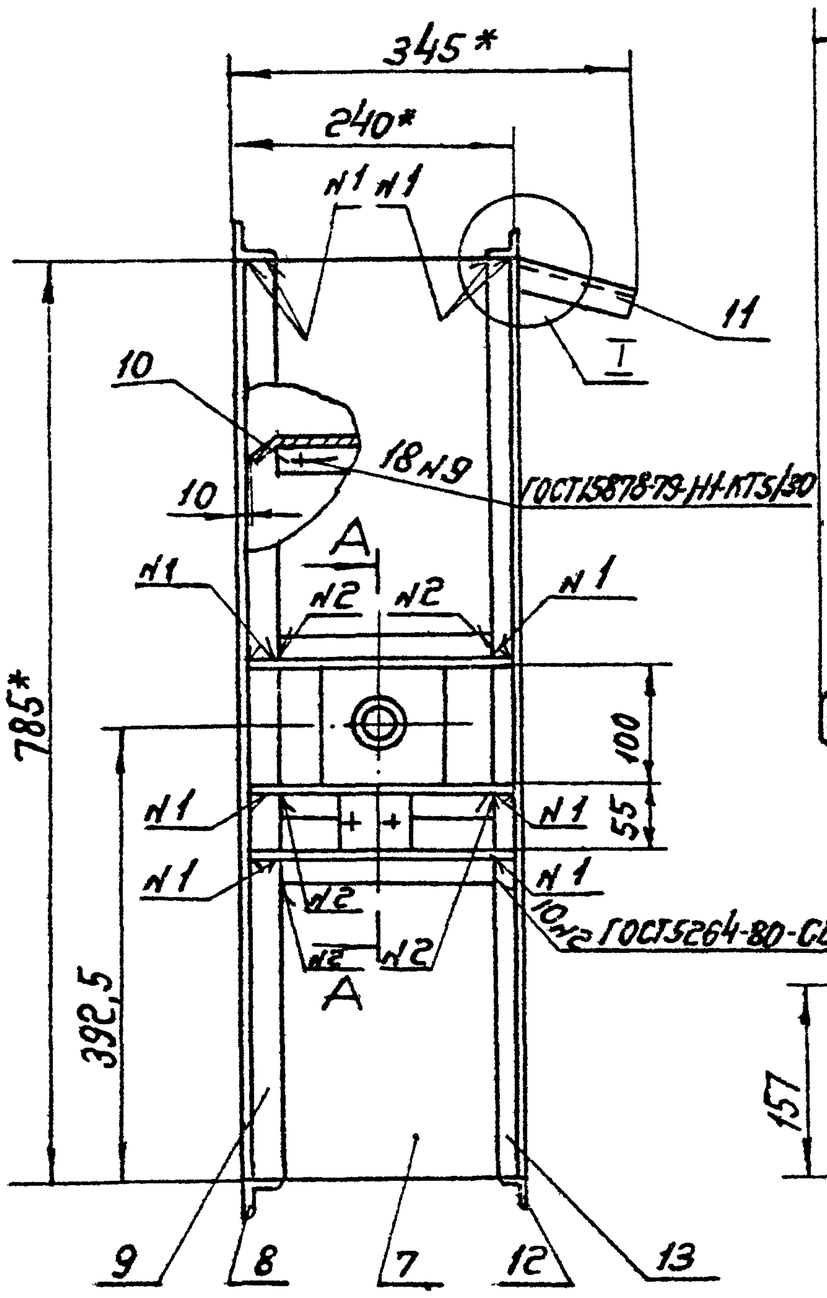

А–А
М1:1

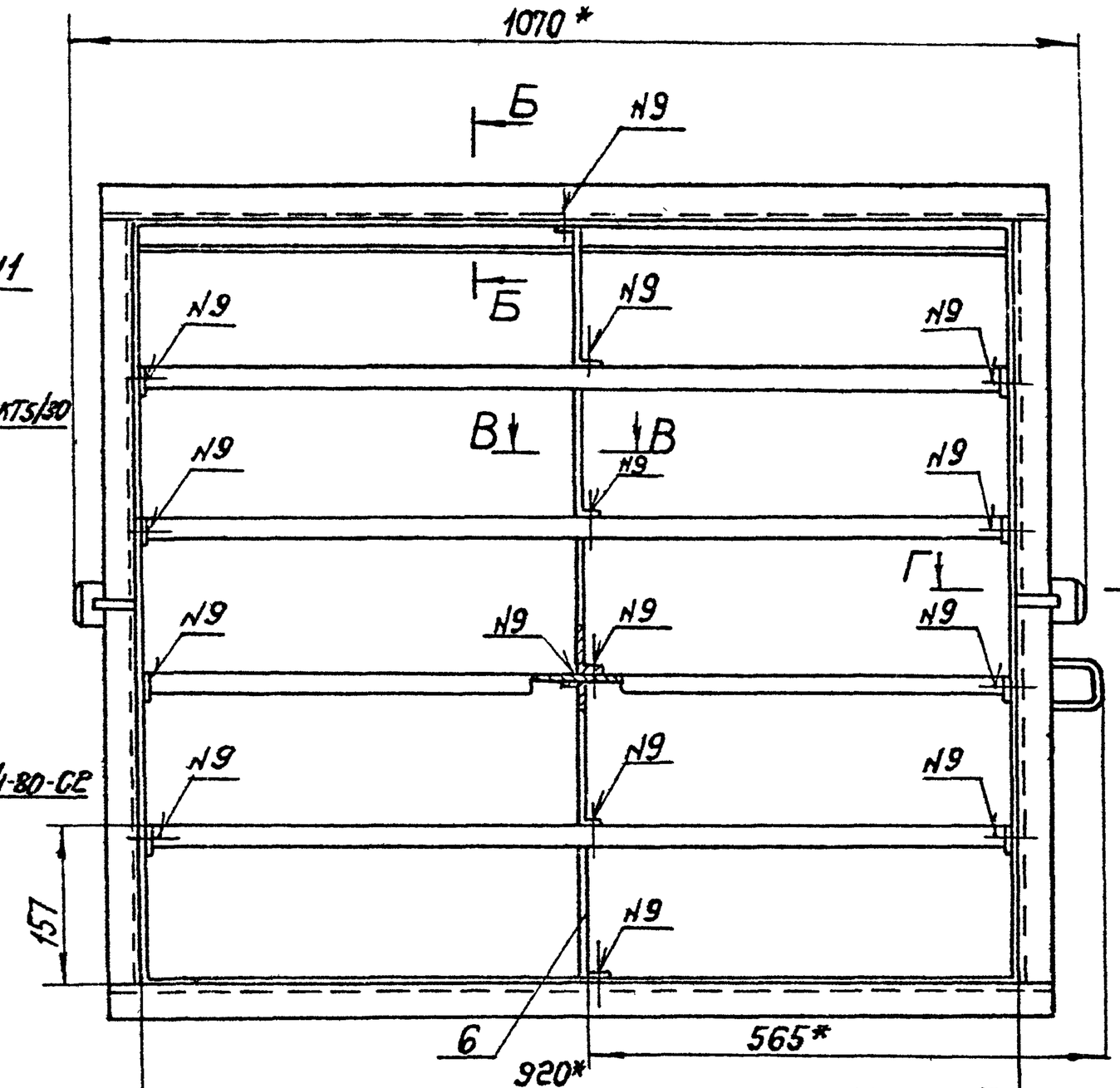

Б–Б
М1:1

В–В
М1:1

Г–Г
М1:1

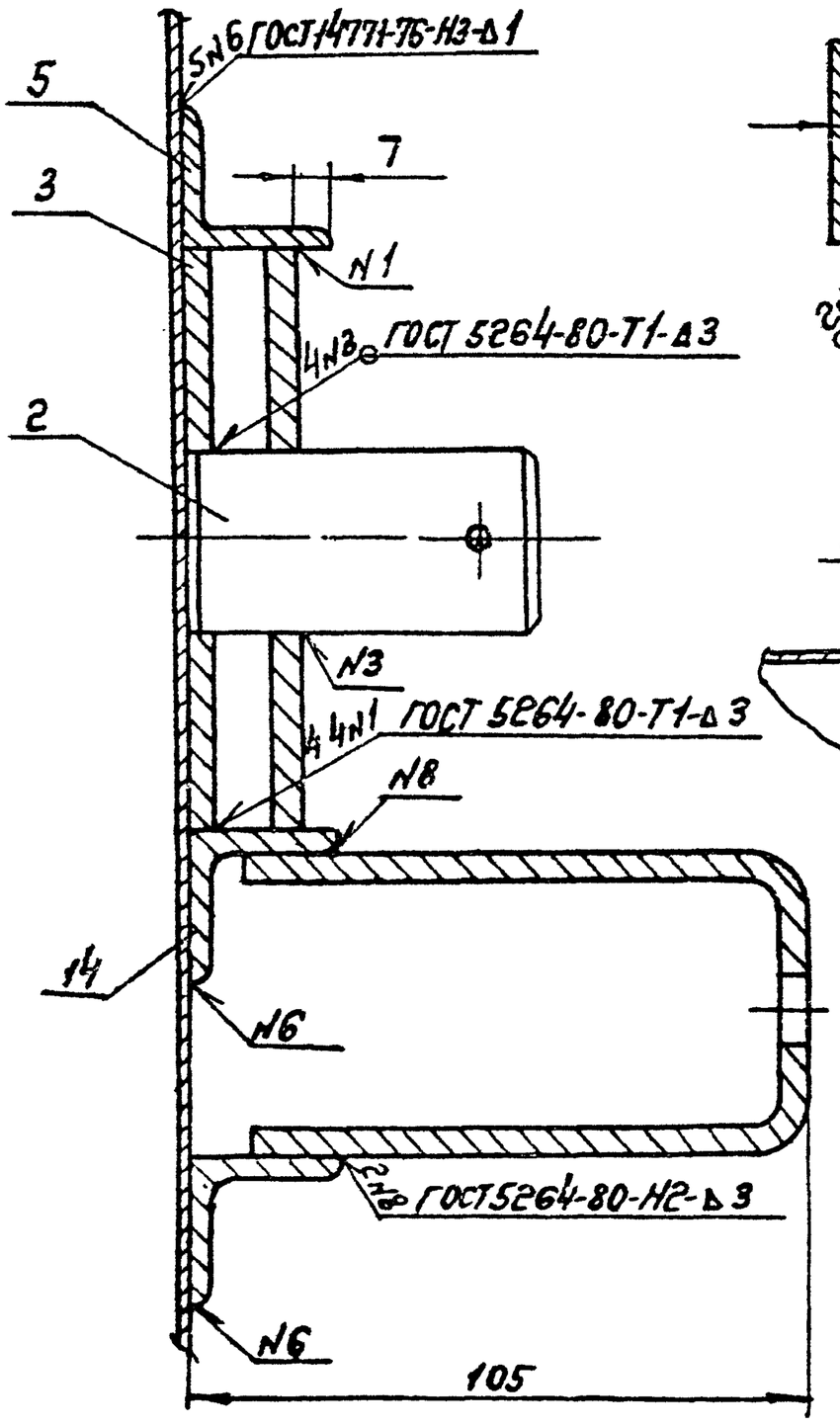

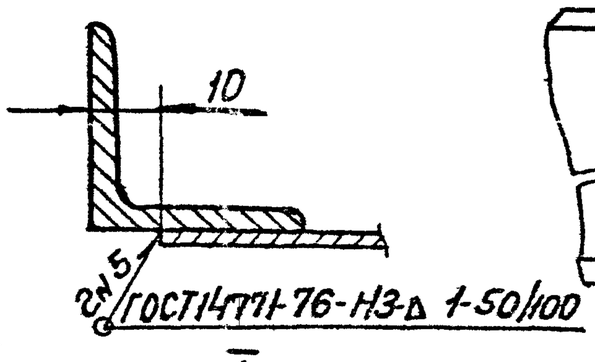

I
М1:1

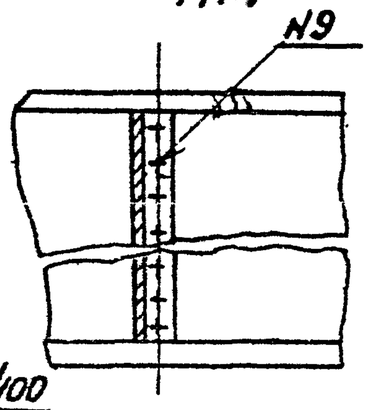

Д Д
М1:1

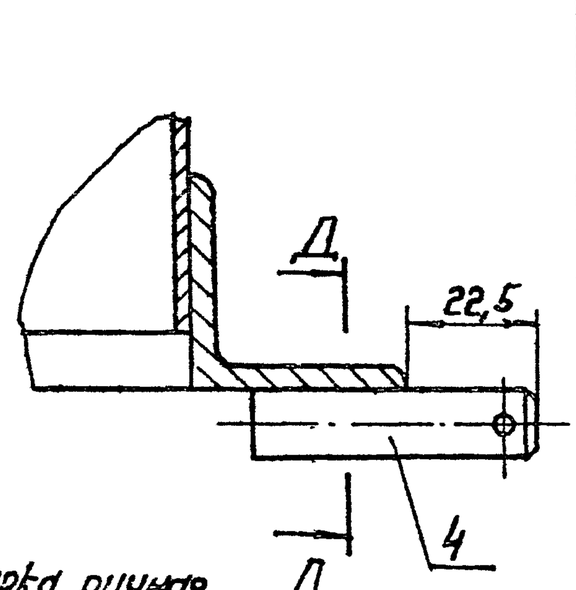

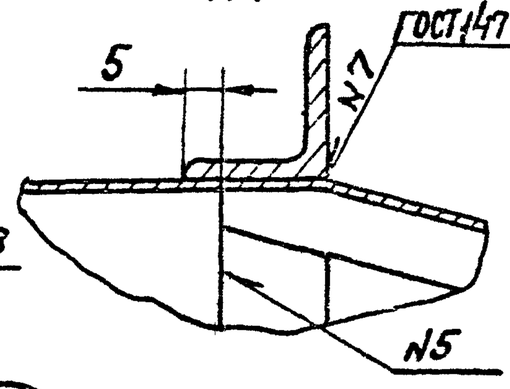

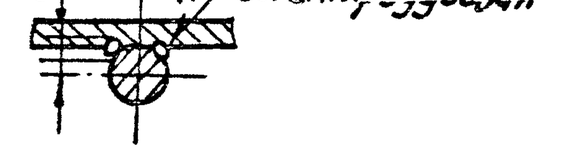

1. Предельные отклонения размеров: валов по Н14, остальных $\pm \frac{IT14}{2}$
2. * Размеры для справок.

Изм.	Кол.уч.	Лист	№ док.	Подп.	Дата	
Разраб.	Неглода					
Пров.	Калбата					
Т.контр.	Карап					
Гл.спец.	Семенов					
Н.контр.	Пронский					
Утв.	Осадчий					

ВСП2-02 СБ

Ростбрус поворотный

Сборочный чертеж

Лит. | Масса | Масштаб
25,5 | 1:5

Лист | Листов: 1

МГСС СССР
Гражданстроительство
ТМ Промстроепроект

Вг. 33909 т. 28

Копировал: Бер-

Формат: А2

Инв. № подл. | Подп. и дата | Взам. инв. № | Инв. № дубл. | Подп. и дата

ВСП2-02.04

50 (√)

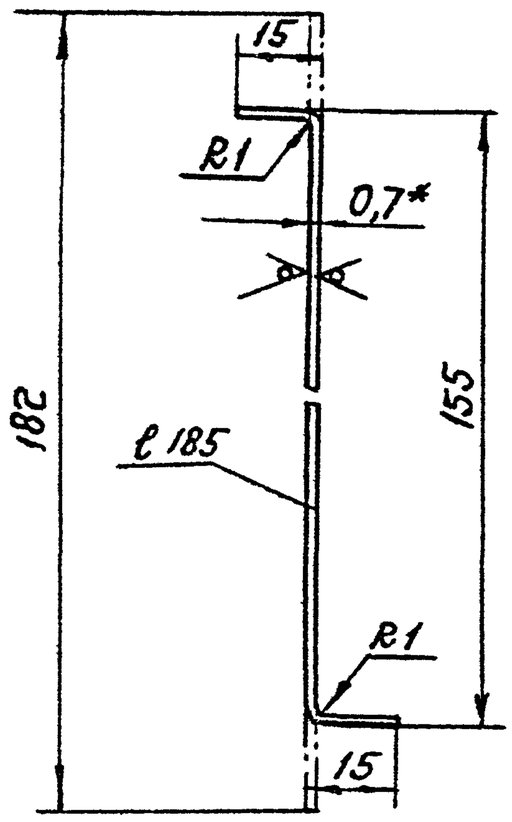

1 Предельные отклонения размеров: валов по h14; остальных $\pm \frac{IT14}{2}$.

2* Размер для справок.

Изм.	Лист	№ докум.	Подп.	Дата	ВСП2-0204
Разраб.		Волкова			Ребро
Пров.		Колкота			Лит. / Масса 0,19 / Масштаб 1:1
Т. контр.		Пронский			Лист / Листов 1
Н. контр.		Колкота			Б-ПН-0,7 ГОСТ 19903-74
Утв.		Демьянов			3-III-Ст3кп ГОСТ 16523-70

МПСС СССР Главпромвентиляция ГПИ Проектпромвентиляция

Копировал: Фер- Формат А4

Инв. № подл. | Подп. и дата | Взам. инв. № | Инв. № дубл. | Подп. и дата

ВСП2-02.05

50 (√)

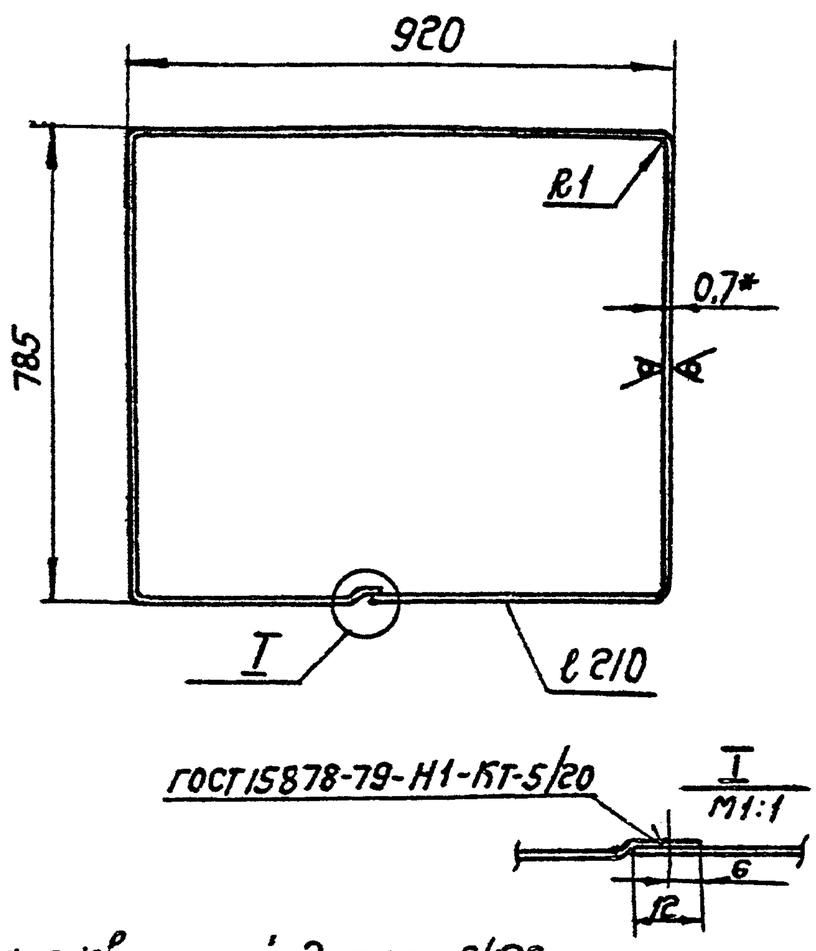

1. Длина развернутой детали 3420 мм.
2. Предельные отклонения размеров: валов по h14; остальных $\pm \frac{IT14}{2}$.
3* Размер для справок.

Изм.	Лист	№ докум.	Подп.	Дата	ВСП2-0205
Разраб.		Волкова			Обечайка
Пров.		Колкота			Лит. / Масса 3,93 / Масштаб 1:10
Т. контр.		Пронский			Лист / Листов 1
Н. контр.		Колкота			Б-ПН-0,7 ГОСТ 19903-74
Утв.		Демьянов			3-III-Ст3 ГОСТ 16523-70

МПСС СССР Главпромвентиляция ГПИ Проектпромвентиляция

Копировал: Фер- Формат А4

Инв. № подл. | Подп. и дата | Взам. инв. № | Инв. № дубл. | Подп. и дата

ВСП5-06.02

50 (√)

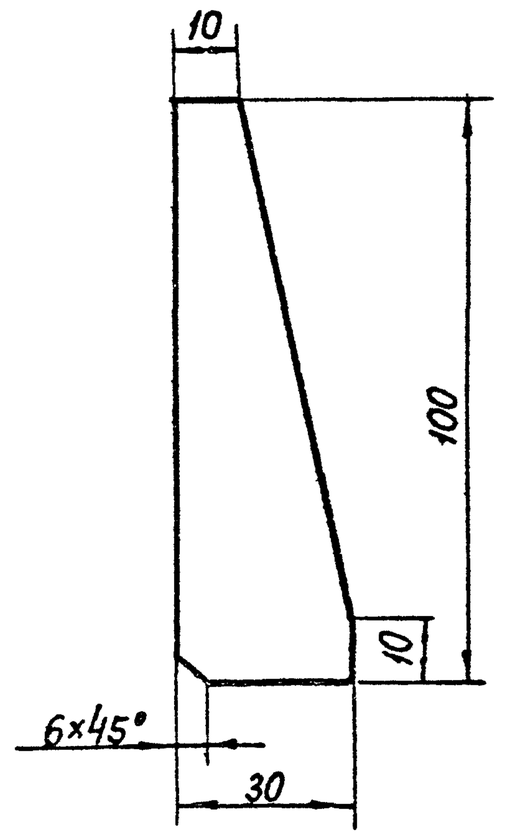

1 Предельные отклонения размеров: валов по h14; остальных $\pm \frac{IT14}{2}$

2* Размер для справок.

Изм.	Лист	№ докум.	Подп.	Дата	ВСП5-0602
Разраб.		Волкова			Косынка
Пров.		Колкота			Лит. / Масса 0,06 / Масштаб 1:1
Н. контр.		Пронский			Лист / Листов 1
Утв.		Демьянов			Б-П4-40 ГОСТ 19903-74
					Ст.кп ГОСТ 14637-69

МПСС СССР Главпромвентиляция ГПИ Проектпромвентиляция

Копировал: Фер Формат А4

Инв. № подл. | Подп. и дата | Взам. инв. № | Инв. № дубл. | Подп. и дата

ВСП2-02.08

50 (√)

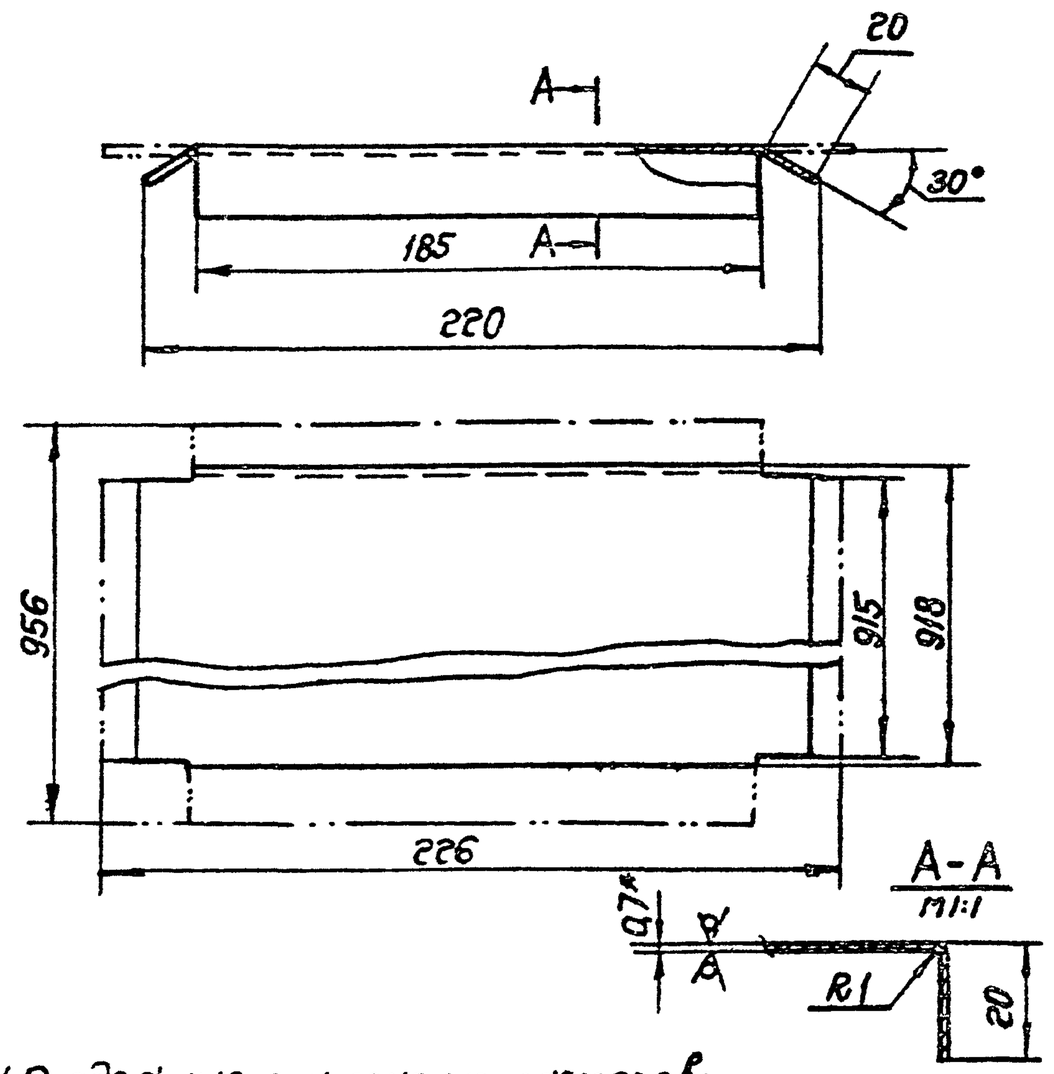

1. Предельные отклонения размеров: валов по h14; остальных $\pm \frac{IT14}{2}$.
2* Размер для справок.

Изм.	Лист	№ докум.	Подп.	Дата	ВСП2-0208
Разраб.		Волкова			Полка
Пров.		Колкота			Вх. 33909 и. 29
Т. контр.		Пронский			Лит. / Масса 1,18 / Масштаб 1:2
Н. контр.		Колкота			Лист / Листов 1
Утв.		Демьянов			Б-ПН-0,7 ГОСТ 19903-74
					3-III-Ст3кп ГОСТ 16523-70

МПСС СССР Главпромвентиляция ГПИ Проектпромвентиляция

Копировал: Фер- Формат А4

Инв. № подл. | Подп. и дата | Взам. инв. № | Инв. № дубл. | Подп. и дата

ВСП2-0212

Серия 5.904-18 В.1

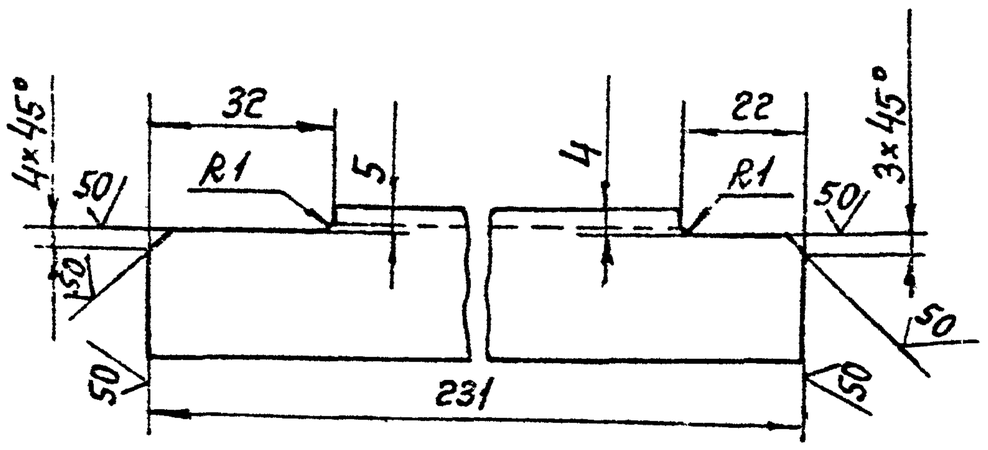

Предельные отклонения размеров: валов по h14; остальных $\pm\frac{IT14}{2}$.

Изм.	Лист	№ докум.	Подп.	Дата
Разраб.	Рычкова			
Пров.	Колкота			
Т.контр.	Пронский			
Н.контр.	Колкота			
Утв.	Демьянов			

ВСП2-0212

Связь

Лит. | Масса 0,23 | Масштаб 1:1

Лист | Листов: 1

Уголок Б25×25×3 ГОСТ 8509-72 / Ст.3 ГОСТ 535-79

ММСС СССР Главпромвентиляция ГПИ Проектпромвентиляция

Копировал: Бер- формат: А4

Формат	Зона	Поз.	Обозначение	Наименование	Кол.	Примечание
				Документация		
А3			ВСП2-03СБ	Сборочный чертеж		
				Детали		
А4		1	ВСП2-0301	Связь	1	
А4		2	ВСП2-0302	Связь	1	
А4		3	ВСП2-0303	Полотно	1	
А4		4	ВСП1-0304	Ось	2	
Б4		5	ВСП2-0304	Связь		
				Уголок Б25×25×3 ГОСТ 8509-72 / ВСт3кп ГОСТ 535-79		
				ℓ=970	1	1,09 кг

ВСП2-03

Заслонка

Лит. | Лист | Листов 1

ММСС СССР Главпромвентиляция ГПИ Проектпромвентиляция

Копировал: Бер формат: А4

ВСП2-0209

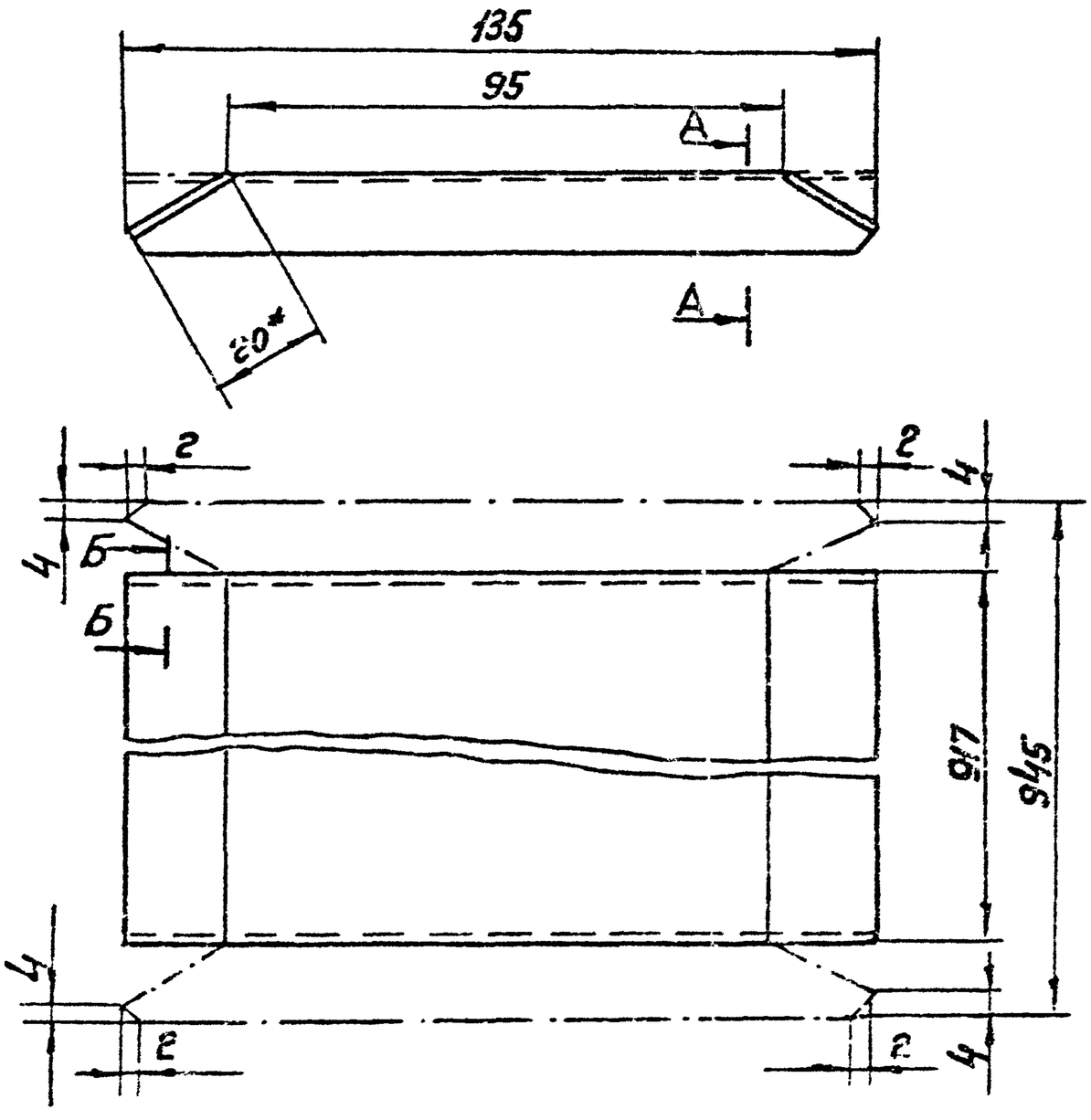

А-А

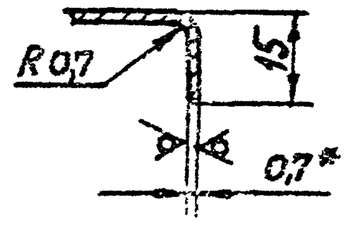

Б-Б

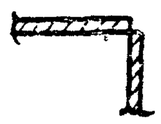

1. Предельные отклонения размеров: валов по h14; остальных $\pm\frac{IT14}{2}$.
2. *Размеры для справок.

ВСП2-0209

Козырек

Вх. 33909 л.30

Лит. | Масса 0,7 | Масштаб 1:1

Лист | Листов: 1

Лист Б-ПН-0,7 ГОСТ 19903-74 / 3-III-Ст.3кп ГОСТ 16523-70

ММСС СССР Главпромвентиляция ГПИ Проектпромвентиляция

Копировал. Бер- формат А3

ВСП2-03СБ

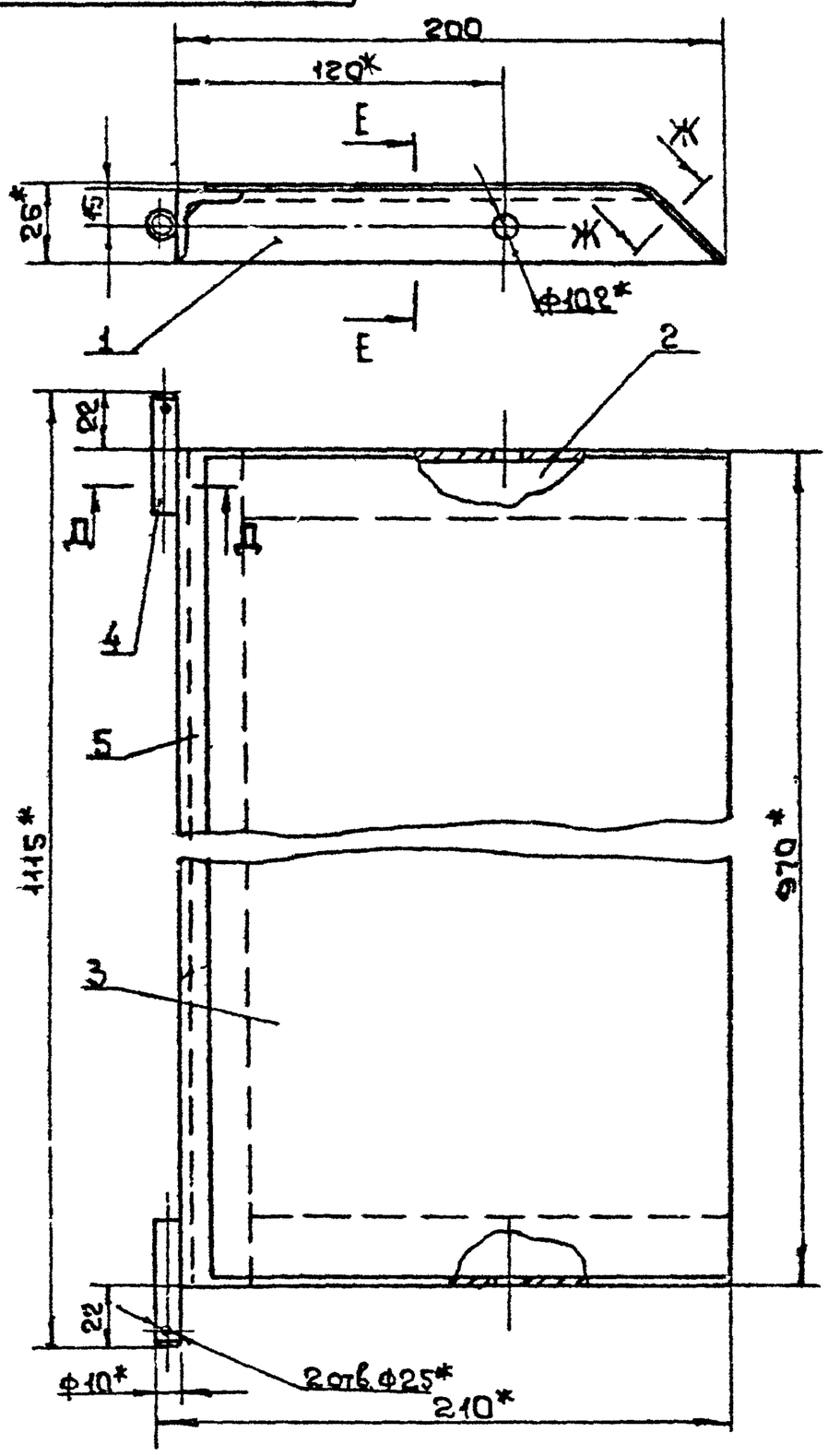

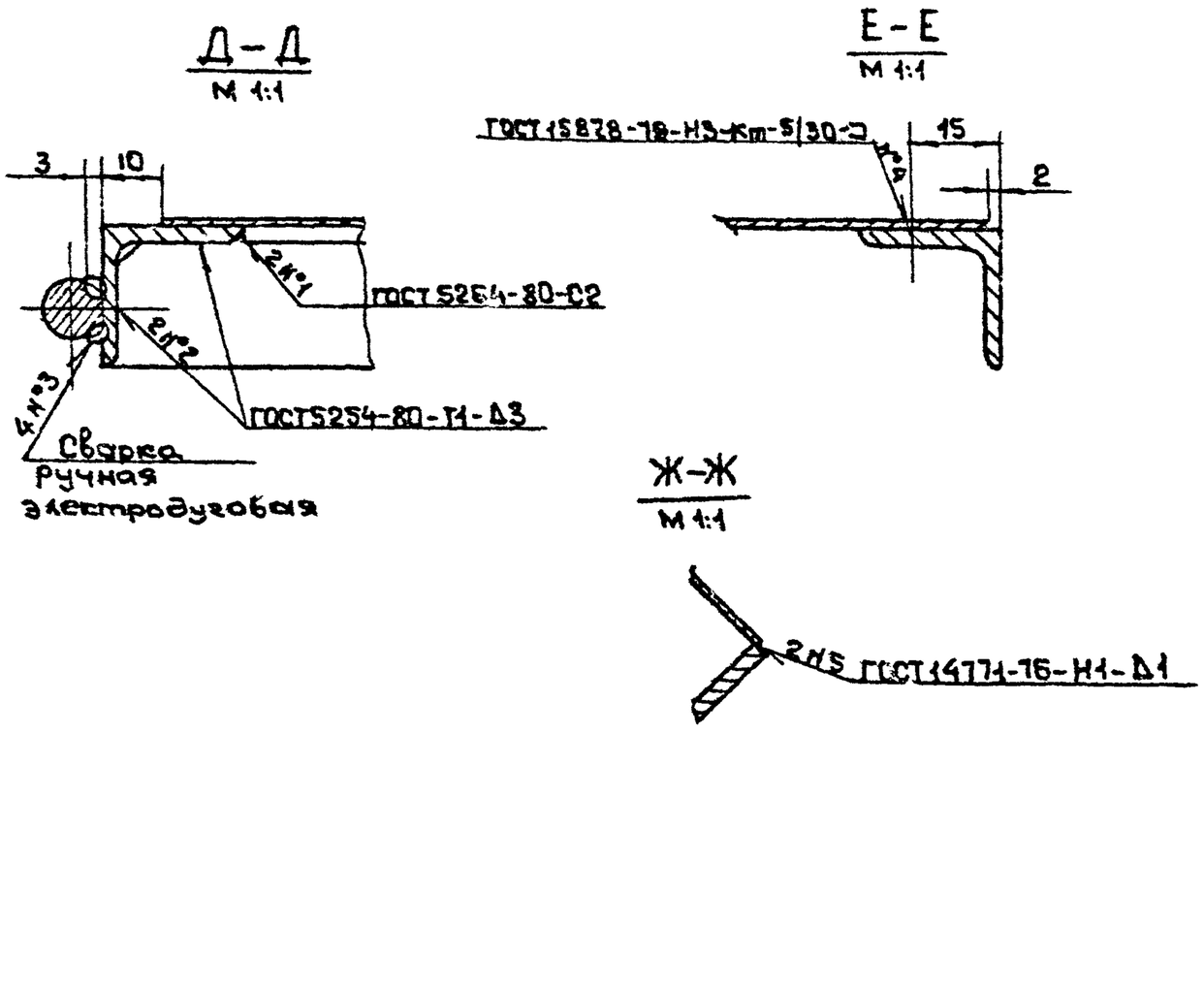

1. Предельные отклонения размеров: $\pm \frac{IT16}{2}$
2.* Размеры для справок.

Изм.	Лист	N докум.	Подп.	Дата	ВСП2-03СБ		
Разраб.		Волкова			Заслонка Сборочный чертеж	Лит.	Масса: 3,1
Пров.		Колкота					Масштаб: 1:2
Т.контр.		Каган				Лист	Листов: 1
Н.контр.		Пронский				ММСС СССР Главпромвентиляция ТПИ Проектпромвентиляция	
Утв.		Осадчий					

Копировал: Формат: А3

Инв. N подл. | Подп. и дата | Взам. инв. N | Инв. N дубл. | Подп. и дата

ВСП2-03.01

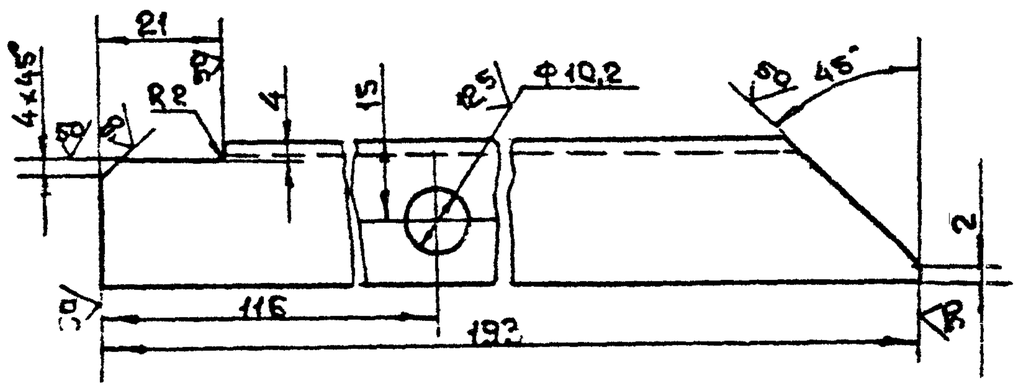

Предельные отклонения размеров: отверстий по Н16 валов по h16, остальных $\pm \frac{IT16}{2}$

Изм.	Лист	N докум.	Подп.	Дата	ВСП2-03.01		
Разраб.		Волкова			Связь	Лит.	Масса: 0,2
Пров.		Колкота					Масштаб: 1:1
Т.контр.		Пронский				Лист	Листов: 1
Н.контр.		Колкота			Уголок 6-25×25×3 ГОСТ 8509-72 / ВСт 3кп ГОСТ 535-79	ММСС СССР Главпромвентиляция ТПИ Проектпромвентиляция	
Утв.		Демьянов					

Копировал: Формат: А3

ВСП2-03.02

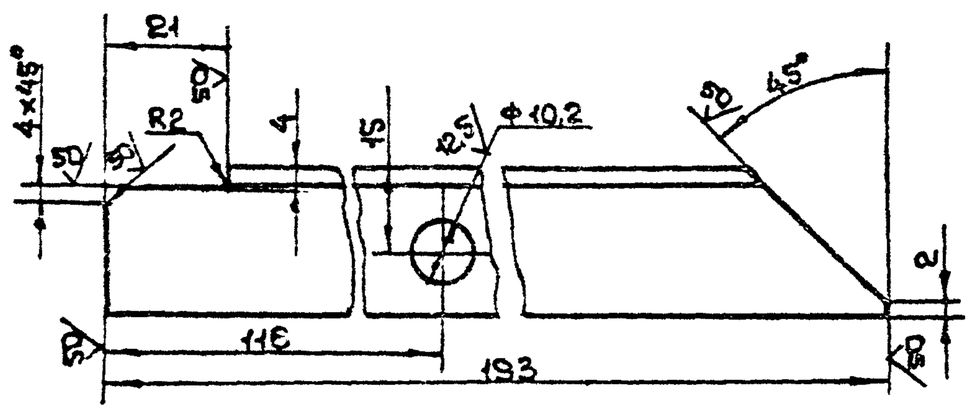

Предельные отклонения размеров: отверстий по Н16 валов по h16, остальных $\pm \frac{IT16}{2}$

Изм.	Лист	N докум.	Подп.	Дата	ВСП2-03.02		
Разраб.		Волкова			Связь	Лит.	Масса: 0,2
Пров.		Колкота					Масштаб: 1:1
Т.контр.		Пронский			33909 л. 31	Лист	Листов: 1
Н.контр.		Колкота			Уголок 6-25×25×3 ГОСТ 8509-72 / ВСт 3кп ГОСТ 535-79	ММСС СССР Главпромвентиляция ТПИ Проектпромвентиляция	
Утв.		Демьянов					

Копировал Формат: А3

50/(√)

серия 5.904-1 вып 81

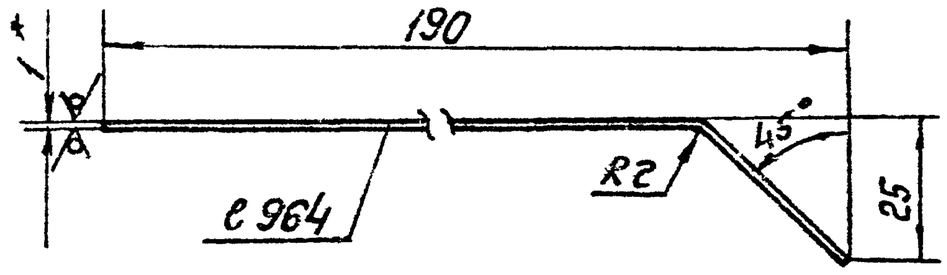

1. Предельные отклонения размеров; валов по h 16, остальных $\pm \frac{IT16}{2}$
2. Длина развернутой детали - 200 мм.
3. * Размер для справок.

Изм.	Лист	№ докум.	Подп.	Дата
Разраб.	Волкова			
Пров.	Колкота			
Т. контр.	Пронский			
Н. контр.	Колкота			
Утв.	Демьянов			

ВСП2-0303

Полотно

Лист	Масса	Масштаб
	1,5	1:1

Лист | Листов: 1

Лист Б-ПН-1.10 ГОСТ 19903-74
3-III-Ст.3кп ГОСТ 16523-70

ММСС СССР Главпромвентиляция ГПИ Проектпромвентиляция

Копировал: Бер- Формат: А4

Инв. № подл. | Подп. и дата | Взам. инв. № | Инв. № дубл. | Подп. и дата

Формат	Зона	Поз.	Обозначение	Наименование	Кол.	Примечание
				Документация		
А2			ВСП2-04СБ	Сборочный чертеж		
				Детали		
А4		1	ВСП2-04.01	Шпилька	1	
А4		2	ВСП1-04.02	Штырь	1	
Б4		3	ВСП2-04.02	Тяга		
				Труба 15×2,8		
				ГОСТ 3262-75		
				ℓ=350	1	0,45 кг

Инв. № подл. | Подп. и дата | Взам. инв. № | Инв. № дубл. | Подп. и дата

ВСП2-04

Изм.	Лист	№ докум.	Подп.	Дата
Разраб.	Рычкова			
Пров.	Пронский			
Н. контр.	Пронский			
Утв.	Демьянов			

Винт

Лит.	Лист	Листов
		1

ММСС СССР Главпромвентиляция ГПИ Проектпромвентиляция

Копировал: Бер- Формат: А4

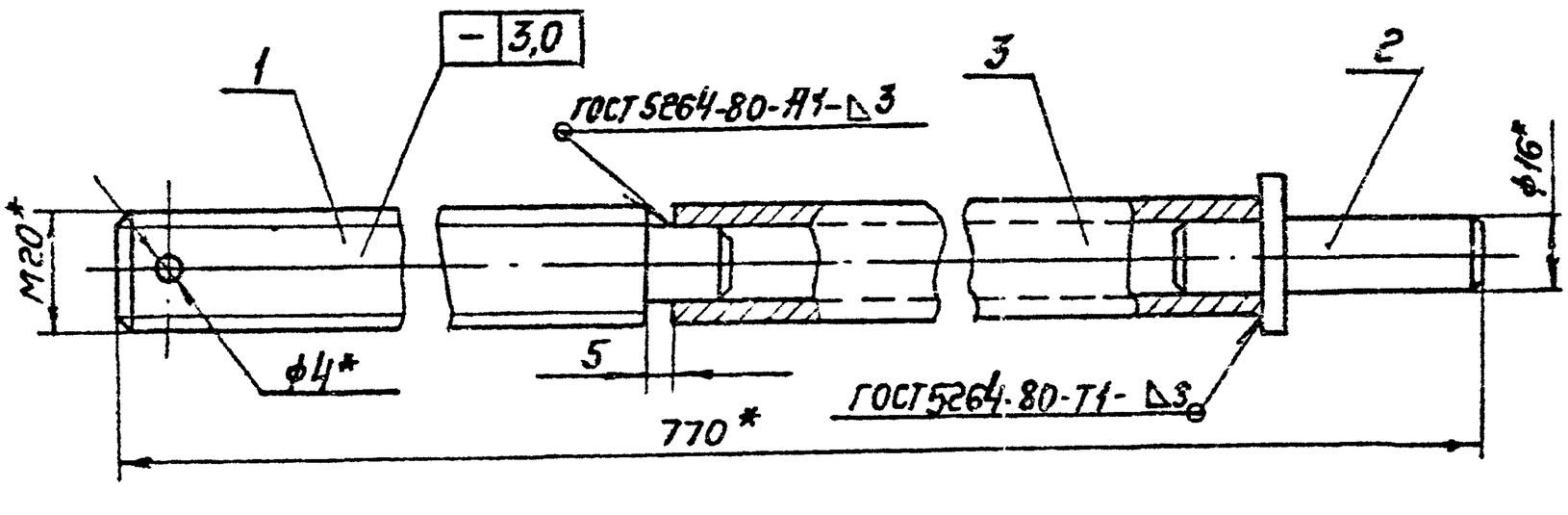

1. Предельные отклонения размеров $\pm \frac{IT14}{2}$
2. * Размеры для справок.

ВСП2-04СБ

Винт
Сборочный чертеж

Изм.	Лист	№ докум.	Подп.	Дата
Разраб.	Рычкова			
Пров.	Колкота			
Т. контр.	Кабан			
Гл. спец.	Демьянов			
Н. контр.	Пронский			
Утв.	Осадчий			

Лит.	Масса	Масштаб
	1,47	1:1

Лист | Листов: 1

Вх. 33909 и. 32

ММСС СССР Главпромвентиляция ГПИ Проектпромвентиляция

Копировал: Бер- Формат: А3

Инв. № подл. | Подп. и дата | Взам. инв. № | Инв. № дубл. | Подп. и дата

ВСП2-04.01

Серия 5.904-18 вып.1

12,5

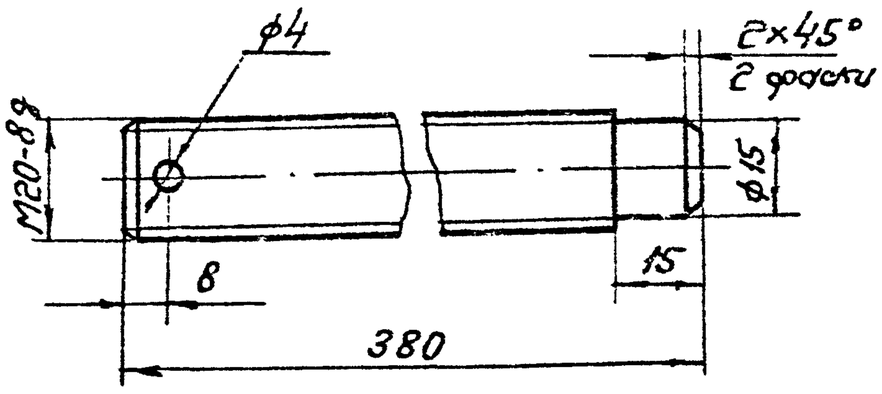

Неуказанные предельные отклонения размеров: отверстий по H14, валов по h14, остальных $\pm\frac{IT14}{2}$;

Формат	Зона	Поз.	Обозначение	Наименование	Кол.	Примечание
				Документация		
А2			ВСП3-02СБ	Сборочный чертеж		
				Детали.		
А4		1	ВСП3-0201	Кронштейн	1	
А4		2	ВСП3-0202	Палец	2	
А4		3	ВСП2-0203	Пята	4	
А4		4	ВСП1-0204	Ось	2	
А4		5	ВСП3-0204	Связь	2	
А4		6	ВСП3-0205	Ребро	5	
А4		7	ВСП3-0206	Обечайка	1	
Б4		8	ВСП3-0207	Связь ℓ=898		
				Уголок Б-40×40×4 ГОСТ 8509-72 / ВСт.3кп ГОСТ 535-79	2	2,11кг
Б4		9	ВСП3-0208	Связь ℓ=1190		
				Уголок Б-40×40×4 ГОСТ 8509-72 / ВСт.3кп ГОСТ 535-79	2	2,88кг
А4		10	ВСП3-0209	Полка	5	
А4		11	ВСП3-0210	Козырек	1	
Б4		12	ВСП3-0211	Связь ℓ=1150		
				Уголок Б-25×25×3 ГОСТ 8509-72 / ВСт.3кп ГОСТ 535-79	2	1,3кг
Б4		13	ВСП3-0212	Связь ℓ=898		
				Уголок Б-25×25×3 ГОСТ 8509-72 / ВСт.3кп ГОСТ 535-79	2	1кг
А4		14	ВСП3-0213	Связь	3	

Инв.№ подл. | Подп. и дата | Взам. инв.№ | Инв.№ дубл. | Подп. и дата

Изм.	Лист	№ докум.	Подп.	Дата	ВСП2-0401	
Разраб.	Зайкова				Шпилька	Лит. / Масса 0,92 / Масштаб 1:1
Пров.	Колкота					Лист / Листов 1
Т.контр.	Пронский				Круг В22 ГОСТ 2590-71 / Ст.3кп ГОСТ 535-79	ММСС СССР Главпромвентиляция ГПИПроектпромвентиляция
Н.контр.	Колкота				Копировал: Бер-	Формат А4
Утв.	Демьянов					

Изм.	Лист	№ докум.	Подп.	Дата	ВСП3-02	
Разраб.	Шеглова				Патрубок поворотный	Лит. / Лист / Листов 1
Пров.	Пронский					ММСС СССР Главпромвентиляция ГПИПроектпромвентиляция
Т.контр.	Пронский					
Утв.	Демьянов				Копировал: Бер-	Формат А4

ВСП2-05

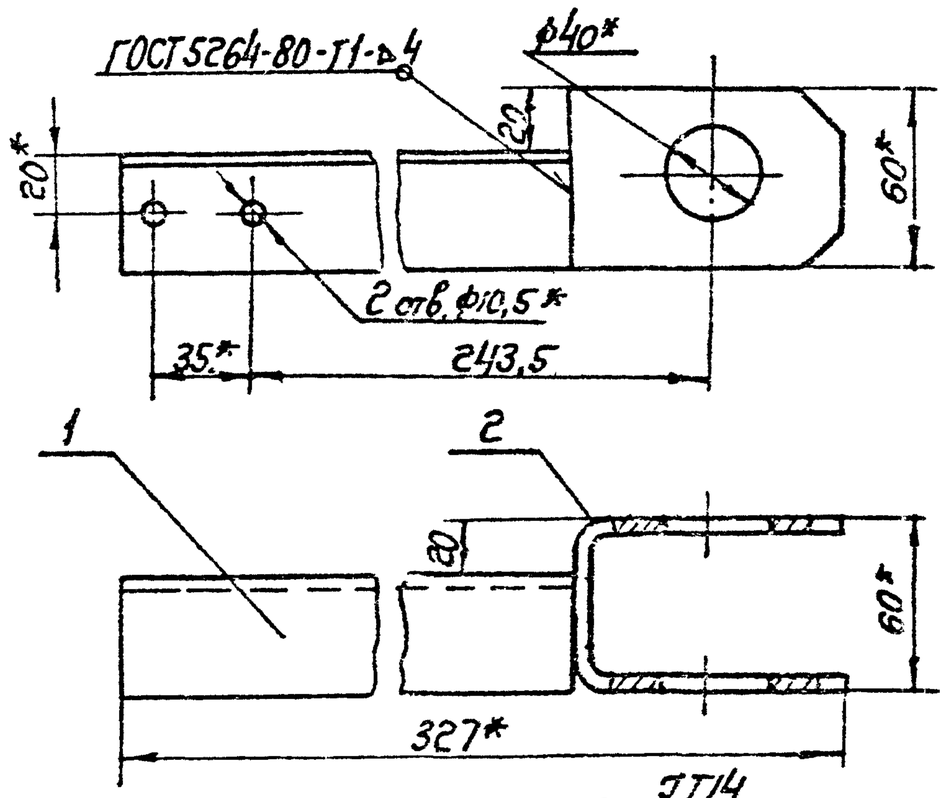

1. Предельные отклонения размеров $\pm\frac{IT14}{2}$.
2.* Размеры для справок.

Формат	Зона	Поз.	Обозначение	Наименование	Кол.	Примечание
				Детали		
А4		1	ВСП2-05.01	Кронштейн	1	
А4		2	ВСП1-05.02	Сектор	1	

Инв.№ подл. | Подп. и дата | Взам. инв.№ | Инв.№ дубл. | Подп. и дата

Изм.	Лист	№ докум.	Подп.	Дата	ВСП2-05	
Разраб.	Сафронов				Поводок	Лит. / Масса 1,07 / Масштаб 1:2
Пров.	Пронский					Лист / Листов 1
Т.контр.	Пронский					ММСС СССР Главпромвентиляция ГПИПроектпромвентиляция
Н.контр.	Колкота					
Утв.	Демьянов				Копировал Бер	Формат А4

ВСП2-05.01

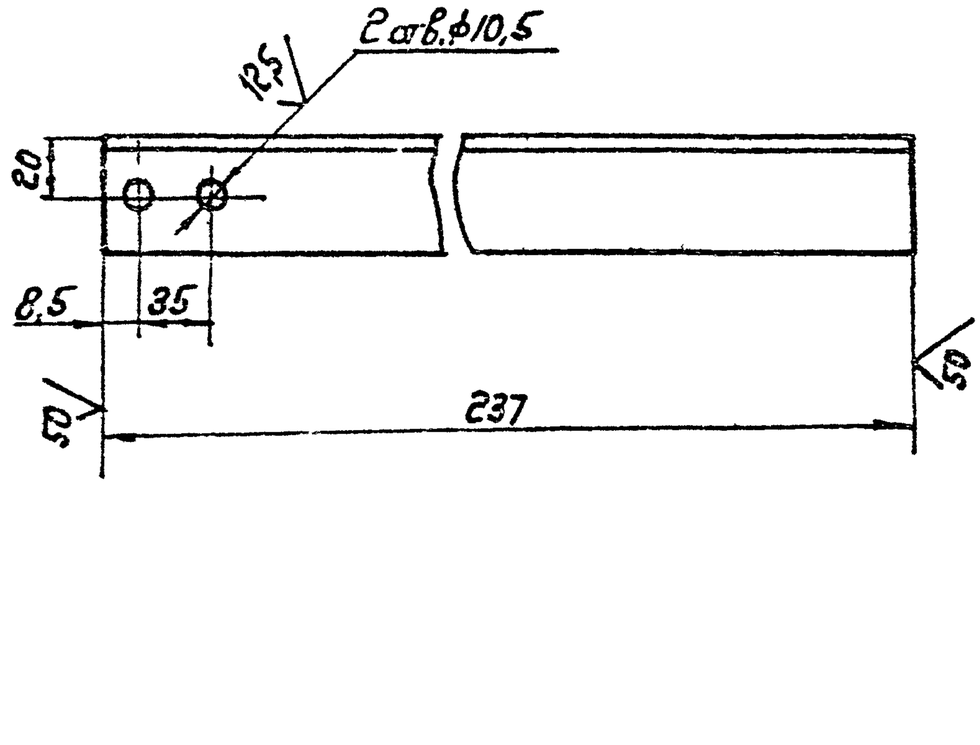

1. Предельные отклонения размеров $\pm\frac{IT14}{2}$
2. Отверстия ф10,5 допускается изготавливать в сборке ВСП2-05.

Инв.№ подл. | Подп. и дата | Взам. инв.№ | Инв.№ дубл. | Подп. и дата

Изм.	Лист	№ докум.	Подп.	Дата	ВСП2-05.01	
Разраб.	Сафронов				Кронштейн	Лит. / Масса 0,57 / Масштаб 1:2
Пров.	Пронский				Вх. 33909 и. 33	Лист / Листов 1
Т.контр.	Пронский				Уголок Б-40×40×4 ГОСТ 8509-72 / ВСт.3кп ГОСТ 535-79	ММСС СССР Главпромвентиляция ГПИПроектпромвентиляция
Н.контр.	Колкота					
Утв.	Демьянов				Копировал Бер	Формат А4

ВСП2-07

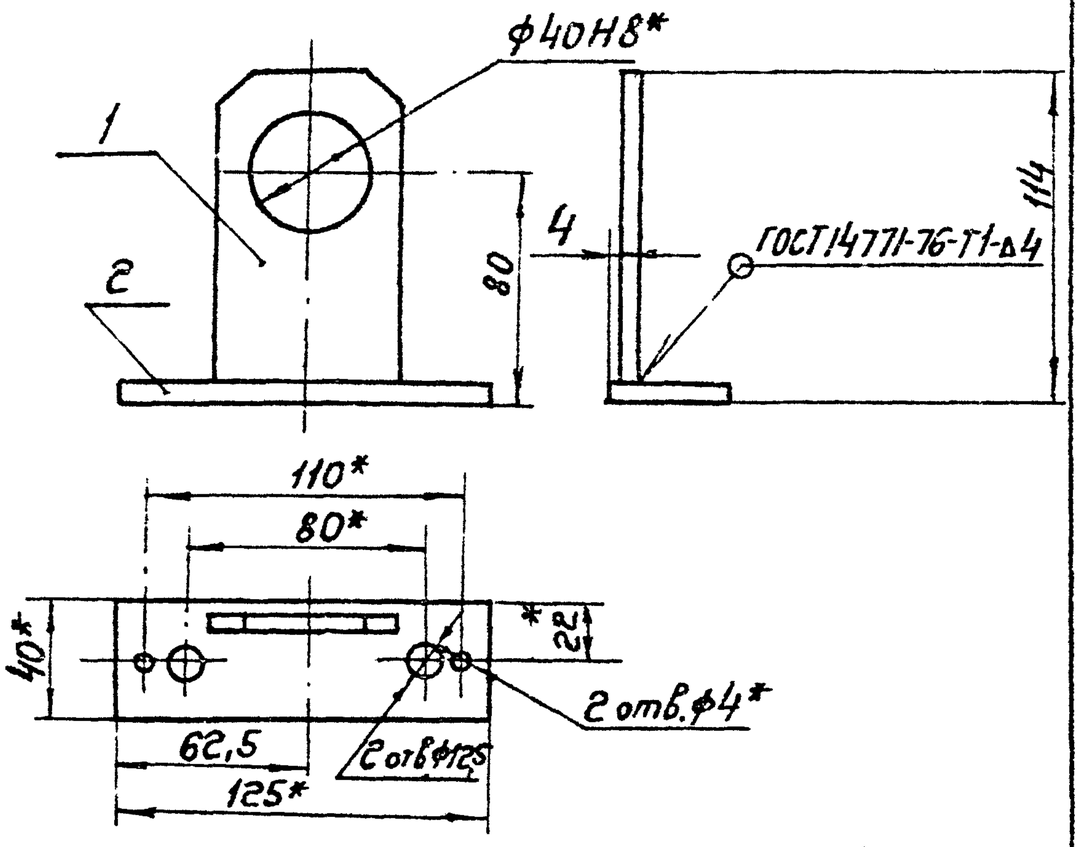

1. Предельные отклонения размеров ± $\frac{JT14}{2}$
2.* Размеры для справок.

Формат	Зона	Поз.	Обозначение	Наименование	Кол.	Примечание
				Детали.		
А4		1	ВСП2-07-01	Пластина	1	
А4		2	ВСП1-07.02	Пластина	1	

ВСП2-07

Изм.	Лист	№ докум.	Подп.	Дата
Разраб.		Волкова		
Пров.		Колкота		
Т. контр.		Каган		
Гл. спец.		Демьянов		
Н. контр.		Пронский		
Утв.		Осадчий		

Оседержатель

Лит.	Масса	Масштаб
	0,47	1:2

Лист | Листов: 1

ММСС СССР Главпромвентиляция ГПИ Проектпромвентиляция

Копировал: Бер. Формат: А4

ВСП2-06

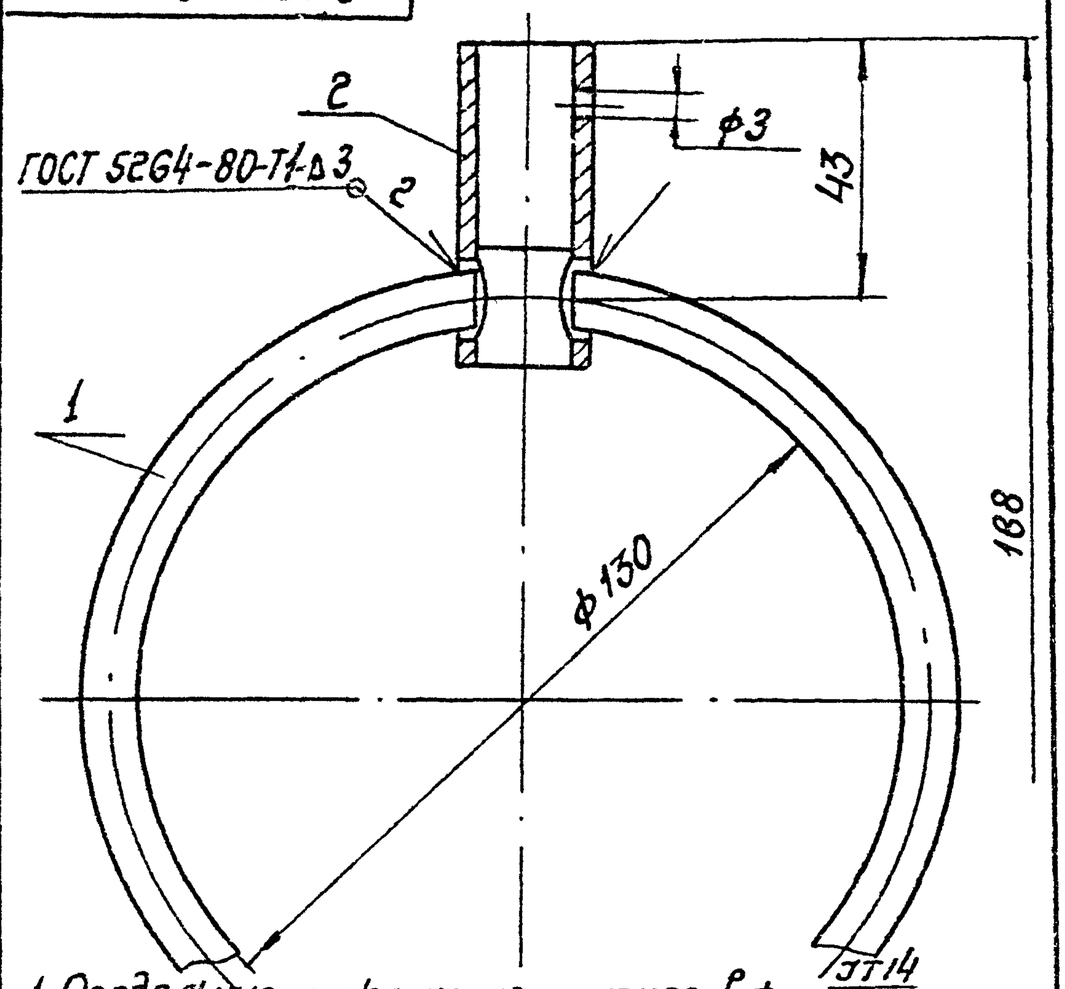

1. Предельные отклонения размеров ± $\frac{JT14}{2}$
2. Размеры для справок.

Формат	Зона	Поз.	Обозначение	Наименование	Кол.	Примечание
				Детали		
А4		1	ВСП2-06.01	Кольцо	1	
А4		2	ВСП2-06.02	Втулка	1	

ВСП2-06

Изм.	Лист	№ докум.	Подп.	Дата
Разраб.		Волкова		
Пров.		Колкота		
Т. контр.		Каган		
Гл. спец.		Демьянов		
Н. контр.		Пронский		
Утв.		Осадчий		

Кольцо

Лит.	Масса	Масштаб
	0,33	1:1

Лист | Листов: 1

ММСС СССР Главпромвентиляция ГПИ Проектпромвентиляция

Копировал: Бер. Формат: А4

ВСП2-06.01

50

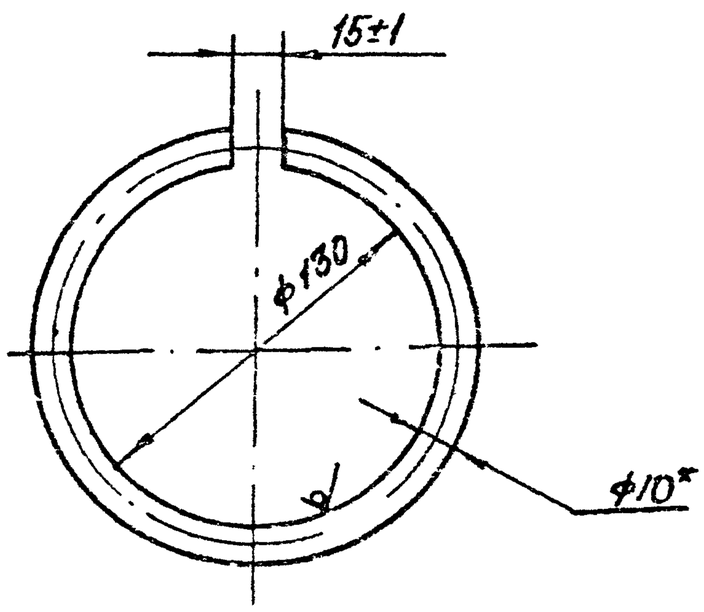

1. Длина развернутой детали - 425 мм.
2.* Размер для справок.

ВСП2-06.01

Изм.	Лист	№ докум.	Подп.	Дата
Разраб.		Тужилкина		
Пров.		Колкота		
Т. контр.		Пронский		
Н. контр.		Колкота		
Утв.		Демьянов		

Кольцо

Лит.	Масса	Масштаб
	0,26	1:2

Лист | Листов: 1

Круг ВЮ ГОСТ 2590-71 / Ст 3 ГОСТ 535-79

ММСС СССР Главпромвентиляция ГПИ Проектпромвентиляция

Копировал: Бер. Формат: А4

ВСП2-06.02

12,5

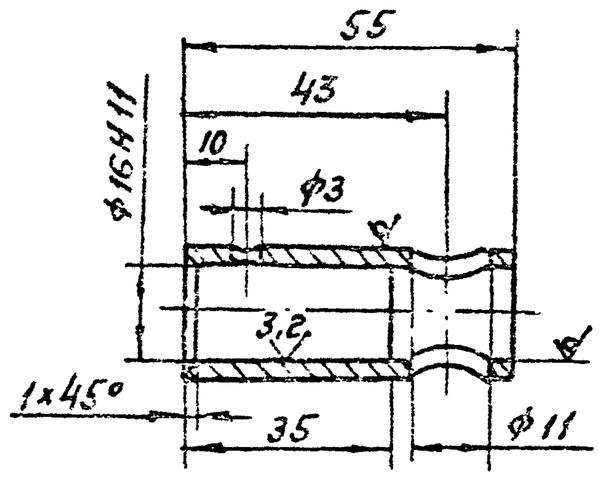

Неуказанные предельные отклонения размеров: отверстий по Н12, валов по h12 остальных ± $\frac{JT14}{2}$.

ВСП2-06.02

Изм.	Лист	№ докум.	Подп.	Дата
Разраб.		Тужилкина		
Пров.		Колкота		
Т. контр.		Пронский		
Н. контр.		Колкота		
Утв.		Демьянов		

Втулка

Вх. 33909 л. 34

Лит.	Масса	Масштаб
	0,07	1:1

Труба 15×2,5 ГОСТ 3262-75

ММСС СССР Главпромвентиляция ГПИ Проектпромвентиляция

Копировал: Бер. Формат: А4

Формат	Зона	Поз.	Обозначение	Наименование	Кол.	Примечание
				Документация		
А2			ВСП3 СБ	Сборочный чертеж		
А2			ВСПД1	Технические требования		
				Сборочные единицы		
А4		1	ВСП3-01	Патрубок	1	
А4		2	ВСП3-02	Патрубок поворотный	1	
А4		3	ВСП3-03	Заслонка	1	
А4		4	ВСП3-04	Винт	1	
А4		5	ВСП3-05	Поводок	1	
А4		6	ВСП2-06	Кольцо	1	
А4		7	ВСП3-06	Оседержатель	2	
				Детали		
А4		8	ВСП3-0001	Тяга	2	
А4		9	ВСП1-0002	Втулка	2	
А4		10	ВСП1-0003	Ось	1	
А4		11	ВСП1-0004	Шайба	2	
А4		12	ВСП3-0003	Ось	2	
А4		13	ВСП2-0002	Втулка	4	
А4		14	ВСП3-0004	Втулка	2	
				Стандартные изделия.		
		15		Болт М10×20.36		
				ГОСТ 7798-70	2	
		16		Гайка М10.4		
				ГОСТ 5915-70	2	
		17		Болт М12×30.36		
				ГОСТ 7798-70	4	
		18		Гайка М12,4		

Изм.	Лист	№ докум.	Подп.	Дата
Разраб.		Щеглова		
Пров.		Пронский		
Н.контр.		Пронский		
Утв.		Демьянов		

ВСП3

Воздухораспределитель для сосредоточенной подачи воздуха прямоструйный □ 1200

Лит.	Лист	Листов
	1	2

ММСС СССР Главпромвентиляция ГПИ Проектпромвентиляция

Копировал: Бер. Формат: А4

Формат	Зона	Поз.	Обозначение	Наименование	Кол.	Примечание
				ГОСТ 5915-70	4	
		19		Штифт 5×16		
				ГОСТ 3129-70	4	
		20		Гайка М20,4		
				ГОСТ 5915-70	4	
		21		Шайба 20 65Г		
				ГОСТ 6402-70	2	
		22		Шплинт 4×28		
				ГОСТ 397-79	1	
		23		Шайба 10		
				ГОСТ 10450-78	2	
		24		Шайба 10		
				ГОСТ 11371-78	4	
		25		Шплинт 2,5×16		
				ГОСТ 397-79	8	
		26		Шайба 12 65Г		
				ГОСТ 6402-70	4	
		27		Шплинт 6,3×60		
				ГОСТ 397-79	4	
		28		Штифт 4h8×26		
				ГОСТ 3128-70	1	
		29		Шайба 7019-0395		
				ГОСТ 13438-68	2	

Изм.	Лист	№ докум.	Подп.	Дата

ВСП3

Лист 2

Копировал: Бер. Формат: А4

ВСП3 СБ

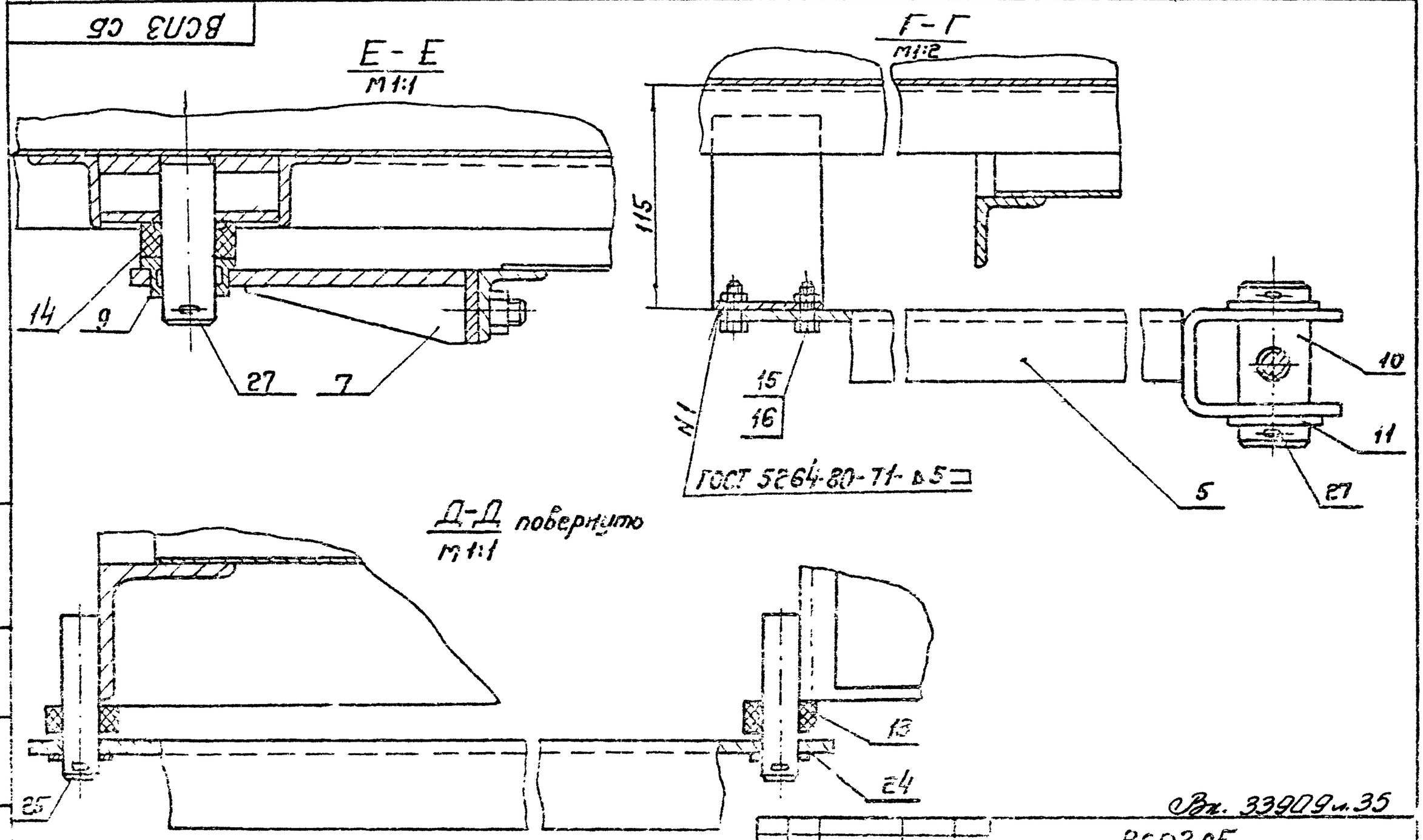

Вх. 33909 л.35

ВСП3 СБ

Воздухораспределитель для сосредоточенной подачи воздуха прямоструйный □ 1200 Сборочный чертеж

Изм.	Лист	№ докум.	Подп.	Дата
Разраб.		Волкова		
Пров.		Пронский		
Т.конт.		Каган		
Нач.отд.		Сабуров		
Н.конт.		Демьянов		
Утв.		Кочанников		

Лит.	Масса	Масштаб
	—	—

ММСС СССР Главпромвентиляция ГПИ Проектпромвентиляция

Копировал: Бер. Формат: А4

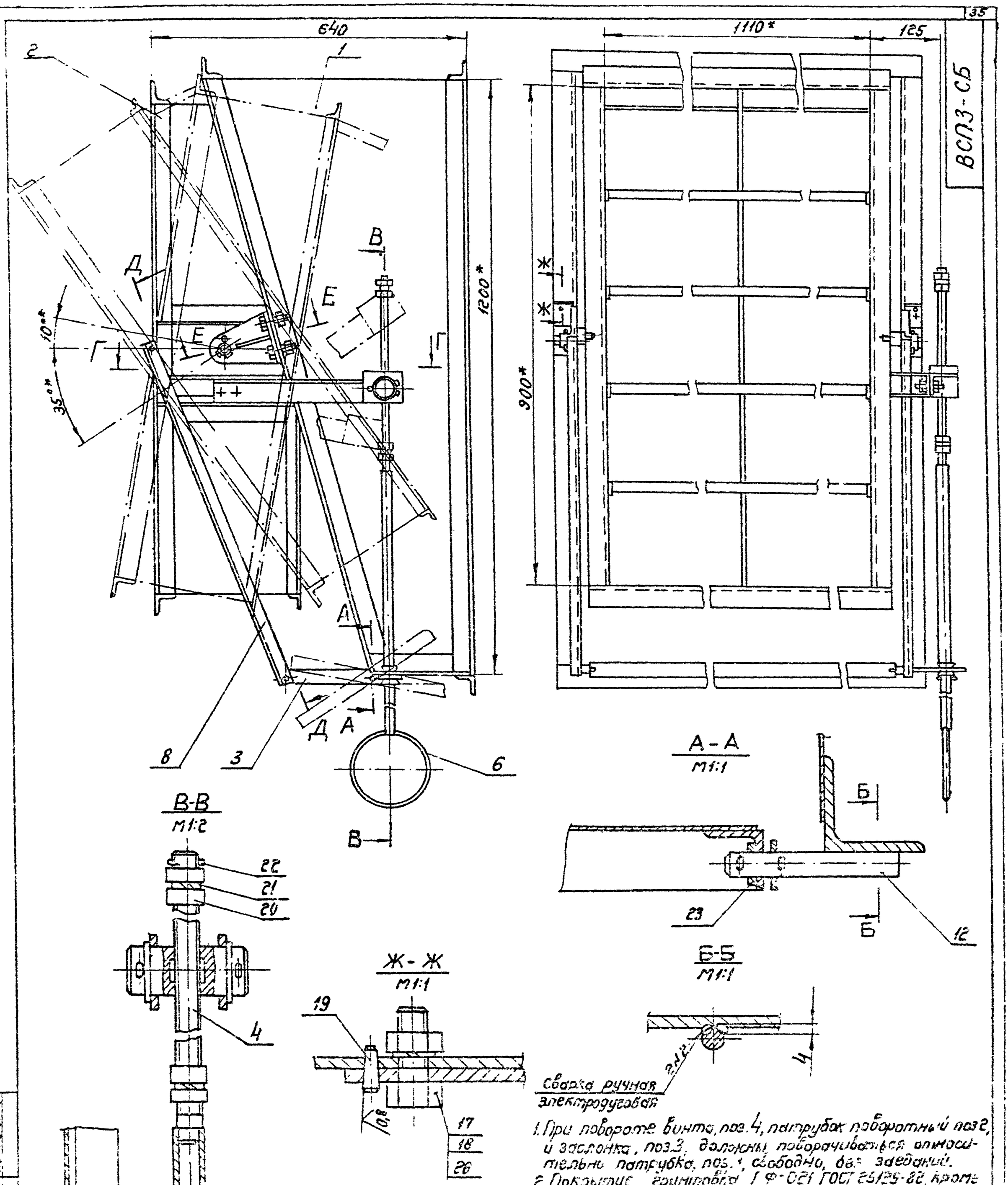

1. При повороте винта, поз. 4, патрубок поворотный поз. 2, и заслонка, поз. 3, должны поворачиваться относительно патрубка, поз. 1, свободно, без заеданий.
2. Покрытие грунтовка ГФ-021 ГОСТ 25129-82, кроме резьбовых и шарнирных поверхностей.
Резьбовые и шарнирные поверхности покрыть антикоррозийной смазкой К-17 ГОСТ 10877-76.
3.* Размеры для справо...

Разработано по ф/с 4794526

ВСП3 СБ

Вх. 33909 и 36

Формат	Зона	Поз.	Обозначение	Наименование	Кол.	Примечание
				Документация		
А2			ВСП3-01 СБ	Сборочный чертеж		
				Детали		
А4		1	ВСП3-0101	Угольник	1	
А4		2	ВСП3-0102	Кронштейн	1	
А4		3	ВСП3-0103	Угольник	1	
А4		4	ВСП3-0104	Подкос	1	
А4		5	ВСП3-0105	Подкос	1	
А3		6	ВСП3-0106	Стенка	1	
Б4		7	ВСП3-0107	Угольник С=1280		
				Уголок Б-40×40×4 ГОСТ 8509-72 ВСт3кп ГОСТ 535-79	1	3,1 кг
				Прочие изделия.		
		8		Фланец прямоугольный СТД 202.00.000-51 ТУ36-1508-75	1	

ВСП3-01

Патрубок

Изм.	Лист	№ докум.	Подп.	Дата
Разраб.	Щеглова			
Пров.	Колкота			
Н. контр.	Колкота			
Утв.	Демьянов			11-83

Лит. | Лист | Листов 1

ММСС СССР Главпромвентиляция ГПИ Проектпромвентиляция

Копировал: Бер- Формат: А4

ВСП3-0101

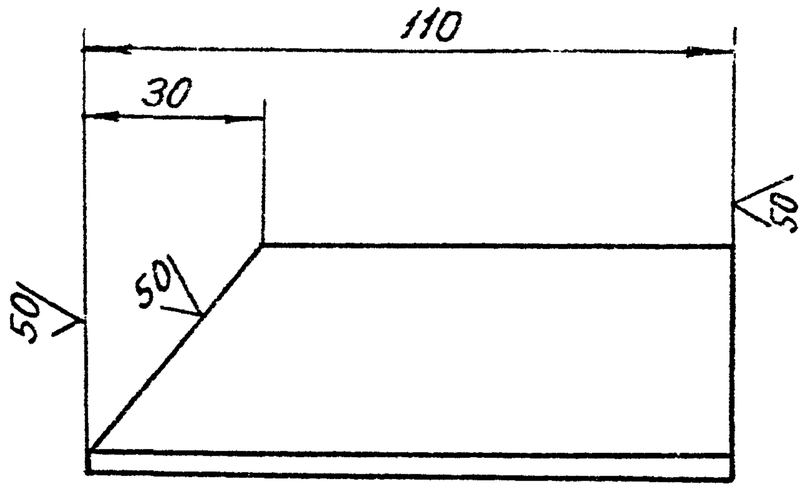

Предельные отклонения размеров: валов по h14; остальных $\pm \frac{IT14}{2}$

ВСП3-0101

Угольник

Изм.	Лист	№ докум.	Подп.	Дата
Разраб.	Волкова			
Пров.	Колкота			
Т. контр.	Пронский			
Н. контр.	Колкота			
Утв.	Демьянов			

Уголок Б-40×40×4 ГОСТ 8509-72 ВСт3кп ГОСТ 535-79

Лит. | Масса 0,24 | Масштаб 1:1

Лист | Листов: 1

ММСС СССР Главпромвентиляция ГПИ Проектпромвентиляция

Копировал: Бер- Формат: А4

ВСП3-0102

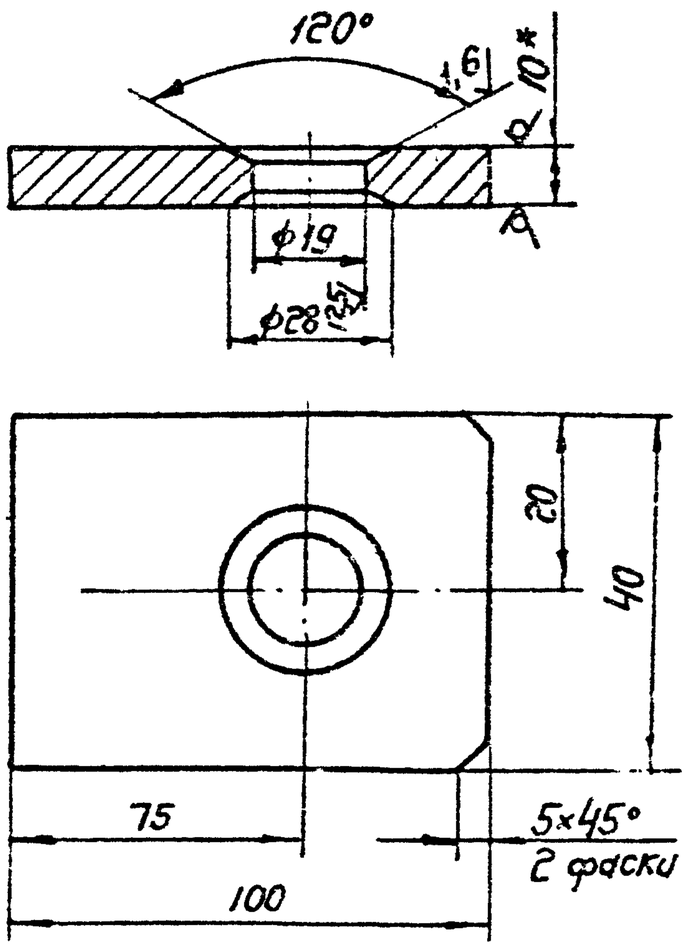

1. Предельные отклонения размеров: отверстий по H14; валов по h14; остальных $\pm \frac{IT14}{2}$.
2.* Размер для справок.

ВСП3-0102

Кронштейн

Изм.	Лист	№ докум.	Подп.	Дата
Разраб.	Волкова			
Пров.	Колкота			
Т. контр.	Пронский			
Н. контр.	Колкота			
Утв.	Демьянов			

Лит. | Масса 0,3 | Масштаб 1:1

Лист | Листов: 1

Лист Б-ПН-10 ГОСТ 19903-74 Ст.3кп ГОСТ 14637-79

ММСС СССР Главпромвентиляция ГПИ Проектпромвентиляция

Копировал: Бер- Формат: А4

ВСП3-0103

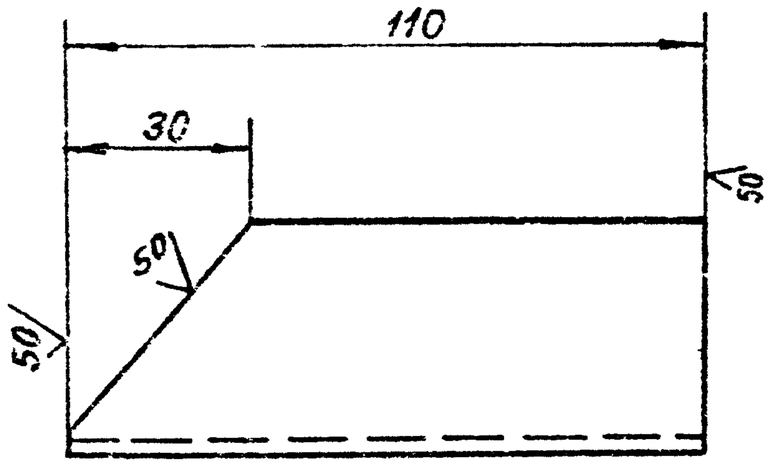

Предельные отклонения размеров: валов по h14; остальных $\pm \frac{IT14}{2}$.

ВСП3-0103

Угольник

Вх. 33909 л.37

Изм.	Лист	№ докум.	Подп.	Дата
Разраб.	Волкова			
Пров.	Колкота			
Т. контр.	Пронский			
Н. контр.	Колкота			
Утв.	Демьянов			

Уголок Б-40×40×4 ГОСТ 8509-72 ВСт3кп ГОСТ 535-79

Лит. | Масса 0,24 | Масштаб 1:1

Лист | Листов: 1

ММСС СССР Главпромвентиляция ГПИ Проектпромвентиляция

Копировал: Бер- Формат: А4

ВСП3-01 СБ

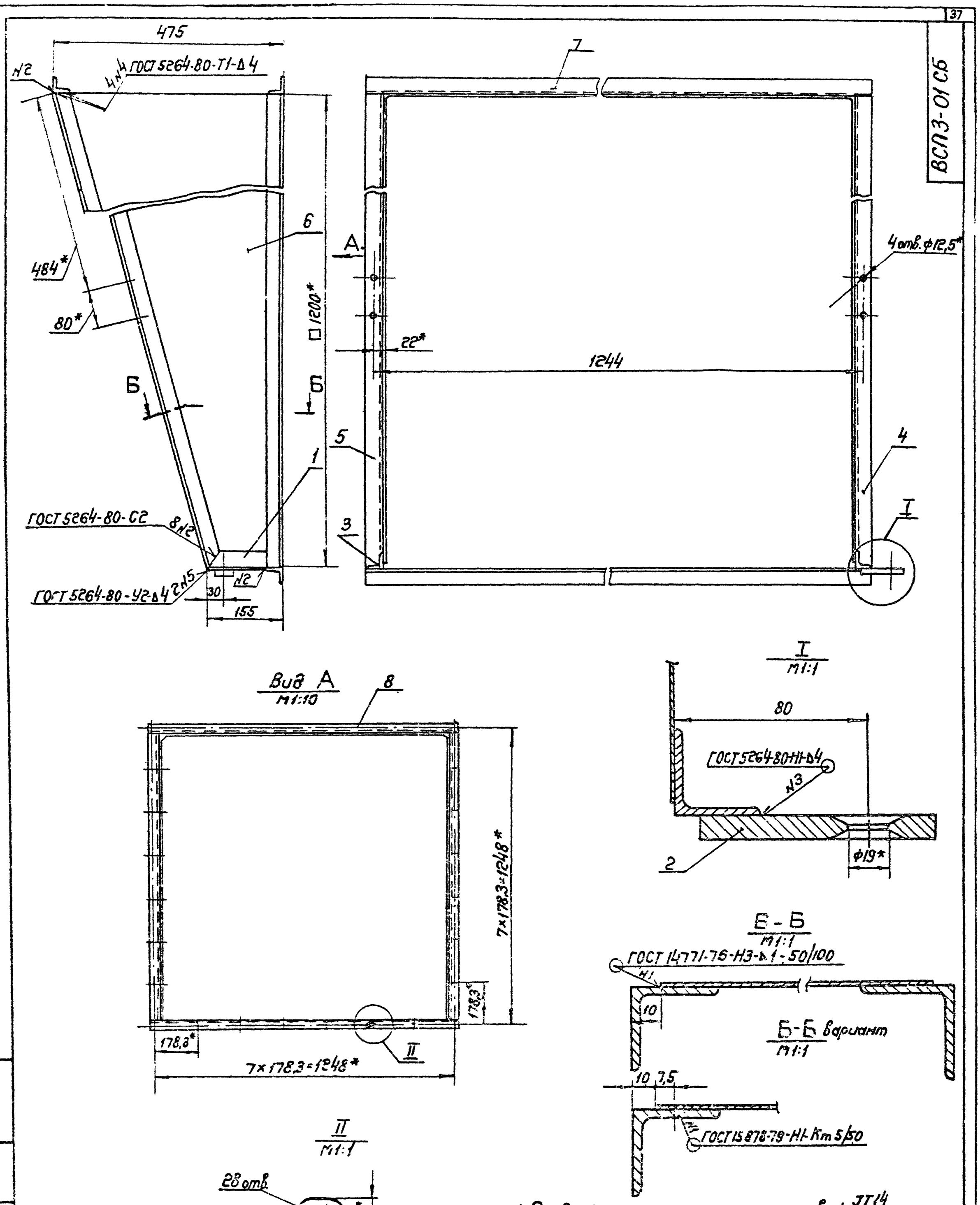

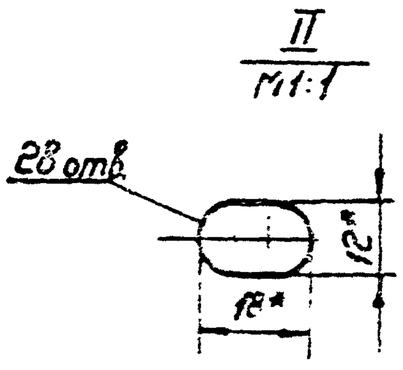

1. Предельные отклонения размеров $\pm \frac{JT14}{2}$.

2.* Размеры для справок.

				ВСП3-01 СБ			
Изм.	Лист	№ докум.	Подп.	Дата	Патрубок. Сборочный чертеж	Лит.	Масса 30,5	Масштаб 1:5
Разраб.	Болкова					Лист	Листов 1
Пров.	Колкова					МПСС СССР	
Т. контр.	Кадан					Главпромвентиляция	
Н. контр.	Ивонский					Гипроцентр	
Утв.	Ссадчий						

Вх. 33909 от 38

Копировал: Бер. Формат: А3

Инв.№ подл. | Подп. и дата | Взам.инв.№ | Инв.№ дубл. | Подп. и дата

ВСП2-0701

50 √(√)

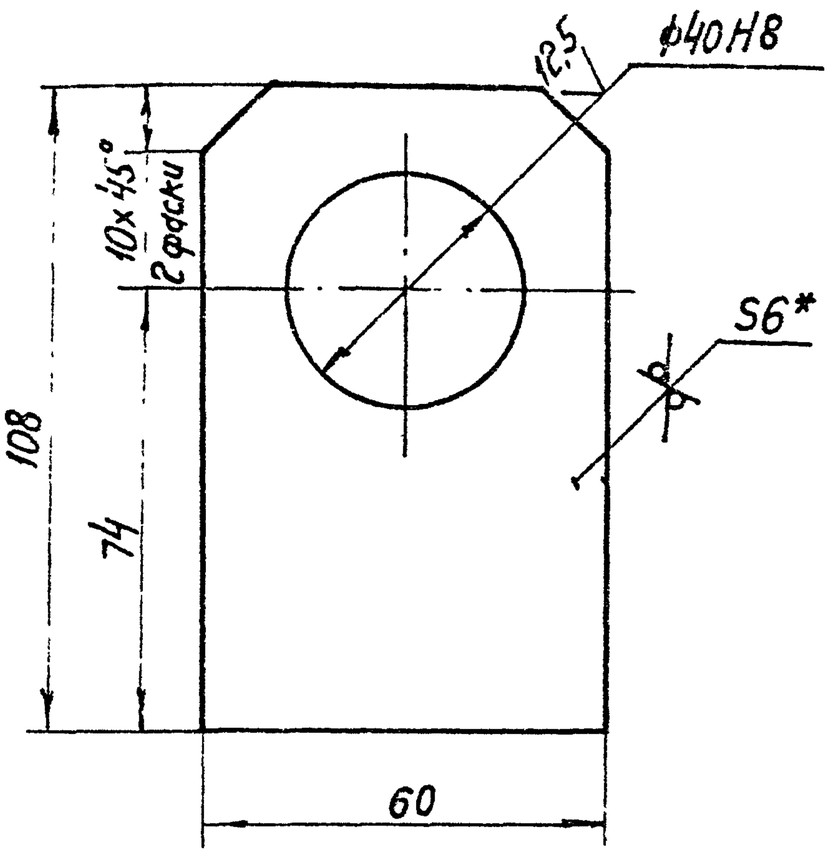

1. Предельные отклонения размеров: отверстий по H14; валов по h14; остальных ± IT14/2
2. * Размер для справок.

Изм.	Лист	№ докум.	Подп.	Дата	
Разраб.	Волкова				ВСП2-0701
Пров.	Колкота				Пластина
Т.контр.	Пронский				Лит. / Масса 0,24 / Масштаб 1:1
Н.контр.	Колкота				Лист / Листов 1
Утв.	Фельянов				Лист Б-ПН-ГОСТ 19903-74 Ст.3кп ГОСТ 14637-69
					ММСС СССР Главпромвентиляция ГПИпроектпромвентиляция

Копировал: Бер- Формат: А4

Инв.№ подл. | Подп. и дата | Взам.инв.№ | Инв.№ дубл. | Подп. и дата

ВСП3-01.04

А (√)

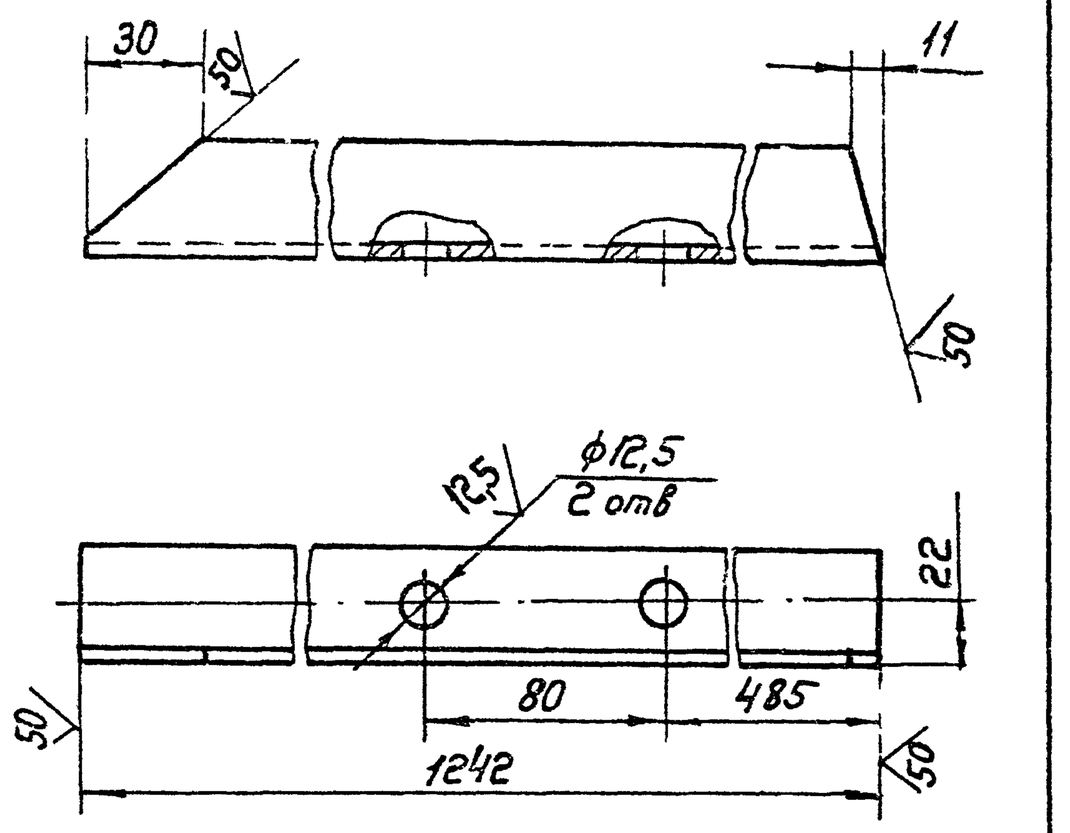

Предельные отклонения размеров: отверстий по H14; валов по h14; остальных ± IT14/2.

Изм.	Лист	№ докум.	Подп.	Дата	
Разраб.	Волкова				ВСП3-01.04
Пров.	Колкота				Подкос
Т.контр.	Пронский				Лит. / Масса 2,97 / Масштаб 1:2
Н.контр.	Колкота				Лист / Листов 1
Утв.	Фельянов				Уголок Б-40х40х4 ГОСТ 8509-72 В Ст.3кп ГОСТ 535-79
					ММСС СССР Главпромвентиляция ГПИпроектпромвентиляция

Копировал: Бер- Формат: А4

Инв.№ подл. | Подп. и дата | Взам.инв.№ | Инв.№ дубл. | Подп. и дата

ВСП3-01.05

А (√)

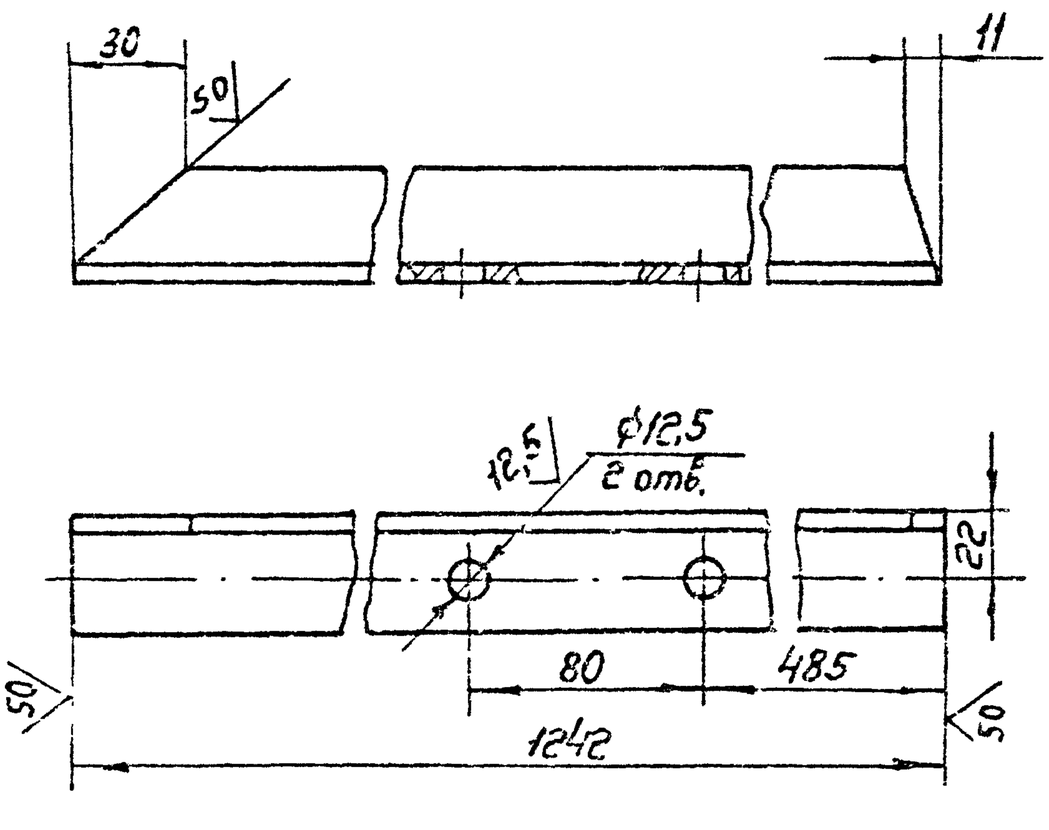

Предельные отклонения размеров: отверстий по H14; валов по h14; остальных ± IT14/2.

Изм.	Лист	№ докум.	Подп.	Дата	
Разраб.					ВСП3-01.05
Пров.					Подкос
Т.контр.					Лит. / Масса 2,97 / Масштаб 1:2
Н.контр.					Лист / Листов 1
Утв.					Уголок Б-40х40х4 ГОСТ 8509-72 В Ст.3кп ГОСТ 535-79
					ММСС СССР Главпромвентиляция ГПИпроектпромвентиляция

Копировал: Формат: А4

Инв.№ подл. | Подп. и дата | Взам.инв.№ | Инв.№ дубл. | Подп. и дата

ВСП3-01.06

50 √(√)

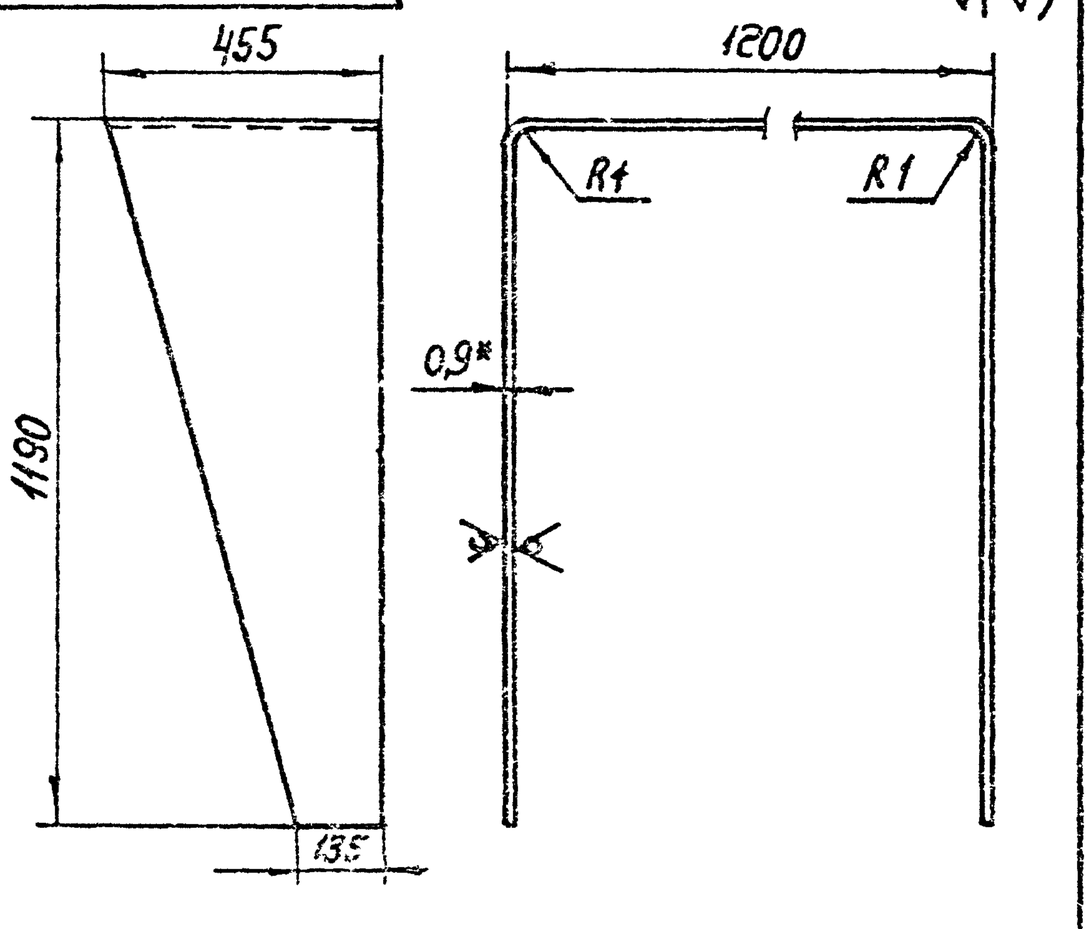

1. Длина развернутой детали 3577 мм IT14/2.
2. Предельные отклонения размеров ± IT14/2.
3. Допускается изготовление из нескольких частей.

Изм.	Лист	№ докум.	Подп.	Дата	
Разраб.					ВСП3-01.06
Пров.					Отправка Вх. 33909 ч.39
Т.контр.					Лит. / Масса 6,8 / Масштаб 1:1
Н.контр.					Лист / Листов
Утв.					Б-ПН-ГОСТ 19903-74 Ст.3кп ГОСТ 14637-69
					ММСС СССР Главпромвентиляция ГПИпроектпромвентиляция

Копировал: Формат: А4

ВСП3-02 СБ

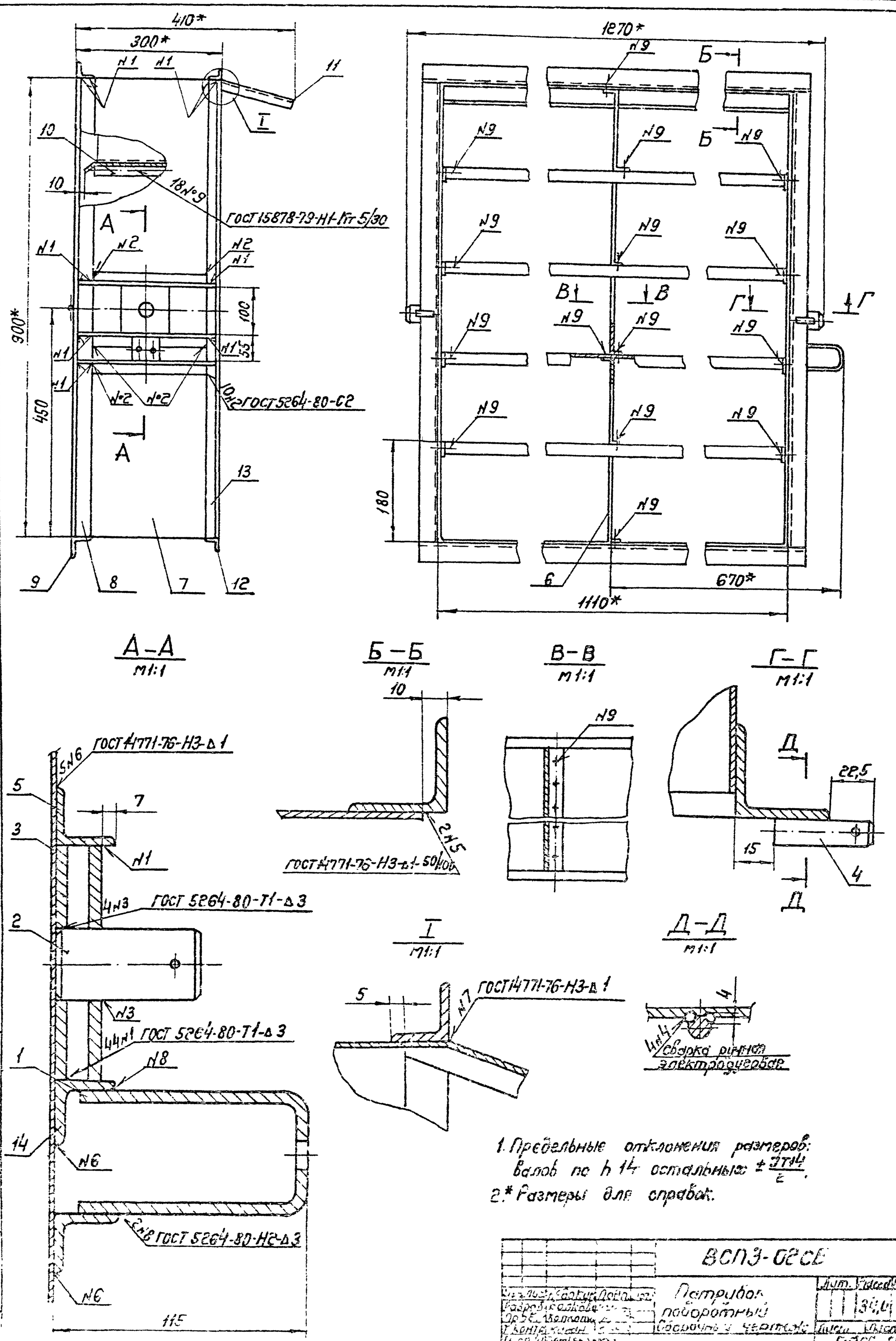

1. Предельные отклонения размеров: валов по h 14 остальных $\pm\frac{IT14}{2}$.
2.* Размеры для справок.

ВСП3-02СБ		
Патрубок поворотный Сборочный чертеж	Лит.	Масса 34,4 Масштаб 1:5
Вх. 33909 л. 40	Лист	Листов

ВСП3-0201

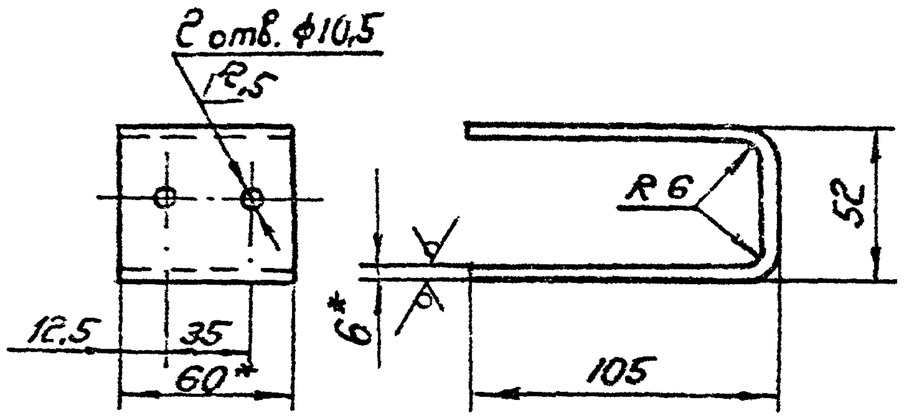

1. Длина развернутой детали - 242 мм.
2. Предельные отклонения размеров: отверстий по H14; валов по h14; остальных $\pm\frac{IT14}{2}$.
3.* Размер для справок.

Изм. Лист	№ докум.	Подп.	Дата	ВСП3-0201
Разраб.	Волкова			Кронштейн
Пров.	Колкота			
Т. контр.	Пронской			
Н. контр.	Колкота			
Утв.	Демьянов			

Лит. | Масса 0,68 | Масштаб 1:2
Лист | Листов: 1
Полоса Б-2 6×60 ГОСТ 103-76 / Ст.3 ГОСТ 535-58
ММСС СССР Главпромвентиляция ГПИ Проектпромвентиляция
Копировал: Бер. Формат: А4

ВСП3-0202

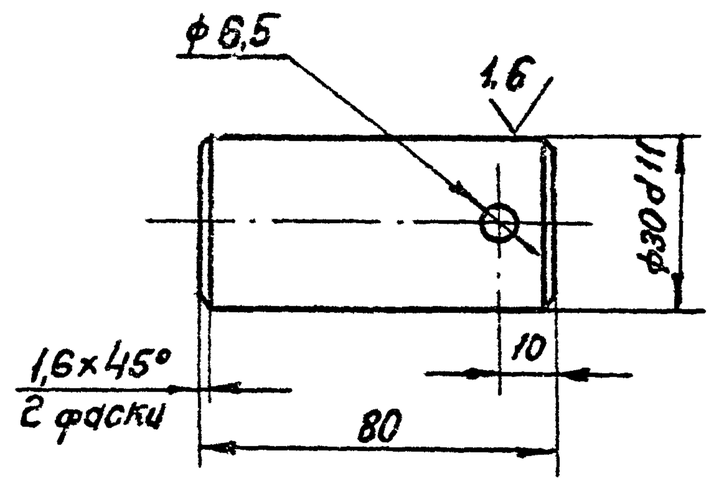

1. Неуказанные предельные отклонения размеров; отверстий по H14; остальных $\pm\frac{IT14}{2}$

Изм. Лист	№ докум.	Подп.	Дата	ВСП3-0202
Разраб.	Волкова			Палец
Пров.	Колкота			
Т. контр.	Пронской			
Н. контр.	Колкота			
Утв.	Демьянов			

Лит. | Масса 0,44 | Масштаб 1:1
Лист | Листов: 1
Круг В32 ГОСТ 2590-71 / Ст3 кп ГОСТ 535-79
ММСС СССР Главпромвентиляция ГПИ Проектпромвентиляция
Копировал: Бер. Формат: А4

ВСП3-0204

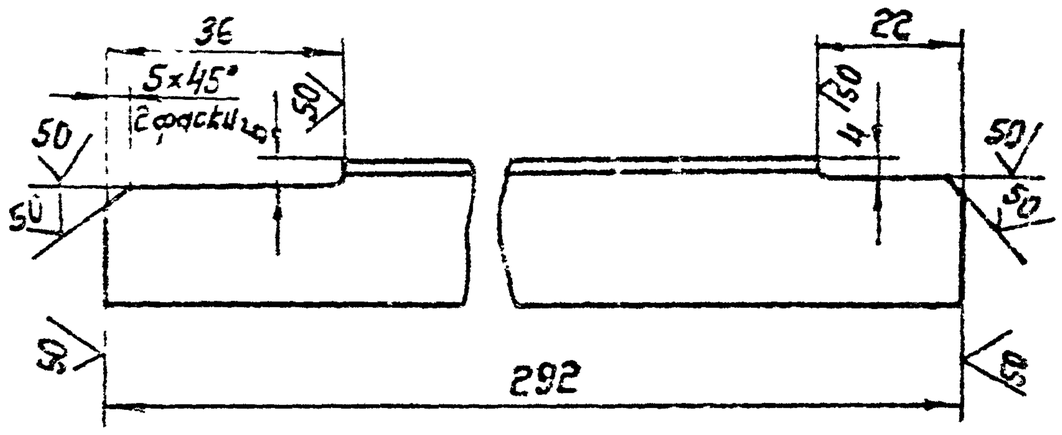

Предельные отклонения размеров: отверстий по H14, валов по h14; остальных $\pm\frac{IT14}{2}$

				ВСП3-0204
				Связь

Лит. | Масса 0,32 | Масштаб 1:1
Лист | Листов: 1
Полоса Б-2 6×60 ГОСТ 103-76 / Ст.3 ГОСТ 535-58
ММСС СССР Главпромвентиляция ГПИ Проектпромвентиляция
Копировал: Бер. Формат: А4

ВСП3-0205

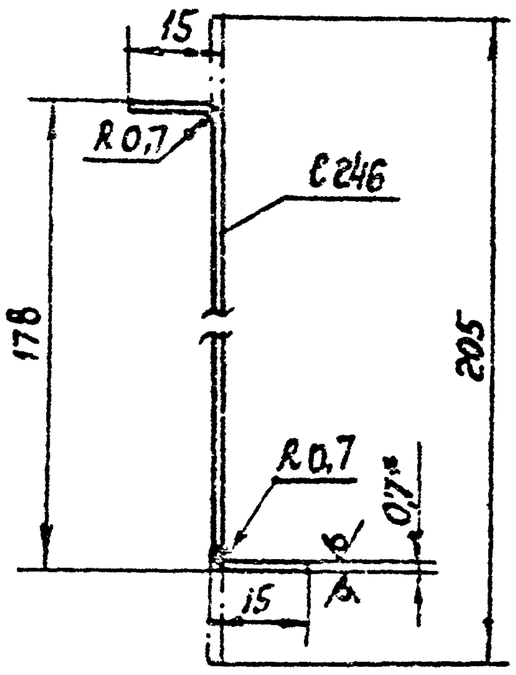

1. Предельные отклонения размеров. валов по h14; остальных $\pm\frac{IT14}{2}$
2.* Размер для справок.

				ВСП3-0205
Разраб.	Волкова			Рейдо
Пров.	Колкота			
Т. контр.	Пронской			

Лит. | Масса 0,2[illegible]
Лист | Листов: 1
Вх. 33909 и 41
ММСС СССР Главпромвентиляция ГПИ Проектпромвентиляция
Копировал: Бер. Формат: А4

ВСП3-02.06

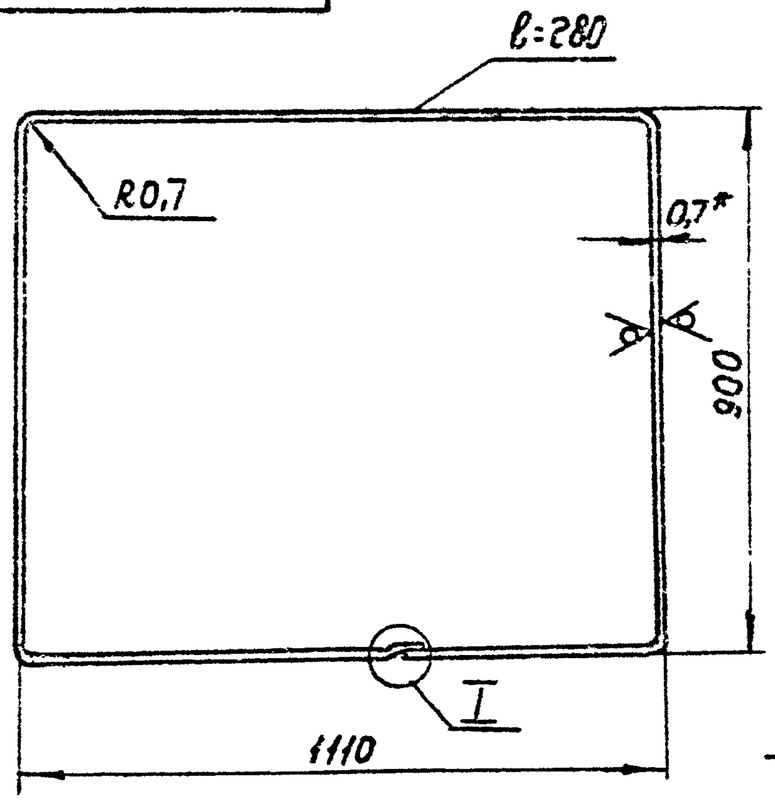

ГОСТ 15878-79-Н1-Кт-5/20

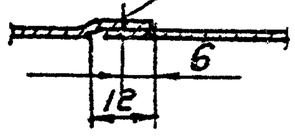

1. Длина развернутой детали 4028 мм.
2. Предельные отклонения размеров: валов по h14; остальных $\pm \frac{IT14}{2}$.
3. * Размер для справок.

Изм.	Лист	№ докум.	Подп.	Дата	ВСП3-02.06.		
Разраб.		Волкова			Обечайка	Лит.	Масса 6,2	Масштаб 1:10
Пров.		Колкота				Лист	Листов 1
Т. контр.		Пронский				МПСС СССР Главпроммонтажвентиляция ГПИпроектпромвентиляция	
Н. контр.		Кол...ота			Лист 5-ПН-07 ГОСТ 19903-74 3-III-Ст.3 кп ГОСТ 16523-70		
Утв.		Земьянов					

Копировал: Сер. Формат: А4

ВСП3-02.09

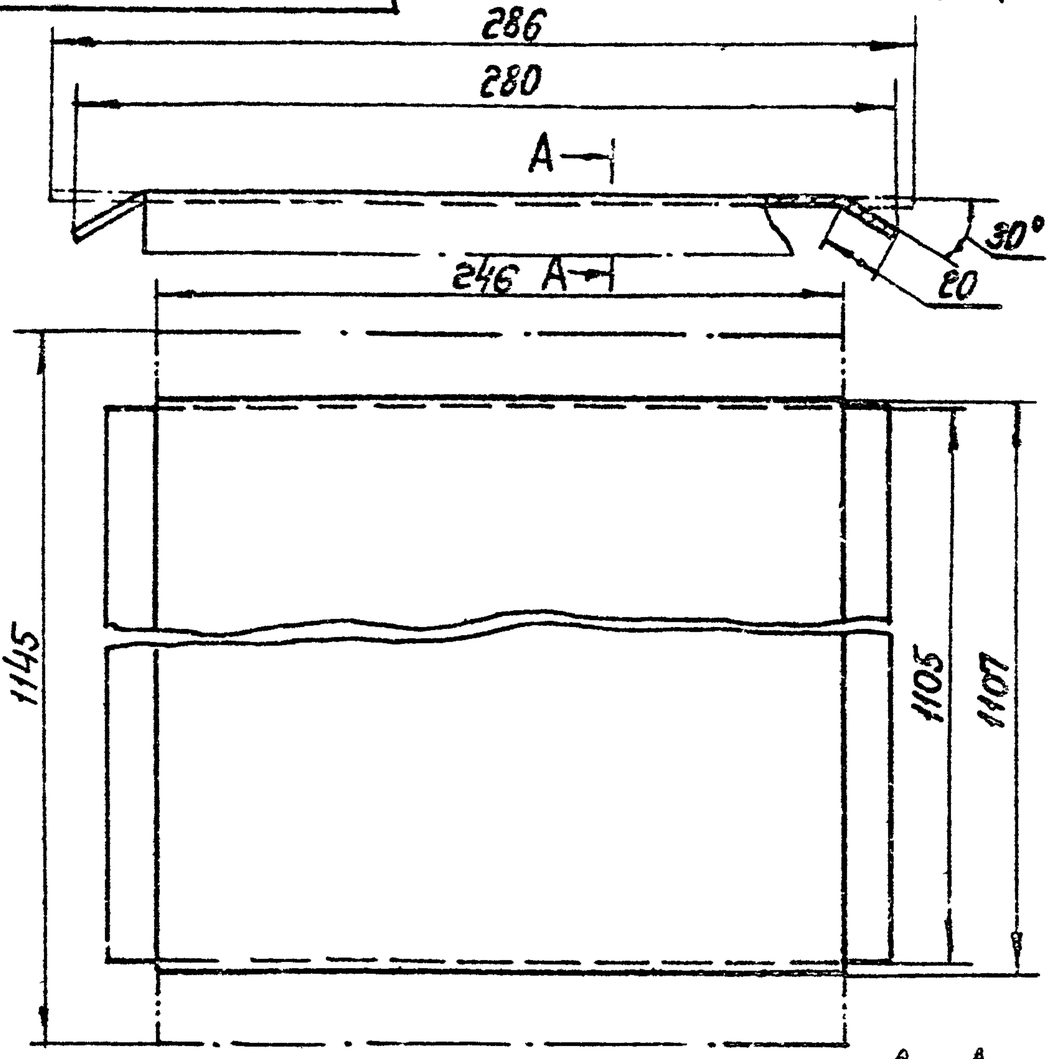

1. Предельные отклонения размеров: валов по h14; остальных $\pm \frac{IT14}{2}$.
2. * Размер для справок.

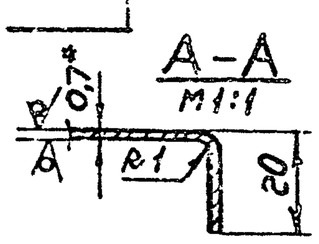

Изм.	Лист	№ докум.	Подп.	Дата	ВСП3-02.09		
Разраб.		Волкова			Полка	Лит.	Масса 1,76	Масштаб 1:2
Пров.		Колкота				Лист	Листов 1
Т. контр.		Пронский				МПСС СССР Главпроммонтажвентиляция ГПИпроектпромвентиляция	
Н. контр.		Колкота			Лист 5-ПН-07 ГОСТ 19903-74 3-III-Ст.3 кп ГОСТ 16523-70		
Утв.		Земьянов					

Копировал: Сер. Формат: А4

ВСП3-02.01

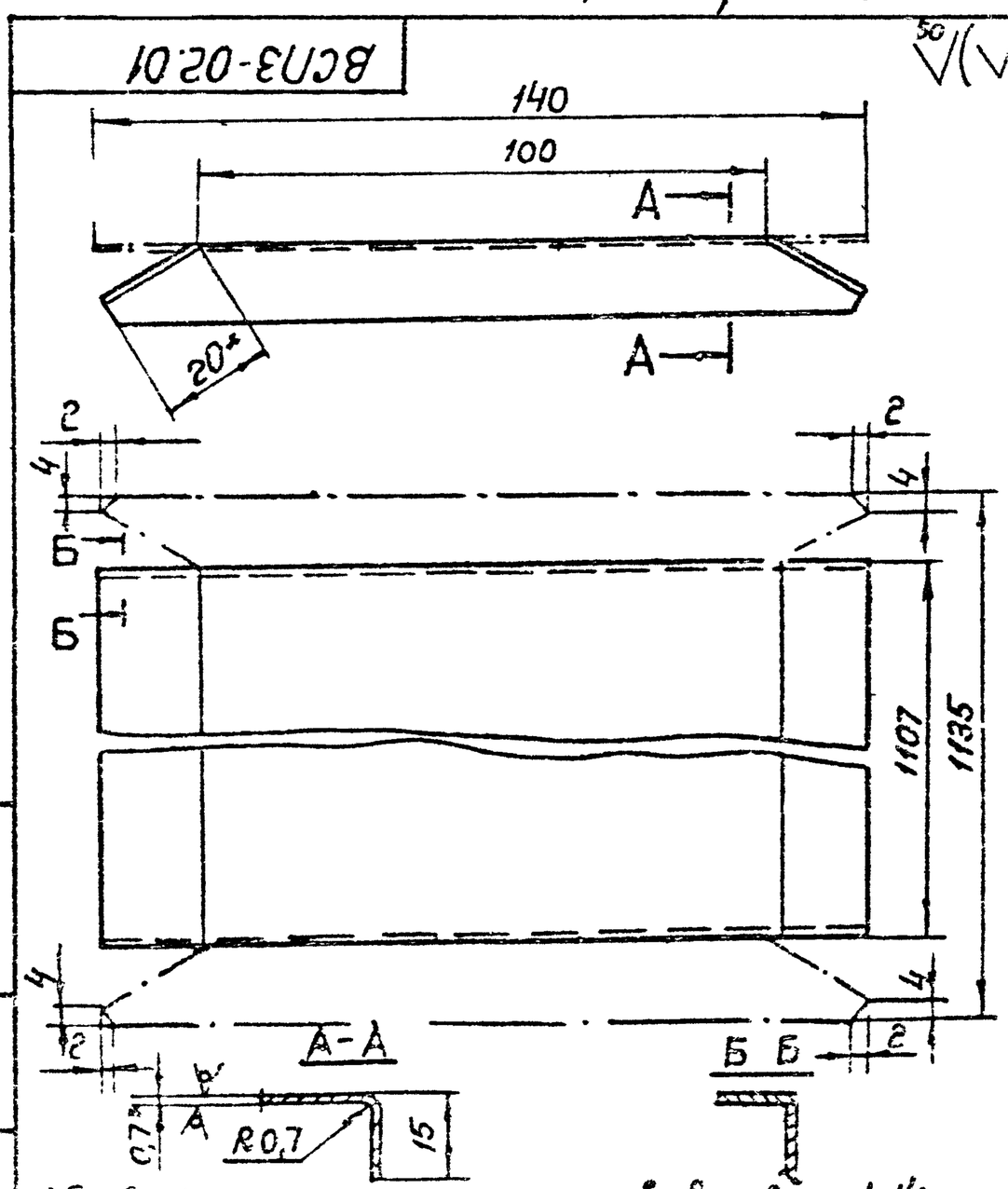

1. Предельные отклонения размеров: валов по h14, остальных $\pm \frac{IT14}{2}$.
2. * Размеры для справок.

Изм.	Лист	№ докум.	Подп.	Дата	ВСП3-02.10		
Разраб.		Волкова			Козырек	Лит.	Масса 0,87	Масштаб
Пров.		Колкота				Лист	Листов 1
Т. контр.		Пронский				МПСС Главпроммонтажвентиляция ГПИпроектпромвентиляция	
Н. контр.		Кол...ота			Лист 5-ПН-07 ГОСТ 19903-74 3-III-Ст.3 кп ГОСТ 16523-70		
Утв.		Земьянов					

Копировал: Сер. Формат: А4

ВСП3-02.13

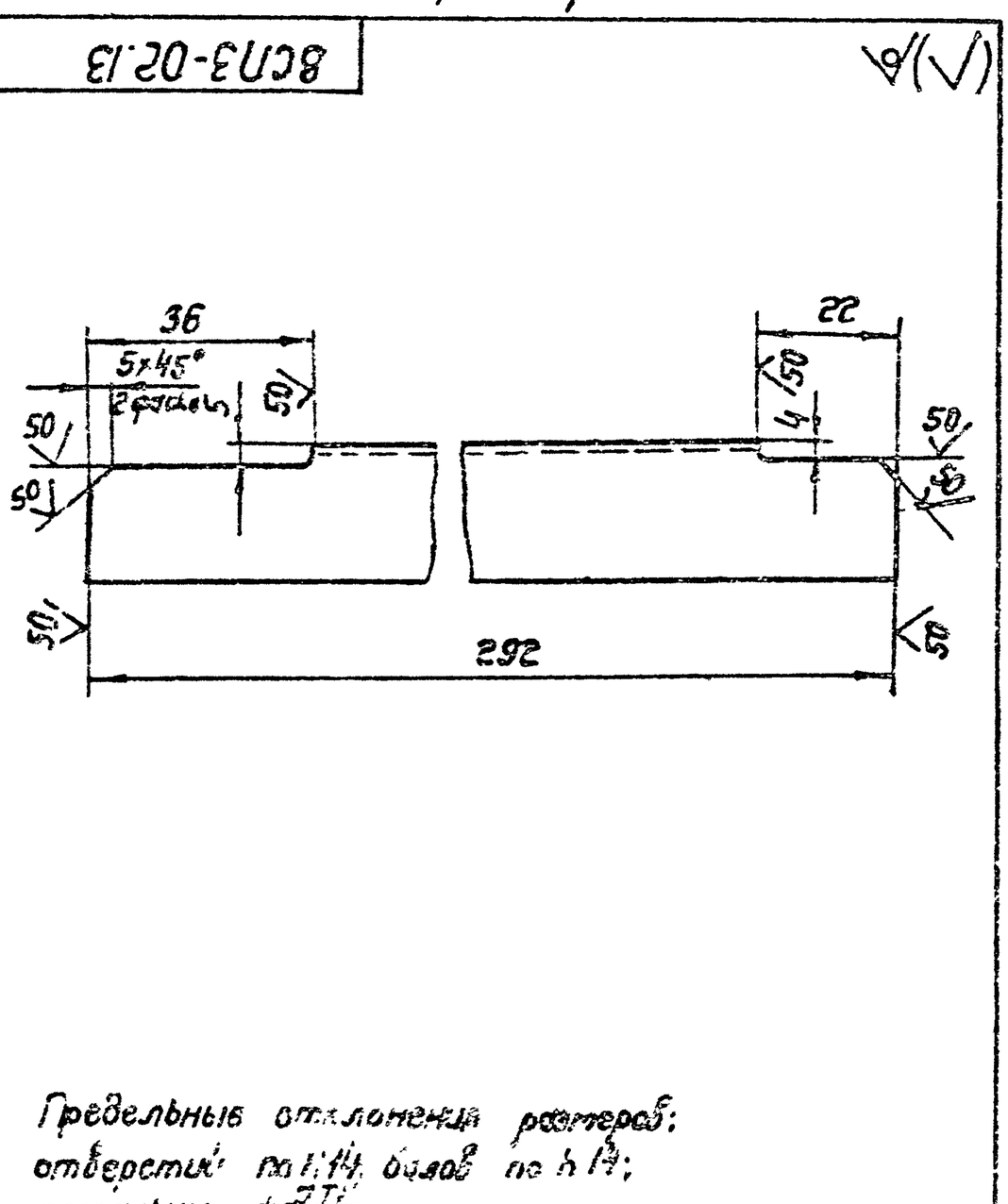

Предельные отклонения размеров: отверстий по h14, валов по h14; остальных $\pm \frac{IT}{2}$.

Изм.	Лист	№ докум.	Подп.	Дата	ВСП3-02.13		
Разраб.		Волкова			Обечайка	Лит.	Масса 0,87	Масштаб
Пров.		Колкота				Лист	Листов 1
Т. контр.		Пронский				МПСС Главпроммонтажвентиляция ГПИпроектпромвентиляция	
Н. контр.		Кол...ота			Лист 5-ПН-07 ГОСТ 19903-74 3-III-Ст.3 кп ГОСТ 16523-70		
Утв.		Земьянов					

Копировал: Сер. Формат: А4

Вх. 33909 на 42

ВСП3-03 СБ

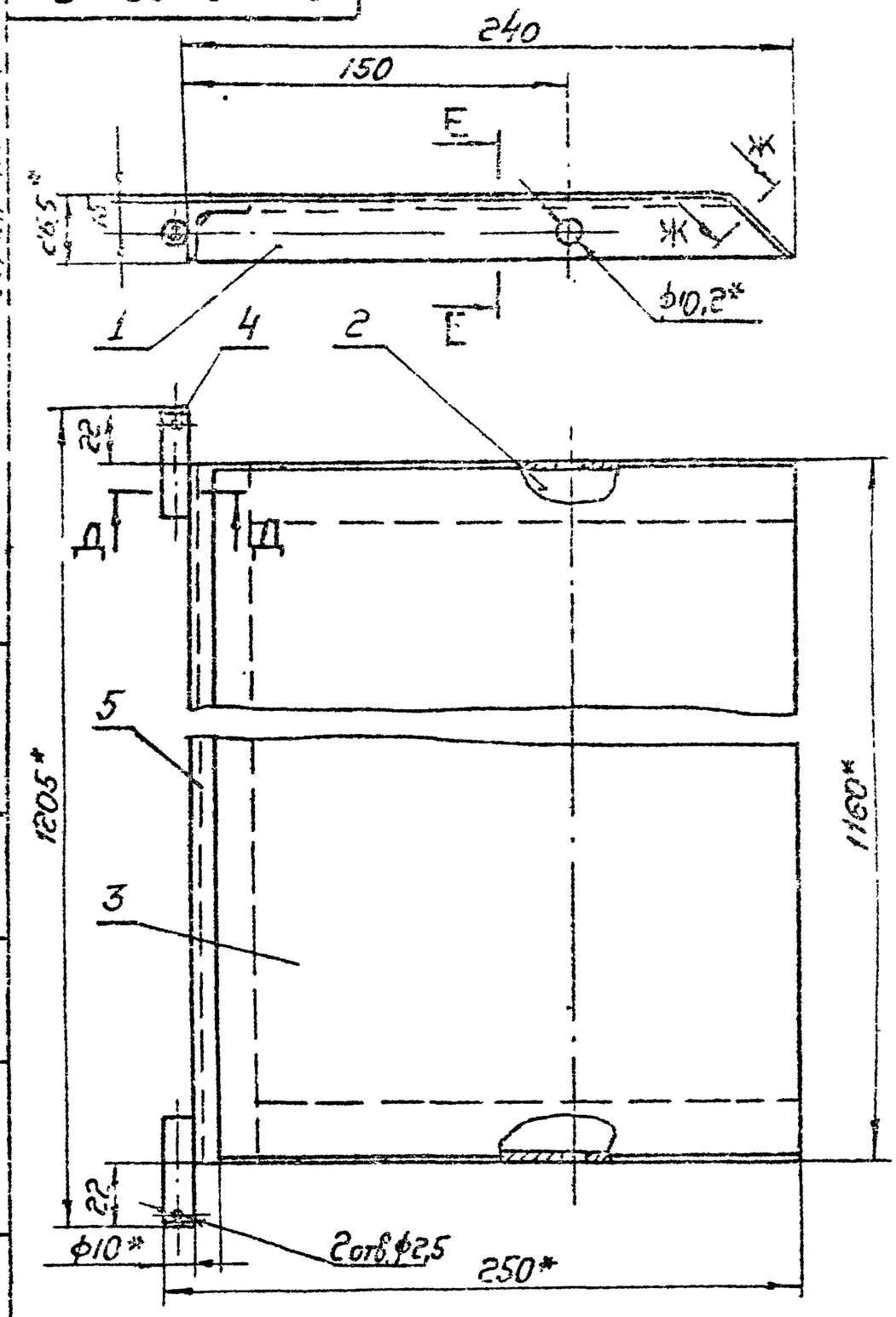

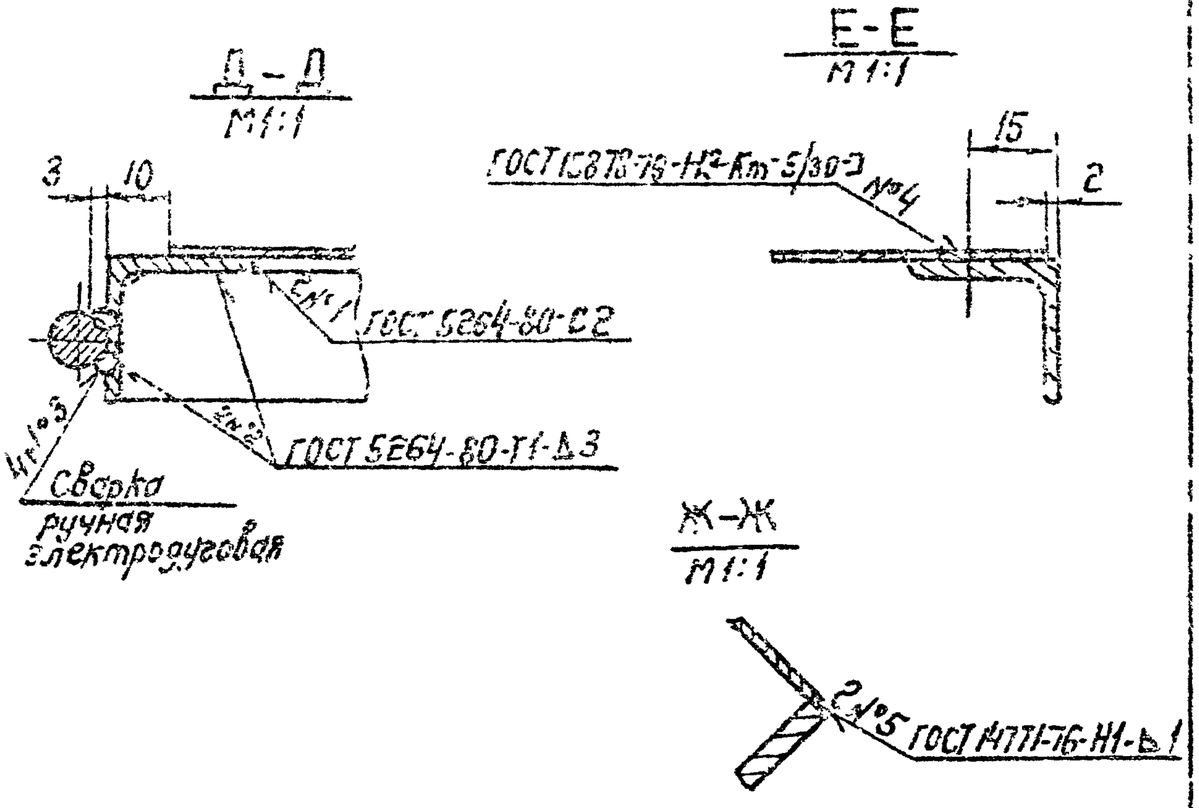

1. Предельные отклонения размеров: $\pm \frac{IT16}{2}$.
2.* Размеры для справок.

Изм.	Лист	№ докум.	Подп.	Дата	ВСП3-03 СБ		
Разраб.		Волкова			Заслонка	Лит.	Масса 5,2	Масштаб 1:2
Пров.		Колкота			Сборочный чертеж	Лист	Листов: 1
Т.контр.		Казан				ММСС СССР Главпромвентиляция ГПИ Проектпромвентиляция	
Н.контр.		Прокский					
Утв.		Демьянов					

Копировал: [illegible] Формат: 3

Формат	Зона	Поз.	Обозначение	Наименование	Кол.	Примечание
				Документация		
А3			ВСП3-03 СБ	Сборочный чертеж		
				Детали		
А4		1	ВСП3-0301	Связь	1	
А4		2	ВСП3-0302	Связь	1	
А4		3	ВСП3-0303	Полотно	1	
А4		4	ВСП1-0304	Ось	2	
Б4		5	ВСП3-0304	Связь		
				Уголок Б-25×25×3 ГОСТ 8509-72 / В Ст3кп ГОСТ 535-79		
				ℓ=1160	1	1,3 кг

ВСП3-0301

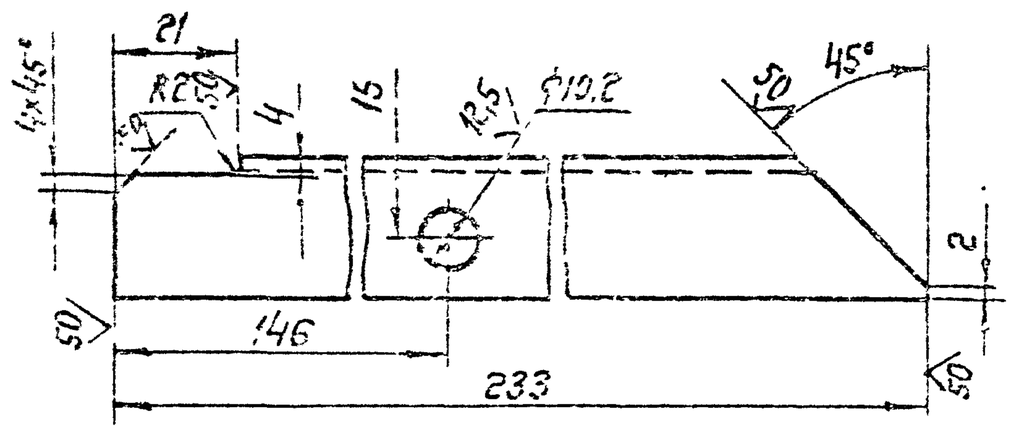

Предельные отклонения размеров: отверстие по H, вал по h10, остальные $\pm \frac{IT16}{2}$

ВСП3-030

Вх. 33909 от 43

ВСП3-03.02

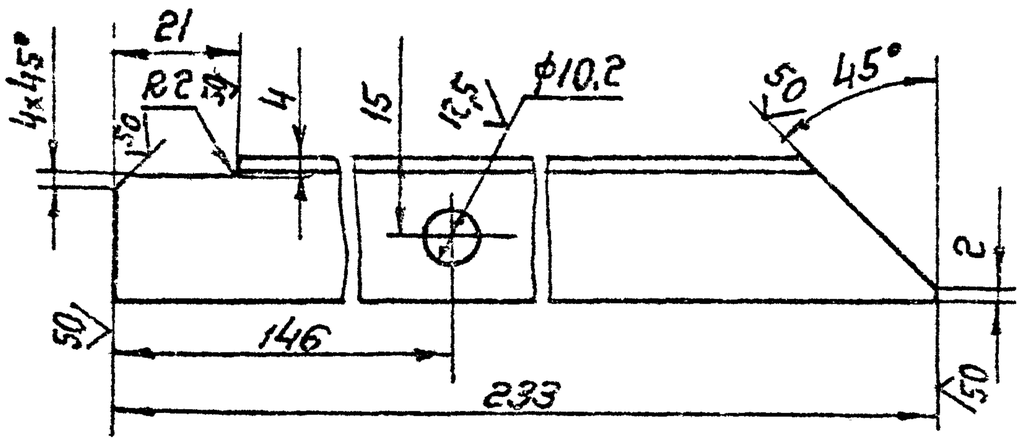

Предельные отклонения размеров; отверстий по H16, валов по h 16, остальных $\pm \frac{IT16}{2}$.

Изм.	Лист	№ докум.	Подп.	Дата	ВСП3-03.02		
Разраб.		Волкова			Связь	Лит.	Масса 0,25	Масштаб 1:1
Пров.		Колкота				Лист	Листов: 1
Т. контр.		Пронский					
Н. контр.		Колкота			Уголок Б-25×25×3 ГОСТ 8509-72	ММСС СССР Главпромвентиляция Гипроектпромвентиляция	
Утв.		Демьянов			ВСп3 Кп ГОСТ 535-79		

Копировал: Бер. Формат: А4

ВСП3-03.03

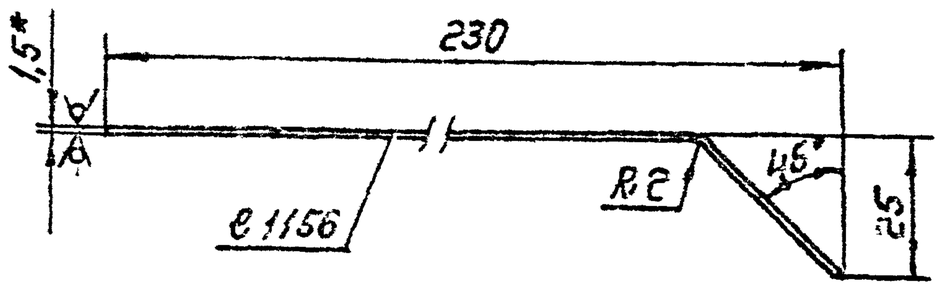

1. Предельные отклонения размеров: валов по h 16, остальных $\pm \frac{IT16}{2}$.
2. Длина развернутой детали 240 мм.
3. * Размер для справок.

Изм.	Лист	№ докум.	Подп.	Дата	ВСП3-03.03		
Разраб.		Волкова			Полотно	Лит.	Масса 3,26	Масштаб 1:1
Пров.		Колкота				Лист	Листов: 1
Т. контр.		Пронский					
Н. контр.		Колкота			Лист Б-ПН-1,5 ГОСТ 19903-74	ММСС СССР Главпромвентиляция Гипроектпромвентиляция	
Утв.		Демьянов			3-III-Ст.3кп. ГОСТ 16523-70		

Копировал: Бер. Формат: А4

ВСП3-05

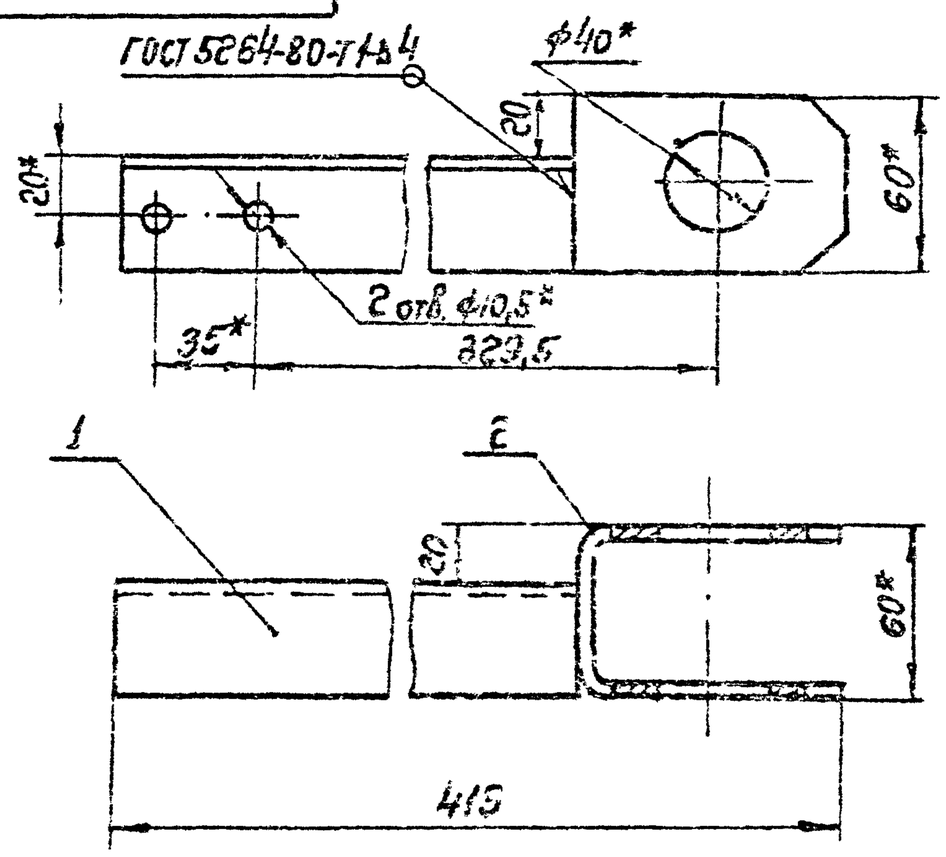

1. Предельные отклонения размеров $\pm \frac{IT14}{2}$
2. * Размеры для справок.

Изм.	Лист	№ докум.	Подп.	Дата	Обозначение	Наименование	Кол.	Примечание
						Детали		
А4		1			ВСП3-05.01	Кронштейн	1	
А4		2			ВСП1-05.0[illegible]	Серьга	1	

Изм.	Лист	№ докум.	Подп.	Дата	ВСП3-05		
Разраб.		Волкова			Поводок	Лит.	Масса 1,20	Масштаб 1:2
Пров.		Колкота				Лист	Листов 1
Т. контр.		Пронский				ММСС СССР Главпромвентиляция Гипроектпромвентиляция	
Н. контр.		Колкота					
Утв.		Демьянов					

Копировал: Бер. Формат: А4

ВСП3-05.01

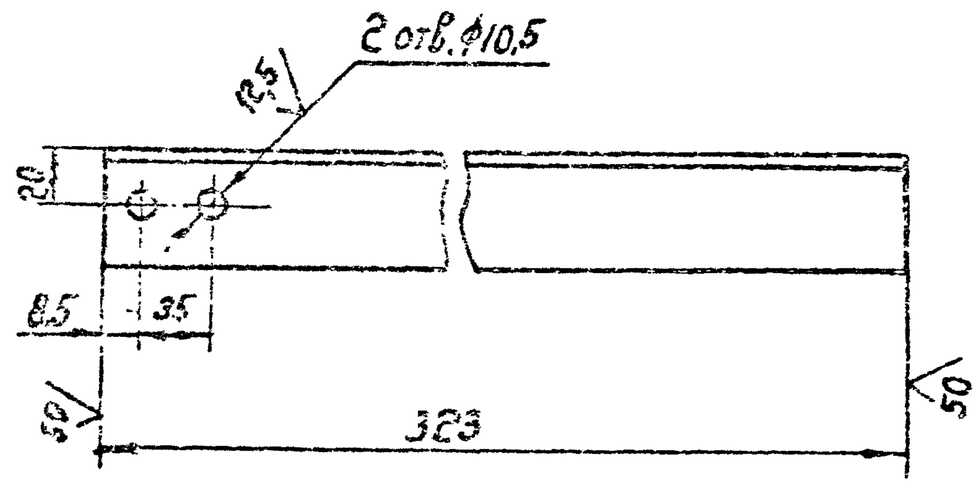

1. Предельные отклонения размеров $\pm \frac{IT14}{2}$.
2. Отверстия ф10,5 допускается изготавливать в сборке ВСП3-05

Изм.	Лист	№ докум.	Подп.	Дата	ВСП3-05.01		
Разраб.		Волкова			Кронштейн	Лит.	Масса 0,76	Масштаб 1:1
Пров.		Колкота			Вх. 33909 и 44	Лист	Листов: 1
Т. контр.		Пронский					
Н. контр.		Колкота					
Утв.		Демьянов					

Копировал: Бер. Формат: А4

ВСП3-04СБ

серия 5.904-18 В1

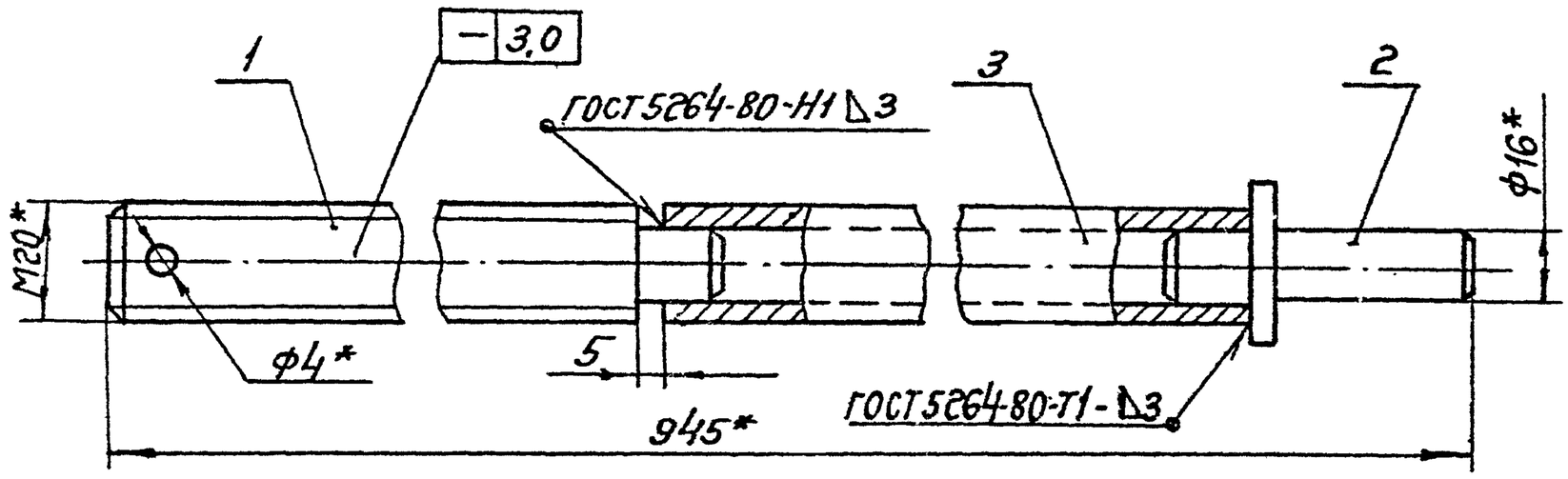

1. Предельные отклонения размеров $\pm \frac{JT14}{2}$.
2.* Размеры для справок.

					ВСП3-04СБ			
Изм.	Лист	№ докум.	Подп.	Дата	Винт Сборочный чертеж	Лит.	Масса	Масштаб
Разраб.		Волкова					1,76	1:1
Пров.		Колкота				Лист	Листов: 1	
Т.контр.		Каган				ММСС СССР Главпромвентиляция ГПИ Проектпромвентиляция		
Н.контр.		Пронский						
Утв.		Демьянов						

Копировал: Бер- Формат: А3

Формат	Зона	Поз.	Обозначение	Наименование	Кол.	Примечание
				Документация		
А3			ВСП3-04СБ	Сборочный чертеж		
				Детали		
А4		1	ВСП3-0401	Шпилька	1	
А4		2	ВСП1-0402	Штырь	1	
Б4		3	ВСП3-0402	Тяга		
				Труба 15×2,8		
				ГОСТ 3262-75		
				l=460	1	0,58 кг

ВСП3-04

Изм.	Лист	№ докум.	Подп.	Дата	Винт	Лит.	Лист	Листов
Разраб.		Волкова						
Пров.		Колкота				ММСС СССР Главпромвентиляция ГПИ Проектпромвентиляция		
Н.контр.		Пронский						
Утв.		Демьянов						

Копировал: Бер- Формат А4

ВСП3-0401

12,5

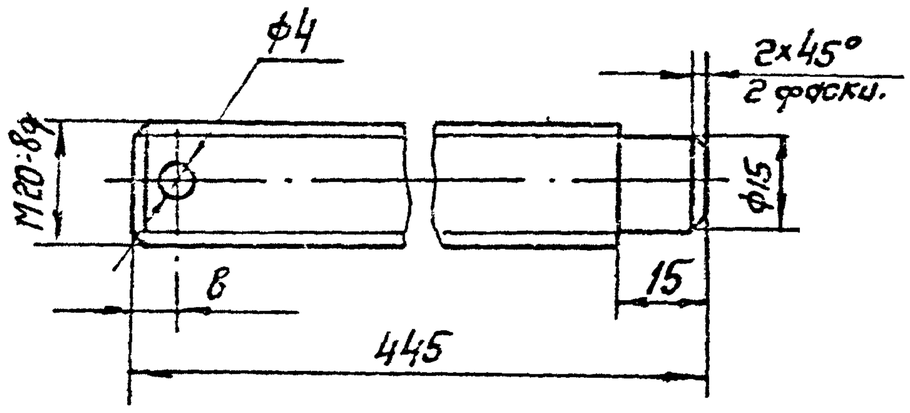

Неуказанные предельные отклонения размеров: отверстий по Н14; валов по h14; остальных $\pm \frac{JT14}{2}$

					ВСП3-0401			
Изм.	Лист	№ докум.	Подп.	Дата	Шпилька Вх. 33909 и 45	Лит.	Масса	Масштаб
Разраб.		Волкова					1,08	1:1
Пров.		Пронский				Лист	Листов: 1	
Т.контр.		Демьянов						
Н.контр.		Пронский			Круг В22 ГОСТ 2590-71 / Ст 3 кп ГОСТ 535-79	ММСС СССР Главпромвентиляция ГПИ Проектпромвентиляция		
Утв.		Демьянов						

Копировал Бер- Формат: А4

ВСП3-06

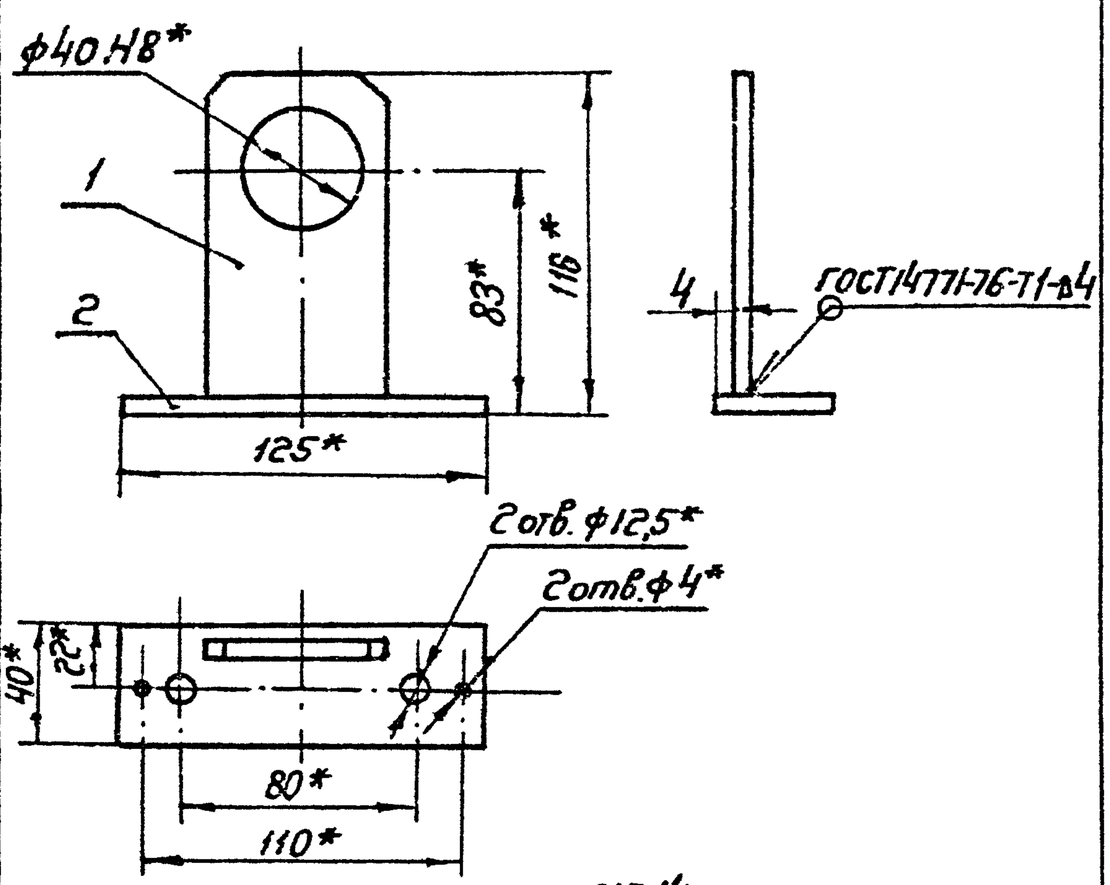

1. Предельные отклонения $\pm \frac{JT14}{2}$
2.* Размеры для справок.

Формат	Зона	Поз.	Обозначение	Наименование	Кол.	Примечание
				Детали		
А4		1	ВСП3-06.01	Пластина	1	
А4		2	ВСП1-06.02	Пластина	1	

ВСП3-06

Оседержатель

Изм.	Лист	№ докум.	Подп.	Дата
Разраб.		Волкова		
Пров.		Колкота		
Т.контр.		Каган		
Н.контр.		Пронский		
Утв.		Демьянов		

Лит. | Масса 0,48 | Масштаб 1:2
Лист | Листов: 1
ММСС СССР Главпромвентиляция ГПИ Проектпромвентиляция

Копировал: Бер- Формат: А4

ВСП3-0601

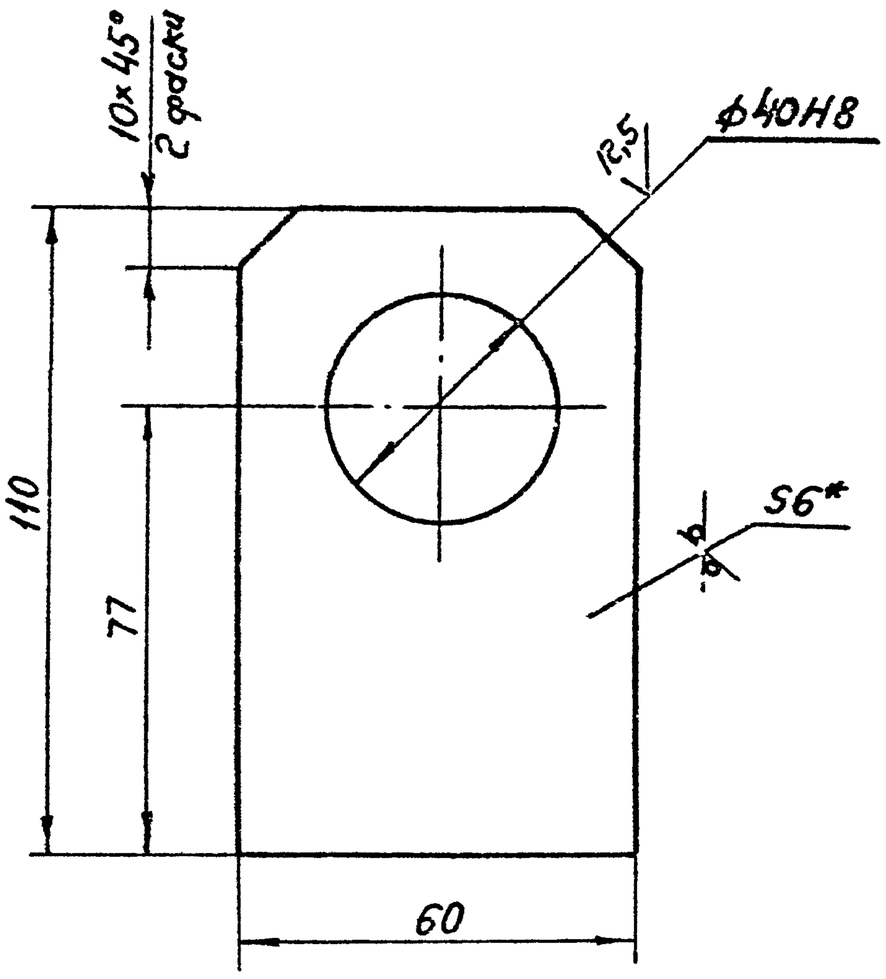

1. Предельные отклонения размеров: отверстий по Н14, валов по h14; остальных $\pm \frac{JT14}{2}$.
2.* Размер для справок.

ВСП3-06.01

Планка

Изм.	Лист	№ докум.	Подп.	Дата
Разраб.		Волкова		
Пров.		Колкота		
Т.контр.		Пронский		
Н.контр.		Колкота		
Утв.		Демьянов		

Лит. | Масса 0,25 | Масштаб 1:1
Лист | Листов: 1
Лист Б-ПН-6 ГОСТ 19903-74 / Ст.3 кп ГОСТ 14637-69
ММСС СССР Главпромвентиляция ГПИ Проектпромвентиляция

Копировал: Бер- Формат: А4

ВСП3-0001

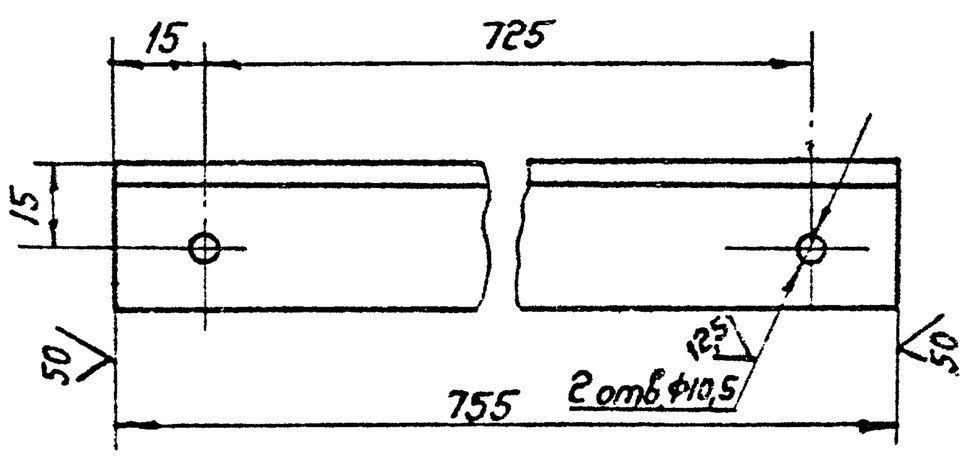

Предельные отклонения размеров: отверстий по Н14, валов по h14; остальных $\pm \frac{JT14}{2}$.

ВСП3-0001

Тяга

Изм.	Лист	№ докум.	Подп.	Дата
Разраб.		Волкова		
Пров.		Колкота		
Т.контр.		Пронский		
Н.контр.		Колкота		
Утв.		Демьянов		

Лит. | Масса 0,84 | Масштаб 1:1
Лист | Листов: 1
Уголок Б-25×25×3 ГОСТ 8509-72 / В Ст.3 кп ГОСТ 535-79
ММСС СССР Главпромвентиляция ГПИ Проектпромвентиляция

Копировал: Бер- Формат: А4

ВСП3-0003

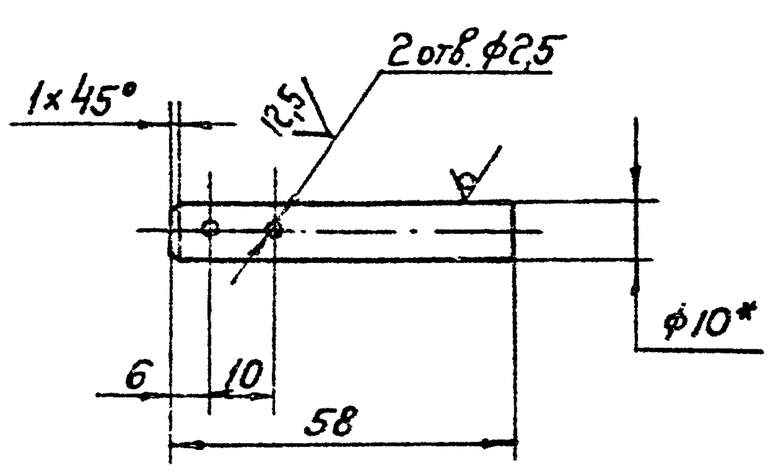

1. Предельные отклонения размеров: отверстий по Н14; валов по h14, остальных $\pm \frac{JT14}{2}$.
2.* Размер для справок.

ВСП3-0003

Ось

Изм.	Лист	№ докум.	Подп.	Дата
Разраб.		Волкова		
Пров.		Колкота		
Т.контр.		Пронский		
Н.контр.		Колкота		
Утв.		Демьянов		

Лит. | Масса 0,036 | Масштаб 1:1
Лист | Листов: 1
Круг В10 ГОСТ 2590-71 / Ст.3 ГОСТ 535-79
ММСС СССР Главпромвентиляция ГПИ Проектпромвентиляция

Копировал: Бер- Формат: А4

Формат	Зона	Поз.	Обозначение	Наименование	Кол.	Примечание
				Документация		
А2			ВСП4 СБ	Сборочный чертеж		
А2			ВСПД1	Технические требования		
				Сборочные единицы.		
А4		1	ВСП4-01	Патрубок	1	
А4		2	ВСП4-02	Патрубок поворотный	1	
А4		3	ВСП4-03	Заслонка	1	
А4		4	ВСП4-04	Винт	1	
А4		5	ВСП4-05	Поводок	1	
А4		6	ВСП2-06	Кольцо	1	
А4		7	ВСП4-06	Оседержатель	1	
				Детали.		
А4		8	ВСП4-0001	Тяга	2	
А4		9	ВСП1-0002	Втулка	2	
А4		10	ВСП1-0003	Ось	2	
А4		11	ВСП4-0002	Втулка	2	
А4		12	ВСП1-0006	Втулка	4	
А4		13	ВСП2-0002	Ось	2	
А4		14	ВСП1-0004	Шайба	2	
				Стандартные изделия		
		15		Болт М10×20.36		
				ГОСТ 7798-70	2	
		16		Болт М12×30.36		
				ГОСТ 7798-70	4	
		17		Гайка М10.4		
				ГОСТ 5915-70	2	

Изм.	Лист	№ докум.	Подп.	Дата
Разраб.	Пронский			
Пров.	Колкота			
Н.контр.	Колкота			
Утв.	Демьянов			11-83

ВСП4

Воздухораспределитель для сосредоточенной подачи воздуха прямоструйный □ 1600

Лит.	Лист	Листов
	1	2

ММСС СССР Главпромвентиляция ГПИ Проектпромвентиляция

Копировал: Бер- Формат: А4

Формат	Зона	Поз.	Обозначение	Наименование	Кол.	Примечание
		18		Гайка М20.4		
				ГОСТ 5915-70	4	
		19		Гайка М12.4		
				ГОСТ 5915-70	4	
		20		Шайба 10		
				ГОСТ 10450-78	2	
		21		Шайба 7019-0395		
				ГОСТ 13438-68	2	
		22		Шайба 12 65Г		
				ГОСТ 6402-70	4	
		23		Шайба 20 65Г		
				ГОСТ 6402-70	2	
		24		Шайба 10		
				ГОСТ 11371-78	6	
		25		Шплинт 2,5×16		
				ГОСТ 397-79	8	
		26		Шплинт 4×28		
				ГОСТ 397-79	1	
		27		Шплинт 6,3×60		
				ГОСТ 397-79	4	
		28		Штифт 5×16		
				ГОСТ 3129-70	4	
		29		Штифт 4h8×26		
				ГОСТ 3128-70	1	

Изм.	Лист	№ докум.	Подп.	Дата

ВСП4

Лист 2

Копировал: Бер- Формат: А4

Формат	Зона	Поз.	Обозначение	Наименование	Кол.	Примечание
				Документация		
А2			ВСП4-01 СБ	Сборочный чертеж		
				Детали		
А4		1	ВСП4-0101	Угольник	1	
А4		2	ВСП4-0102	Угольник	1	
А4		3	ВСП4-0103	Подкос	1	
А4		4	ВСП4-0104	Подкос	1	
А		5	ВСП4-0105	Стенка	1	
А4		6	ВСП4-0106	Стяжка	1	
А4		7	ВСП4-0107	Стяжка	1	
А4		8	ВСП4-0108	Кронштейн	1	
Б4		9	ВСП4-0109	Угольник		
				Уголок Б-40×40×4 ГОСТ 8509-72		
				ВСт3кп ГОСТ 535-79		
				ℓ=1680	1	4,06кг
				Прочие изделия		
		10		Фланец прямоугольный		
				СТД 202.00.000-52		
				ТУ 36-1508-75	1	15,7кг

Изм.	Лист	№ докум.	Подп.	Дата
Разраб.	Волкова			
Пров.	Колкота			
Н.контр.	Волкова			
Утв.	Демьянов			11-83

ВСП4-01

Патрубок

Лит.	Лист	Листов
		1

ММСС СССР Главпромвентиляция ГПИ Проектпромвентиляция

Копировал Бер- Формат: А4

ВСП3-0004

25

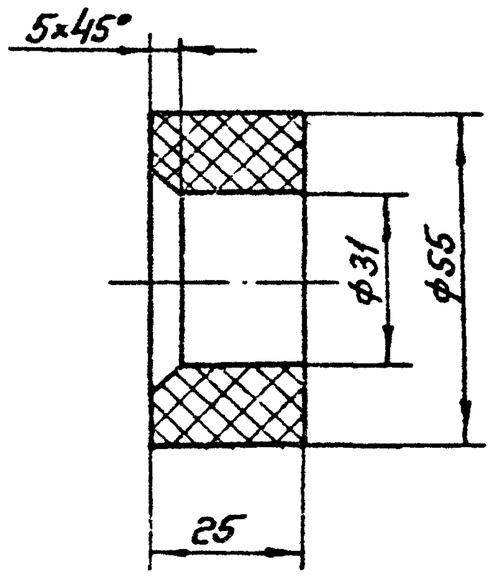

Предельные отклонения размеров: отверстий по H14; валов по h14, остальных $\pm \frac{JT14}{2}$.

Изм.	Лист	№ докум.	Подп.	Дата
Разраб.	Волкова			
Пров.	Колкота			
Т.контр.	Пронский			
Н.контр.	Колкота			
Утв.	Демьянов			11-83

ВСП3-0004

Втулка

Вх. 33909 и 47

Капрон ТУ МХП 69-68

Лит.	Масса	Масштаб
	0,042	1:1

Лист	Листов
	1

ММСС СССР Главпромвентиляция ГПИ Проектпромвентиляция

Копировал: Бер- Формат: А4

ВСП4 СБ

серия 5.904-1 в.1

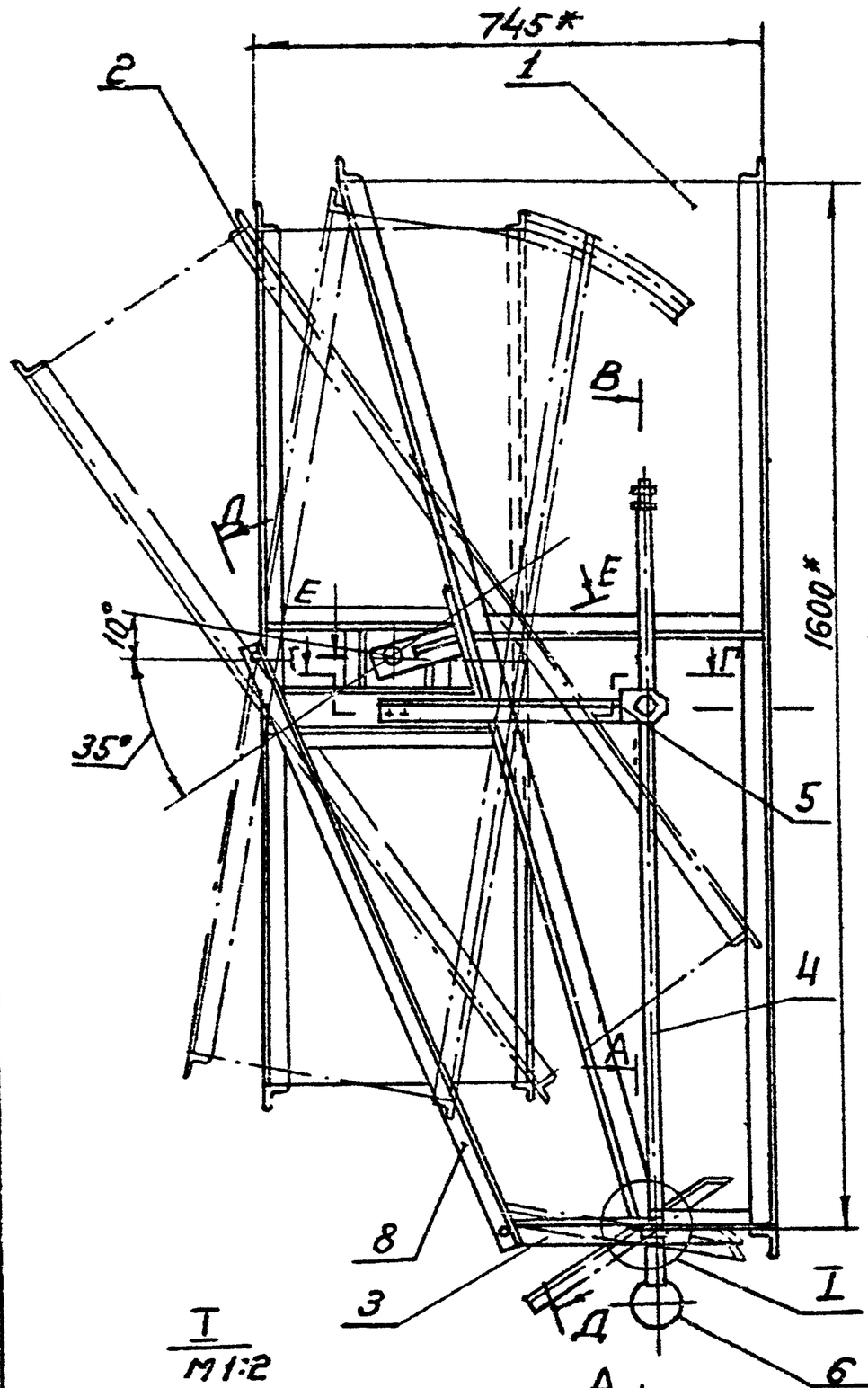

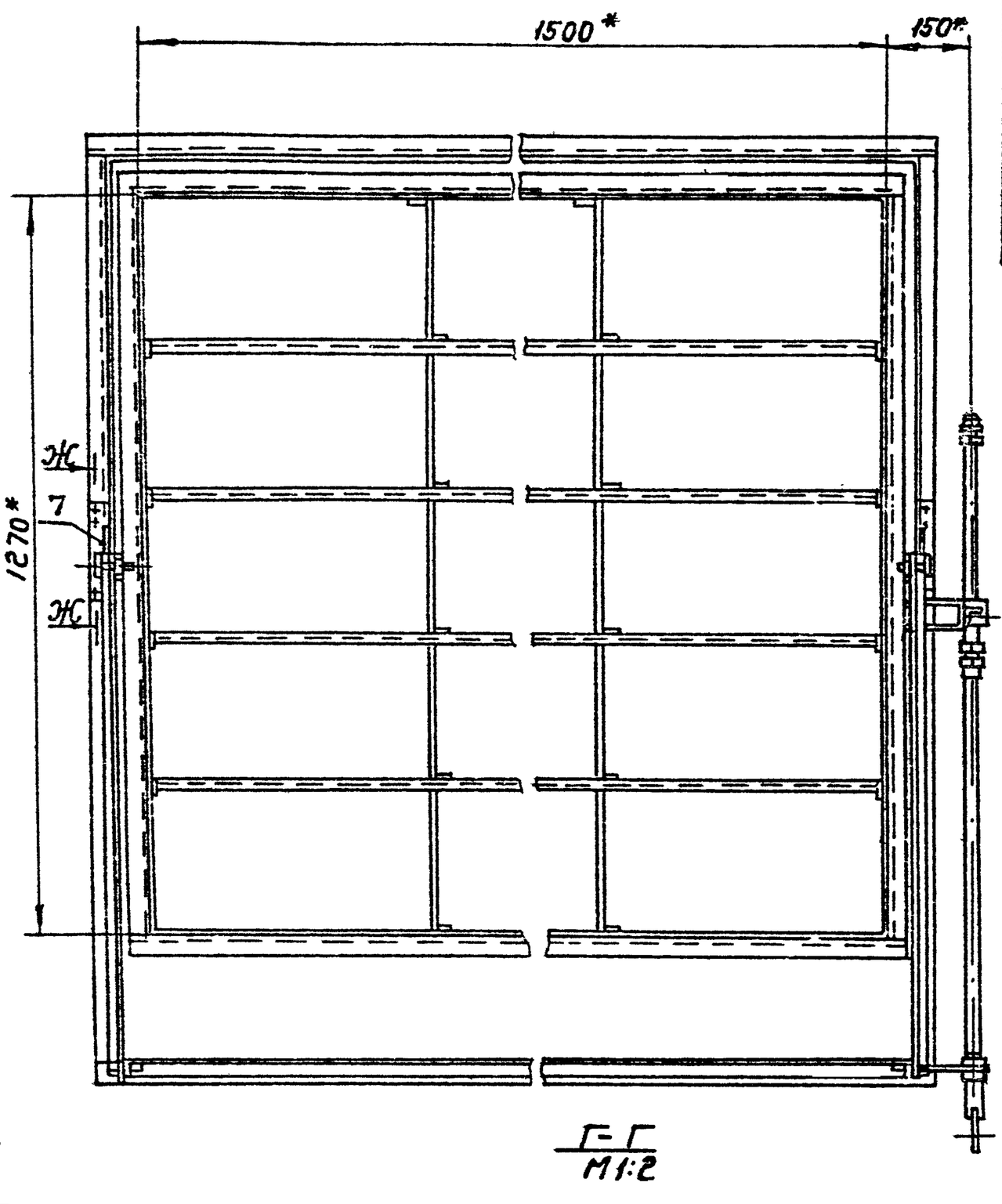

I
М1:2

А
В

Г-Г
М1:2

Д-Д
М1:2

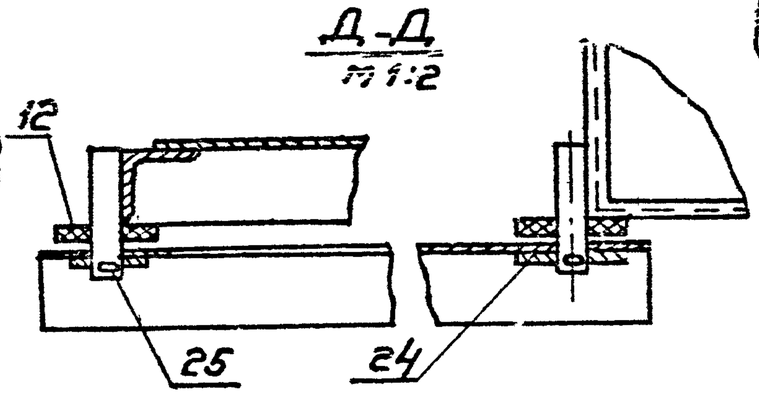

В-В
М1:2

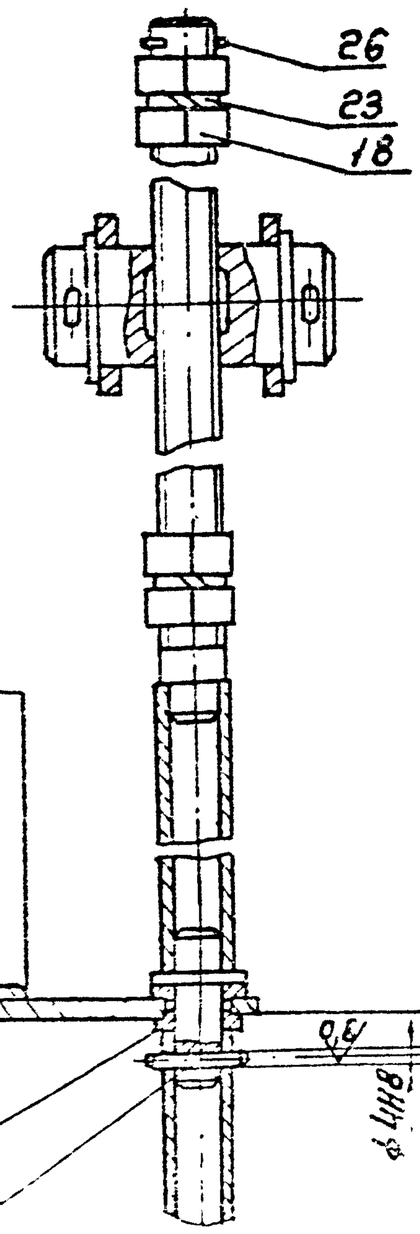

Ж-Ж повернуто
М1:1

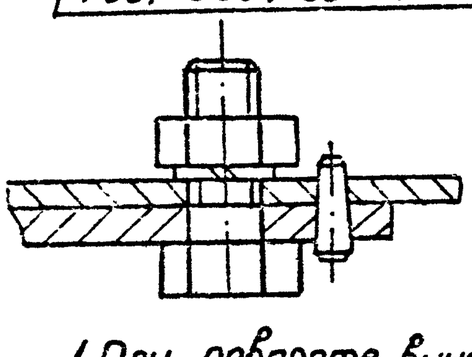

ГОСТ 5264-80-Т1-▷5⊐

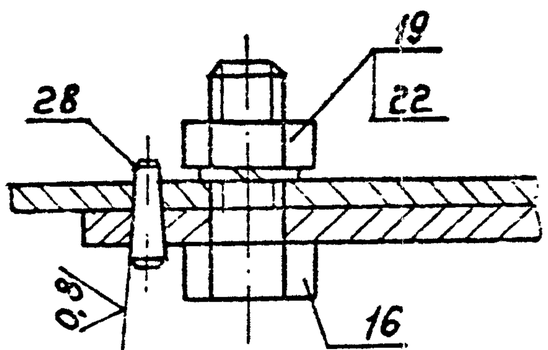

А-А
М1:2

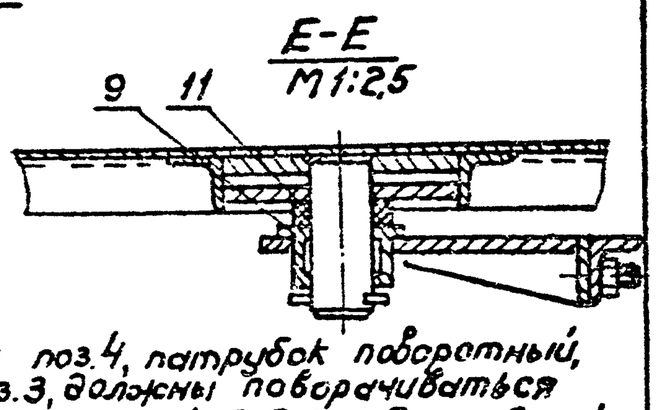

Е-Е
М1:2,5

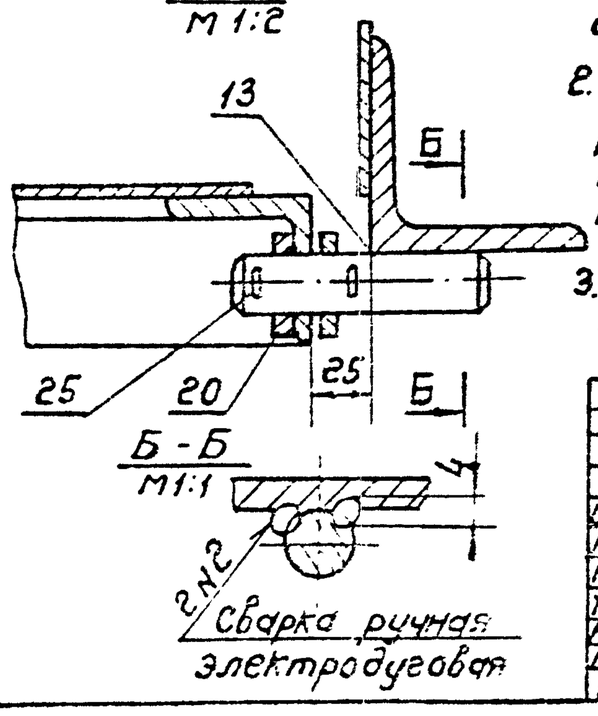

Б-Б
М1:1

2 N2
Сварка ручная
электродуговая

1. При повороте винта поз.4, патрубок поворотный, поз.2 и заслонка, поз.3, должны поворачиваться относительно патрубка, поз.1, свободно, без заеданий.
2. Покрытие грунтовка ГФ-021 ГОСТ 25129-82, кроме резьбовых и шарнирных поверхностей. Резьбовые и шарнирные поверхности покрыть антикоррозийной смазкой К-17 ГОСТ 10877-76.
3. * Размеры для справок. Разработано по ч/с № 794328.

Гл.инж.пр.	Поспелов		
Нач.отд.	Ржанухин		
Гл.спец.	Шкляев		
Пров.	Шкляев		
Разраб.	Волкова		
Пров.	Уренский		
Т.контр.	Каган		
Нач.сект.	Осадчий		
Н.контр.	Фельянов		
Утв.	Обухников		

ВСП4 СБ

Воздухораспределитель для горизонтальной подачи воздуха прямоструйный □1600 Сборочный чертеж

Лит.	Масса	Масштаб
	136	1:10

Лист | Листов 1

ГПКС СССР Главпромвентиляция ГПИПроектпромвентиляция

Вх. 33909 гл. 48

Копировал: Бер-

Формат А2

ВСП4-01 СБ

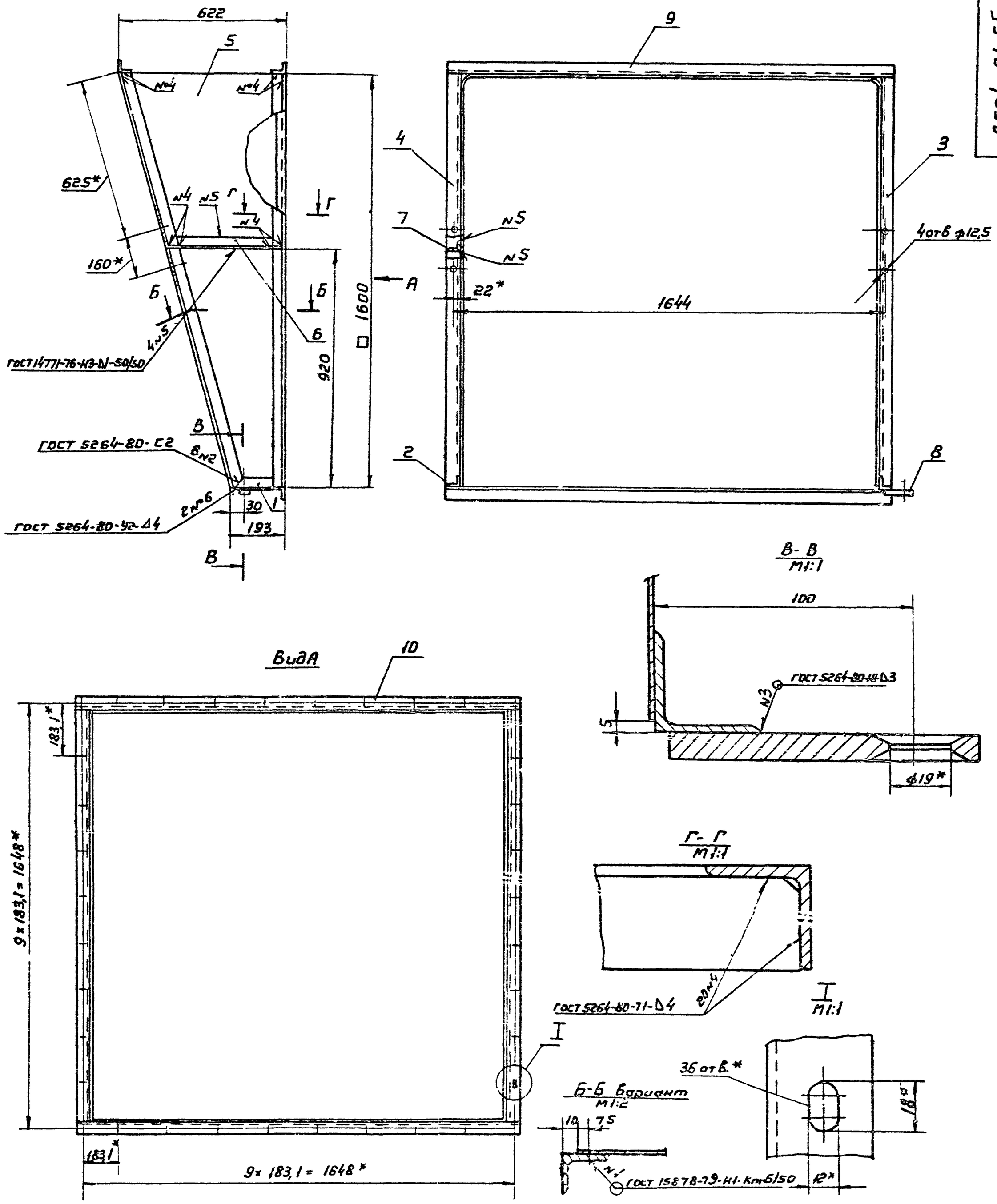

1. Предельные отклонения размеров: отверстий по Н14; валов по h14, остальных $\pm \frac{IT14}{2}$
2* Размеры для справок

					ВСП4-01 СБ		
Изм	Лист	№ докум	Подп	Дата	Патрубок Сборочный чертеж	Лит	Масса	Масштаб
Разраб	Волкова						48	1:10
Пров	Колкота					Лист	Листов 1
Т контр	Каган					МИСС СССР Главпромвентиляция ГПИ Проектпромвентиляция	
Гл спец	Колкота						
Н контр	Пронский						
Утв	Осадчий				Вх. 33909 л. 49		

Копировал

Формат А2

Подп и дата | Инв № дубл | Взам инв № | Подп и дата | Инв № подл

ВСП4-0101

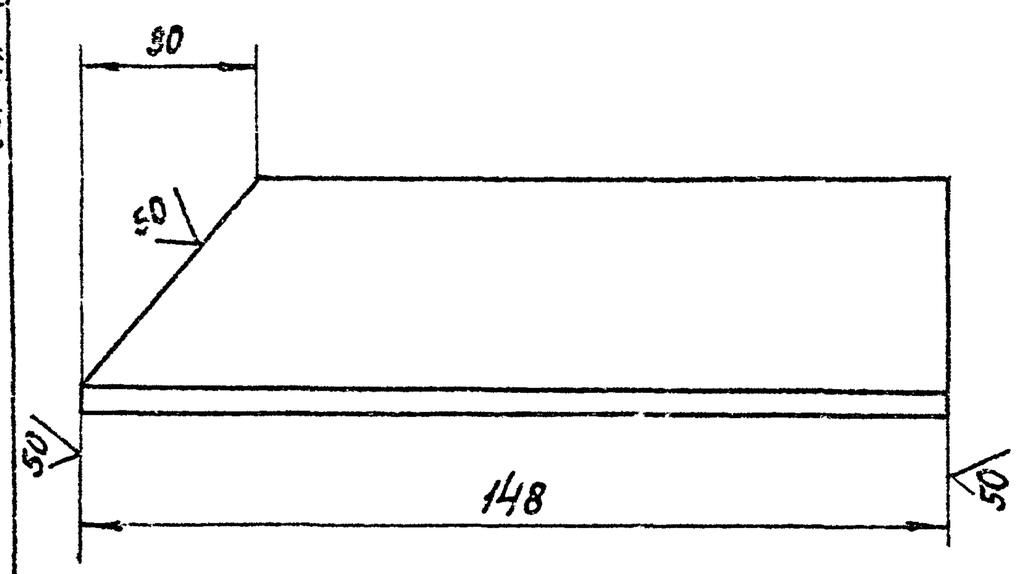

Предельные отклонения размеров: валов по 14; остальных $\pm \frac{IT14}{2}$.

Изм.	Лист	№ докум.	Подп.	Дата
Разраб.	Волкова			
Пров.	Колкота			
Т. контр.	Пронский			
Н. контр.	Колкота			
Утв.	Демьянов			

ВСП4-0101

Угольник

Лит.	Масса	Масштаб
	0,35	1:1

Лист | Листов: 1

Уголок Б-40×40×4 ГОСТ 8509-72 / В Ст3 кп ГОСТ 535-79

ММСС СССР Главпромвентиляция ГПИ Проектпромвентиляция

Копировал: Бер- Формат: А4

ВСП4-0102

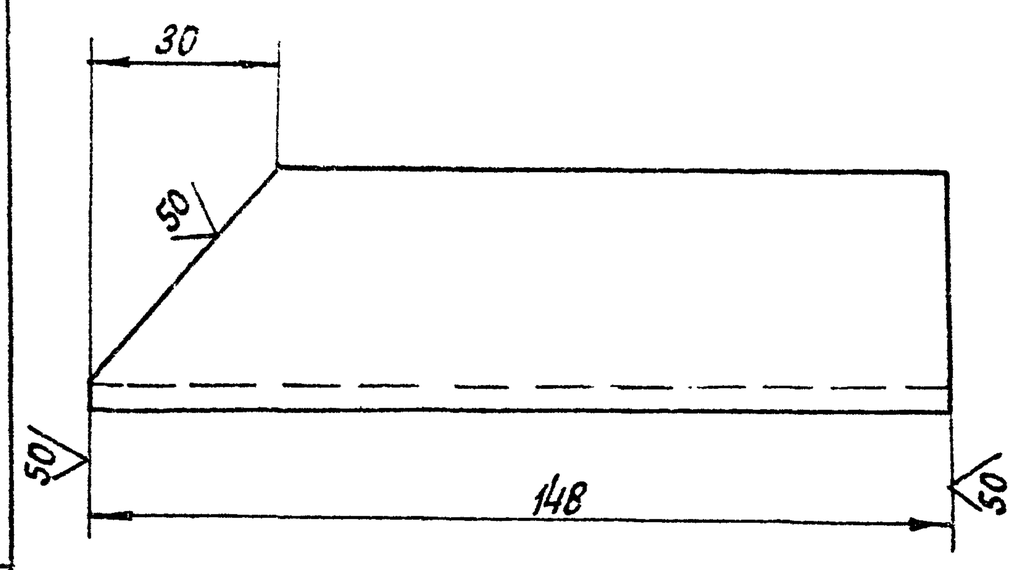

Предельные отклонения размеров; валов по h 14; остальных $\pm \frac{IT14}{2}$

Изм.	Лист	№ докум.	Подп.	Дата
Разраб.	Волкова			
Пров.	Колкота			
Т. контр.	Пронский			
Н. контр.	Колкота			
Утв.	Демьянов			

ВСП4-0102

Угольник

Лит.	Масса	Масштаб
	0,35	1:1

Лист | Листов: 1

Уголок Б-40×40×4 ГОСТ 8509-72 / В Ст.3 кп ГОСТ 535-79

ММСС СССР Главпромвентиляция ГПИ Проектпромвентиляция

Копировал: Бер- Формат: А4

ВСП4-0103

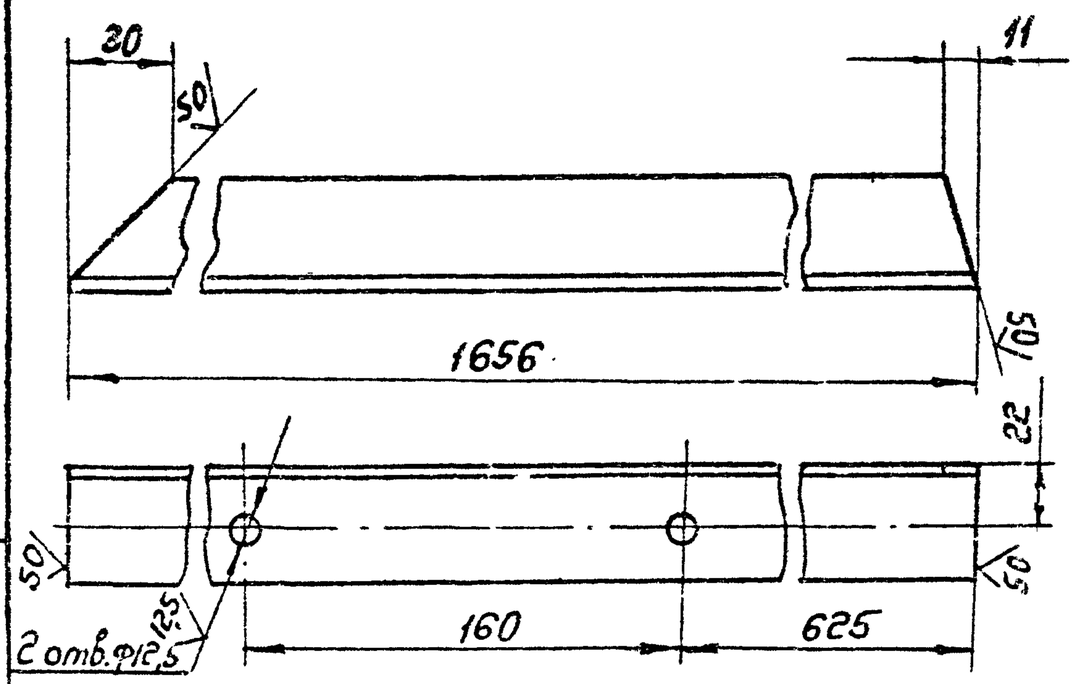

Предельные отклонения размеров: отверстий по H14; валов по h 14; остальных $\pm \frac{IT14}{2}$

Изм.	Лист	№ докум.	Подп.	Дата
Разраб.	Волкова			
Пров.	Колкота			
Т. контр.	Пронский			
Н. контр.	Колкота			
Утв.	Демьянов			

ВСП4-0103

Подкос

Лит.	Масса	Масштаб
	4,0	1:2

Лист | Листов: 1

Уголок Б-40×40×4 ГОСТ 8509-72 / В Ст3 кп ГОСТ 535-79

ММСС СССР Главпромвентиляция ГПИ Проектпромвентиляция

Копировал: Бер- Формат: А4

ВСП4-0104

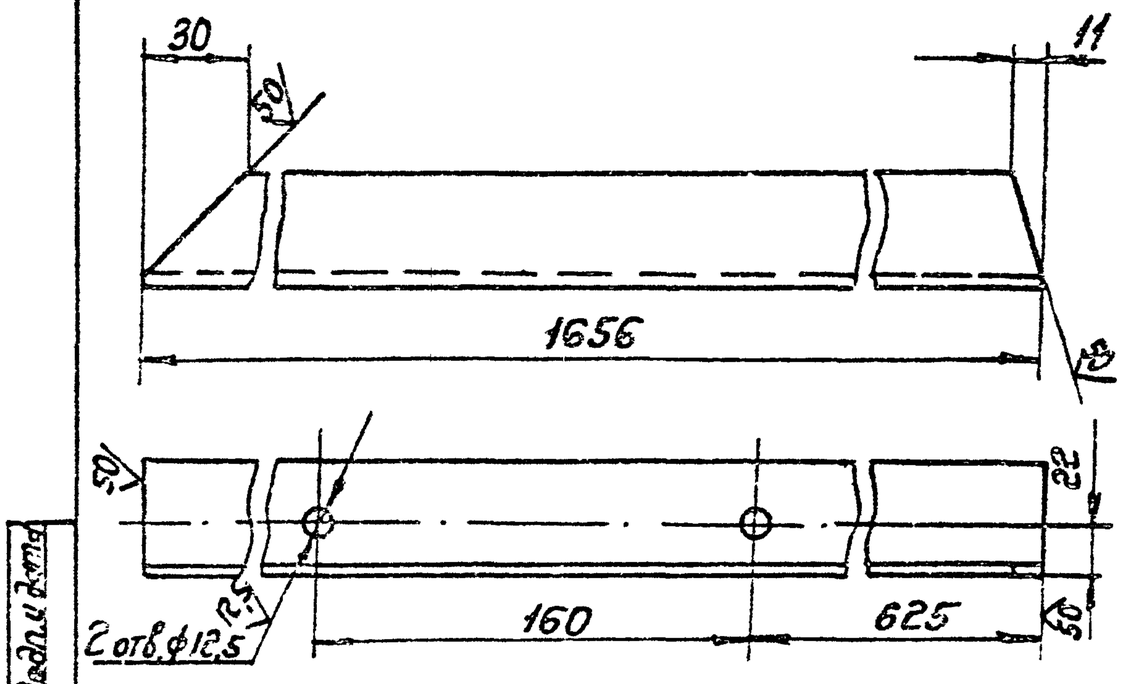

Предельные отклонения размеров: отверстий по H14; валов по h 14; остальных $\pm \frac{IT14}{2}$.

Изм.	Лист	№ докум.	Подп.	Дата
Разраб.	Волкова			
Пров.	Колкота			
Т. контр.	Пронский			
Н. контр.	Колкота			
Утв.	Демьянов			

ВСП4-0104

Подкос Вх. 33909 ч. 50

Лит.	Масса	Масштаб
	4,0	1:2

Лист | Листов: 1

Уголок Б-40×40×4 ГОСТ 8509-72 / В Ст.3 кп ГОСТ 535-79

ММСС СССР Главпромвентиляция ГПИ Проектпромвентиляция

Копировал: Бер- Формат: А4

Серия 5.904-18 В.1

Инв. № подл. | Подп. и дата | Взам. инв. № | Инв. № дубл. | Подп. и дата

ВСП4-01.05

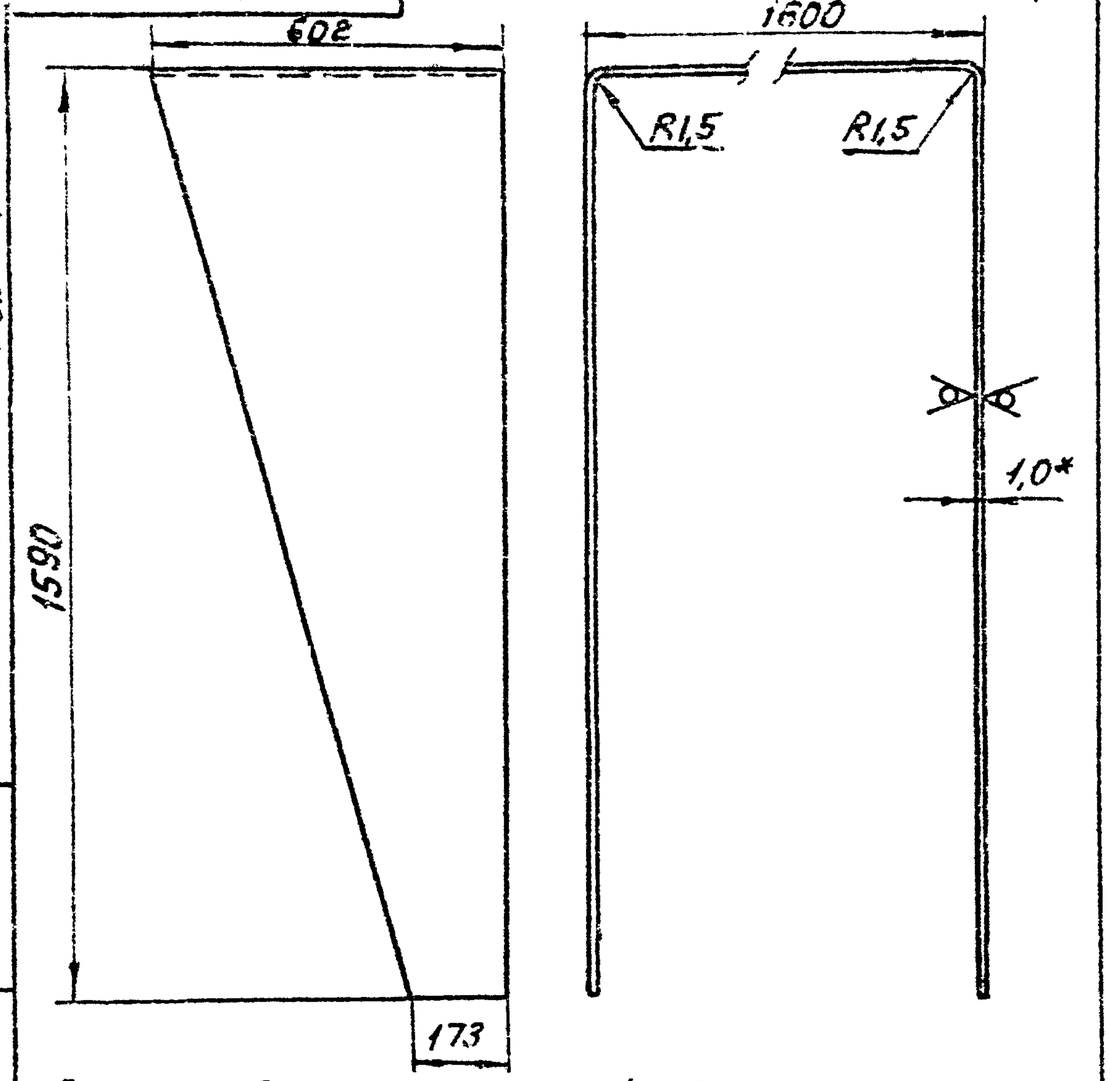

1. Длина развернутой детали 4780 мм.
2. Предельные отклонения размеров: валов по h 14; остальных $\pm \frac{IT14}{2}$.
3. Допускается изготовление из нескольких частей.
4. * Размер для справок.

Изм.	Лист	№ докум.	Подп.	Дата	
Разраб.		Балкова			Стенка
Пров.		Калкота			
Т. контр.		Пронский			
Н. контр.		Калкота			Лист 3-III-Ст.3кп ГОСТ 16523-70
Утв.		Демьянов			

Лит.	Масса	Масштаб
	17.23	1:10
Лист	Листов: 1	

МПСС СССР Главпромвентиляция ГПИ Проектпромвентиляция

Копировал: Бер- формат: А4

ВСП4-01.06

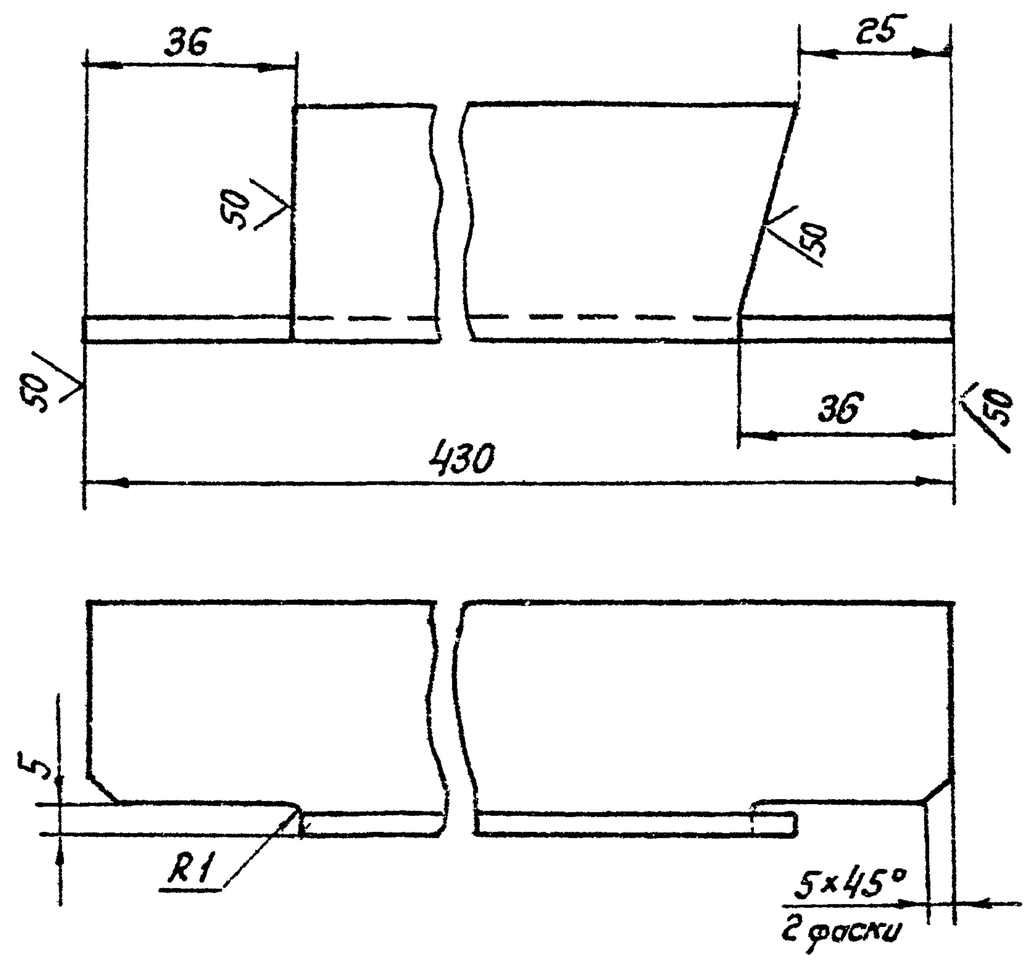

1. Предельные отклонения размеров: валов по h 14, остальных $\pm \frac{IT14}{2}$

Изм.	Лист	№ докум.	Подп.	Дата	
Разраб.		Балкова			Стяжка
Пров.		Калкота			
Т. контр.		Пронский			
Н. контр.		Калкота			Уголок Б-40×40×4 ГОСТ 8509-72 / ВСт3кп ГОСТ 535-79
Утв.		Демьянов			

Лит.	Масса	Масштаб
	0,96	1:1
Лист	Листов: 1	

МПСС СССР Главпромвентиляция ГПИ Проектпромвентиляция

Копировал: Бер- формат: А4

ВСП4-01.07

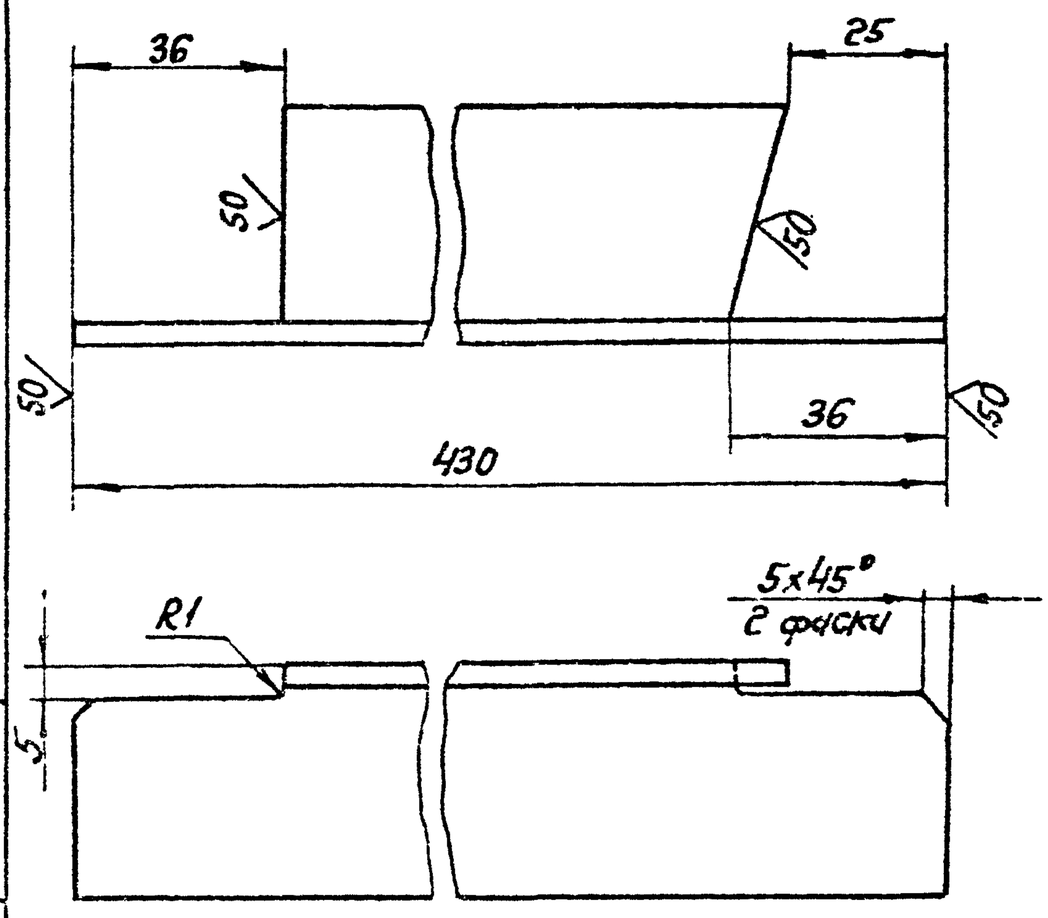

Предельные отклонения размеров: валов по h 14, остальных $\pm \frac{IT14}{2}$

Изм.	Лист	№ докум.	Подп.	Дата	
Разраб.		Балкова			Стяжка
Пров.		Калкота			
Т. контр.		Пронский			
Н. контр.		Калкота			Уголок 5-40×40×4 ГОСТ 8509-72 / ВСт3кп ГОСТ 535-79
Утв.		Демьянов			

Лит.	Масса	Масштаб
	0,96	1:1
Лист	Листов: 1	

МПСС СССР Главпромвентиляция ГПИ Проектпромвентиляция

Копировал: Бер- формат: А4

ВСП4-01.08

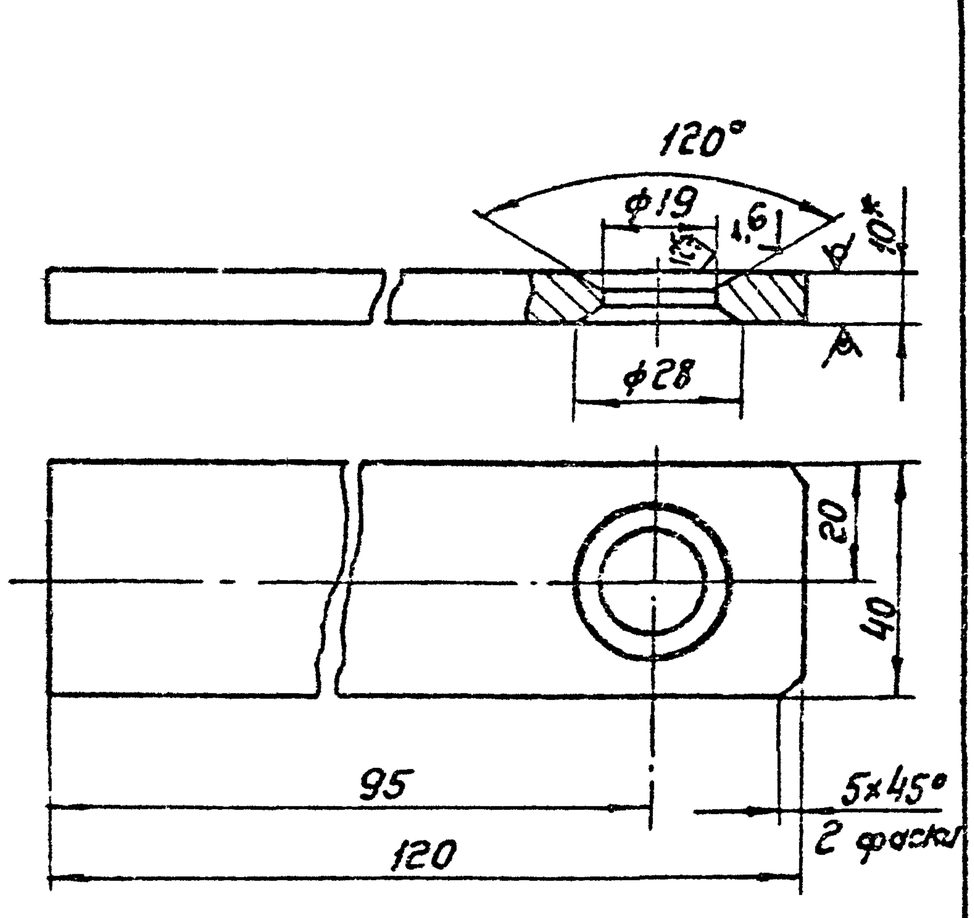

Предельные отклонения размеров: отверстий по H14, валов по h 14, остальных $\pm \frac{IT14}{2}$

Изм.	Лист	№ докум.	Подп.	Дата	
Разраб.		Волкова			Кронштейн Вх. 33909 м.51
Пров.		Колкота			
Т. контр.		Пронский			
Н. контр.		Колкота			Лист Б-ПН-10 ГОСТ 19903-74 / ВСт.3 ГОСТ 14637-69
Утв.		Демьянов			

Лит.	Масса	Масштаб
	0,35	1:1
Лист	Листов: 1	

МПСС СССР Главпромвентиляция ГПИ Проектпромвентиляция

Копировал: Бер- Формат: А4

Формат	Зона	Поз.	Обозначение	Наименование	Кол.	Примечание
				Документация		
А2			ВСП4-02 СБ	Сборочный чертеж		
				Детали		
А4		1	ВСП4-0201	Кронштейн	1	
А4		2	ВСП4-0202	Ребро	10	
А4		3	ВСП4-0203	Жесткость	1	
А4		4	ВСП4-0204	Жесткость	1	
А4		5	ВСП4-0205	Полка	4	
А4		6	ВСП4-0206	Связь	2	
А4		7	ВСП4-0207	Связь	3	
А4		8	ВСП4-0208	Обечайка	1	
А4		9	ВСП1-0204	Ось	2	
А4		10	ВСП4-0215	Палец	2	
А4		11	ВСП2-0202	Пята	4	
Б4		12	ВСП4-0209	Связь		
				Уголок Б-25×25×3 ГОСТ 8509-72 / Ст3кп ГОСТ 535-79		
				ℓ=98	4	0,71 кг
Б4		13	ВСП4-0210	Связь		
				Уголок Б-25×25×3 ГОСТ 8509-72 / Ст3кп ГОСТ 535-79		
				ℓ=1268	2	1,42 кг
Б4		14	УСП4-0211	Связь		
				Уголок Б-25×25×3 ГОСТ 8509-72 / Ст3кп ГОСТ 535-79		
				ℓ=1550	2	1,73 кг
Б4		15	УСП4-0212	Связь		
				Уголок Б-40×40×4 ГОСТ 8509-72 / Ст3кп ГОСТ 535-79		
				ℓ=1268	2	3,04 кг
Б4		16	УСП4-0213	Связь		
				Уголок Б-40×40×4 ГОСТ 8509-72 / Ст3кп ГОСТ 535-79		
				ℓ=1580	2	3,8 кг
А4		17	УСП4-0214	Козырек	1	

Инв. № подл. | Подп. и дата | Взам. инв. № | Инв. № дубл. | Подп. и дата

Изм. Лист № докум. Подп. Дата

Разраб. Волкова
Пров. Колкота
Н. контр. Колкота
Утв. Семьянов

ВСП4-02

Патрубок поворотный

Лит. | Лист | Листов 2

ММСС СССР Главвентиляция ГПИ Проектвентиляция

Копировал: Бер- Формат: А4

Инв. № подл. | Подп. и дата | Взам. инв. № | Инв. № дубл. | Подп. и дата

Изм. Лист № докум. Подп. Дата

ВСП4-02

Лист 2

Копировал: Бер- Формат: А4

ВСП4-0201

50 (√)

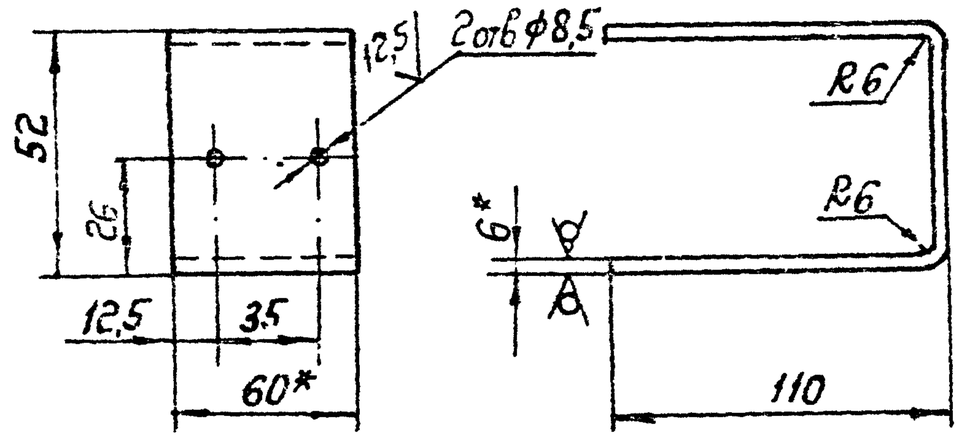

1. Развернутая длина детали 252 мм
2. Предельные отклонения размеров: отверстий по H14; валов по h 14; остальных ±IT14/2
3. * Размеры для справок.

Инв. № подл. | Подп. и дата | Взам. инв. № | Инв. № дубл. | Подп. и дата

Изм. Лист № докум. Подп. Дата

Разраб. Волкова
Пров. Колкота
Т. контр. Оранский
Н. контр. Колкота
Утв. Семьянов

ВСП4-0201

Кронштейн

Полоса Б-2 б×60 ГОСТ 103-76 / Ст3кп ГОСТ 535-79

Лит. | Масса 0,71 | Масштаб 1:2

Лист | Листов 1

ММСС СССР Главвентиляция ГПИ Проектвентиляция

Копировал: Бер- Формат: А4

ВСП4-0202

50 (√)

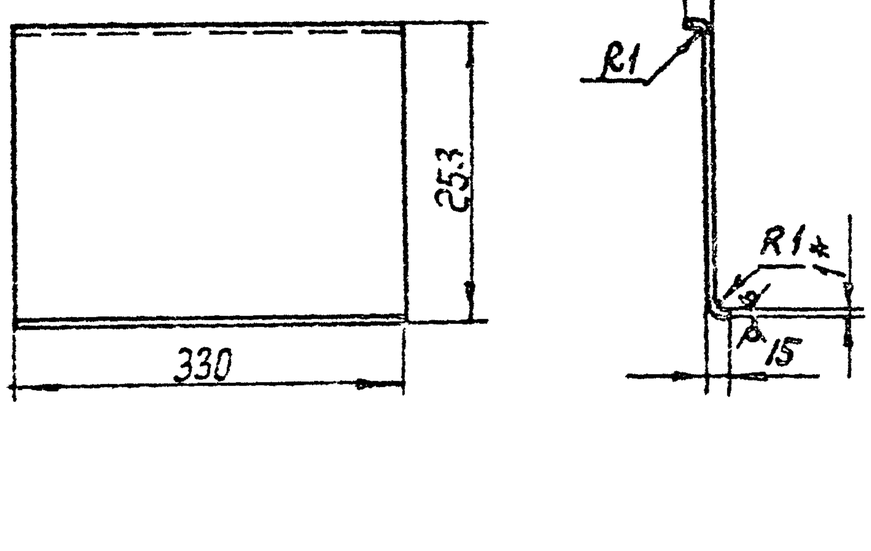

1. Длина развернутой детали 280 мм.
2. Предельные отклонения размеров: валов по h14, остальных ±IT14/2
3. * Размер для справок.

Инв. № подл. | Подп. и дата | Взам. инв. № | Инв. № дубл. | Подп. и дата

Изм. Лист № докум. Подп. Дата

Разраб. Волкова
Пров. Колкота
Т. контр. Пронкин
Н. контр. Колкота
Утв. Семьянов

ВСП4-0202

Ребро

Вх. 33909 и 52

Б-ПН 10 ГОСТ 19903-74 / 3 III Ст3кп ГОСТ 16523

Лит. | Масса 0,7 | Масштаб 1:5

Лист | Листов 1

ММСС СССР Главвентиляция ГПИ Проектвентиляция

Копировал: Бер- Формат: А4

ВСП4-02 СБ

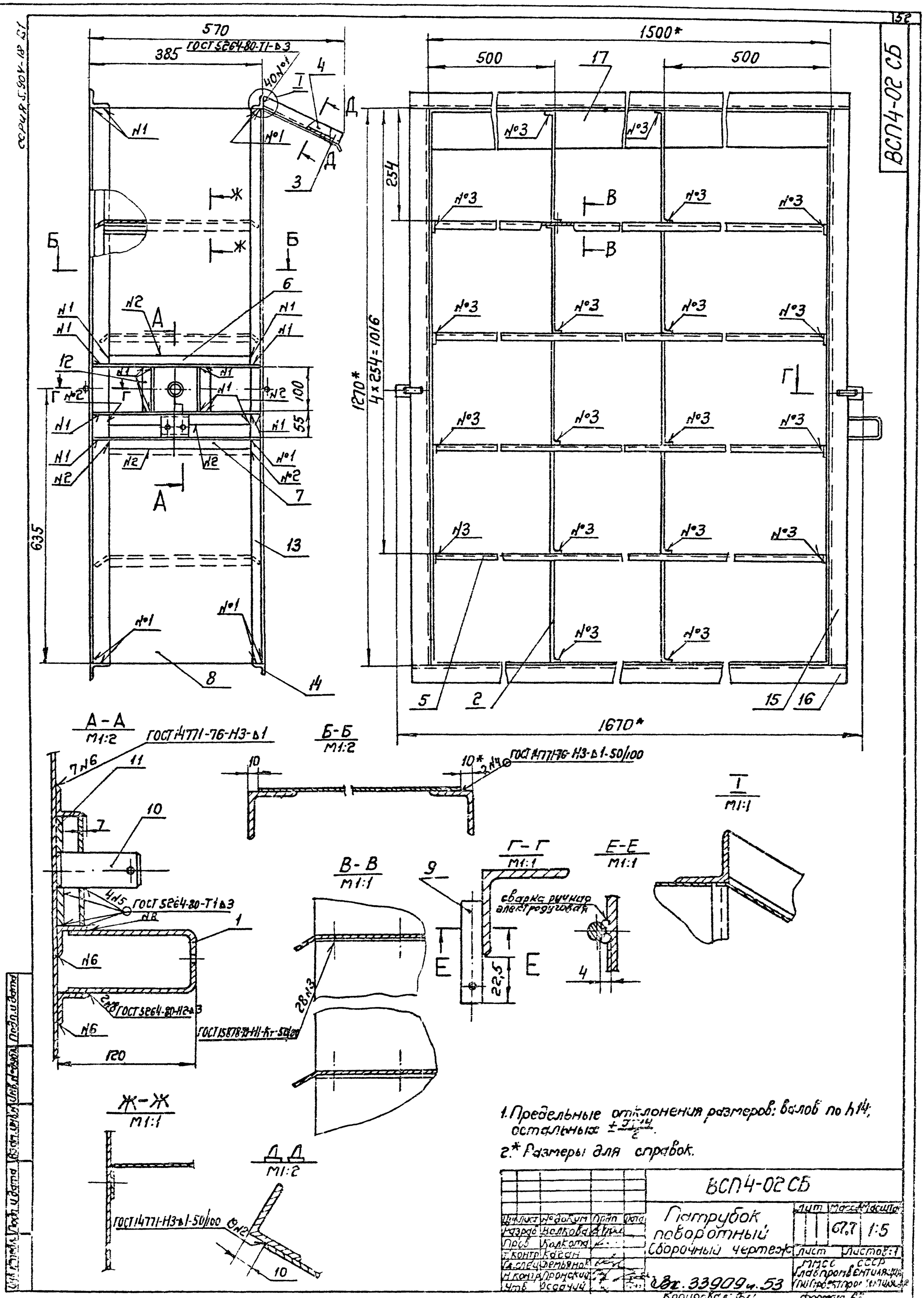

1. Предельные отклонения размеров: валов по h14; остальных $\pm\frac{IT14}{2}$.

2.* Размеры для справок.

					ВСП4-02 СБ		
Изм.	Лист	№ докум.	Подп.	Дата	Патрубок поворотный Сборочный чертеж	Лит.	Масса 67,7	Масштаб 1:5
Разраб.		Волкова				Лист	Листов: 1
Пров.		Колкота					
Т. контр.		Кадан					
Гл. спец.		Демьянов					
Н. контр.		Пронский					
Утв.		Осадчий					

Вх. 33909 ч. 53

Копировал: Бер. Формат А2

ММСС СССР Главпромвентиляция ГПИ Проектпромвентиляция

Серия 5.904-18 Б1

Инв. № подл. | Подп. и дата | Взам. инв. № | Инв. № дубл. | Подп. и дата

ВСП4-02.03

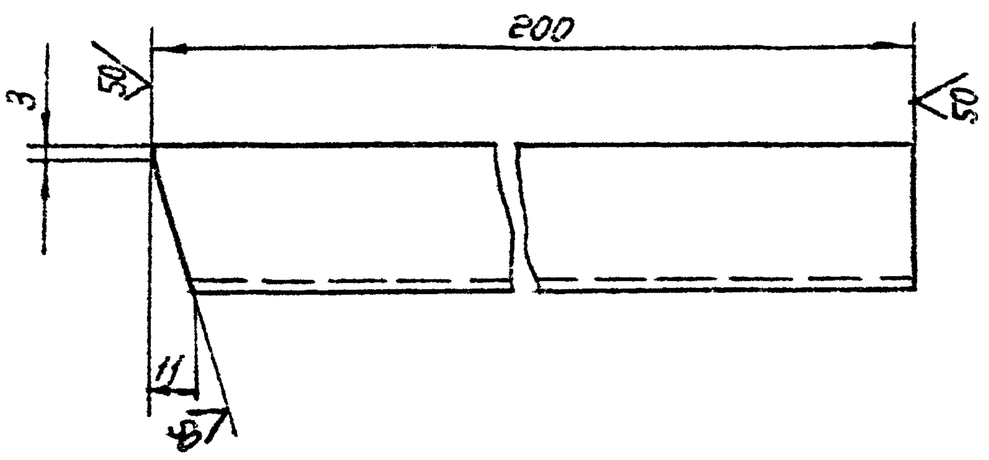

Предельные отклонения размеров: $\pm \frac{JT14}{2}$.

Изм.	Лист	№ докум.	Подп.	Дата	ВСП4-02.03		
Разраб.		Волкова			Жесткость	Лит.	Масса 0,2	Масштаб 1:1
Пров.		Колкота				Лист	Листов 1
Т.контр.		Пронский			Уголок Б-25х25х3 ГОСТ 8509-72 / ВСт3кп ГОСТ 535-79	ММСС СССР Главпромвентиляция ГПИ Проектпромвентиляция	
Н.контр.		Колкота					
Утв.		Демьянов					

Копировал: Бер. Формат: А4

ВСП4-02.04

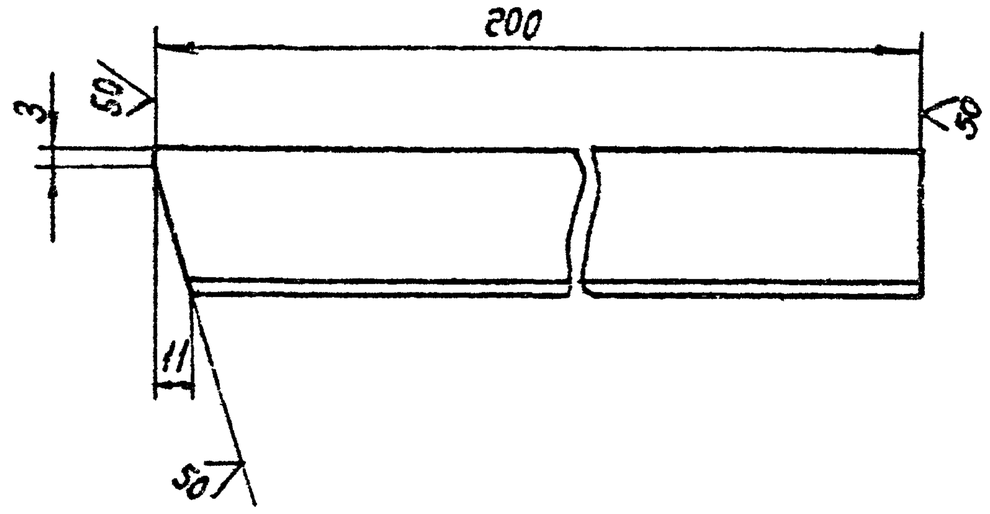

Предельные отклонения размеров $\pm \frac{JT14}{2}$

Изм.	Лист	№ докум.	Подп.	Дата	ВСП4-02.04		
Разраб.		Волкова			Жесткость	Лит.	Масса 0,2	Масштаб 1:1
Пров.		Колкота				Лист	Листов 1
Т.контр.		Пронский			Уголок Б-25х25х3 ГОСТ 8509-72 / ВСт3кп ГОСТ 535-79	ММСС СССР Главпромвентиляция ГПИ Проектпромвентиляция	
Н.контр.		Колкота					
Утв.		Демьянов					

Копировал: Бер. Формат: А4

ВСП4-02.05

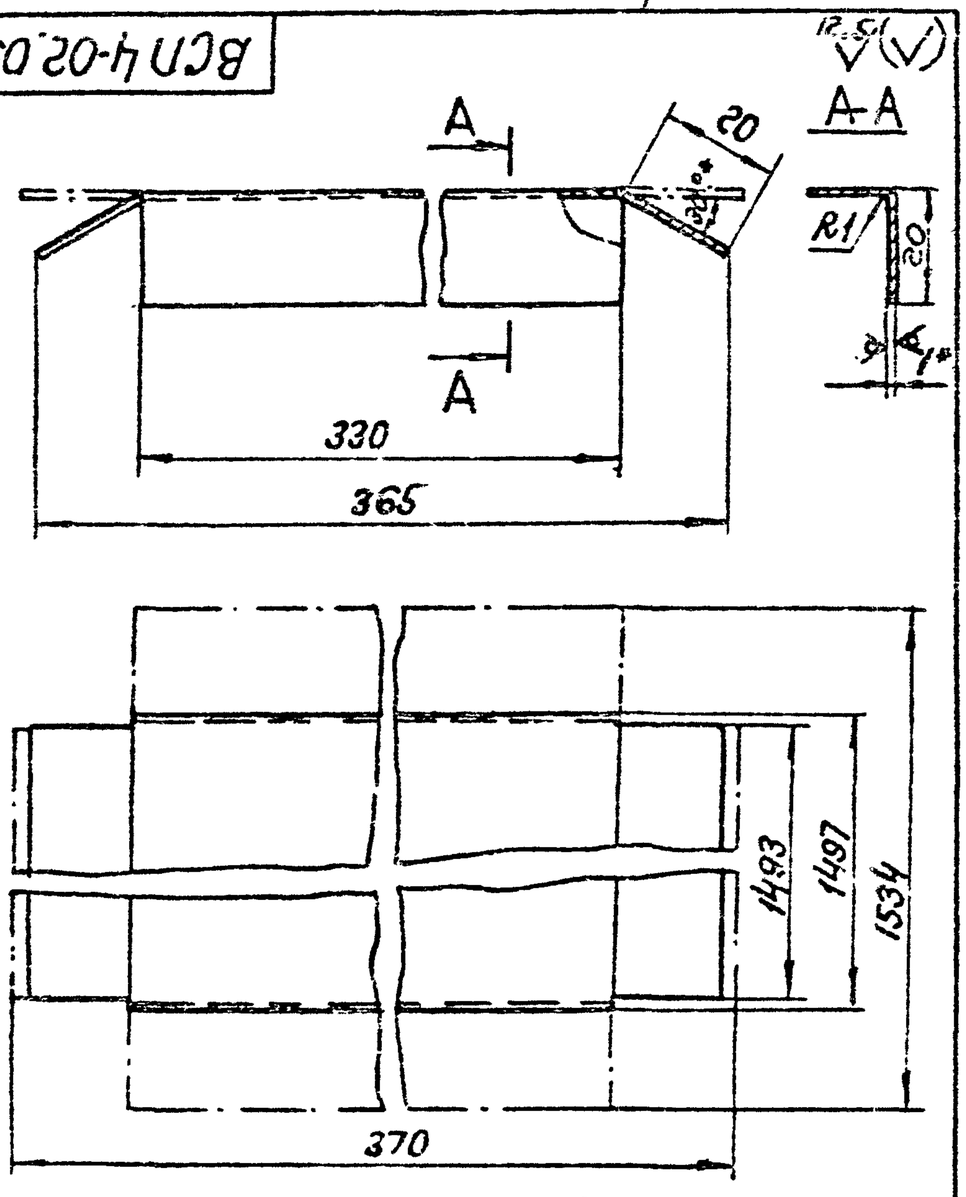

1. Предельные отклонения размеров: валов по h14, остальных $\pm \frac{JT14}{2}$.
2. * Размер для справок.

Изм.	Лист	№ докум.	Подп.	Дата	ВСП4-02.05		
Разраб.		Волкова			Полка	Лит.	Масса 4,4	Масштаб 1:1
Пров.		Колкота				Лист	Листов 1
Т.контр.		Пронский			Лист Б ПН-1,0 ГОСТ 19903-74 / 3-III Ст3кп ГОСТ 16523-79	ММСС СССР Главпромвентиляция ГПИ Проектпромвентиляция	
Н.контр.		Колкота					
Утв.		Демьянов					

Копировал: Бер. Формат А4

ВСП4-02.06

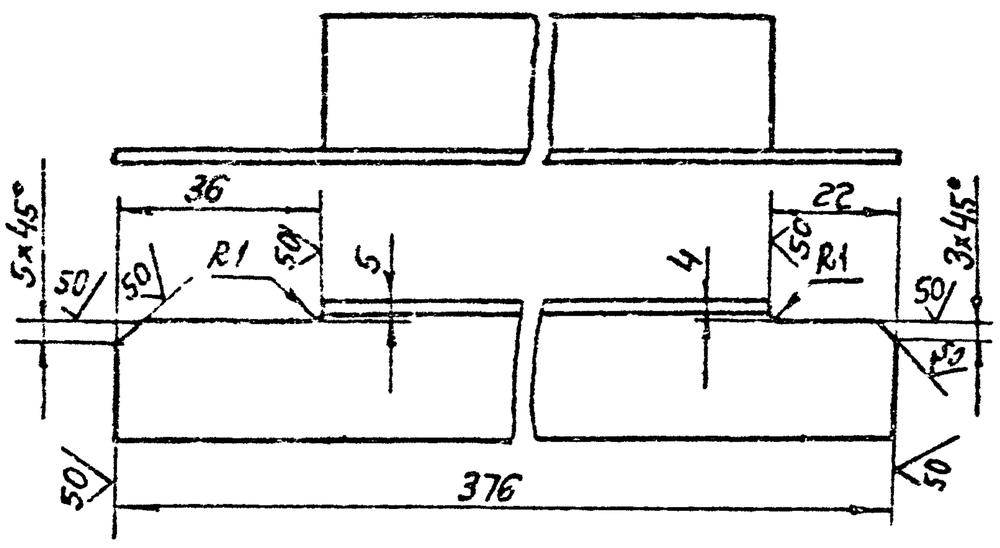

Предельные отклонения размеров: валов по h14, остальных $\pm \frac{JT14}{2}$.

Изм.	Лист	№ докум.	Подп.	Дата	ВСП4-02.06		
Разраб.		Волкова			Связь	Лит.	Масса 0,35	Масштаб 1:1
Пров.		Колкота			Вх. 33909 л.54	Лист	Листов 1
Т.контр.		Пронский			Уголок Б-25х25х3 ГОСТ 8509-72 / ВСт3кп ГОСТ 535-79	ММСС СССР Главпромвентиляция ГПИ Проектпромвентиляция	
Н.контр.		Колкота					
Утв.		Демьянов					

Копировал: Бер. Формат А4

Серия 5.904-18 В1

ВСП4-02.07

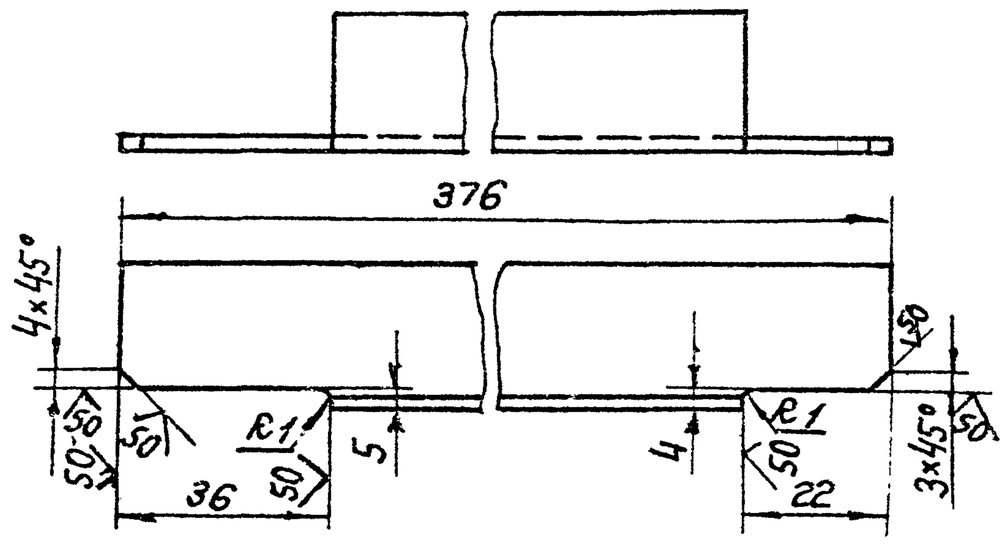

Предельные отклонения размеров: валов по h 14; остальных $\pm\frac{IT14}{2}$

Изм.	Лист	№ докум.	Подп.	Дата		
Разраб.	Волкова				Связь	Лит. / Масса / Масштаб: 0,35 / 1:1
Пров.	Колкота					Лист / Листов: 1
Т.контр.	Пронский				Уголок Б-25×25×3 ГОСТ 8509-72 / ВСт3кп ГОСТ 535-79	ММСС СССР Главпромвентиляция ГПИ Проектпромвентиляция
Н.контр.	Колкота					
Утв.	Демьянов					

Копировал: Бер- Формат: А4

Инв.№ подл. | Подп. и дата | Взам. инв.№ | Инв.№ дубл. | Подп. и дата

ВСП4-02.08

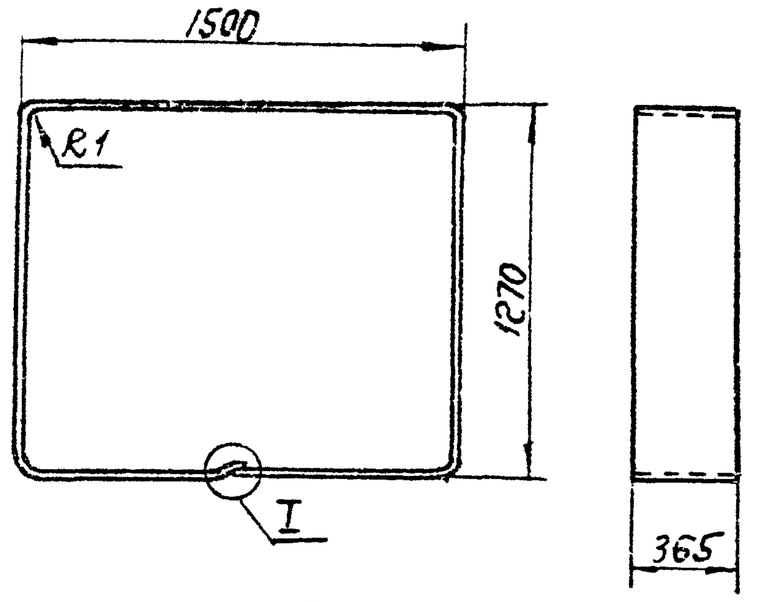

I
M1:1

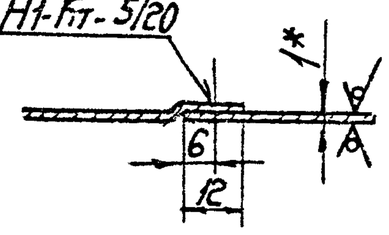

1. Длина развернутой детали 5546мм.
2. Предельные отклонения размеров: валов по h 14; остальных $\pm\frac{IT14}{2}$
3. * Размер для справок.

Изм.	Лист	№ докум.	Подп.	Дата		
Разраб.	Белкова				Обечайка	Лит. / Масса / Масштаб: 15,7 / 1:20
Пров.	Колкота					Лист / Листов: 1
Т.контр.	Пронский				Лист Б-ПН-1.0 ГОСТ 19903-74 / 3-III-Ст.3кп ГОСТ 16523-70	ММСС СССР Главпромвентиляция ГПИ Проектпромвентиляция
Н.контр.	Колкота					
Утв.	Демьянов					

Копировал: Бер- Формат: А4

Инв.№ подл. | Подп. и дата | Взам. инв.№ | Инв.№ дубл. | Подп. и дата

ВСП4-02.14

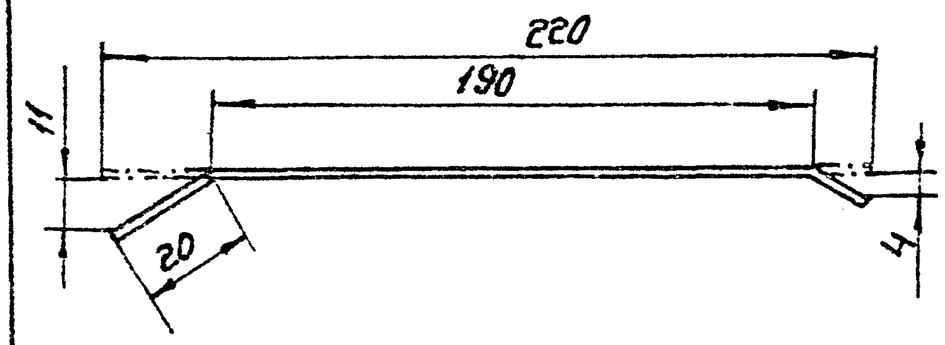

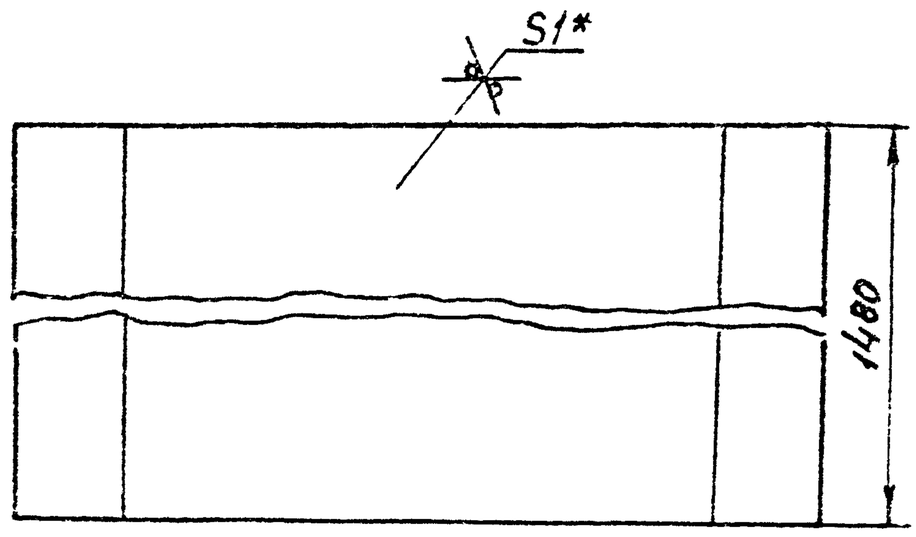

1. Предельные отклонения размеров: валов по h 14, остальных $\pm\frac{IT14}{2}$
2. * Размер для справок.

Изм.	Лист	№ докум.	Подп.	Дата		
Разраб.	Белкова				Козырек	Лит. / Масса / Масштаб: 2,5 / 1:1
Пров.	Колкота					Лист / Листов: 1
Т.контр.	Пронский				Лист Б-ПН-1.0 ГОСТ 19903-74 / 3-III-Ст.3кп ГОСТ 16523-70	ММСС СССР Главпромвентиляция ГПИ Проектпромвентиляция
Н.контр.	Колкота					
Утв.	Демьянов					

Копировал: Бер- Формат: А4

Инв.№ подл. | Подп. и дата | Взам. инв.№ | Инв.№ дубл. | Подп. и дата

ВСП4-02.15

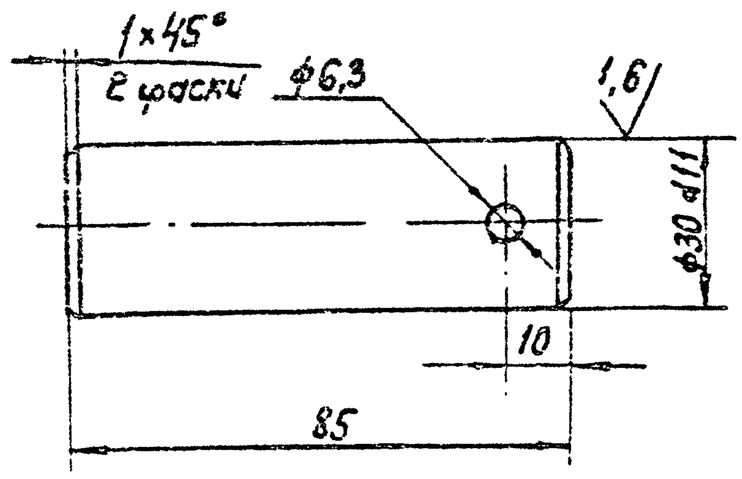

Неуказанные предельные отклонения размеров: отверстий по H14; валов по h14; остальных $\pm\frac{IT14}{2}$

Изм.	Лист	№ докум.	Подп.	Дата		
Разраб.	Белкова				Палец Вл. 33909 ст 55	Лит. / Масса / Масштаб: 0,47 / 1:1
Пров.	Колкота					Лист / Листов: 1
Т.контр.	Пронский				Круг В32 ГОСТ 2590-71 / Ст3 ГОСТ 535-79	ММСС СССР Главпромвентиляция ГПИ Проектпромвентиляция
Н.контр.	Колкота					
Утв.	Демьянов					

Копировал: Бер- Формат: А4

Инв.№ подл. | Подп. и дата | Взам. инв.№ | Инв.№ дубл. | Подп. и дата

ВСП4-03СБ

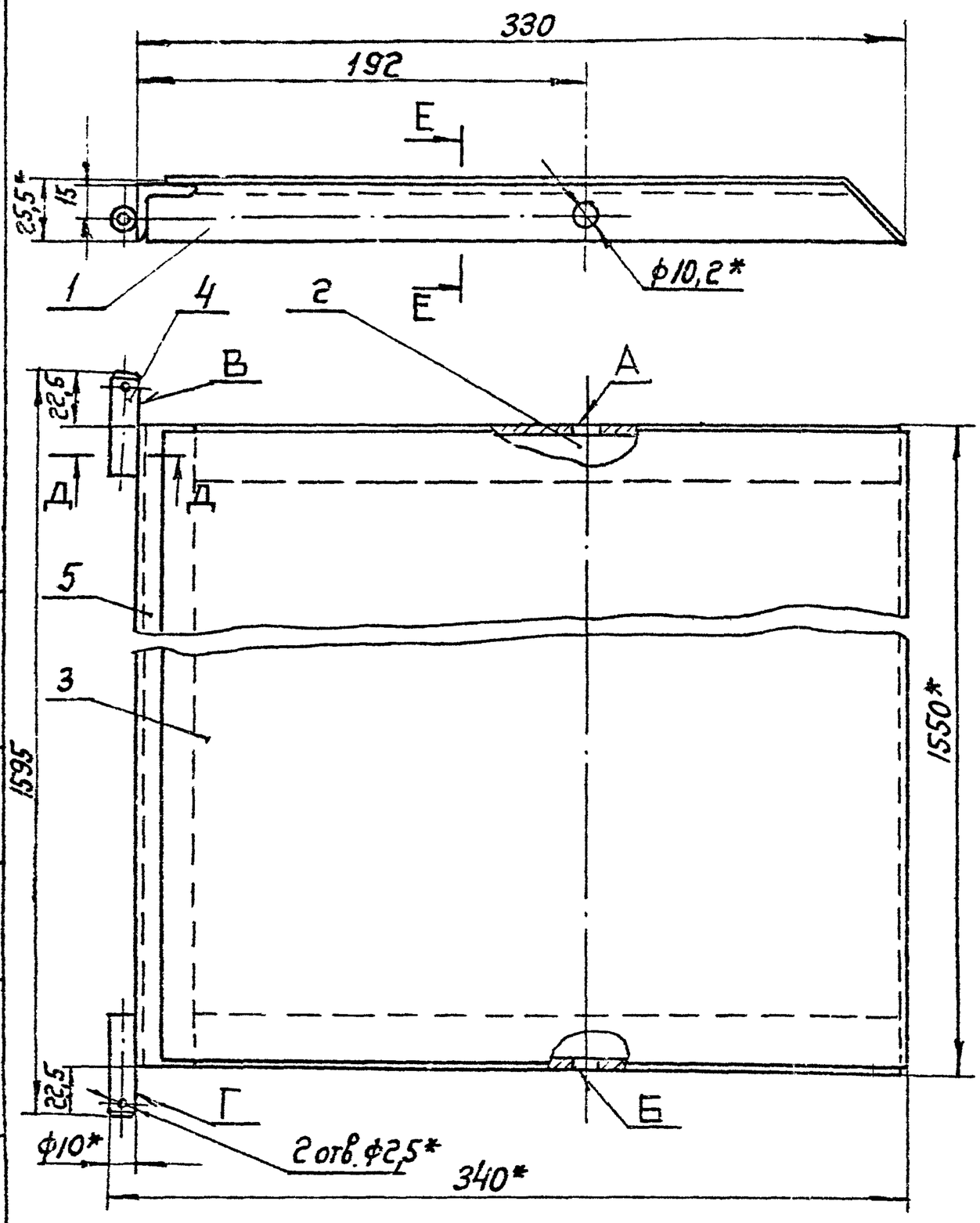

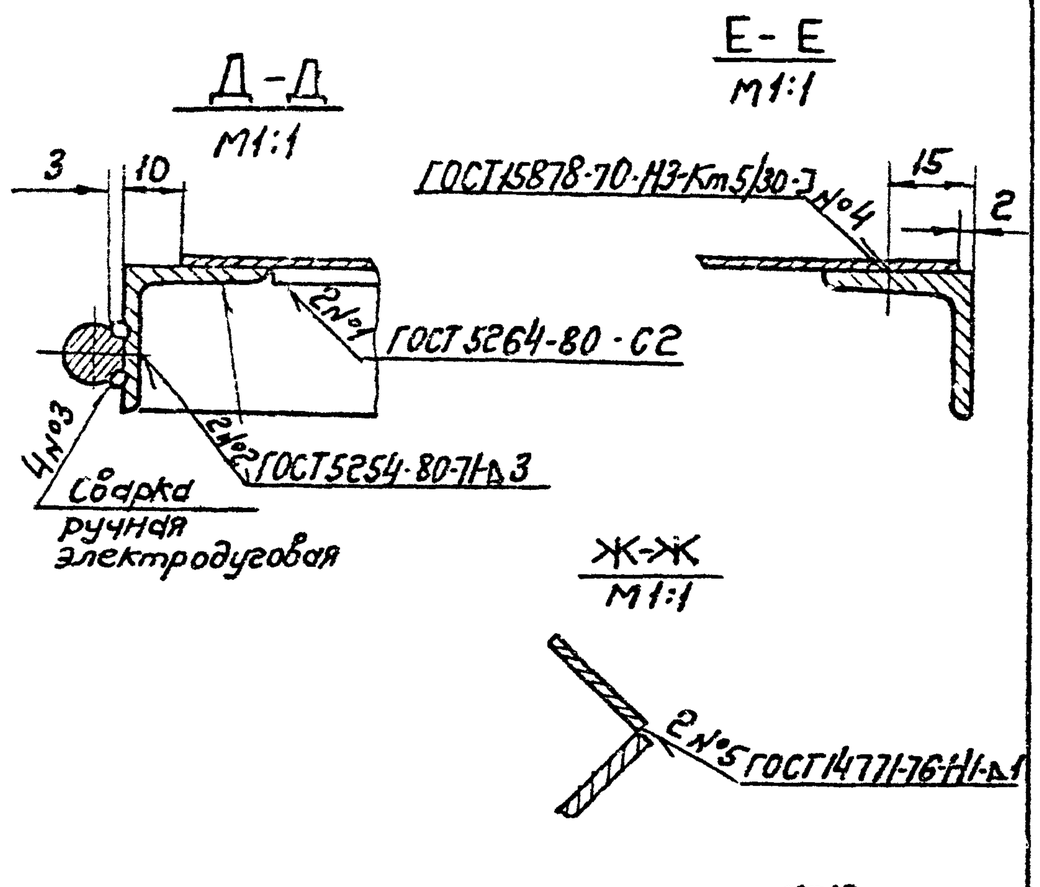

1. Предельные отклонения размеров: $\pm \frac{IT16}{2}$.
2. Допуск соосности отв. А относительно оси отв. Б ф0,2 мм.
3. Допуск соосности поверхн. В и Г ф0,2 мм.
4.* Размеры для справок.

					ВСП4-03СБ		
Изм.	Лист	№ докум.	Подп.	Дата	Заслонка Сборочный чертеж	Лит.	Масса 8,5	Масштаб 1:2
Разраб.		Волкова				Лист	Листов: 1
Пров.		Колкота				ММСС СССР Главпромвентиляция ГПИ Проектпромвентиляция	
Т.контр.		Каган					
Гл.спец.		Демьянов					
Н.контр.		Пронский					
Утв.		Осадчий					

Копировал: [illegible] Формат: А3

Формат	Зона	Поз.	Обозначение	Наименование	Кол.	Примечание
				Документация		
А3			ВСП4-03 СБ	Сборочный чертеж		
				Детали		
А4		1	ВСП4-0301	Связь	1	
А4		2	ВСП4-0302	Связь	1	
А4		3	ВСП4-0303	Полотно	1	
А4		4	ВСП1-0304	Ось	2	
Б4		5	ВСП4-0304	Связь		
				Уголок Б-25×25×3 ГОСТ 8509-72 / Ст3 ГОСТ 535-79		
				ℓ=1550	1	1,74 кг

ВСП4-03

Изм.	Лист	№ докум.	Подп.	Дата	Заслонка	Лит.	Лист	Листов 1
Разраб.		Волкова				ММСС СССР Главпромвентиляция ГПИ Проектпромвентиляция		
Пров.		Колкота						
Н.контр.		Колкота						
Утв.		Демьянов						

Копировал [illegible] Формат А4

ВСП4-03.01

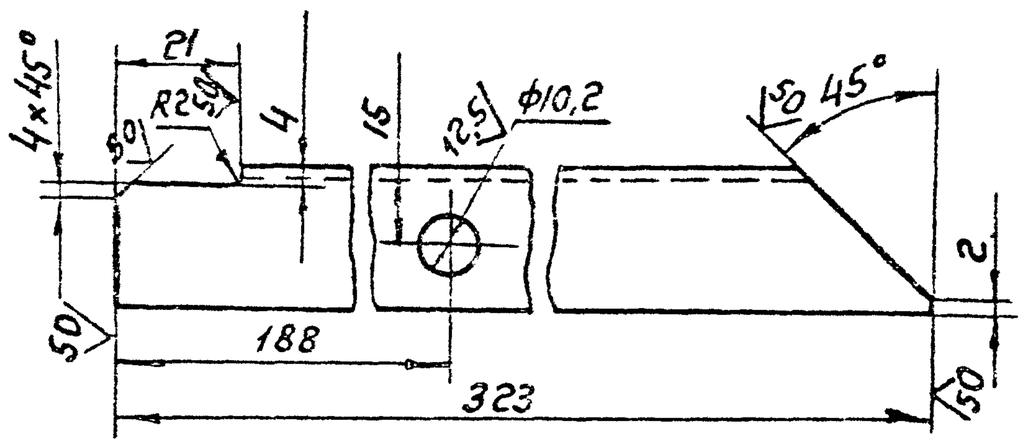

Предельные отклонения размеров: отверстий по Н16, валов по h16, остальных $\pm \frac{IT16}{2}$.

					ВСП4-03.01		
Изм.	Лист	№ докум.	Подп.	Дата	Связь Вх. 33909 л. 56	Лит.	Масса 0,35	Масштаб 1:1
Разраб.		Волкова				Лист	Листов: 1
Пров.		Колкота				ММСС СССР Главпромвентиляция ГПИ Проектпромвентиляция	
Т.контр.		Пронский					
Н.контр.		Колкота					
Утв.		Демьянов					

Уголок Б-25×25×3 ГОСТ 8509-72 / Ст3 ГОСТ 535-79

Копировал: [illegible] Формат А4

ВСП4-04 СБ

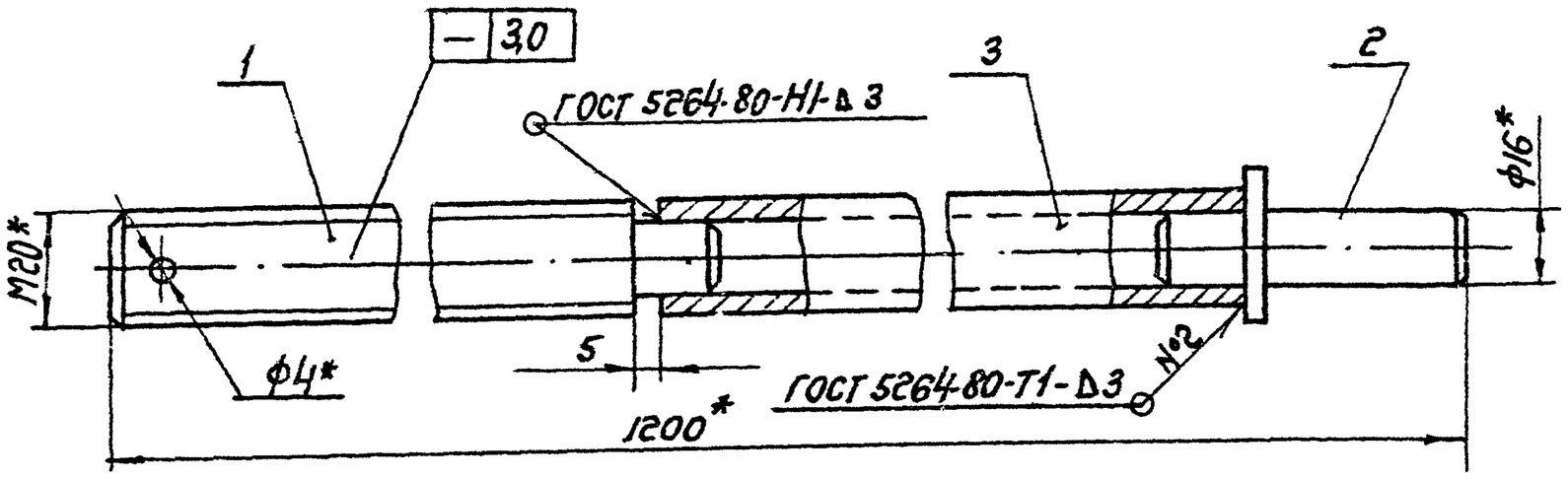

1. Предельные отклонения размеров $\pm \frac{IT14}{2}$
2. * Размеры для справок.

Изм.	Лист	№ докум.	Подп.	Дата
Разраб.		Волкова		
Пров.		Колкота		
Т. контр.		Кагян		
Гл. спец.		Демьянов		
Н. контр.		Пронькин		
Утв.		Осадчий		10.85

ВСП4-04 СБ

Винт

Сборочный чертеж

Лит.	Масса	Масштаб
	2,14	1:1
Лист	Листов: 1	

МПСС СССР
Главпромвентиляция
ГПИпроектпромвентиляция

Копировал: Бер- Формат: А3

Формат	Зона	Поз.	Обозначение	Наименование	Кол.	Примечание
				Документация		
А3			ВСП4-04 СБ	Сборочный чертеж		
				Детали.		
А4		1	ВСП4-0401	Шпилька	1	
А4		2	ВСП1-0402	Штырь	1	
Б4		3	ВСП4-0402	Тяга		
				Труба 15х2,8		
				ГОСТ 3262-75		
				ℓ=680	1	0,87кг

Инв.№подл. | Подп. и дата | Взам. инв.№ | Инв.№дубл. | Подп. и дата

ВСП4-04

Винт

Изм.	Лист	№ докум.	Подп.	Дата
Разраб.		Волкова		
Пров.		Колкота		
Т. контр.		Кагян		
Н. контр.		Демьянов		
Утв.		Осадчий		

Лит.	Масса	Масштаб
Лист	Листов	

МПСС СССР
Главпромвентиляция
ГПИпроектпромвентиляция

Копировал: Бер Формат А4

12,5

ВСП4-0401

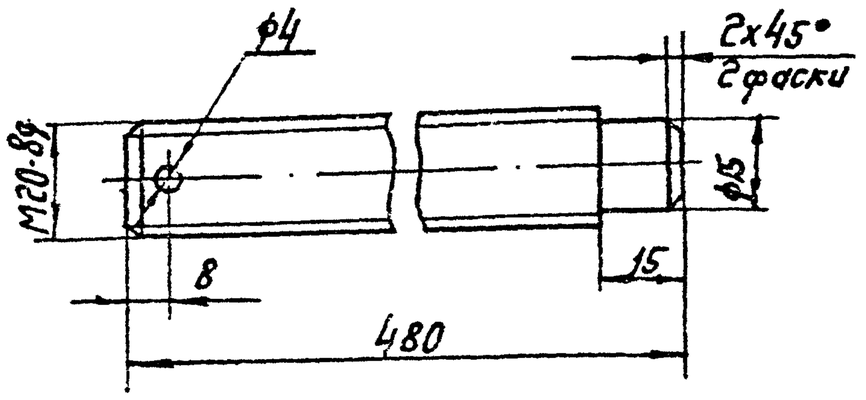

Неуказанные предельные отклонения размеров: отверстий по H14; валов по h14, остальных $\pm \frac{IT14}{2}$.

Изм.	Лист	№ докум.	Подп.	Дата
Разраб.		Волкова		
Пров.		Колкота		
Т. контр.		Пронькин		
Н. контр.		Колкота		
Утв.		Демьянов		

ВСП4-0401

Шпилька

Вх. 33909 л. 57

Круг В-22 ГОСТ 2590-71 / Ст 3 кп ГОСТ 535-79

Лит.	Масса	Масштаб
	1,17	1:1
Лист	Листов: 1	

МПСС СССР
Главпромвентиляция
ГПИпроектпромвентиляция

Копировал: Бер Формат А4

ВСП4-05

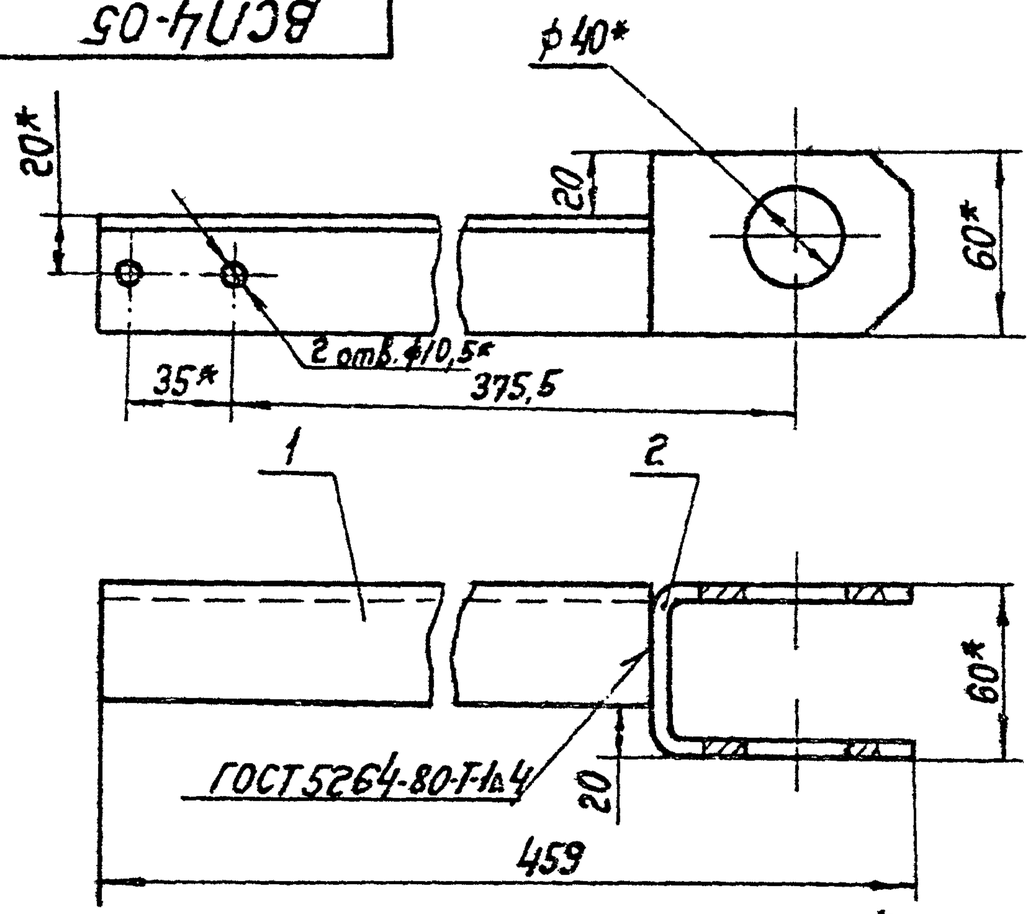

1. Предельные отклонения размеров $\pm \frac{IT14}{2}$.
2. * Размеры для справок.

Формат	Зона	Поз.	Обозначение	Наименование	Кол.	Примечание
				Детали		
А4		1	ВСП4-05.01	Кронштейн	1	
А4		2	ВСП4-05.02	Серьга	1	

ВПС4-05

Изм.	Лист	№ докум.	Подп.	Дата
Разраб.		Волкова		
Пров.		Колкота		
Т. контр.		Каган		
Н. контр.		Пронский		
Утв.		Осадчий		14-2-9

Поводок

Лит.	Масса	Масштаб
	1,39	1:2

Лист | Листов: 1

ММСС СССР Главпромвентиляция Гипроектпромвентиляция

Копировал: Бер- Формат: А4

ВСП4-05.01

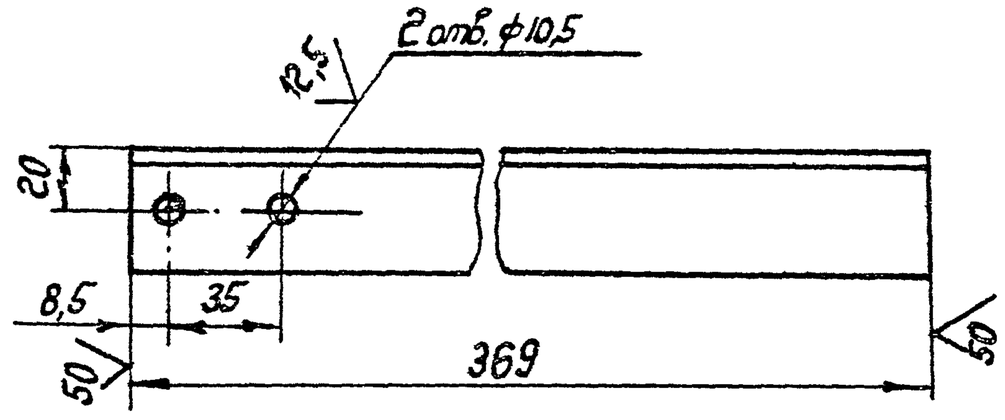

1. Отверстия ф10,5 допускается изготавливать в сборке ВСП4-05.
2. Предельные отклонения размеров $\pm \frac{IT14}{2}$.

ВСП4-05.01

Изм.	Лист	№ докум.	Подп.	Дата
Разраб.		Волкова		
Пров.		Колкота		
Т. контр.		Пронский		
Н. контр.		Колкота		
Утв.		Демьянов		14-2-9

Кронштейн

Лит.	Масса	Масштаб
	0,89	1:2

Лист | Листов: 1

Уголок Б-40×40×4 ГОСТ 8509-72 / В Ст.3кп ГОСТ 535-79

ММСС СССР Главпромвентиляция Гипроектпромвентиляция

Копировал: Бер- Формат: А4

ВСП4-03.02

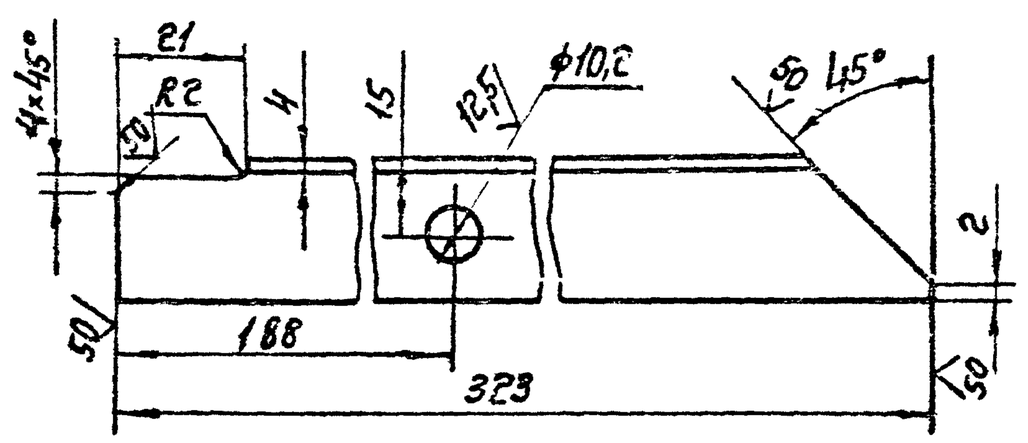

1. Предельные отклонения размеров: отверстий по H16; валов по h16, остальных $\pm \frac{IT16}{2}$.

ВСП4-03.02

Изм.	Лист	№ докум.	Подп.	Дата
Разраб.		Волкова		
Пров.		Колкота		
Т. контр.		Пронский		
Н. контр.		Колкота		
Утв.		Демьянов		

Связь

Лит.	Масса	Масштаб
	0,35	1:1

Лист | Листов: 1

Уголок Б-25×25×3 ГОСТ 8509-72 / В Ст.3кп ГОСТ 535-79

ММСС СССР Главпромвентиляция Гипроектпромвентиляция

Копировал: Бер- Формат: А4

ВСП4-03.03

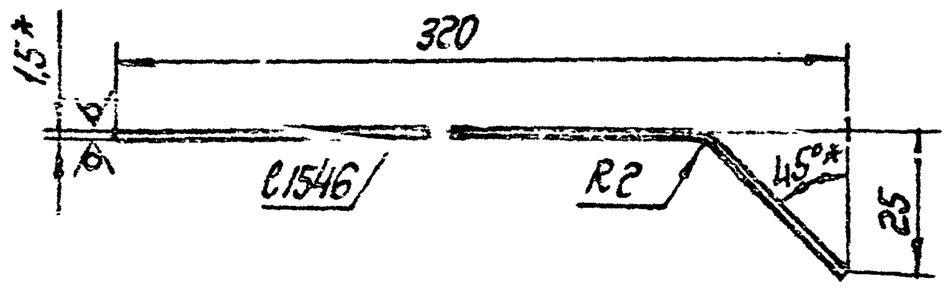

1. Предельные отклонения размеров: валов по h16, остальных $\pm \frac{IT16}{2}$
2. Длина развернутой детали 330 мм.
3. * Размер для справок.

ВСП4-03.03

Изм.	Лист	№ докум.	Подп.	Дата
Разраб.		Волкова		
Пров.		Колкота		
Т. контр.		Пронский		
Н. контр.		Колкота		
Утв.		Демьянов		

Полотно

Вх. 33909 м 58

Лит.	Масса	Масштаб
	6,0	1:1

Лист | Листов: 1

Лист Б ПН-1,5 ГОСТ 19903-74 / 3-III Ст.3кп ГОСТ 16523-70

ММСС СССР Главпромвентиляция Гипроектпромвентиляция

Копировал: Бер- Формат: А4

ВСП4-06

Осев. В 5.92 ч.II Вып.1

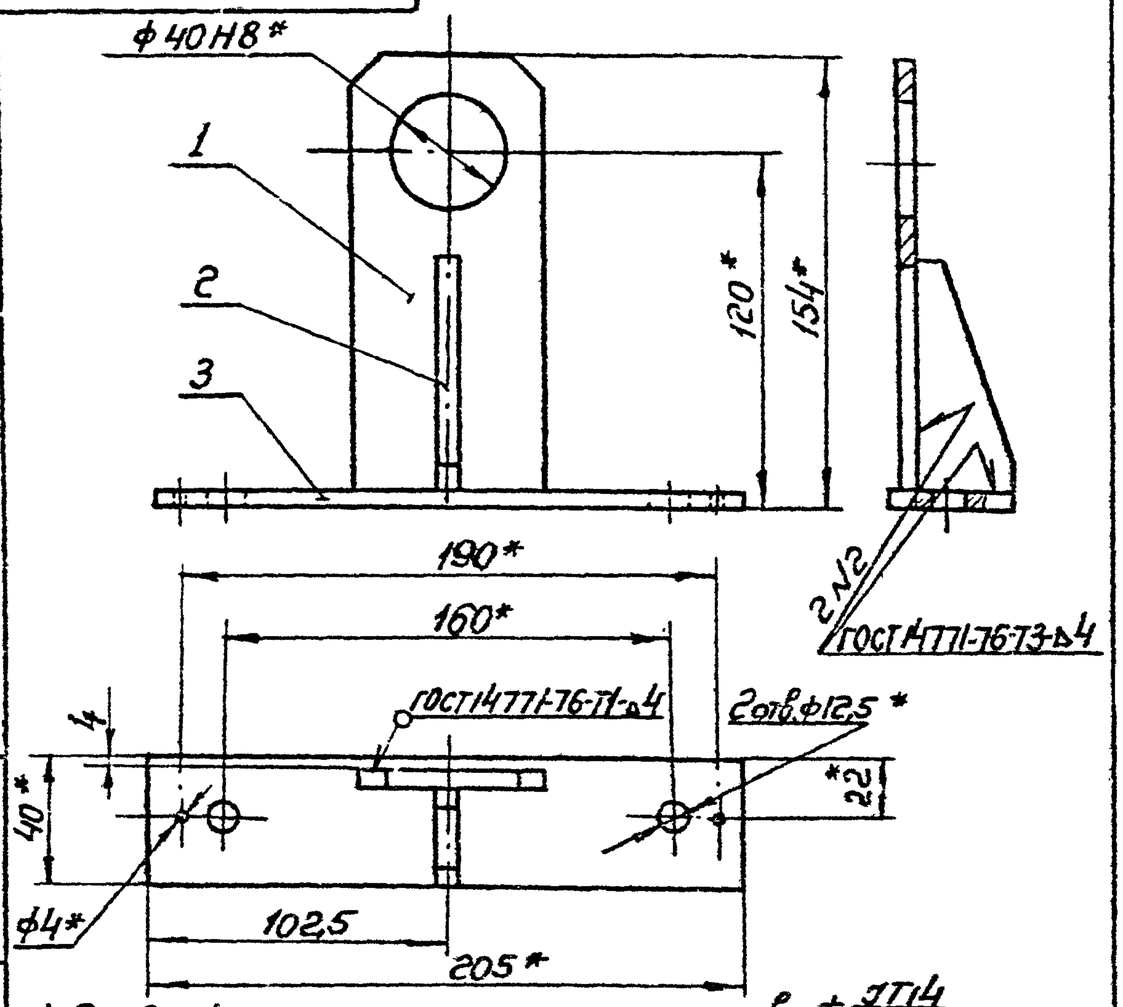

1. Предельные отклонения размеров: $\pm \frac{IT14}{2}$.
2.* Размеры для справок.

Формат	Зона	Поз.	Обозначение	Наименование	Кол.	Примечание
				Детали		
А4		1	ВСП4-0601	Пластина	1	
А4		2	ВСП4-0602	Косынка	1	
А4		3	ВСП4-0603	Пластина	1	

ВСП4-06

Изм.	Лист	№ докум.	Подп.	Дата
Разраб.		Волкова		
Пров.		Колкота		
Т.контр.		Кагон		
Н.контр.		Пронский		XII-82
Утв.		Осадчий		IV-83

Оседержатель

Лит.	Масса	Масштаб
	0,78	1:2
Лист	Листов: 1	

МПСС СССР Главпромвентиляция ГПИ Проектпромвентиляция

Копировал: Бер- Формат: А4

Инв.№ подл. | Подп. и дата | Взам. инв.№ | Инв.№ дубл. | Подп. и дата

ВСП4-06.01

50 (V)

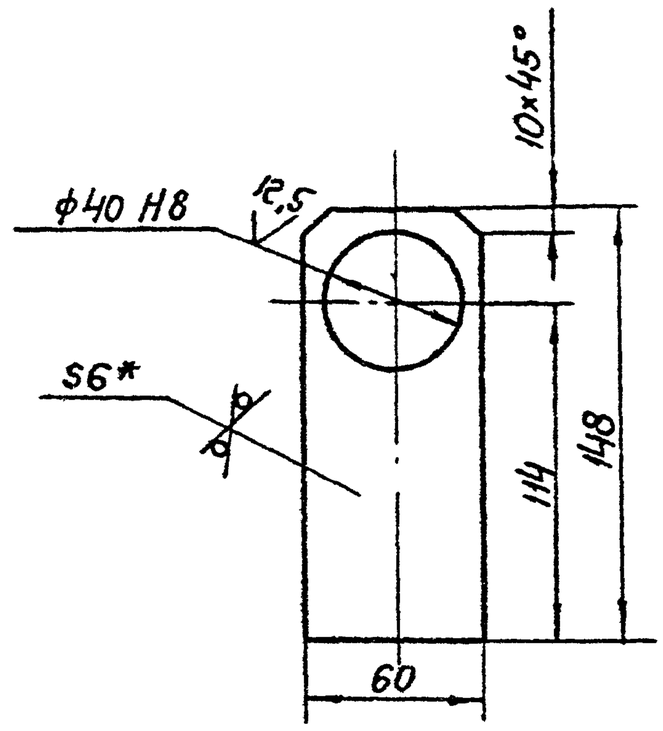

1. Предельные отклонения размеров: отверстий по Н14; валов по h14, остальных $\pm \frac{IT14}{2}$
2.* Размер для справок.

ВСП4-06.01

Изм.	Лист	№ докум.	Подп.	Дата
Разраб.		Волкова		
Пров.		Колкота		
Т.контр.		Пронский		XII-82
Н.контр.		Колкота		
Утв.		Демьянов		IV-83

Пластина

Лит.	Масса	Масштаб
	0,35	1:2
Лист	Листов: 1	

Лист 6-ПН-6 ГОСТ 19903-74 Ст 3 кп ГОСТ 14637-69

МПСС СССР Главпромвентиляция ГПИ Проектпромвентиляция

Копировал: Бер- Формат: А4

Инв.№ подл. | Подп. и дата | Взам. инв.№ | Инв.№ дубл. | Подп. и дата

ВСП4-06.02

50 (V)

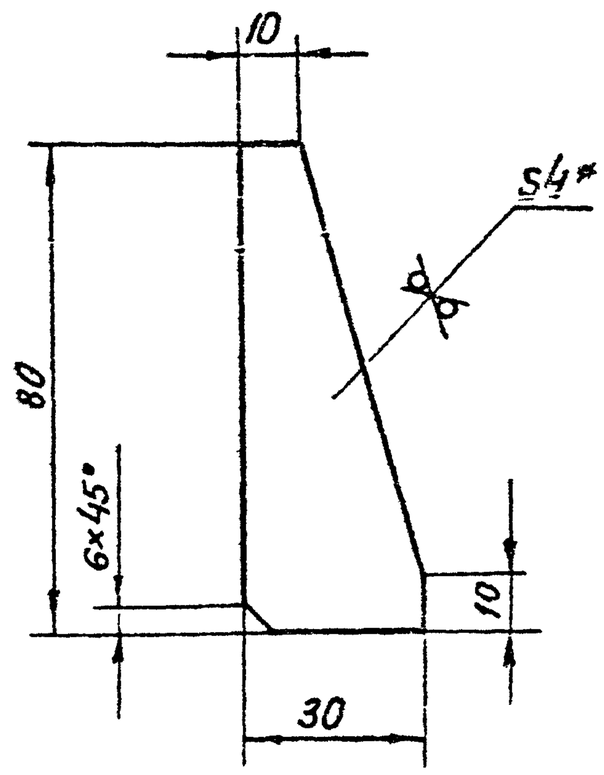

1. Предельные отклонения размеров: валов по h14 остальных $\pm \frac{IT14}{2}$.
2.* Размер для справок.

ВСП4-06.02

Изм.	Лист	№ докум.	Подп.	Дата
Разраб.		Волкова		
Пров.		Колкота		
Т.контр.		Пронский		XII-82
Н.контр.		Колкота		
Утв.		Демьянов		IV-83

Косынка

Лит.	Масса	Масштаб
	0,05	1:1
Лист	Листов: 1	

Лист Б-ПН-4 ГОСТ 19903-74 Ст.3 кп ГОСТ 14637-69

МПСС СССР Главпромвентиляция ГПИ Проектпромвентиляция

Копировал: Бер- Формат: А4

Инв.№ подл. | Подп. и дата | Взам. инв.№ | Инв.№ дубл. | Подп. и дата

ВСП4-06.03

50 (V)

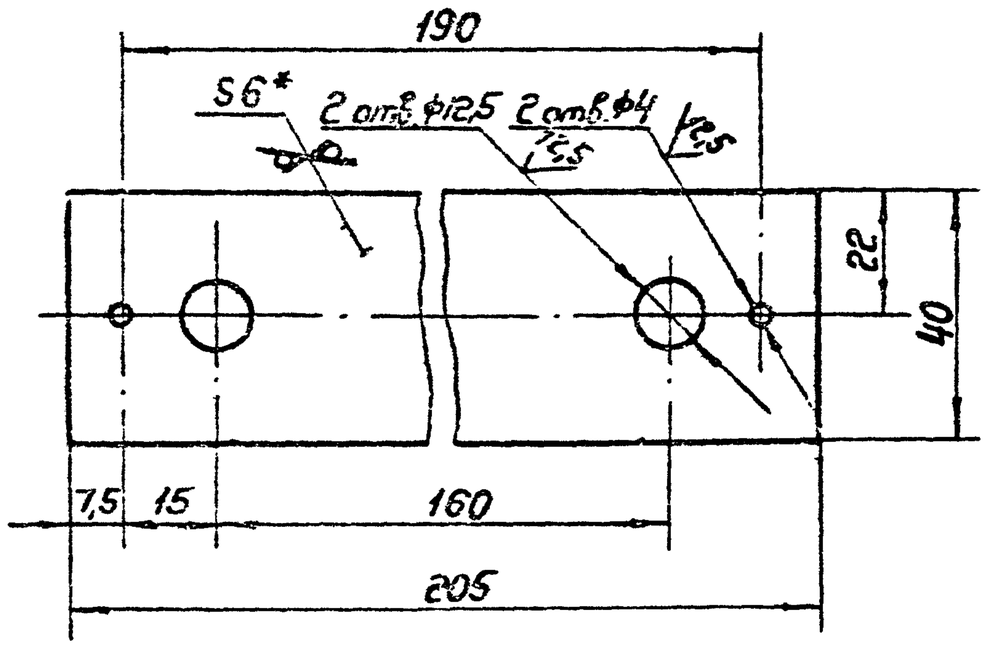

1. Предельные отклонения размеров. отверстий по Н14; валов по h14, остальных $\pm \frac{IT14}{2}$.
2.* Размер для справок.

ВСП4-06.03

Изм.	Лист	№ докум.	Подп.	Дата
Разраб.		Волкова		
Пров.		Колкота		
Т.контр.		Пронский		XII-82
Н.контр.		Колкота		
Утв.		Демьянов		IV-83

Пластина Вт. 33909 ц 59

Лит.	Масса	Масштаб
	0,38	1:1
Лист	Листов: 1	

Лист Б-ПН-3 ГОСТ 19903-74 Ст.3 кп ГОСТ 14637-69

МПСС СССР Главпромвентиляция ГПИ Проектпромвентиляция

Копировал: Бер- Формат: А4

Формат	Зона	Поз.	Обозначение	Наименование	Кол.	Примечание
				Документация		
А2			ВСП5 СБ	Сборочный чертеж		
А2			ВСП Д1	Технические требования		
				Сборочные единицы.		
А4		1	ВСП5-01	Патрубок	1	
А4		2	ВСП5-02	Патрубок поворотный	1	
А4		3	ВСП5-03	Заслонка	1	
А4		4	ВСП5-04	Винт	1	
А4		5	ВСП5-05	Поводок	1	
А4		6	ВСП2-06	Кольцо	1	
А4		7	ВСП5-06	Оседержатель	2	
				Детали		
А4		8	ВСП5-0001	Тяга	2	
А4		9	ВСП1-0002	Втулка	2	
А4		10	ВСП1-0003	Ось	2	
А4		11	ВСП4-0002	Втулка	2	
А4		12	ВСП1-0006	Втулка	4	
А4		13	ВСП2-0002	Ось	2	
А4		14	ВСП1-0004	Шайба	2	
				Стандартные изделия.		
		15		Болт М10х20.36		
				ГОСТ 7798-70	2	
		16		Болт М12х30.36		
				ГОСТ 7798-70	4	
		17		Гайка М10.4		
				ГОСТ 5915-70	2	

Формат	Зона	Поз.	Обозначение	Наименование	Кол.	Примечание
		18		Гайка М20.4		
				ГОСТ 5915-70	4	
		19		Гайка М12.4		
				ГОСТ 5915-70	4	
		20		Шайба 10		
				ГОСТ 10450-78	2	
		21		Шайба 7019-0395		
				ГОСТ 13438-68	2	
		22		Шайба 12 65Г		
				ГОСТ 6402-70	4	
		23		Шайба 20 65Г		
				ГОСТ 6402-70	2	
		24		Шайба 10		
				ГОСТ 11371-78	6	
		25		Штлинт 2,5х16		
				ГОСТ 397-79	8	
		26		Штлинт 4х28		
				ГОСТ 397-79	1	
		27		Штлинт 6,3х60		
				ГОСТ 397-79	4	
		28		Штифт 5х16		
				ГОСТ 3129-70	4	
		29		Штифт 4h8х26		
				ГОСТ 3128-70	1	

Инв.№ подл. | Подп. и дата | Взам. инв.№ | Инв.№ дубл. | Подп. и дата

Изм. Лист № докум. Подп. Дата

Разраб. Волкова

Пров. Колкота

Н. контр. Колкота

Утв. Демьянов

ВСП5

Воздухораспределитель для сосредоточенной подачи воздуха прямоугольный □ 2000

Лит. | Масса | Масштаб

Лист 1 | Листов 2

ГПМСС СССР Главвентиляция ГПИ Проектвентиляция

Копировал: Бер- формат: А4

Формат	Зона	Поз.	Обозначение	Наименование	Кол.	Примечание
				Документация		
А2			ВСП5-01 СБ	Сборочный чертеж		
				Детали		
А4		1	ВСП5-0101	Угольник	1	
А4		2	ВСП5-0102	Угольник	1	
А4		3	ВСП5-0103	Подкос	1	
А4		4	ВСП5-0104	Подкос	1	
А4		5	ВСП5-0105	Стенка	1	
А4		6	ВСП5-0106	Стяжка	1	
А4		7	ВСП5-0107	Стяжка	1	
А4		8	ВСП4-0108	Кронштейн	1	
Б4		9	ВСП5-0108	Угольник	1	
				Уголок $\frac{Б\text{-}40\times40\times4\ ГОСТ\ 8509\text{-}72}{В\ Ст3кп\ ГОСТ\ 535\text{-}79}$		
				ℓ=2080	1	5,03кг
А4		10	ВСП5-0109	Угольник	2	
А4		11	ВСП5-0110	Угольник	2	

Инв.№ подл. | Подп. и дата | Взам. инв.№ | Инв.№ дубл. | Подп. и дата

Изм. Лист № докум. Подп. Дата

Разраб. Волкова

Пров. Колкота

Н. контр. Колкота

Утв. Демьянов

ВСП5-01

Патрубок

Лит. | Масса | Масштаб

Лист | Листов 1

ГПМСС СССР Главвентиляция ГПИ Проектвентиляция

Копировал: Бер- формат: А4

ВСП5-0101

А(V)

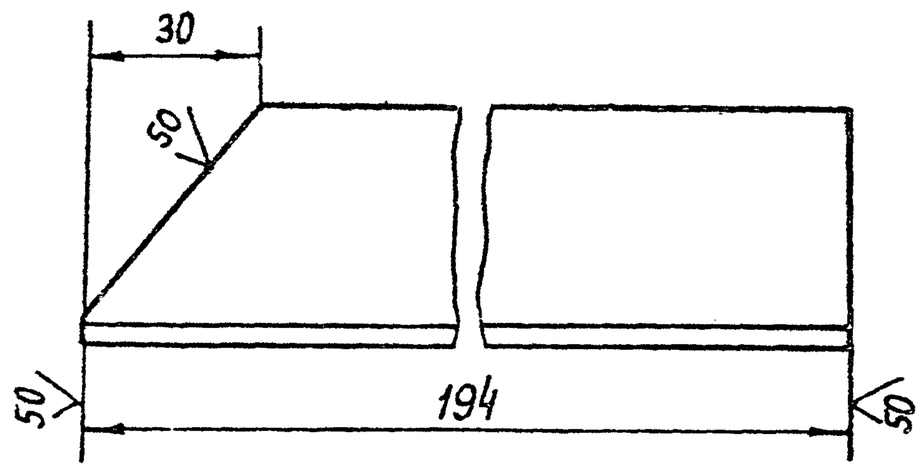

Предельные отклонения размеров: валов по h14; остальных $\pm\frac{IT14}{2}$

Инв.№ подл. | Подп. и дата | Взам. инв.№ | Инв.№ дубл. | Подп. и дата

Изм. Лист № докум. Подп. Дата

Разраб. Волкова

Пров. Колкота

Т. контр. Пронский

Н. контр. Колкота

Утв. Демьянов

ВСП5-0101

Уголок

Вх. 33909 от 60

Уголок Б-40х40х4 ГОСТ 8509-72 / В Ст3кп ГОСТ 535-79

Лит. | Масса | Масштаб

0,46 | 1:1

Лист | Листов 1

ГПМСС СССР Главвентиляция ГПИ Проектвентиляция

Копировал: Бер- формат: А4

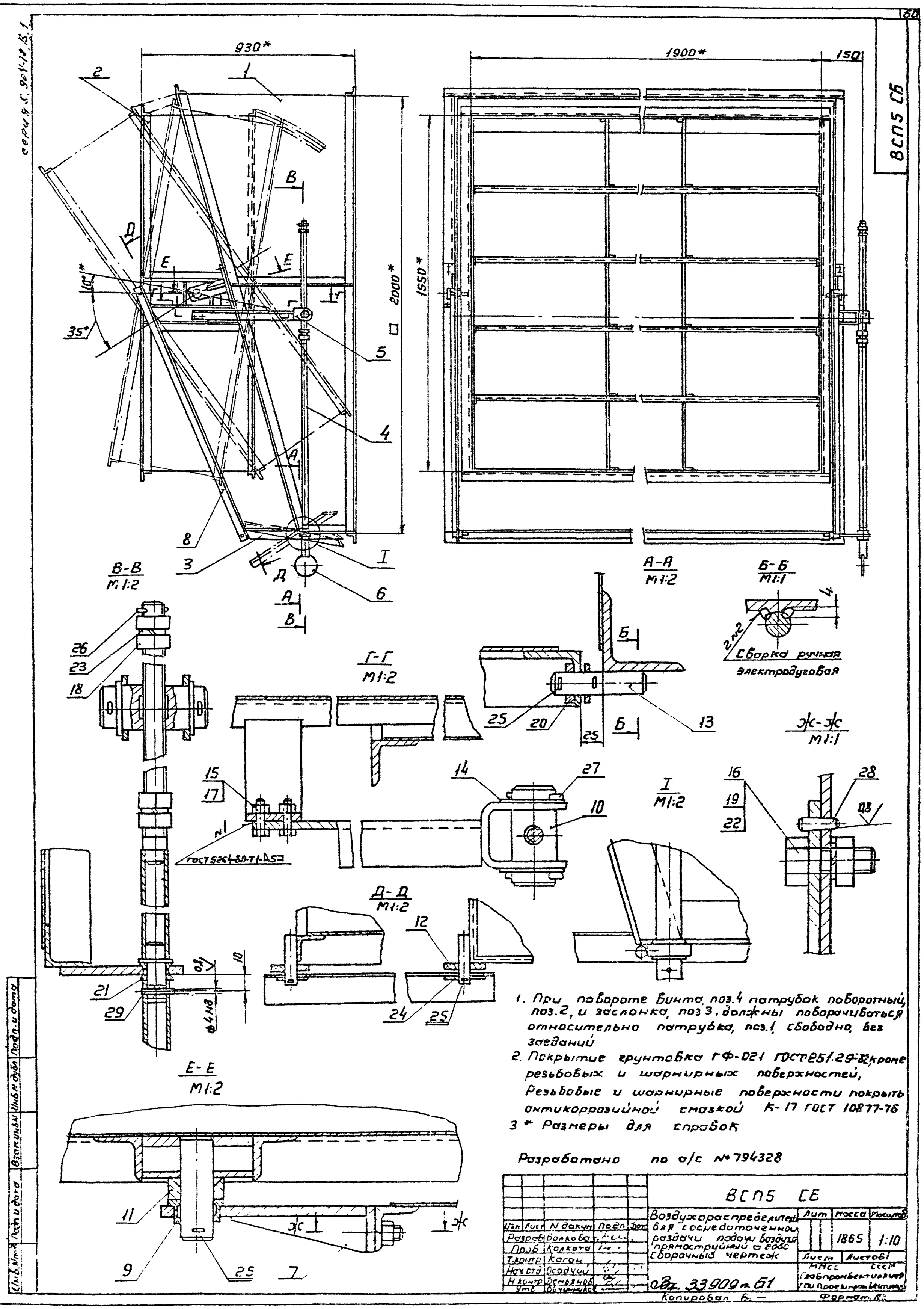

1. При повороте винта, поз.4 патрубок поворотный, поз.2, и заслонка, поз 3, должны поворачиваться относительно патрубка, поз.1 свободно, без заеданий
2. Покрытие грунтовка ГФ-021 ГОСТ 25129-82, кроме резьбовых и шарнирных поверхностей, Резьбовые и шарнирные поверхности покрыть антикоррозийной смазкой К-17 ГОСТ 10877-76
3 * Размеры для справок

Разработано по а/с № 794328

Изм	Лист	N докум	Подп	Дата	ВСП5 СЕ			
Разраб	Волкова				Воздухораспределитель для сосредоточенной раздачи подачи воздуха прямоструйный а 2000 Сборочный чертеж	Лит	Масса	Масштаб
Пров	Колкота						1865	1:10
Т.контр	Каган					Лист	Листов 1	
Нач.отд	Осадчий					МИСС	СССР	
Н.контр	Демьянов				Вх. 33909 п. 61	Главпромвентиляция ГПИ Проектпромвентиляция		
Утв	Бочинников							

Копировал Б. — Формат А2

ВСП5-01 СБ

Серия 5.900-18 в.1

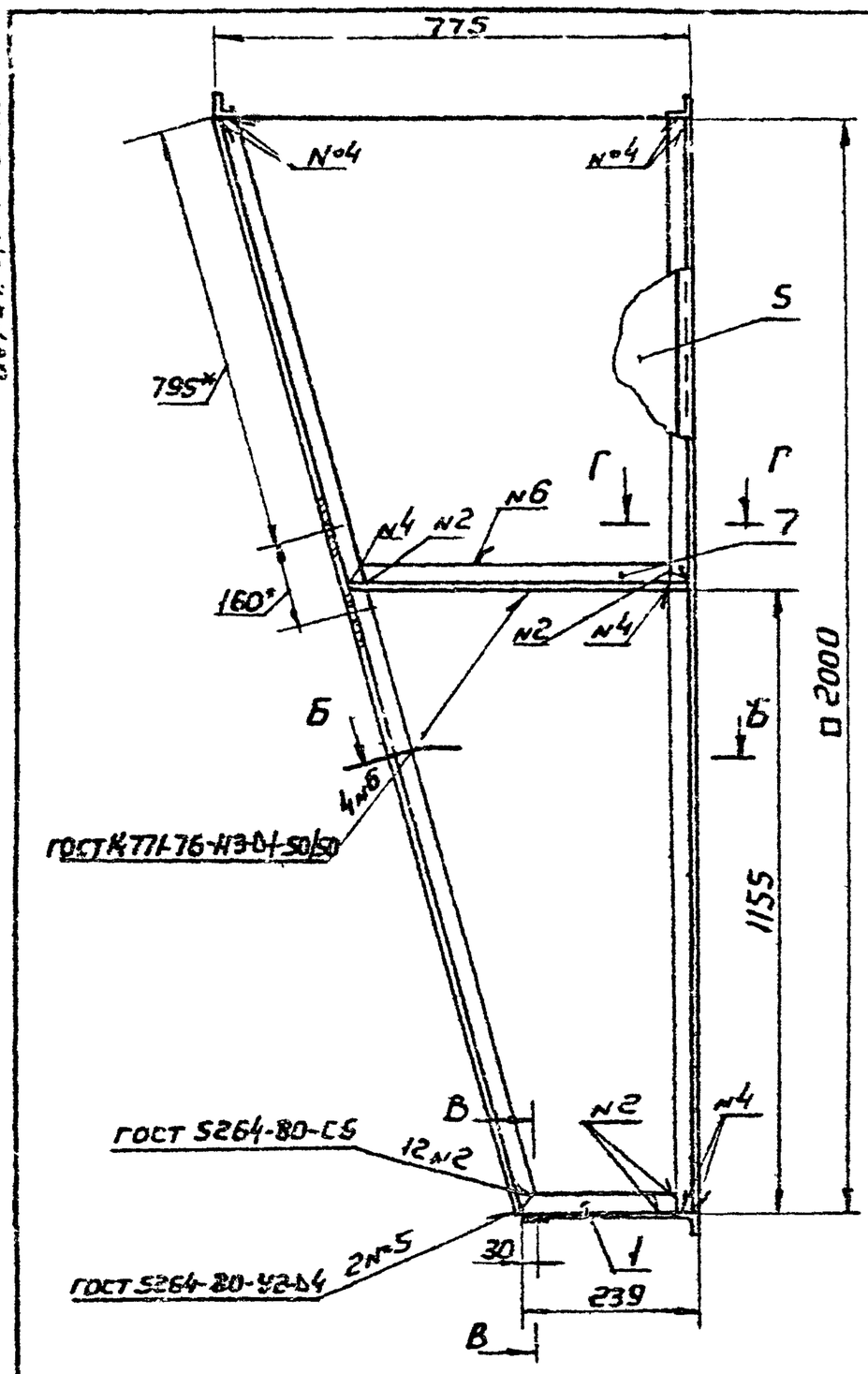

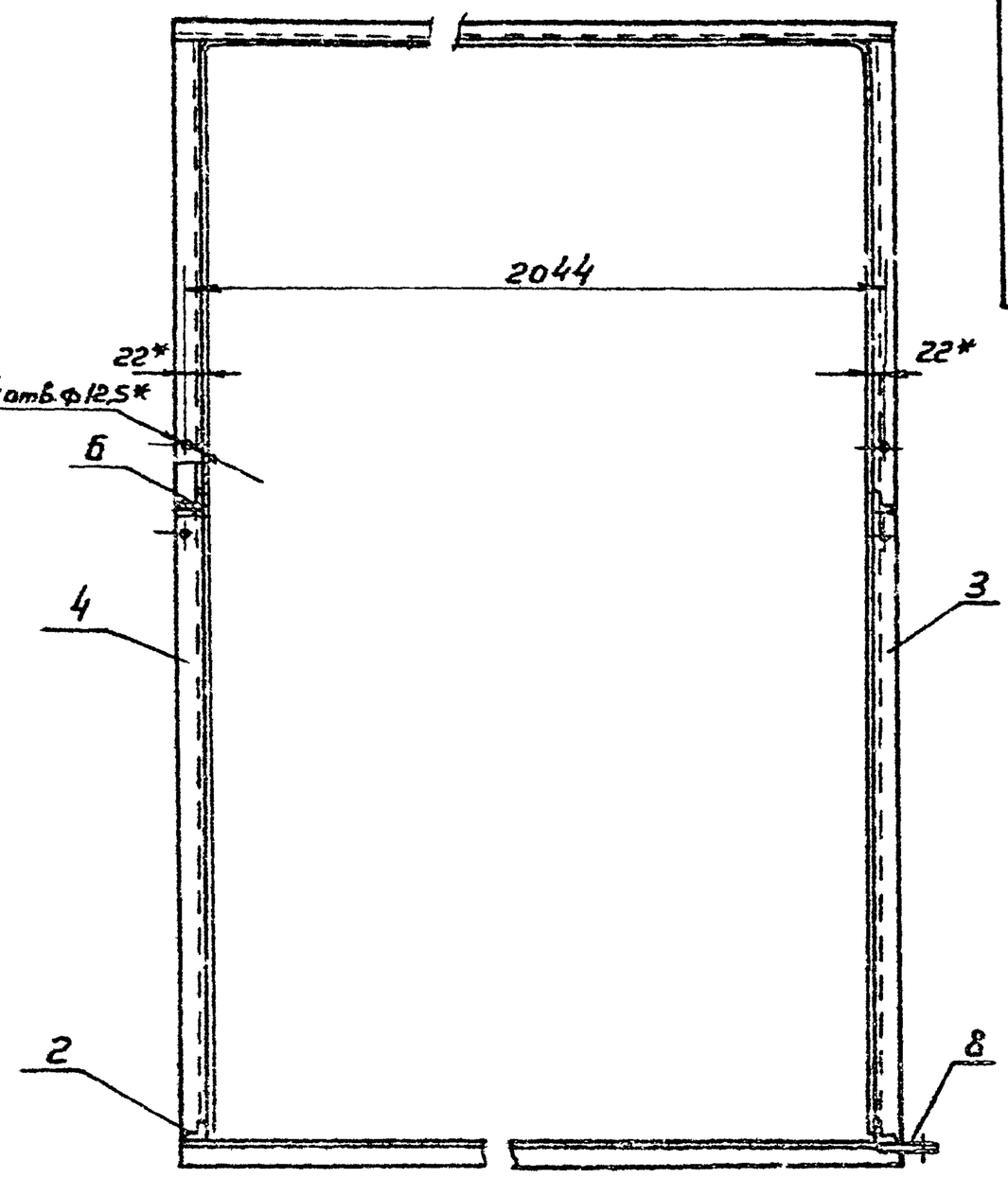

В-В
М1:1

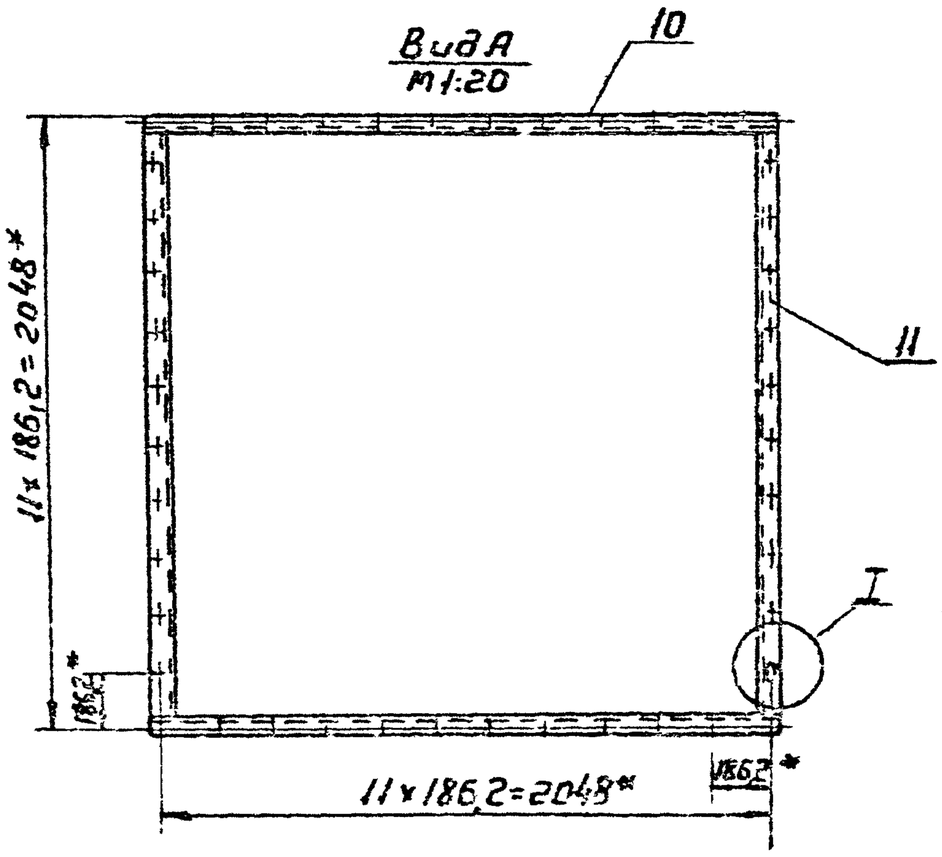

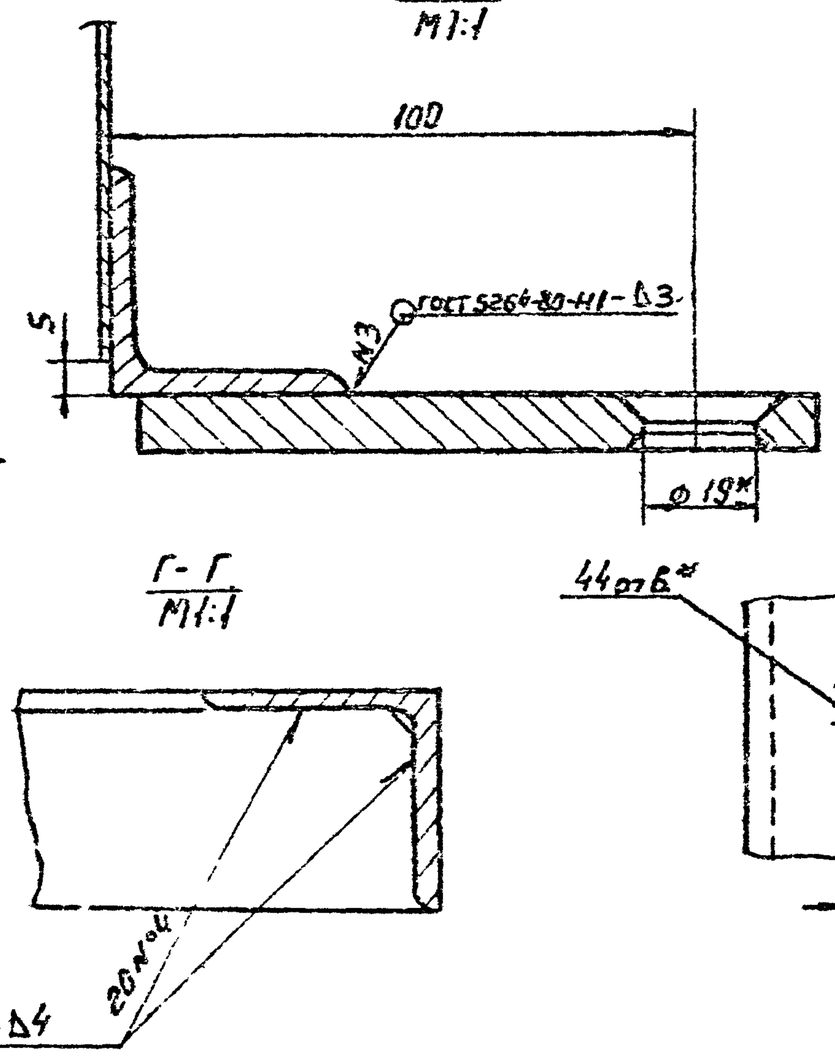

Г-Г
М1:1

I
М1:1

Б-Б
М1:1

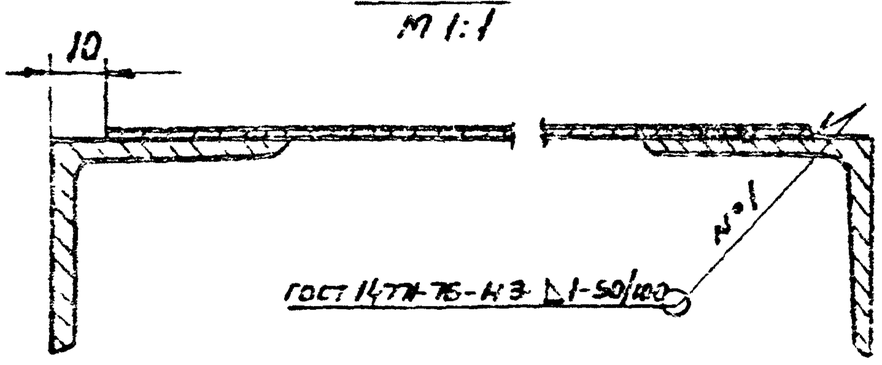

Б-Б Вариант
М1:1

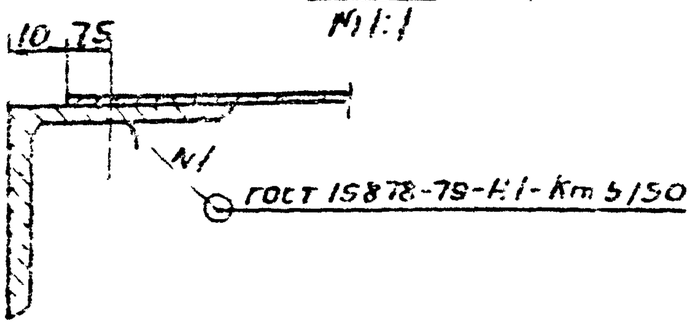

1 Предельные отклонения размеров: отверстий по $\frac{IT14}{2}$, валов по h14, остальных ± $\frac{IT14}{2}$

2* Размеры для справок

Изм.	Лист	№ докум.	Подп.	Дата	ВСП5-01 СБ	
Разраб.	Бадковой				Патрубок	Лит. / Масса / Масштаб
Пров.	Кодкова				Сборочный чертеж	58,7 / 1:10
Т.контр.	Кагон					Лист / Листов
Н.контр.	Денежко				Вх. 33909 от 62	ГПКБ СССР Гидропроект имени С.Я. Жука
Гл.инж.	Шрейбер					
Утв.	Осокин					

Копировал

Формат А4

ВСП5-01.02

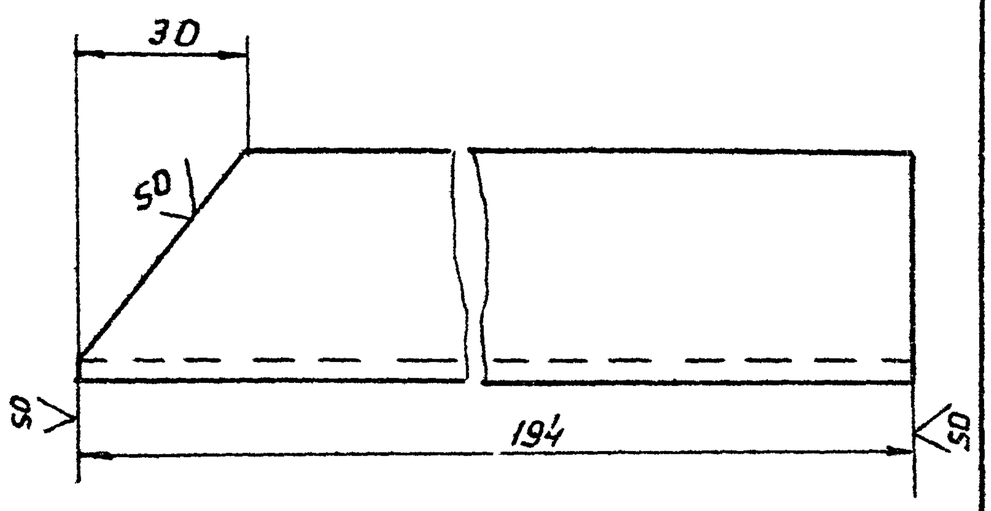

Предельные отклонения размеров: валов по h14; остальных $\pm \frac{JT14}{2}$

Изм	Лист	N докум.	Подп.	Дата	ВСП5-01.02		
Разраб.	Волкова				Угольник	Лит	Масса 0,46 / Масштаб 1:1
Пров.	Колкота					Лист	Листов 1
Т.контр.	Пронский				Уголок Б-40×40×4 ГОСТ 8509-72 / В Ст3Кп ГОСТ 535-79	ММСС СССР Главпромвентиляция ГПИ Проектпромвентиляция	
Н.контр.	Колкота						
Утв.	Демьянов						

Копировал: Рп — Формат: А4

ВСП5-01.03

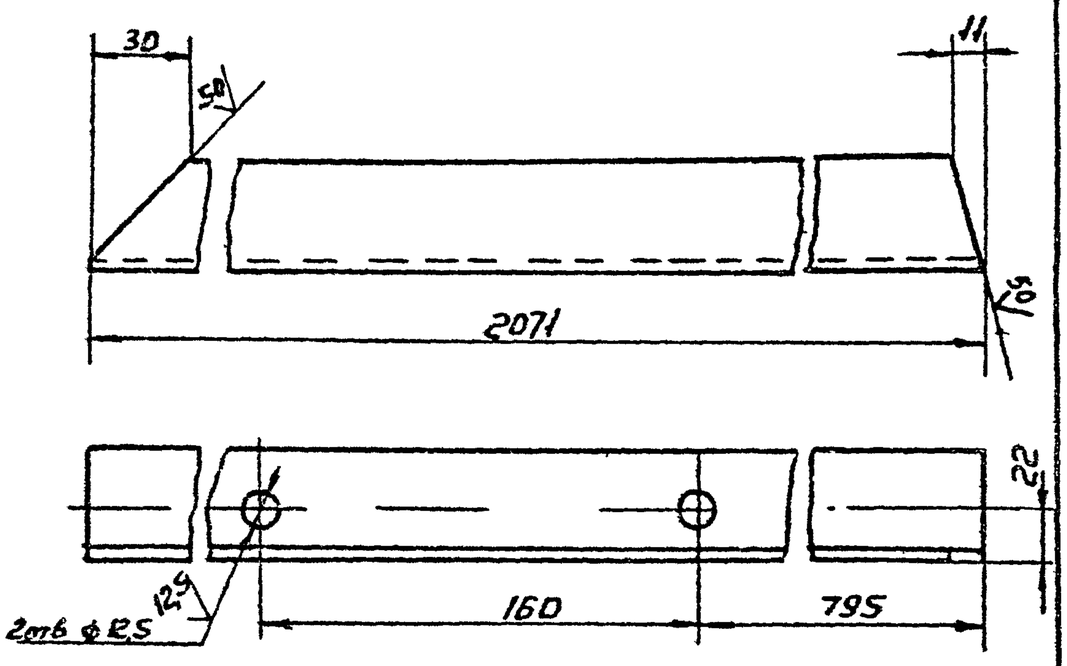

Предельные отклонения размеров: отверстий по H14; валов по h14, остальных $\pm \frac{JT14}{2}$

Изм	Лист	N докум.	Подп.	Дата	ВСП5-01.03		
Разраб.	Волкова				Подкос	Лит.	Масса 5,0 / Масштаб 1:2
Пров.	Колкота					Лист	Листов 1
Т.контр.	Пронский				Уголок Б-40×40×4 ГОСТ 8509-72 / ВСт3Кп ГОСТ 535-79	ММСС СССР Главпромвентиляция ГПИ Проектпромвентиляция	
Н.контр.	Колкота						
Утв.	Демьянов						

Копировал: Рп Формат: А4

ВСП5-0104

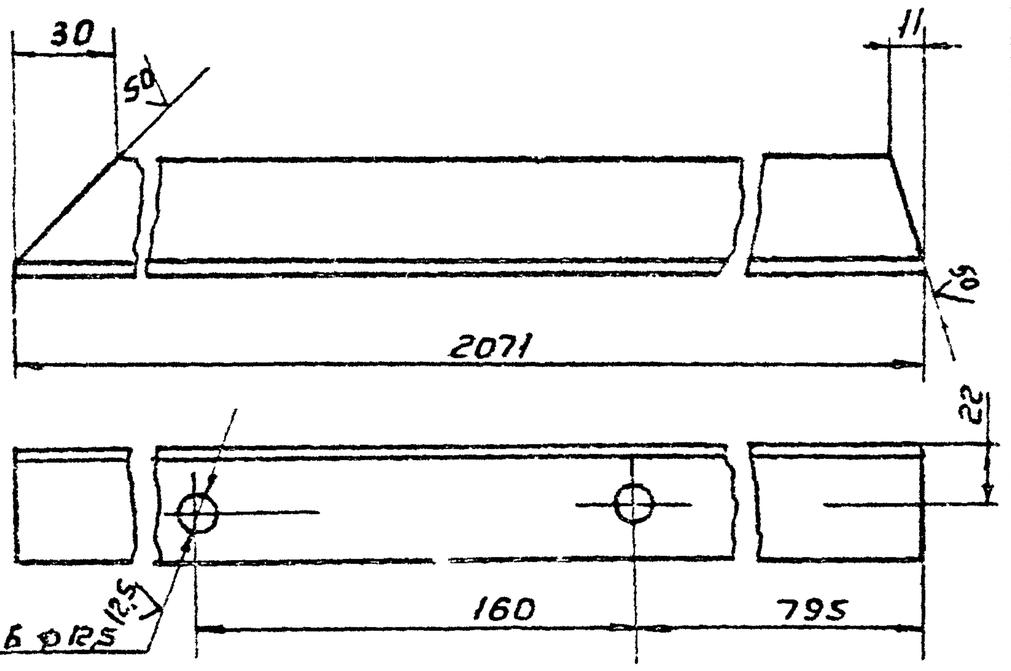

Предельные отклонения размеров: отверстий по H14, валов по h14, остальных $\pm \frac{JT14}{2}$

Изм	Лист	N докум.	Подп.	Дата	ВСП5-0104		
Разраб.	Волкова				Подкос	Лит	Масса 5,0 / Масштаб 1:2
Пров.	Колкота					Лист	Листов 1
Т.контр.	Пронский				Уголок Б-40×40×4 ГОСТ 8509-72 / ВСт3Кп ГОСТ 535-79	ММСС СССР Главпромвентиляция ГПИ Проектпромвентиляция	
Н.контр.	Колкота						
Утв.	Демьянов						

Копировал: Рп Формат: А4

ВСП5-0105

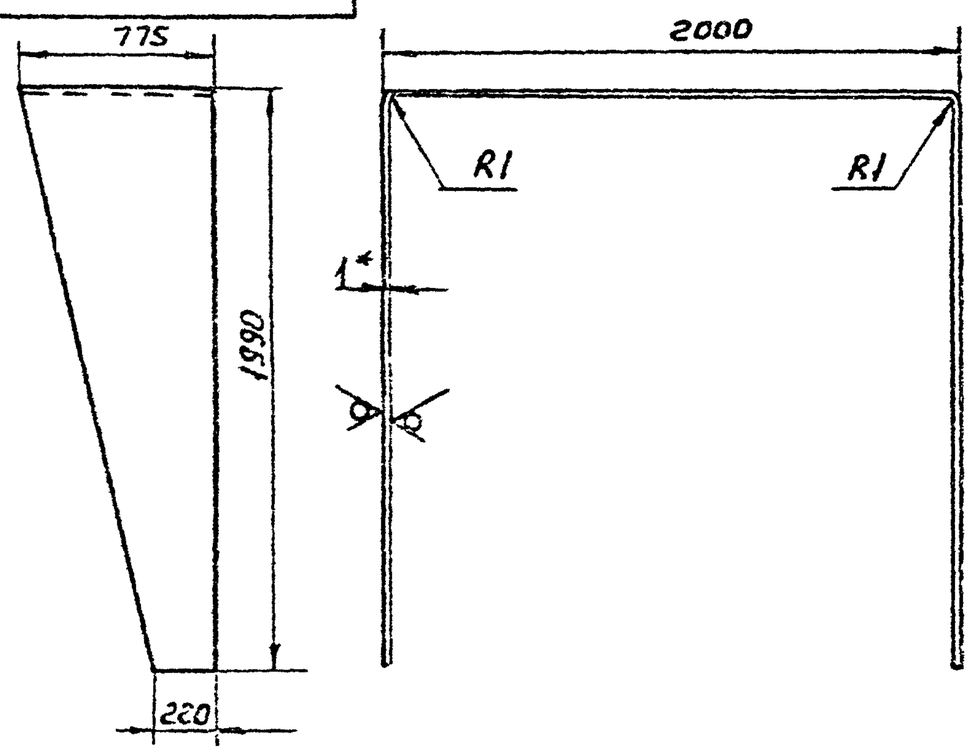

1. Длина развернутой детали 5976 мм
2. Предельные отклонения размеров валов по h14; остальных $\pm \frac{JT14}{2}$
3. Допускается изготовление из нескольких частей
4. * Размер для справок.

Изм	Лист	N докум.	Подп.	Дата	ВСП5-0105		
Разраб.	Волкова				Стенка	Лит	Масса 27,7 / Масштаб 1:20
Пров.	Колкота				Вх. 33909 л. 63	Лист	Листов 1
Т.контр.	Пронский				Лист Б-ПН-1.0 ГОСТ 19903-74 / 3-III Ст3Кп ГОСТ 16523-70	ММСС СССР Главпромвентиляция ГПИ Проектпромвентиляция	
Н.контр.	Колкота						
Утв.	Демьянов						

Копировал: Рп Формат: А4

серия 5.904-15 3.1

ВСП5-01.06

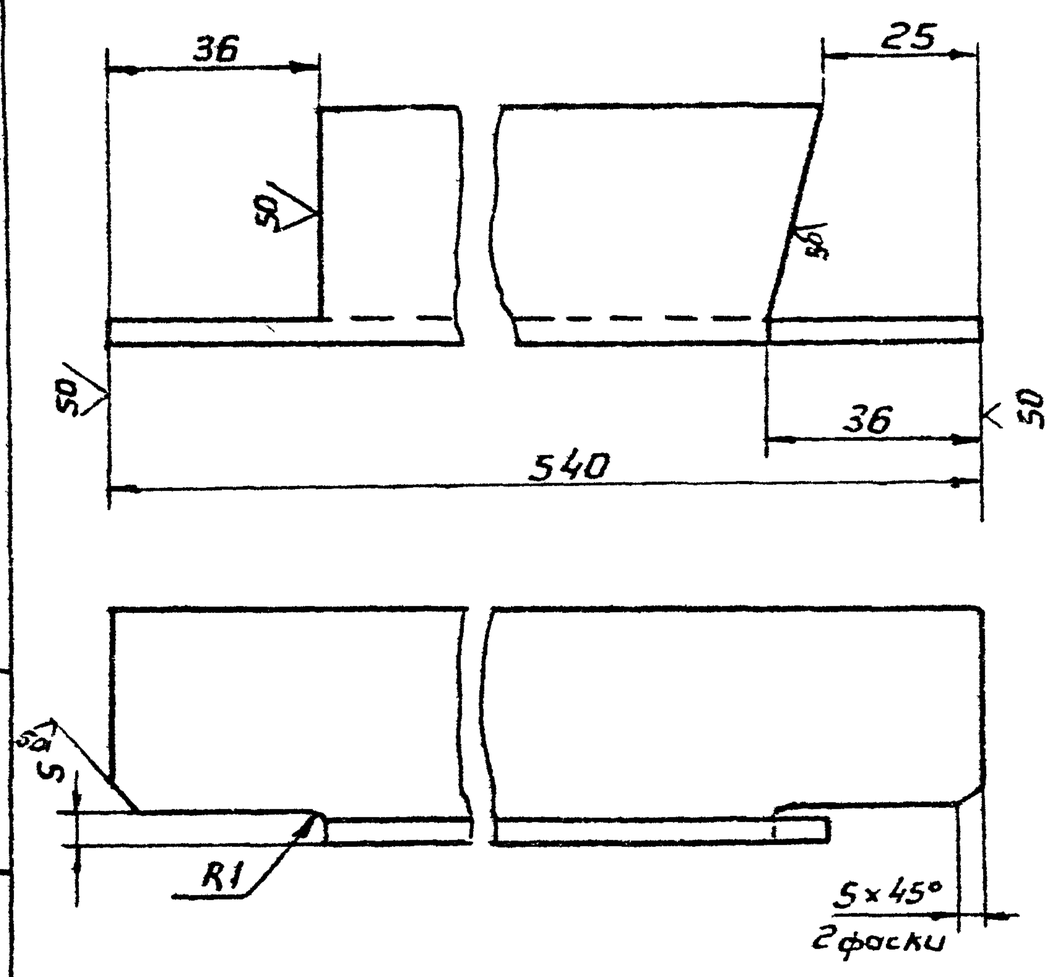

Предельные отклонения размеров: валов по h14, остальных ± $\frac{JT14}{2}$

Изм.	Лист	N докум.	Подп.	Дата
Разраб.	Волкова			
Пров.	Колкота			
Т.контр.	Пронский			
Н.контр.	Колкота			
Утв.	Демьянов			

ВСП5-01.06

Стяжка

Лит	Масса	Масштаб
	1,23	1:1

Лист | Листов 1

Уголок Б-40×40×4 ГОСТ 8509-72 / В Ст3 Кп ГОСТ 535-79

ММСС СССР Главпромвентиляция ГПИ Проектпромвентиляция

Копировал: Вл. Формат А4

ВСП5-01.07

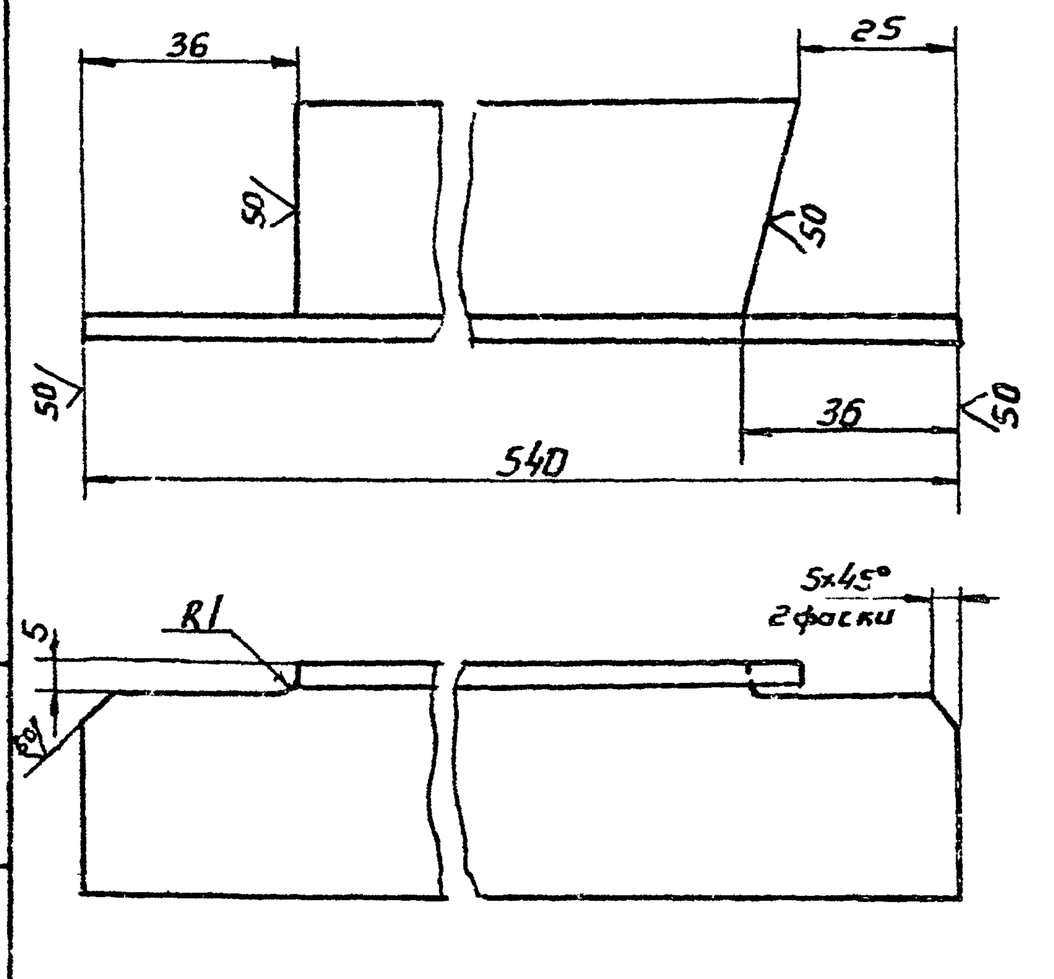

Предельные отклонения размеров: валов по h14, остальных ± $\frac{JT14}{2}$

Изм.	Лист	N докум.	Подп.	Дата
Разраб.	Волкова			
Пров.	Колкота			
Т.контр.	Пронский			
Н.контр.	Колкота			
Утв.	Демьянов			

ВСП5-01.07

Стяжка

Лит	Масса	Масштаб
	1,23	1:1

Лист | Листов 1

Уголок Б-40×40×4 ГОСТ 8509-72 / В Ст3 Кп ГОСТ 535-79

ММСС СССР Главпромвентиляция ГПИ Проектпромвентиляция

Копировал: Вл. Формат А4

ВСП5-01.09

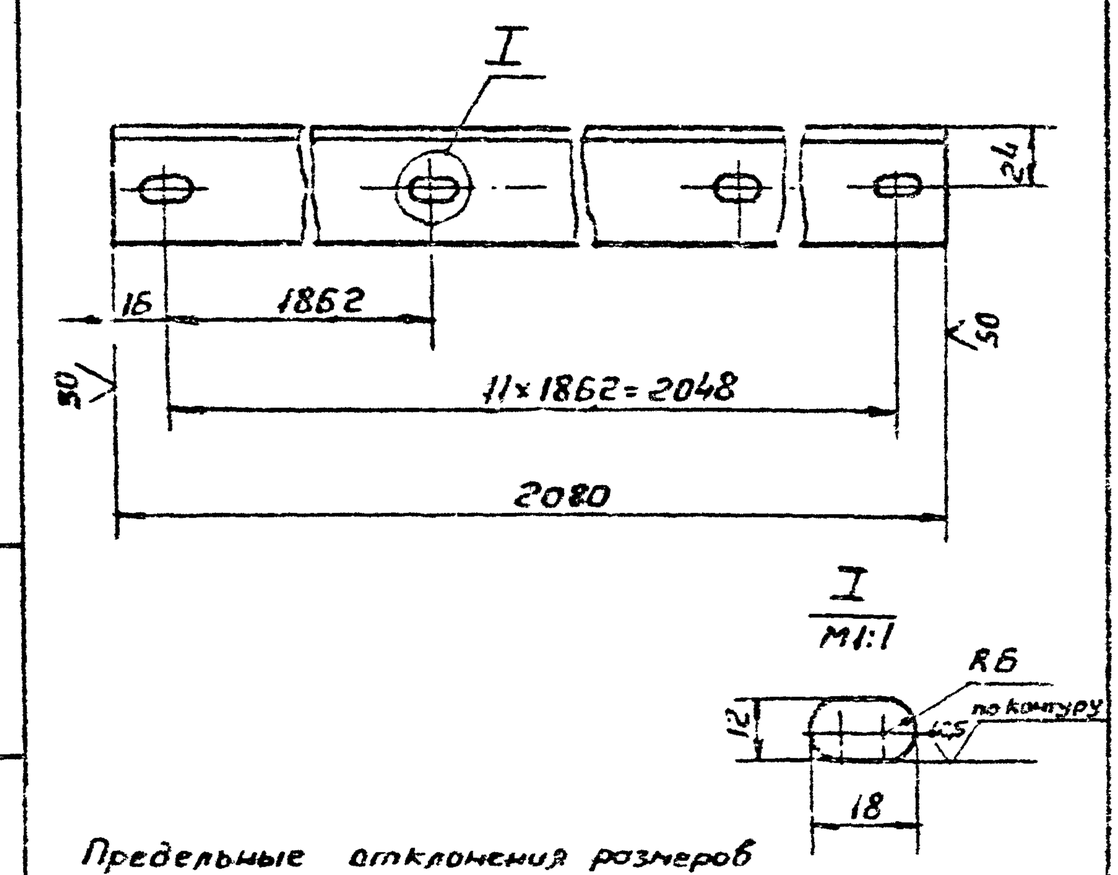

Предельные отклонения размеров отверстий по H14 валов по h14, остальных ± $\frac{JT14}{2}$

Изм.	Лист	N докум.	Подп.	Дата
Разраб.	Волкова			
Пров.	Колкота			
Т.контр.	Пронский			
Н.контр.	Колкота			
Утв.	Демьянов			

ВСП5-01.09

Угольник

Лит	Масса	Масштаб
	5,04	1:2

Лист | Листов 1

Уголок Б-40×40×4 ГОСТ 8509-72 / В Ст3 ГОСТ 535-79

ММСС СССР Главпромвентиляция ГПИ Проектпромвентиляция

Копировал: Вл. Формат А4

ВСП5-01.10

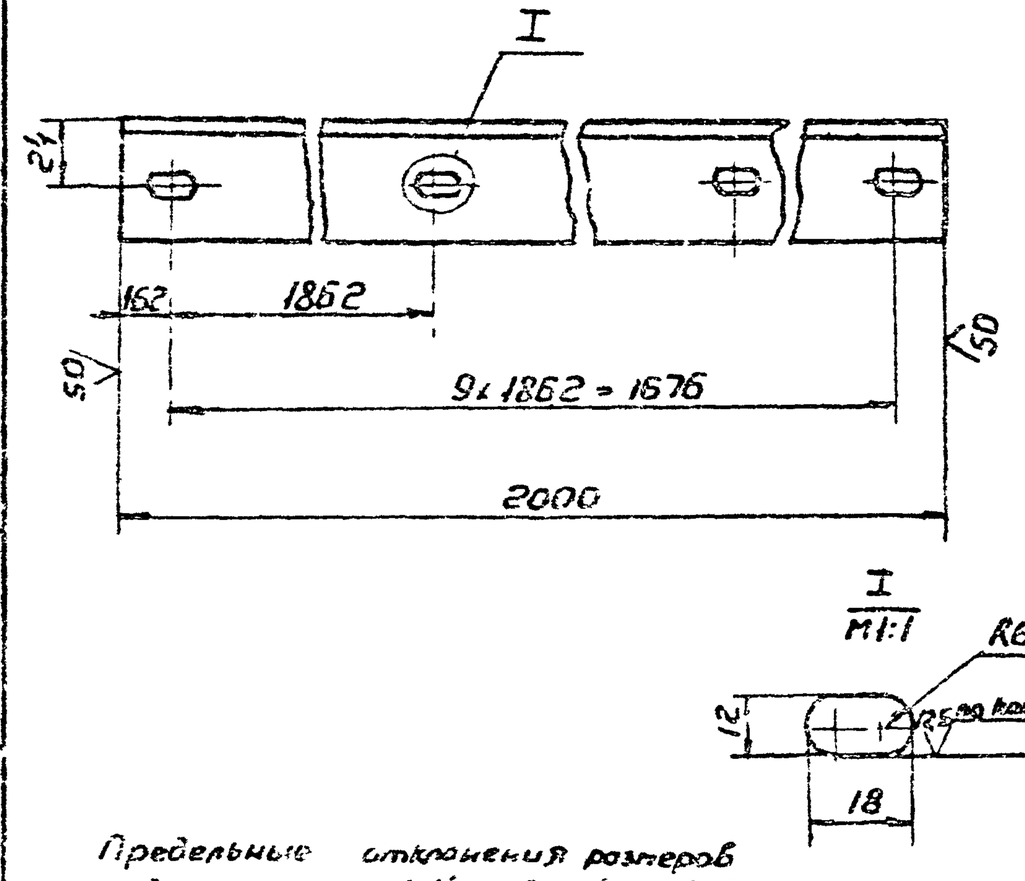

Предельные отклонения размеров отверстий по H14, валов по h14, остальных ± $\frac{JT14}{2}$

Изм.	Лист	N докум.	Подп.	Дата
Разраб.	Волкова			
Пров.	Колкота			
Т.контр.	Пронский			
Н.контр.	Колкота			
Утв.	Демьянов			

ВСП5-01.10

Угольник

Вх. 33909 и 64

Лит	Масса	Масштаб
	48	1:2

Лист | Листов 1

Уголок Б-40×40×4 ГОСТ 8509-72 / В Ст3 ГОСТ 535-79

ММСС СССР Главпромвентиляция ГПИ Проектпромвентиляция

Копировал: Вл. Формат А4

Формат	Зона	Поз.	Обозначение	Наименование	Кол.	Примечание
				Документация		
А2			ВСП5-02 СБ	Сборочный чертеж		
				Детали.		
А4		1	ВСП5-02.01	Полка	4	
А4		2	ВСП5-02.02	Обечайка	1	
А4		3	ВСП4-02.01	Кронштейн	1	
А4		4	ВСП5-02.03	Связь	2	
А4		5	ВСП5-02.04	Связь	3	
А4		6	ВСП2-02.02	Пята	4	
А4		7	ВСП4-02.15	Палец	2	
А4		8	ВСП1-02.04	Ось	2	
А4		9	ВСП5-02.05	Ребро	10	
А4		10	ВСП5-02.06	Жесткость	1	
Б4		11	ВСП5-02.07	Связь		
				Уголок Б-40×40×4 ГОСТ 8509-72		
				Ст3кп ГОСТ 535-79		
				ℓ=1550	2	3,55 кг
Б4		12	ВСП5-02.08	Связь		
				Уголок Б-40×40×4 ГОСТ 8509-72		
				Ст3кп ГОСТ 535-79		
				ℓ=1980	2	4,6 кг.
Б4		13	ВСП5-02.09	Связь		
				Уголок Б-25×25×3 ГОСТ 8509-72		
				Ст3кп ГОСТ 535-79		
				ℓ=1550	2	1,65 кг
Б4		14	ВСП5-02.10	Связь		
				Уголок Б-25×25×3 ГОСТ 8509-72		
				Ст3кп ГОСТ 535-79		
				ℓ=1950	2	2,12 кг
А4		15	ВСП5-02.11	Козырек	1	
Б4		16	ВСП5-02.12	Связь		
				Уголок Б-25×25×3 ГОСТ 8509-72		
				Ст3кп ГОСТ 535-79		
				ℓ=100	2	0,12 кг
А4		17	ВСП5-02.13	Жесткость	1	

Взам. инв.№ | Подп. и дата | Инв.№ подл. | Подп. и дата

Изм. Лист № докум. Подп. Дата
Разраб. Волкова
Пров. Колкота
Н.контр. Колкота
Утв. Демьянов 11-93

ВСП5-02

Патрубок поворотный

Лит. | Лист 1 | Листов 2

ммсс СССР
Главпромвентиляция
ГПИпроектпромвентиляция

Копировал: Бер- Формат: А4

Взам. инв.№ | Подп. и дата | Инв.№ подл. | Подп. и дата

Изм. Лист № докум. Подп. Дата

ВСП5-02

Лист 2

Копировал: Бер- Формат: А4

ВСП5-02.01

50 √(√)

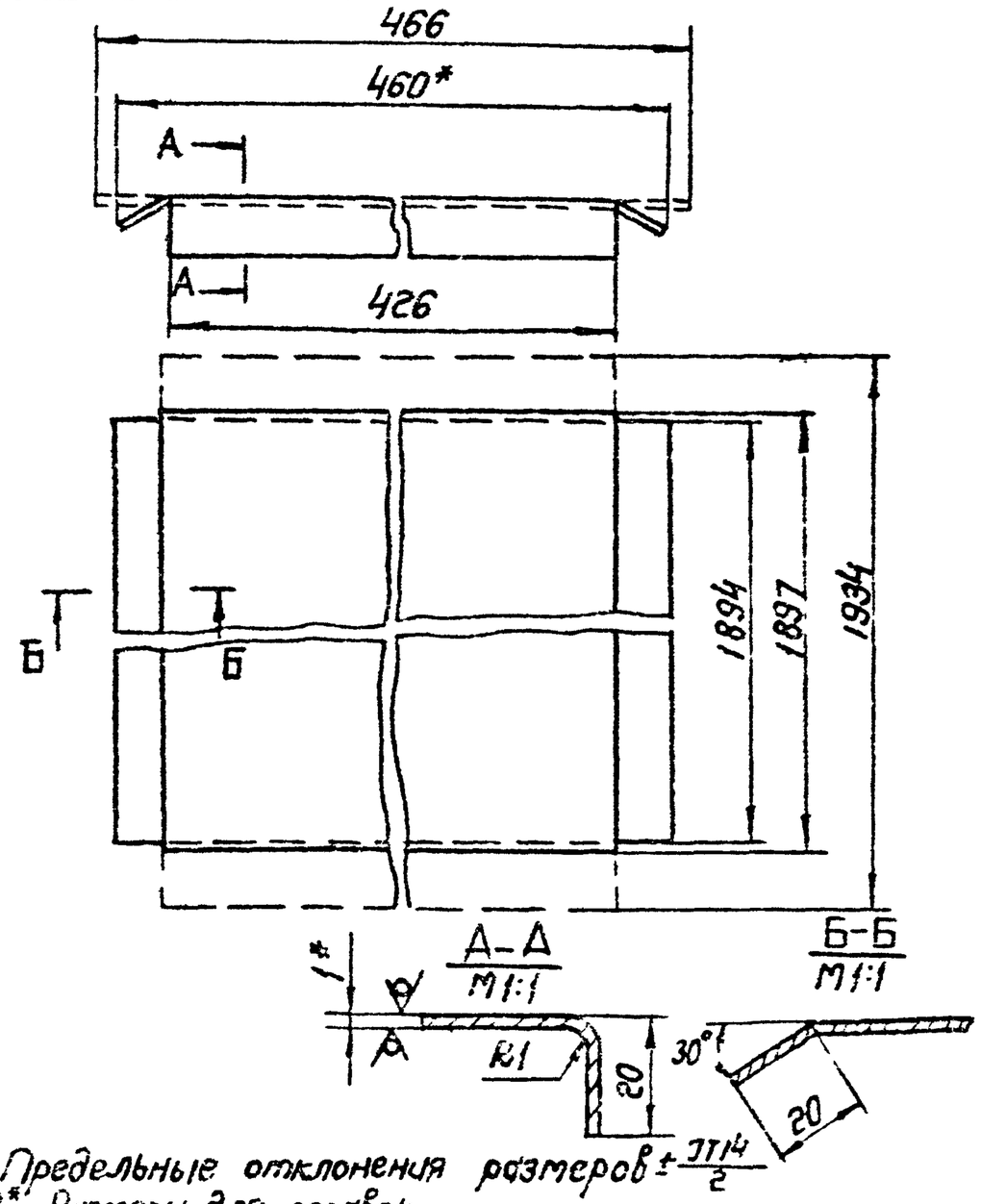

1. Предельные отклонения размеров $\pm \frac{IT14}{2}$
2.* Размеры для справок

ВСП5-02.01

Полка

Лит. | Масса 17,0 | Масштаб 1:2

Лист | Листов 1

Лист Б-Пл10 ГОСТ 19903-74
3-Ш-Сп.3К-ГОСТ 16523-70

ммсс СССР
Главпромвентиляция
ГПИпроектпромвентиляция

Копировал Бер- Формат А4

ВСП5-02.02

50 √(√)

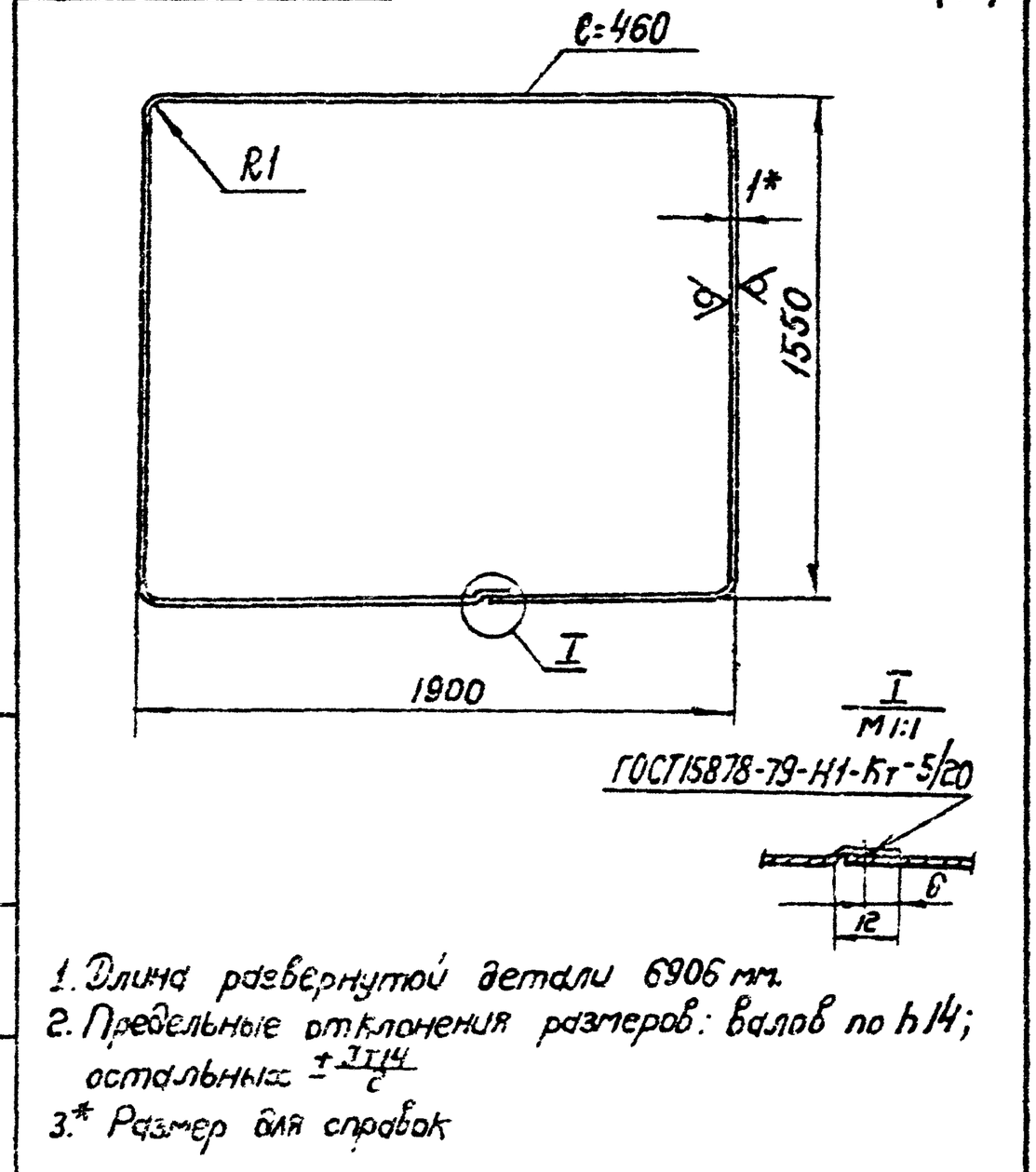

1. Длина развернутой детали 6906 мм.
2. Предельные отклонения размеров: валов по h14; остальных $\pm \frac{IT14}{2}$
3.* Размер для справок

ВСП 5-02.02

Обечайка

Лит. | Масса 24,9 | Масштаб 1:10

Вх. 33909 и 65

Лист | Листов 1

Лист Б-Пл10 ГОСТ 19903-74
3-Ш-Сп.3К-ГОСТ 16523-70

ммсс СССР
Главпромвентиляция
ГПИпроектпромвентиляция

Копировал Бер- Формат А4

ВСП5-02СБ

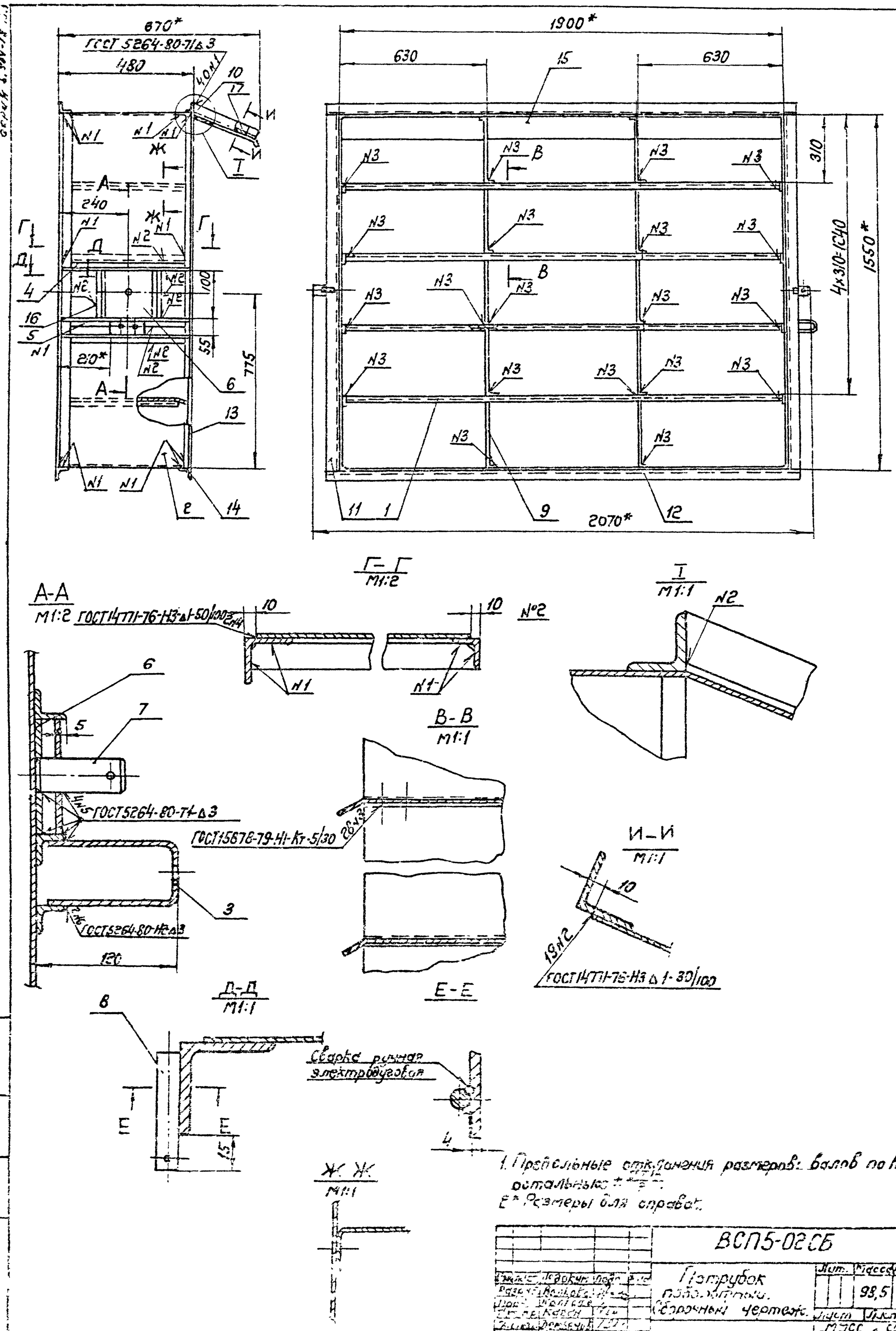

1. Предельные отклонения размеров: валов по h14; остальные ±$\frac{IT14}{2}$.
2. Размеры для справок.

				ВСП5-02СБ			
Разраб.	Волкова			Патрубок поворотный. Сборочный чертеж.	Лит.	Масса	Масштаб
Пров.	Колпаков					98,5	1:10
Стр.	Казан				Лист	Листов: 1	
Гл.	Демьянов				МЭСС СССР Главпромвентиляция		
Конт.	Прох.						
Утв.	Бодучин			Вх. 33909 л. 66			
				Копировал: Бер	Формат: А2		

серия 5.904-1813.1

ВСП5-02.03

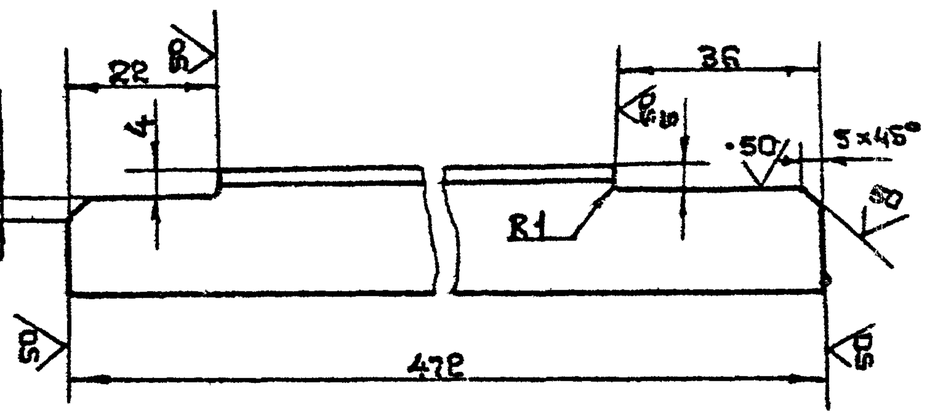

Предельные отклонения размеров: валов по h14; остальных $\pm\frac{IT14}{2}$

Изм.	Лист	N докум.	Подп.	Дата	ВСП5-02.03		
Разраб.		Волкова			Связь	Лит.	Масса 0,5	Масштаб 1:1
Пров.		Колкота				Лист	Листов: 1
Т.контр.		Пронский			Уголок Б-25×25×3 ГОСТ 8509-72 / ВСт3кп ГОСТ 535-79	ММСО СССР Главпромвентиляция ГПИ Проектпромвентиляция	
Н.контр.		Колкота					
Утв.		Демьянов		IV-83			

Копировал: Формат: А4

ВСП5-02.04

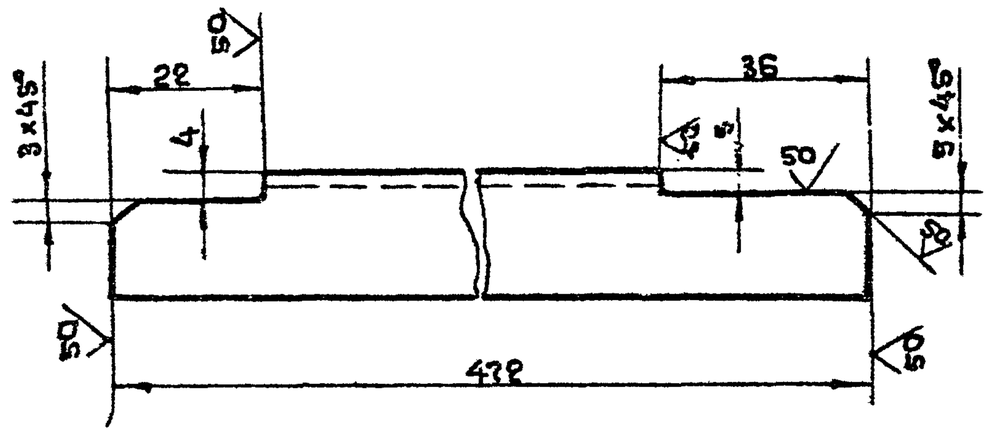

Предельные отклонения размеров: валов по 14; остальных $\pm\frac{IT14}{2}$

Изм.	Лист	N докум.	Подп.	Дата	ВСП5-02.04		
Разраб.		Волкова			Связь	Лит.	Масса 0,5	Масштаб 1:1
Пров.		Колкота				Лист	Листов: 1
Т.контр.		Пронский			Уголок Б-25×25×3 ГОСТ 8509-72 / ВСт3кп ГОСТ 535-79	ММСО СССР Главпромвентиляция ГПИ Проектпромвентиляция	
Н.контр.		Колкота		IV-83			
Утв.		Демьянов					

Копировал: Формат: А4

ВСП5-02.05

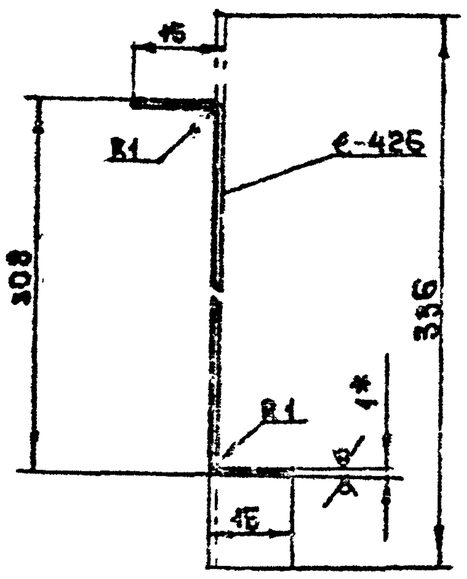

1. Предельные отклонения размеров: валов по h14; остальных $\pm\frac{IT14}{2}$
2* Размер для справок

Изм.	Лист	N докум.	Подп.	Дата	ВСП5-02.05		
Разраб.		Волкова			Ребро	Лит.	Масса 1,2	Масштаб 1:1
Пров.		Колкота				Лист	Листов: 1
Т.контр.		Пронский			Лист Б-ПН-1,0 ГОСТ 19903-74 / 3-Б-Ст3кп ГОСТ 1602-70	ММСО СССР Главпромвентиляция ГПИ Проектпромвентиляция	
Н.контр.		Колкота					
Утв.		Демьянов		IV-83			

Копировал: Формат: А4

ВСП5-02.06

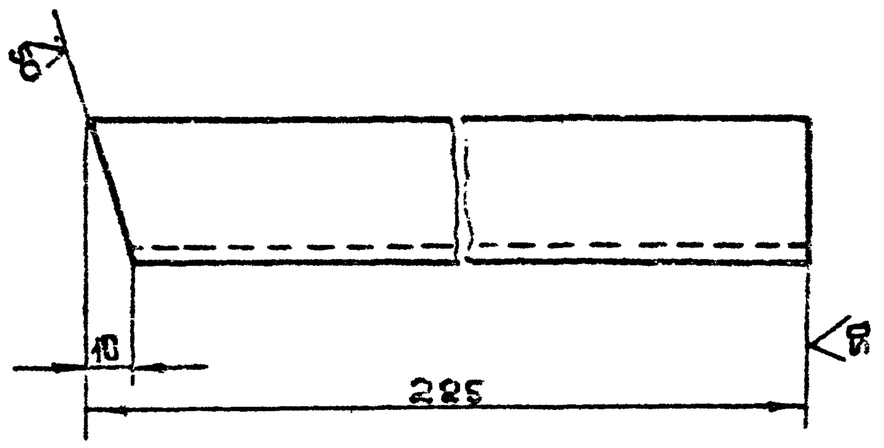

Предельные отклонения размеров: валов по h 14; остальных $\pm\frac{IT14}{2}$

Изм.	Лист	N докум.	Подп.	Дата	ВСП5-02.06		
Разраб.		Волкова			Жесткость	Лит.	Масса 0,2	Масштаб 1:1
Пров.		Колкота			Вх. 33909 л. 67	Лист	Листов: 1
Т.контр.		Пронский			Уголок Б-25×25×3 ГОСТ 8509-72 / ВСт3кп ГОСТ 535-79	ММСО СССР Главпромвентиляция ГПИ Проектпромвентиляция	
Н.контр.		Колкота					
Утв.		Демьянов					

Копировал: Формат: А4

ВСП5-03 СБ

серия 5.90 У-15 В.1

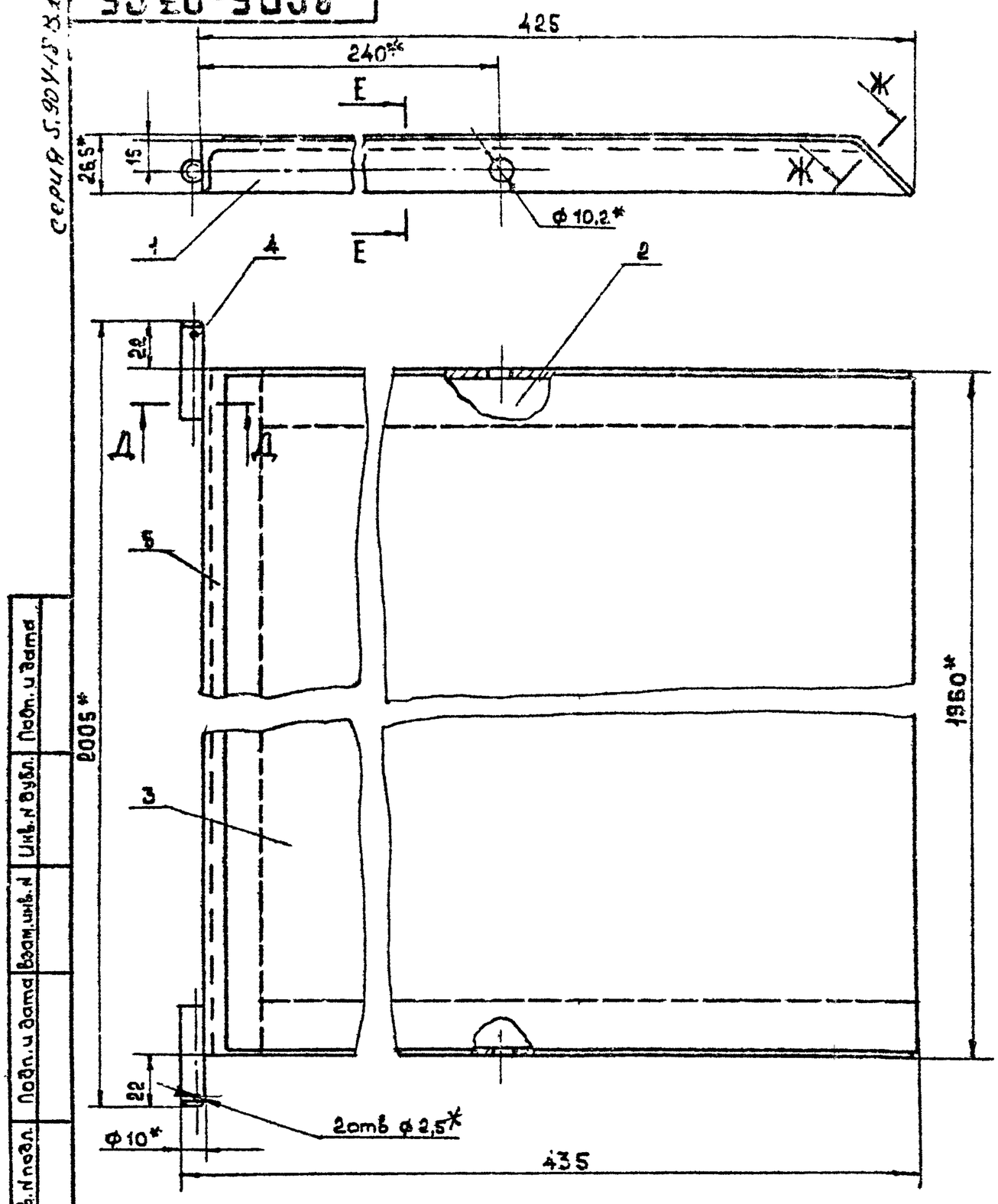

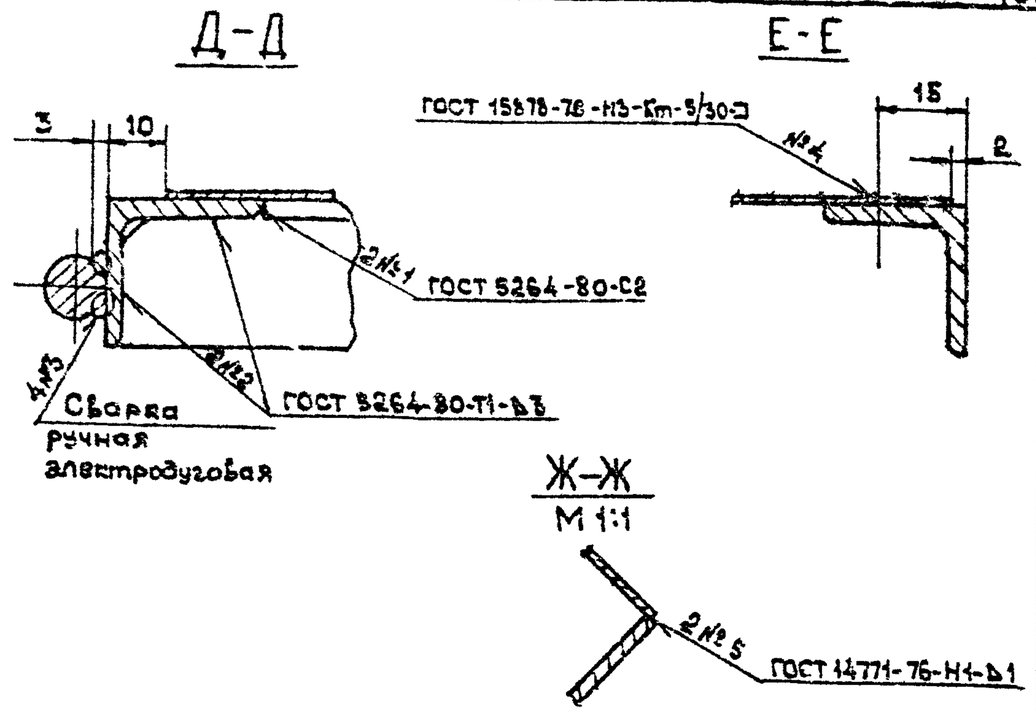

1. Предельные отклонения размеров: $\pm \frac{JT16}{2}$
2. *Размеры для справок.

Изм.	Лист	№ докум.	Подп.	Дата
Разраб.		Волкова		
Пров.		Колкота		
Т.контр.		Пронский		
Н.контр.		Колкота		
Утв.		Демьянов		IV-83

ВСП5-03 СБ

Заслонка

Сборочный чертеж

Лит.	Масса	Масштаб
	13,0	1:2

Лист | Листов 1

ММСС СССР
Главпромвентиляция
ТМ Проектпромвентиляция

Копировал: | Формат: А3

Формат	Зона	Поз.	Обозначение	Наименование	Кол.	Примечание
				Документация		
А3			ВСП5-03	Сборочный чертеж		
				Детали		
А4		1	ВСП5-0301	Связь	1	
А4		2	ВСП5-0302	Связь	1	
А4		3	ВСП5-0303	Полотно	1	
А4		4	ВСП1-0304	Ось	2	
Б4		5	ВСП5-0304	Связь		
				Уголок Б-25х25х3 ГОСТ 8509-72 / ВСт3кп ГОСТ 535-79		
				ℓ = 1960	1	2,2кг

ВСП5-03

Заслонка

Лит.	Лист	Листов

ММСС СССР
Главпромвентиляция
ТМ Проектпромвентиляция

Копировал: | Формат: А4

ВСП5-03.01

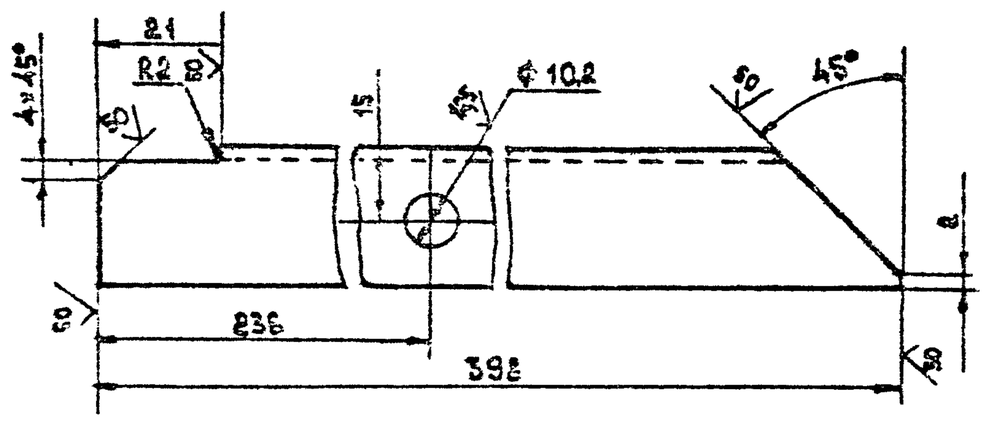

Предельные отклонения размеров: отверстий по Н16, валов по h16, остальных $\pm \frac{JT16}{2}$

ВСП5-03.01

Связь

Вх. 33909 п. 68

Лит.	Масса	Масштаб
	0,46	1:1

Уголок Б-25х25х3 ГОСТ 8509-72 / Ст3 ГОСТ 535-79

ММСС СССР
Главпромвентиляция
ТМ Проектпромвентиляция

Копировал: | Формат: А4

ВСП5-03.02

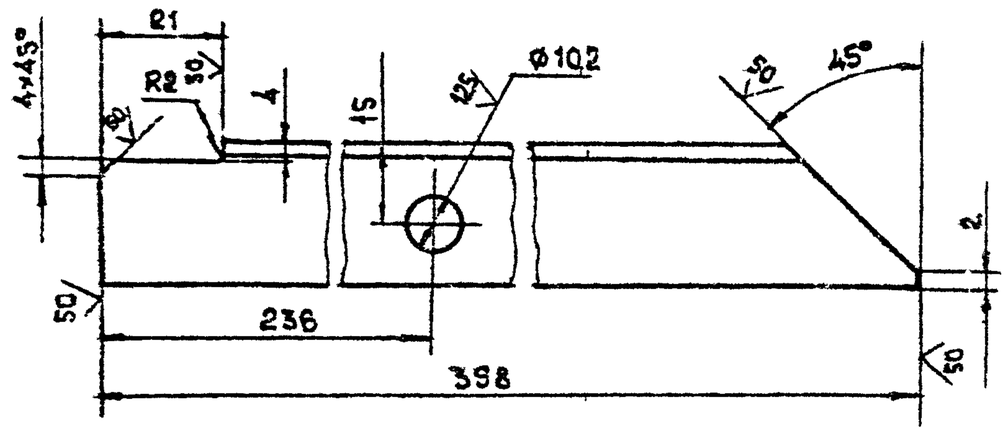

Предельные отклонения размеров : отверстий по H16, валов по h16, остальных $\pm \frac{IT16}{2}$

					ВСП5-03.02			
Изм.	Лист	N докум.	Подп.	Дата				
Разраб.		Белкова			Связь	Лит.	Масса	Масштаб
Пров.		Колкота					0,44	1:1
Т.контр.		Пронский				Лист	Листов 1	
Н.контр.		Колкота			Уголок Б-25×25×3 ГОСТ 8509-72 / Ст3кп ГОСТ 535-79	ММСС СССР Главпромвентиляция ГПИ Проектпромвентиляция		
Утв.		Демьянов		11-83				

Копировал: А4 Формат: А4

ВСП5-03.03

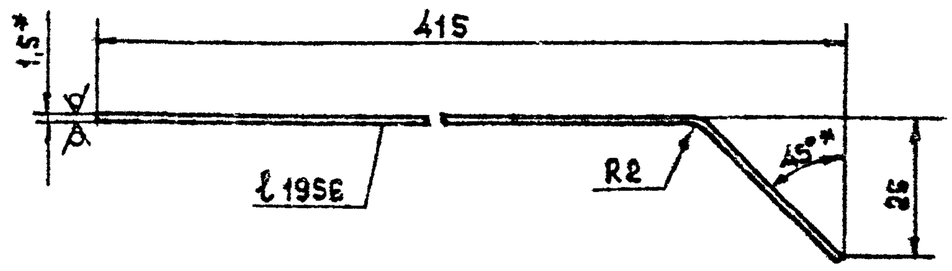

1. Предельные отклонения размеров: валов по h16, остальных $\pm \frac{IT16}{2}$
2. Длина развернутой детали 425 мм
3. * Размер для справок.

					ВСП5-03.03			
Изм.	Лист	N докум.	Подп.	Дата				
Разраб.		Белкова			Полотно	Лит.	Масса	Масштаб
Пров.		Колкота					9,8	1:1
Т.контр.		Пронский				Лист	Листов 1	
Н.контр.		Колкота			Лист В-ПН-1,5 ГОСТ 19503-74 / Ст3кп ГОСТ 1577-70	ММСС СССР Главпромвентиляция ГПИ Проектпромвентиляция		
Утв.		Демьянов		11-83				

Копировал: А4 Формат: А4

ВСП5-02.11

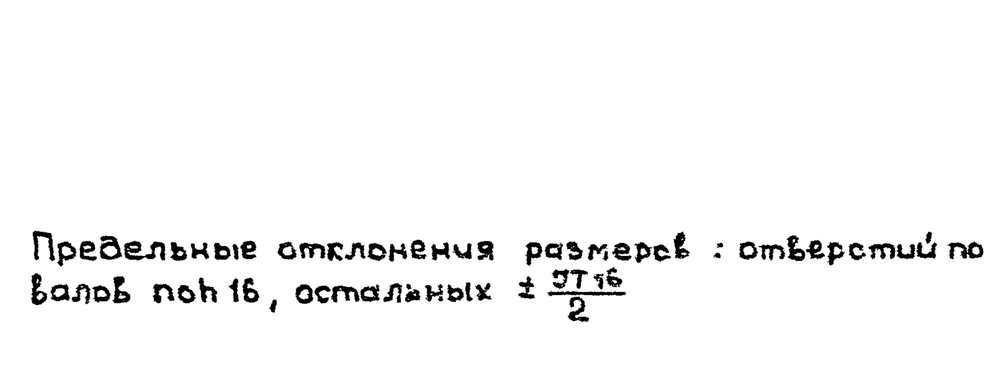

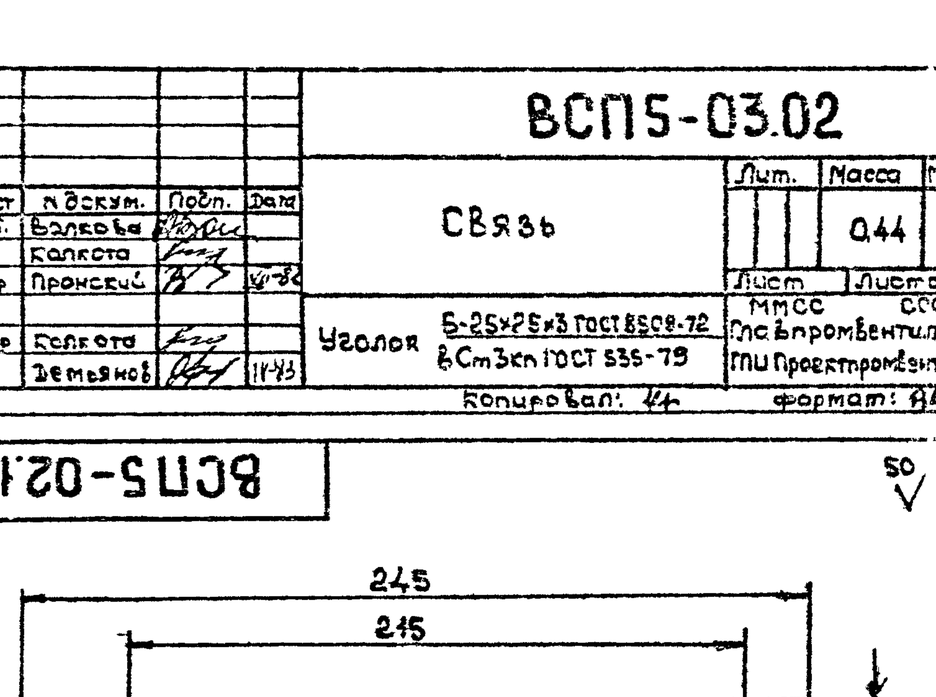

1. Предельные отклонения размеров: валов по h14, остальных $\pm \frac{IT14}{2}$
2. * Размер для справок.

					ВСП5-02.11			
Изм.	Лист	N докум.	Подп.	Дата				
Разраб.		Белкова			Козырек	Лит.	Масса	Масштаб
Пров.		Колкота					3,6	1:1
Т.контр.		Пронский				Лист	Листов 1	
Н.контр.		Колкота			Лист Б-ПН-1,5 ГОСТ 19503-74 / Ст3кп ГОСТ 1577-70	ММСС СССР Главпромвентиляция ГПИ Проектпромвентиляция		
Утв.		Демьянов		11-83				

Копировал: А4 Формат: А4

ВСП5-02.13

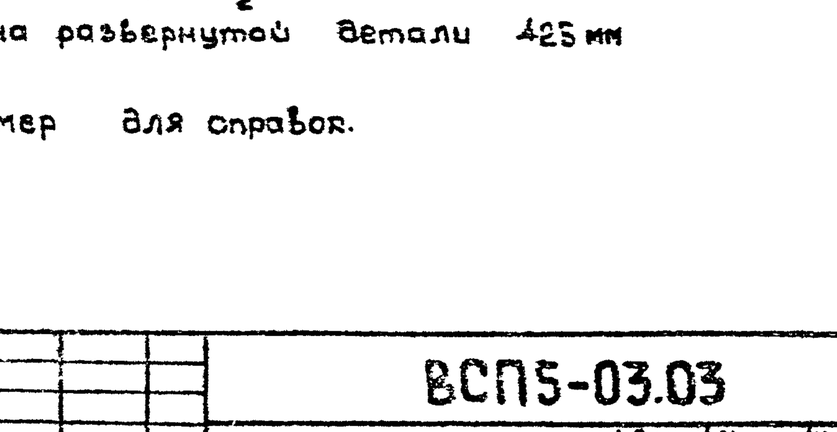

Предельные отклонения размеров: валов по h14, остальных $\pm \frac{IT14}{2}$

					ВСП5-02.13			
Изм.	Лист	N докум.	Подп.	Дата				
Разраб.		Белкова			Жесткость	Лит.	Масса	Масштаб
Пров.		Колкота			Эж-33909м.69		0,26	1:1
Т.контр.		Пронский				Лист	Листов 1	
Н.контр.		Колкота			Уголок Б-25×25×3 ГОСТ 8509-72 / Ст3кп ГОСТ 535-79	ММСС СССР Главпромвентиляция ГПИ Проектпромвентиляция		
Утв.		Демьянов		11-83				

Копировал: А4 Формат: А4

серия 5.904-1 вып.1

Формат	Зона	Поз.	Обозначение	Наименование	Кол.	Примечание
				Документация		
А3			ВСП5-04 СБ	Сборочный чертеж		
				Детали		
А4		1	ВСП5-0401	Шпилька	1	
А4		2	ВСП1-0402	Штырь	1	
Б4		3	ВСП5-0402	Тяга		
				Труба 15×2,8 ГОСТ 3262-75		
				ℓ=895	1	1,15 кг

Инв.№ подл. | Подп. и дата | Взам. инв.№ | Инв.№ дубл. | Подп. и дата

ВСП5-04

Изм.	Лист	№ докум.	Подп.	Дата
Разраб.		Волкова		
Пров.		Колкота		
Н. контр.		Колкота		
Утв.		Демьянов		11-83

Винт

Лит. | Масса | Масштаб

Лист | Листов 1

ММСС СССР Главпромвентиляция ГПИ Проектпромвентиляция

Копировал: Вер- Формат А4

ВСП5-0401

12,5

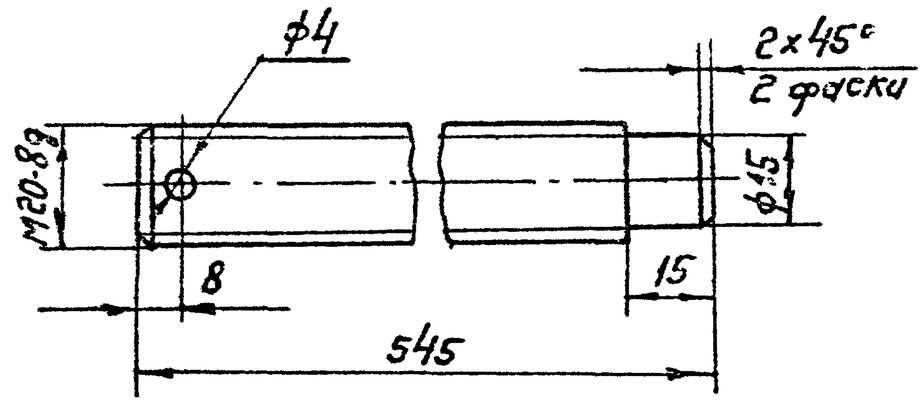

Неуказанные предельные отклонения размеров: отверстий по H14, валов по h 14, остальных $\pm \frac{IT14}{2}$

Инв.№ подл. | Подп. и дата | Взам. инв.№ | Инв.№ дубл. | Подп. и дата

ВСП5-0401

Изм.	Лист	№ докум.	Подп.	Дата
Разраб.		Волкова		
Пров.		Колкота		
Т. контр.		Оранский		
Н. контр.		Колкота		11-83
Утв.		Демьянов		

Шпилька

Лит. | Масса | Масштаб

1,33 | 1:1

Лист | Листов 1

Круг В 22 ГОСТ 2590-71 / А30 ГОСТ 1414-75

ММСС СССР Главпромвентиляция ГПИ Проектпромвентиляция

Копировал: Вер- Формат А4

ВСП5-04СБ

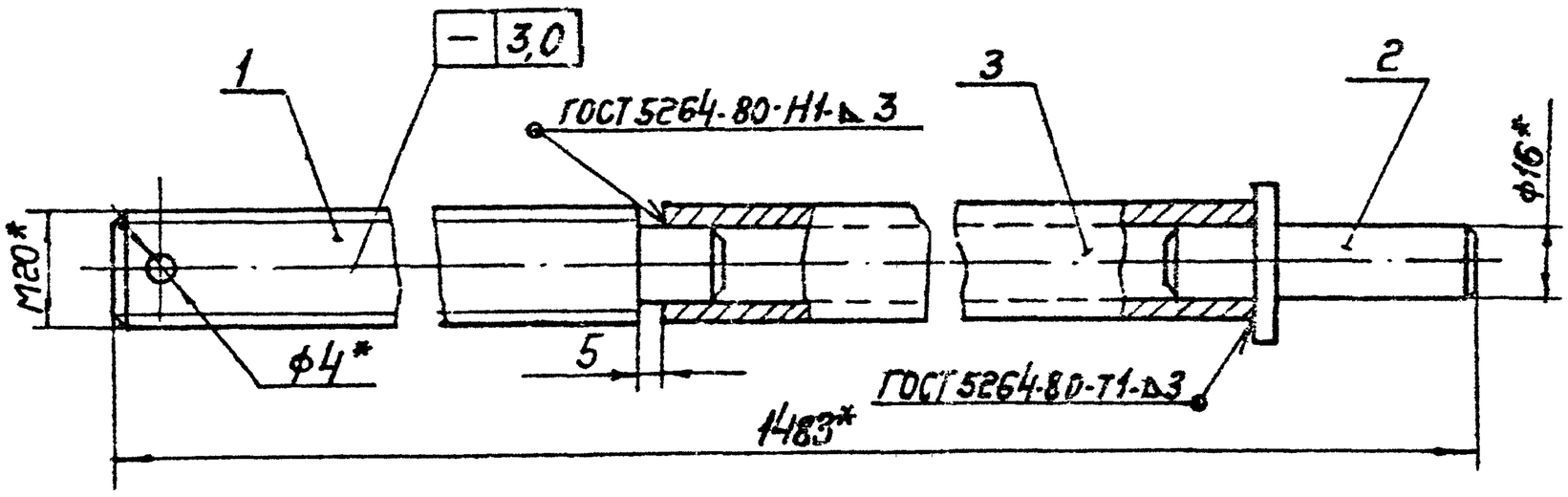

1. Предельные отклонения размеров $\pm \frac{IT14}{2}$
2* Размеры для справок.

Инв.№ подл. | Подп. и дата | Взам. инв.№ | Инв.№ дубл. | Подп. и дата

ВСП5-04СБ

Изм.	Лист	№ докум.	Подп.	Дата
Разраб.		Волкова		
Пров.		Колкота		
Т. контр.		Оранский		
Н. контр.		Колкота		
Утв.		Демьянов		

Винт

Сборочный чертеж

Лит. | Масса | Масштаб

2,58 | 1:1

Лист | Листов 1

Вх. 33909 п. 70

ММСС СССР Главпромвентиляция ГПИ Проектпромвентиляция

Копировал: Вер- Формат А4

серия 5.904-12 в.1

ВСП5-05

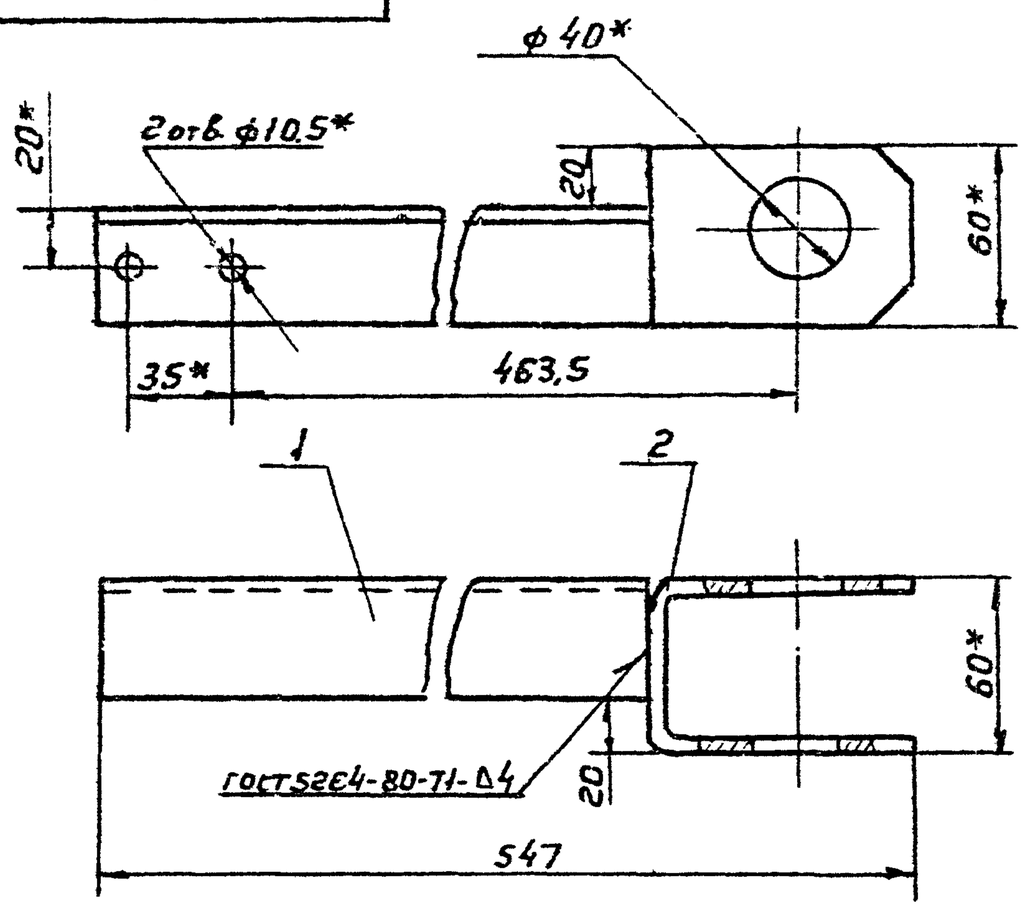

1. Предельные отклонения размеров: ± JT14/2
2* Размеры для справок

Формат	Зона	Поз.	Обозначение	Наименование	Кол.	Примечание
				Детали		
А4		1	ВСП5-0501	Кронштейн	1	
А4		2	ВСП1-0502	Серьга	1	

ВСП5-05

Изм.	Лист	N докум.	Подп.	Дата
Разраб.	Волкова			
Пров.	Колкота			
Т.контр.	Коган			
Н.контр.	Прокский			XII-82
Утв.	Деньгнов			IV-83

Поводок

Лит	Масса	Масштаб
	1,6	1:2

Лист | Листов 1

МИСС СССР
Главпромвентиляция
ГПИ Проектпромвентиляция

Копировал: В2 — Формат: А4

ВСП5-05.01

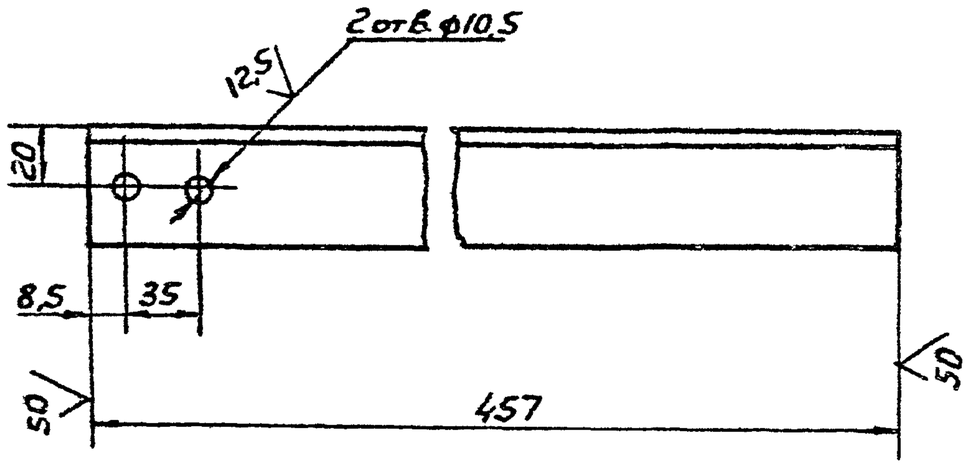

1. Предельные отклонения размеров: отверстий по H14; валов по h14; остальных ± JT14/2
2. Отверстия ф 10,5 допускается изготавливать в сборке ВСП5-05

ВСП5-05.01

Изм.	Лист	N докум.	Подп.	Дата
Разраб.	Волкова			
Пров.	Колкота			
Т.контр.	Пронский			XII-82
Н.контр.	Колкота			
Утв.	Деньгнов			IV-83

Кронштейн

Лит	Масса	Масштаб
	1,1	1:2

Лист | Листов 1

МИСС СССР
Главпромвентиляция
ГПИ Проектпромвентиляция

Уголок Б-40х40х4 ГОСТ 8509-72 / ВСт3кп ГОСТ 535-79

Копировал: В2 — Формат: А4

ВСП5-06

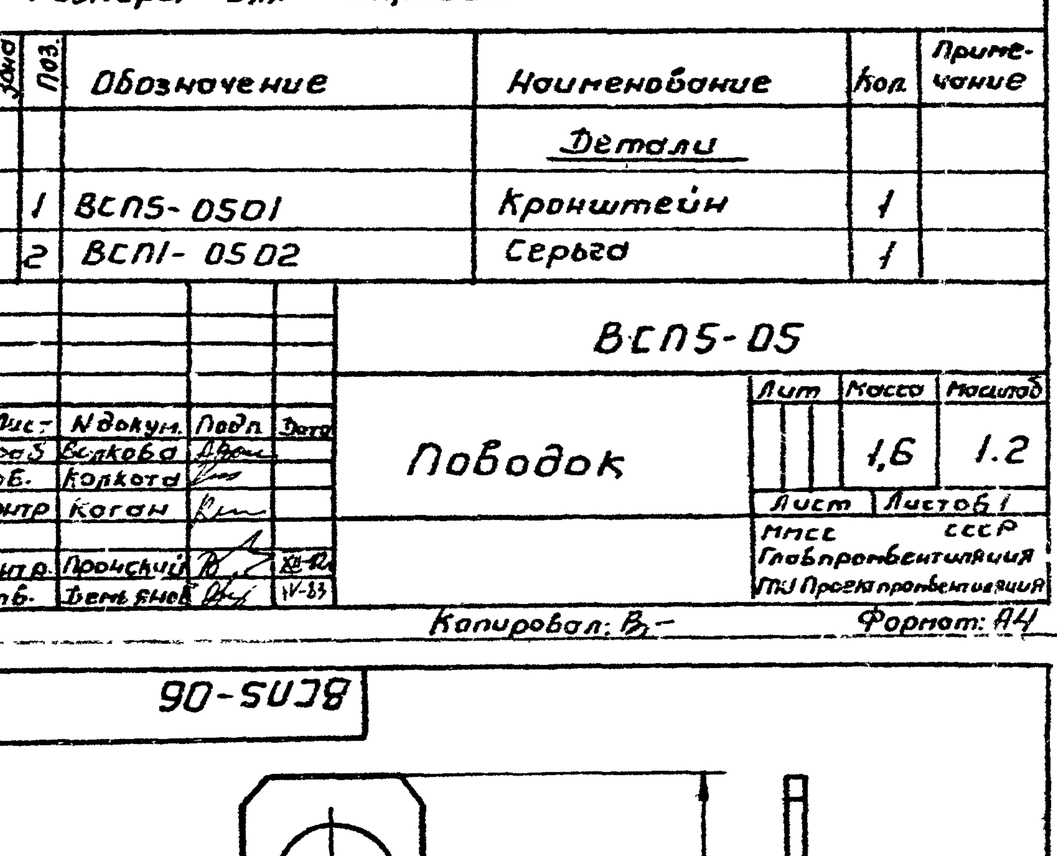

1. Предельные отклонения размеров: валов по h14; остальных ± JT14/2
2* Размеры для справок

Формат	Зона	Поз.	Обозначение	Наименование	Кол.	Примечание
				Детали		
А4		1	ВСП5-0601	Пластина	1	
А4		2	ВСП5-0602	Косынка	1	
А4		3	ВСП4-0603	Пластина	1	

ВСП5-06

Изм.	Лист	N докум.	Подп.	Дата
Разраб.	Волкова			
Пров.	Колкота			
Т.контр.	Коган			
Н.контр.	Прокский			XII-82
Утв.	Деньгнов			IV-83

Оседержатель

Лит	Масса	Масштаб
	0,88	1:2

Лист | Листов 1

МИСС СССР
Главпромвентиляция
ГПИ Проектпромвентиляция

Копировал: В2 — Формат: А4

ВСП5-06.01

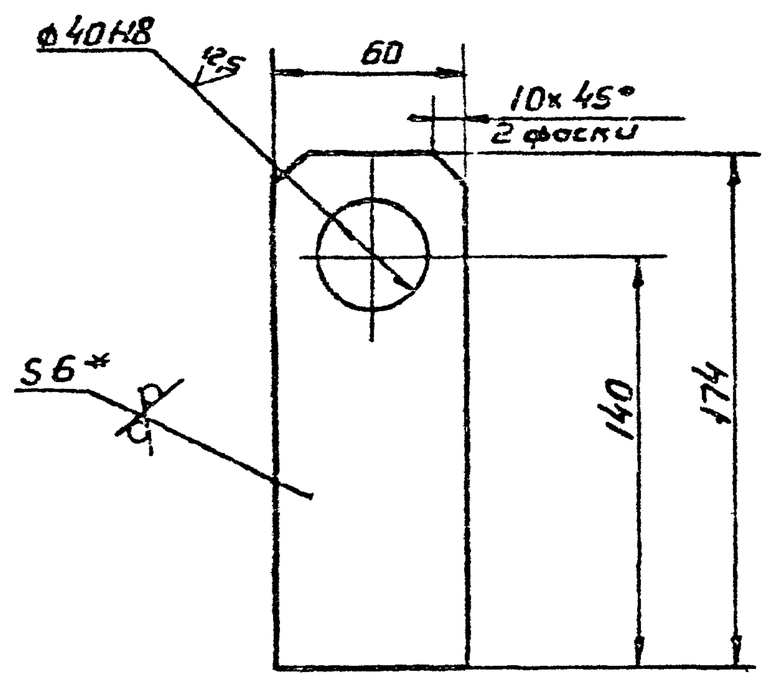

1. Предельные отклонения размеров: отверстий по H14; валов по h14; остальных ± JT14/2
2* Размер для справок

ВСП5-06.01

Изм.	Лист	N докум.	Подп.	Дата
Разраб.	Гужилкина			
Пров.	Колкота			
Т.контр.	Пронский			
Н.контр.	Колкота			
Утв.	Деньгнов			

Пластина

ВСт3 ГОСТ 19903-74 / Ст3Гп ГОСТ 14637-89

Лит	Масса	Масштаб
	0,43	1:2

Лист | Листов 1

МИСС СССР
Главпромвентиляция
ГПИ Проектпромвентиляция

Копировал: — Формат: А4