УДК 621.643.4.062 Группа Г18

ОТРАСЛЕВОЙ СТАНДАРТ

УГОЛЬНИКИ ВВЕРТНЫЕ
Конструкция и размеры

ОСТ 1 10334-72

На 7 страницах

Введен впервые

ОКП 75 9510

Проверено в 1989 г.

Проверено в 1984 г.

Распоряжением Министерства от 22 декабря 1972 г. № 087-16

срок введения установлен с 1 января 1974 г.

Несоблюдение стандарта преследуется по закону

1. Настоящий стандарт распространяется на ввертные угольники, предназначенные для соединений трубопроводов по наружному конусу.

Инв. № дубликата | Инв. № подлинника | Лист изм. | № изв. | 1 | 2 | 3
6614 | 9206 | 11179 | 1120

Издание официальное ГР 2118 от 08.05.73 Перепечатка воспрещена

2. Ввертные угольники могут изготовляться в двух исполнениях.

3. Конструкция и размеры ввертных угольников исполнения 1 должны соответствовать указанным на черт. 1 и в табл. 1.

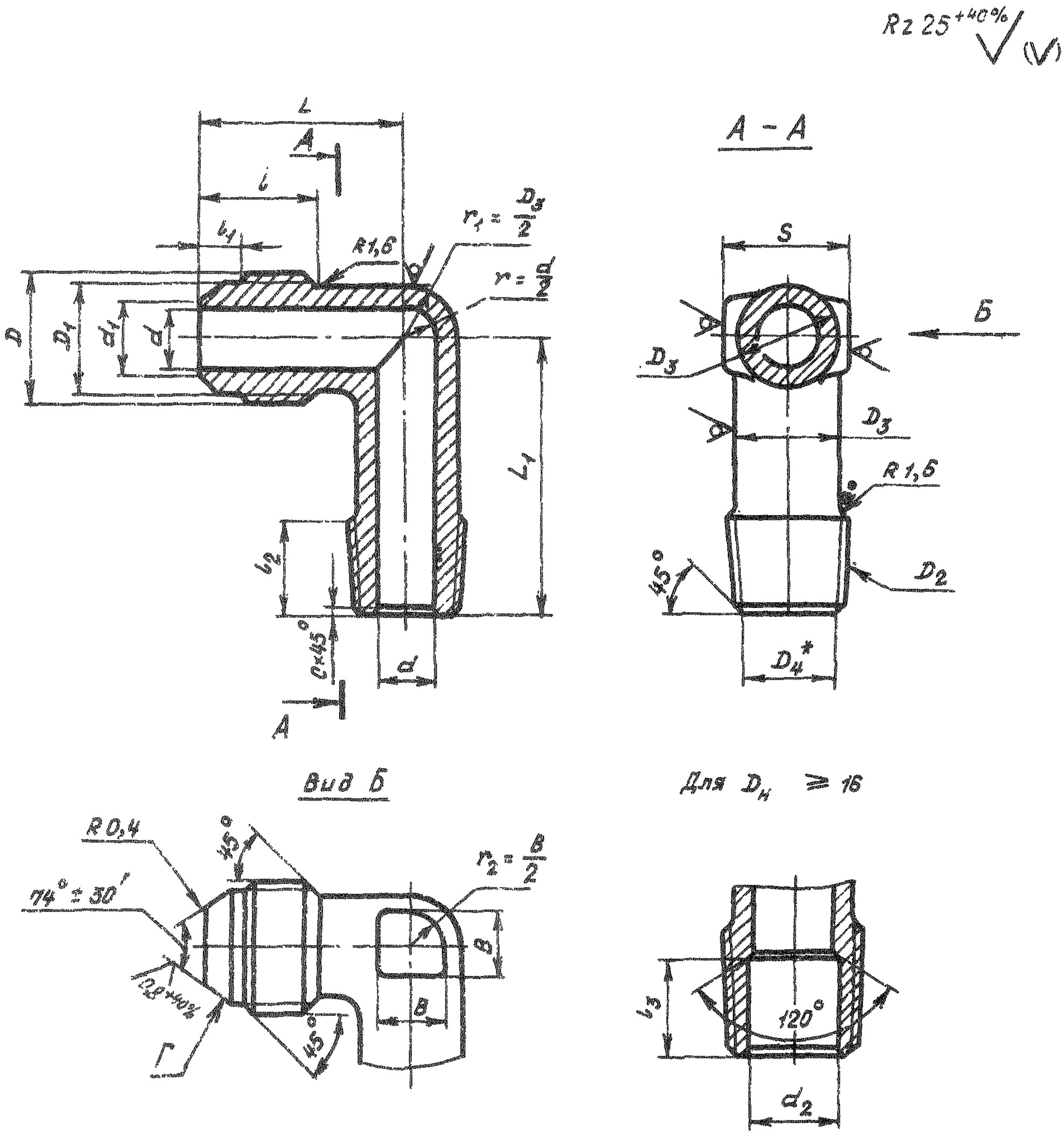

Черт. 1

* Размер для справок.

Инв. № дубликата
Инв. № подлинника
1126
№ изв.
Дат.изм.
2
9206

Таблица 1

Размеры, мм

Наружный диаметр труб $D_н$	d	d_1	d_2	D	D_1	D_2	D_3	D_4	S	l	l_1	l_2	l_3	L	L_1	C	B	Масса 100 шт., кг
4	2,7	3,6	-	MR10x1	8,5	K 1/16"	8	6,135	10	12	4,5	9,5	-	21	19	0,4	6	0,74
															26			1,20
															34			1,33
6	3,7	4,6		MR12x1	10,5	K 1/8"	10	8,480	12	13	5,5			23	21			1,54
															28			1,74
															38			2,08
8	5,5	6,6		MR14x1	12,5		12		14					24	22		7	1,89
															33			2,08
															45			2,42
10	7,5	8,8		MR16x1	14,5	K 1/4"	14	10,997	17	14	5,0	14,5		26	27		9	2,56
															38			3,02
															52			3,68
12	9,5	10,8		MR20x1,5	17,8	K 3/8"	16	14,416	19	17	6,5			31	30		10	3,97
															42			4,67
															60			5,75
14	11,5	12,8		MR22x1,5	19,8		18		22		6,0			33	34		13	4,88
															48			5,84
															68			7,21
16	13,5	14,8	14	MR24x1,5	21,8	K 1/2"	20	17,813		18	6,5	19,0	15	35	40		15	6,27
															56			7,52
															80			9,44
18	15,5	16,8	19	MR27x1,5	24,8	K 3/4"	22	23,128	24		7,0			37	44		17	9,10
															65			10,01
															90			12,36
20	17,0	18,5	20	MR30x1,5	27,8		24		27	19	8,0			39	45		18	9,86
															65			11,98
															90			14,60
22	19,0	20,5		MR33x2	30,0		27			22	8,5			43	47		21	10,60
															70			13,22
															100			17,51

№ изм. 3 № изв. 11179

Инв. № дубликата 1126 Инв. № подлинника

Продолжение табл. 1

Размеры, мм

Наружный диаметр труб $D_н$	d	d_1	d_2	D	D_1	D_2	D_3	D_4	S	l	l_1	l_2	l_3	L	L_1	C	S	Масса 100 шт., кг
25	22,0	23,5	25	MR33x2	30,0	K1"	28	29,059	30	22	7,5	24,0	20	44	60	1,0	22	15,10
															80			17,65
															120			22,40
28	25,0	26,5	30	MR39x2	36,0	K1 1/4"	34	37,784	36	23	9,5	24,5		49	60	1,6	28	19,73
															80			21,62
															120			27,93
30	27,0	28,5									7,5				60			22,84
															80			24,22
															120			31,00
32	28,0	29,5	32	MR42x2	39,0		38		41	24	8,0			52	65		30	24,16
															90			27,23
															130			34,40
34	30,0	31,5		MR45x2	42,0						9,5				65			26,62
															95			31,80
															135			39,79
36	32,0	33,5		MR48x2	45,0		40			25				54	65			30,34
															95			37,22
															135			44,80
38	34,0	35,8	38			K1 1/2"	43	43,854	46		8,0	25,0	21	55	65			33,20
															95			41,20
															135			48,03

Инв. № подлинника	1128
Инв. № дубликата	

№ взам.	6614	8206	11179
	1	2	3

4. Конструкция и размеры ввертных угольников исполнения 2 должны соответствовать указанным на черт. 2 и в табл. 2.

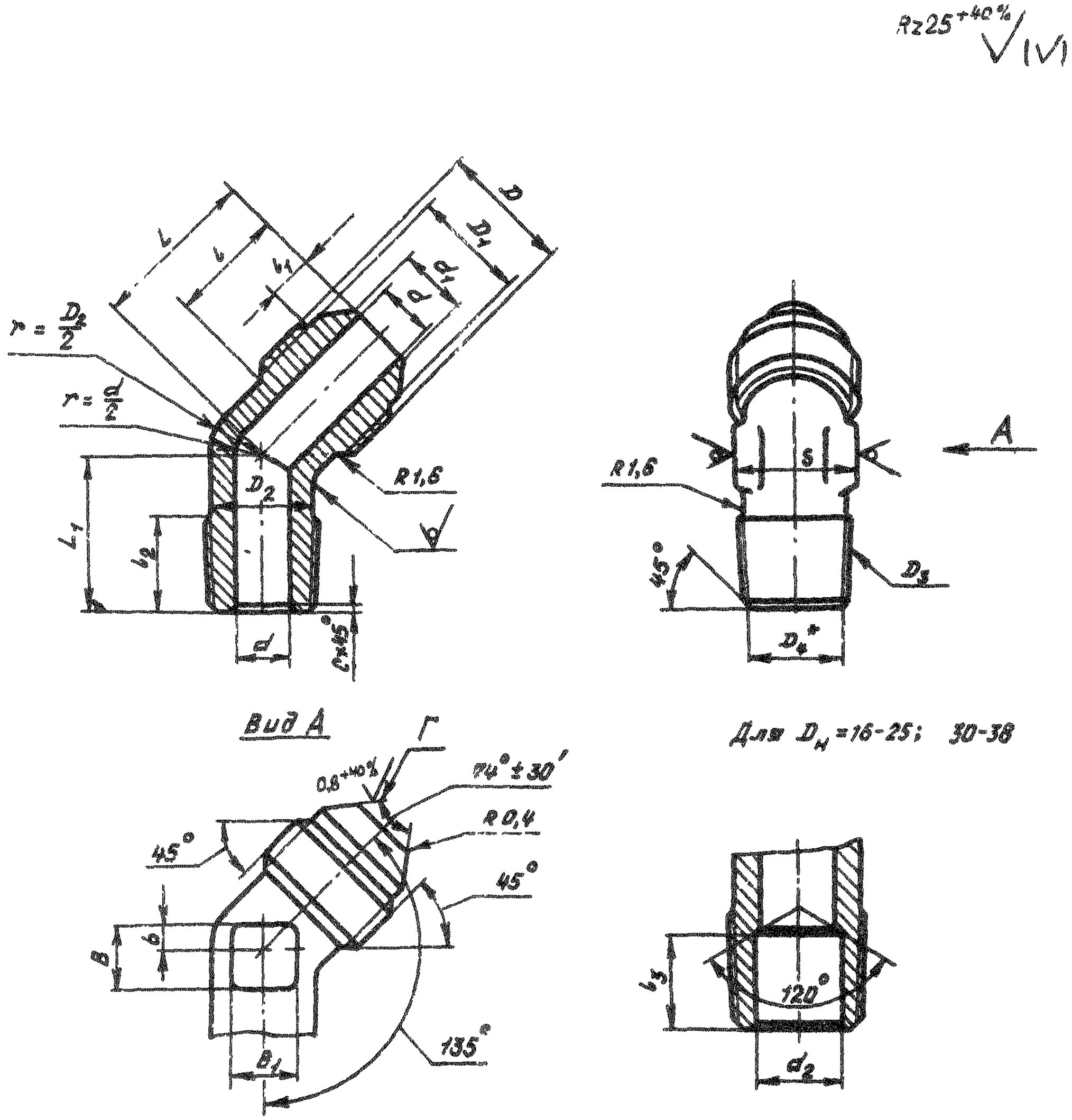

Для $D_н$ = 16-25; 30-38

Черт. 2

* Размер для справок.

Размеры, мм

Таблица 2

Наружный диаметр труб D_H	d	d_1	d_2	D	D_1	D_2	D_3	D_4	S	l	l_1	l_2	l_3	L	L_1	C	b	B	B_1	Масса 100 шт, кг
4	2,7	3,6		MR 10x1	8,5	8	$K^1/_{16}$"	6,135	10	12	4,5			18	16			6	6	0,62
6	3,7	4,6		MR 12x1	10,5	10			12			9,5			17		2			1,09
8	5,5	6,6	-	MR 14x1	12,5	12	$K^1/_8$"	8,480	14	13	5,5		-	21	18			7	7	1,10
10	7,5	8,8		MR 16x1	14,5	14	$K^1/_4$"	10,997	17	14	5,0			22	23		3	9	9	2,13
12	9,5	10,8		MR 20x1,5	17,8	16			19	17	6,5	14,5		26	24	0,4	4	10	10	3,28
14	11,5	12,8		MR 22x1,5	19,8	18	$K^3/_8$"	14,416	22		6,0			28	26			13	13	3,82
16	13,5	14,8	14	MR 24x1,5	21,8	20	$K^1/_2$"	17,813		18	6,5			30	32		5	15	15	5,30
18	15,5	16,8	19	MR 27x1,5	24,8	22			24		7,0	19,0	15	31				16	17	6,46
20	17,0	18,5	20	MR 30x1,5	27,8	24	$K^3/_4$"	23,128	27	19	8,0			33	34		6	18	18	7,73
22	19,0	20,5		MR 33x2	30,0	27				22	8,5			36				20	21	9,45
25	22,0	23,5	25			28	K1"	29,059	30		7,5	24,0		39		1,0	7	21	22	10,53
28	25,0	26,5	-	MR 39x2	36,0	34			36		9,5			43	39			22	28	16,10
30	27,0	28,5	30							23	7,5		20				9			16,80
32	28,0	29,5		MR 42x2	39,0	38	$K1^1/_4$"	37,784			8,0	24,5		44	43			25		18,38
34	30,0	31,5	32	MR 45x2	42,0				41	24	9,5				42	1,6			30	18,63
36	32,0	33,5		MR 48x2	45,0	40				25				46			10	26		21,58
38	34,0	35,8	38			43	$K1^1/_2$"	43,853	46		8,0	25,0	21	48	48			28		24,82

5 Материал штамповка из титановых сплавов ВТ3-1, ВТ6.

6 Термическая обработка отжечь, группа контроля 5 ОСТ 1 00021-78

7 Резьба - по ОСТ 1 00105-83, поле допуска - 6е.

8 Резьба коническая - по ГОСТ 6111-52

9 Неуказанные предельные отклонения размеров, формы и расположения поверхностей - по ОСТ 1 00022-80.

10. Предельные отклонения размеров необрабатываемых поверхностей - по ОСТ 1 41187-78, класс точности 5

11 Допуск радиального биения поверхности Г относительно оси резьбы D для угольников.

- с резьбой до MR 24 x 1,5 - не более 0,05 мм;
- с резьбой свыше MR 24 x 1,5 - не более 0,07 мм.

12 Покрытие Ан Окс 2-3*

13 Маркировать и клеймить - по ОСТ 1 00537-72

14 Технические условия - по ОСТ 1 00537-72.

15 Для обозначения ввертных угольников из сплава ВТ6 принят код "1"

Пример наименования и обозначения ввертного угольника исполнения 1 к трубопроводу D_H = 12 мм и l_1 = 42 мм из сплава ВТ3-1

Угольник ввертной 1-12-42-ОСТ 1 10334-72

То же исполнения 2 к трубопроводу D_H = 12 мм

Угольник ввертной 2-12-ОСТ 1 10334-72

То же из сплава ВТ6

Угольник ввертной 1-12-42-1-ОСТ 1 10334-72

Угольник ввертной 2-12-1-ОСТ 1 10334-72

---

*По действующему в отрасли документу.

Лист изм | № изв | 1 | 2 | 3
6614 | 9206 | 11179
1126
Инв № дубликата
Инв № подлинника

ЛИСТ РЕГИСТРАЦИИ ИЗМЕНЕНИЙ

№ изм.	Номера страниц				Номер "Изв. об изм."	Подпись	Дата	Срок введения изменения
	изменённых	заменённых	новых	аннулированных				
1.	4,6	-	-	-	6614	Карасёков	30.01.77.	01.07.77г.
2	1,2,4,5,6	-	7	-	9206	Карасёков	25.02.85.	01.01.86г.

Инв. № дубликата

Инв. № подлинника

1126