УДК 621.643.4.063 Группа Г18

ОТРАСЛЕВОЙ СТАНДАРТ

ОСТ 1 10329-72

КРЕСТОВИНЫ ПЕРЕХОДНЫЕ
Конструкция и размеры

На 10 страницах

Введен впервые

ОКП 75 9510

Проверено в 1989 г.
Проверено в 1984 г.

Распоряжением Министерства от 22 декабря 1972 г. № 087-16

срок введения установлен с 1 января 1974 г.

Несоблюдение стандарта преследуется по закону

1. Настоящий стандарт распространяется на переходные крестовины, предназначенные для соединений трубопроводов по наружному конусу.

Инв. № дубликата | Инв. № подлинника | Подп. и дата | Инв. № подл. | 1 | 2 | 06114 | 8208 | 11179 | 3 | 1121

Издание официальное ГР 2113 от 04.05.73 Перепечатка воспрещена

2 Переходные крестовины могут изготовляться в трех исполнениях

3 Конструкция и размеры переходных крестовин исполнения 1 должны соответствовать указанным на черт 1 и в табл 1

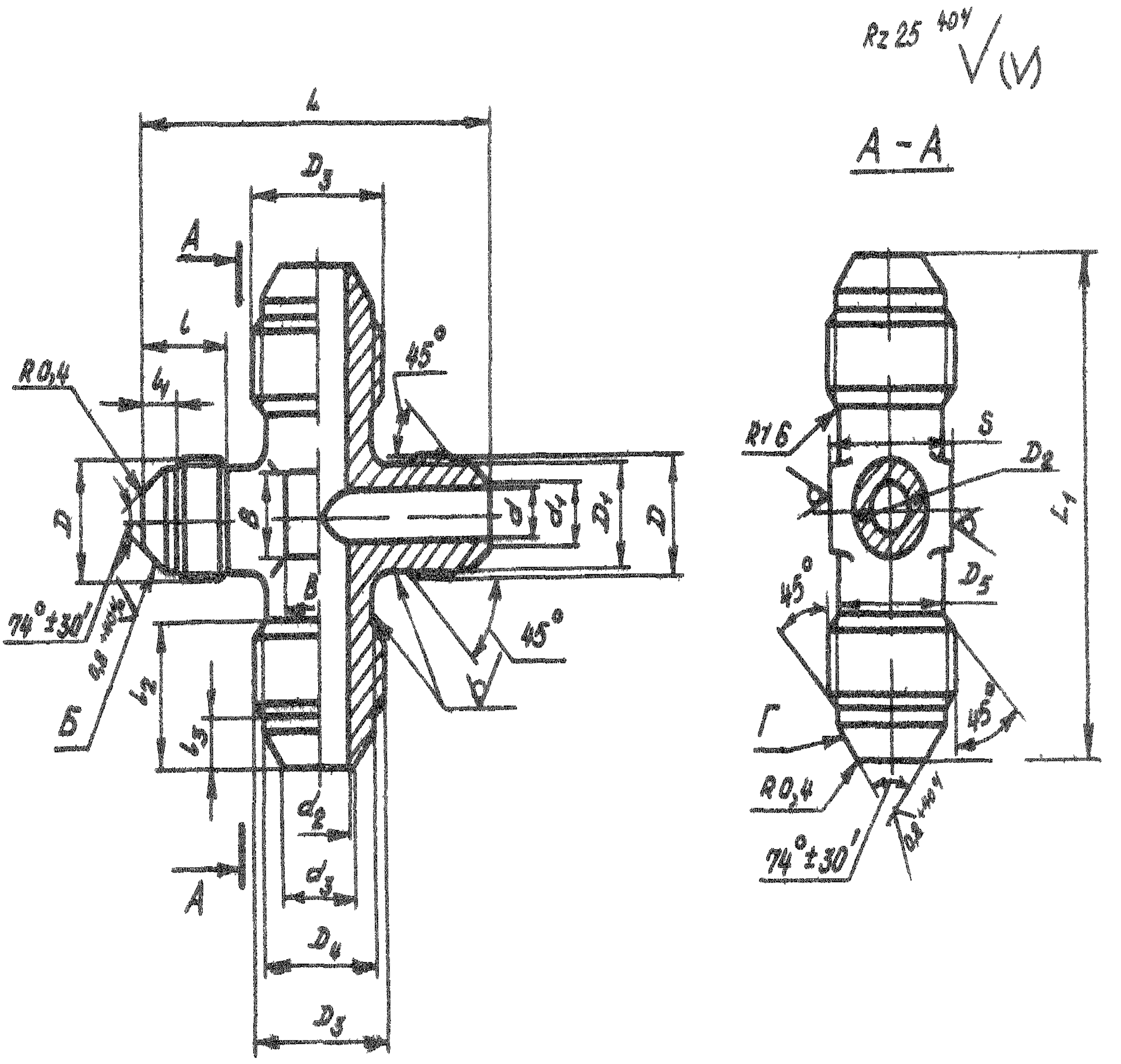

Черт 1

Лист изм 2
№ изв 8206
1121
Инв № дубликата
Инв № подлинника

Таблица 1

Размеры, мм

Наружный диаметр труб $D_н$	d	d_1	D	D_1	D_2	l	l_1	Наружный диаметр труб $D_{н1}$	d_2	d_3	D_3	D_4	D_5	S	l_2	l_3	L	L_1	B	Масса 100 шт., кг
4	2,7	3,6	MR10x1	8,5	8	12	4,5	6	3,7	4,6	MR12x1	10,5	10	12	13	5,5	44	44	6	1,71
								8	5,5	6,6	MR14x1	12,5	12	14			46		7	2,06
6	3,7	4,6	MR12x1	10,5	10	13	5,5										48	48		2,99
								10	7,5	8,8	MR16x1	14,5	14	17	14	5,0	50		9	3,17
8	5,5	6,6	MR14x1	12,5	12													50		3,73
								12	9,5	10,8	MR20x1,5	17,8	16	19	17	6,5	54	58	10	5,20
								14	11,5	12,8	MR22x1,5	19,8	18	22		6,0	56		13	6,00
10	7,5	8,8	MR16x1	14,5	14	14	5,0	12	9,5	10,8	MR20x1,5	17,8	16	19		6,5		60	10	5,90
								14	11,5	12,8	MR22x1,5	19,8	18	22		6,0	58		13	6,54
								16	13,5	14,8	MR24x1,5	21,8	20		18	6,5	60	62	15	7,66
12	9,5	10,8	MR20x1,5	17,8	16	17	6,5	14	11,5	12,8	MR22x1,5	19,8	18		17	6,0	64		13	8,46
								16	13,5	14,8	MR24x1,5	21,8	20		18	6,5	66	64	15	9,09
								18	15,5	16,8	MR27x1,5	24,8	22	24		7,0	68		17	10,64
14	11,5	12,8	MR22x1,5	19,8	18		6,0	16	13,5	14,8	MR24x1,5	21,8	20	22		6,5	66	68	15	10,10
								18	15,5	16,8	MR27x1,5	24,8	22	24		7,0	70		17	11,63
								20	17,0	18,5	MR30x1,5	27,8	24	27	19	8,0		70	18	13,50
16	13,5	14,8	MR24x1,5	21,8	20	18	6,5	18	15,5	16,8	MR27x1,5	24,8	22	24	18	7,0	72		17	12,21
								20	17,0	18,5	MR30x1,5	27,8	24	27	19	8,0	74	72	18	14,19
18	15,5	16,8	MR27x1,5	24,8	22		7,0										76	76		14,26
								22	19,0	20,5	MR33x2	30,0	27		22	8,5	78	80	21	16,72
20	17,0	18,5	MR30x1,5	27,8	24	19	8,0										82	82		18,33
								25	22,0	23,5			28	30		7,5		84	22	19,68
22	19,0	20,5	MR33x2	30,0	27	22	8,5	28	25,0	26,5	MR39x2	36,0	34	36	23	9,5	92	90	26	25,46
								34	30,0	31,5	MR45x2	42,0	38	41	24		100		30	26,45

№ изм. 3 | № изв. 11179

Инв. № дубликата | Инв. № подлинника 1121

4. Конструкция и размеры переходных крестовин исполнения 2 должны соответствовать указанным на черт. 2 и в табл. 2.

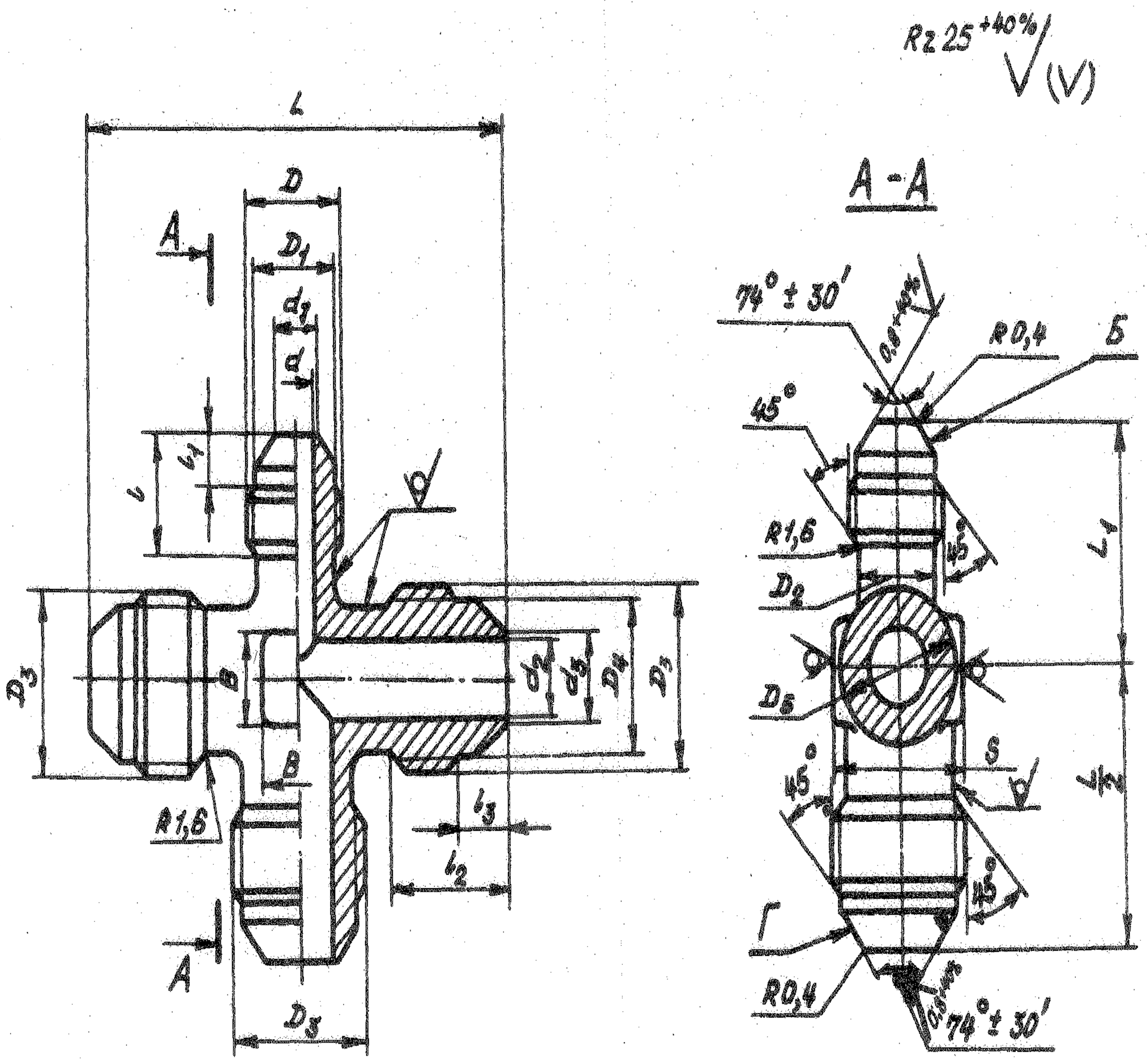

Черт. 2

Лист. изм. 1 2
№ изв. 6614 9206
Инв. № дубликата 1121
Инв. № подлинника

Таблица 2

Наружный диаметр труб $D_н$	d	d_1	D	D_1	D_2	l	l_1	Наружный диаметр труб $D_н$	d_2	d_3	D_3	D_4	D_5	S	l_2	l_3	L	L_1	B	Масса 100 шт., кг
4	2,7	3,6	MR10x1	8,5	8	12	4,5	6	3,7	4,6	MR12x1	10,5	10	12	13	5,5	46	22	6	2,14
								8	5,5	6,6	MR14x1	12,5	12	14			48	23	7	3,02
6	3,7	4,6	MR12x1	10,5	10	13	5,5											24		3,24
								10	7,5	8,8	MR16x1	14,5	14	17	14	5,0	52	25	9	4,11
8	5,5	6,6	MR14x1	12,5	12			6	3,7	4,6	MR12x1	10,5	10	14	13	5,5	48	24	6	3,34
								10	7,5	8,8	MR16x1	14,5	14	17	14	5,0	52	25	9	4,30
								12	9,5	10,8	MR20x1,5	17,8	16	19	17	6,5	62	27	10	6,60
								14	11,5	12,8	MR22x1,5	19,8	18	22		6,0	66	28	13	8,19
								16	13,5	14,8	MR24x1,5	21,8	20		18	6,5	70	29	15	9,55
								18	15,5	16,8	MR27x1,5	24,8	22	24		7,0	74	32	17	12,10
10	7,5	8,8	MR16x1	14,5	14	14	5,0	6	3,7	4,6	MR12x1	10,5	10	17	13	5,5	50	30	6	4,91
								12	9,5	10,8	MR20x1,5	17,8	16	19	17	6,5	62	28	10	6,82
								14	11,5	12,8	MR22x1,5	19,8	18	22		6,0	66	29	13	8,40
								16	13,5	14,8	MR24x1,5	21,8	20		18	6,5	70	30	15	9,84
								18	15,5	16,8	MR27x1,5	24,8	22	24		7,0	74	33	17	12,35
12	9,5	10,8	MR20x1,5	17,8	16	17	6,5	10	7,5	8,8	MR16x1	14,5	14	19	14	5,0	60	30	9	6,81
								14	11,5	12,8	MR22x1,5	19,8	18	22	17	6,0	66	32	13	9,07
								16	13,5	14,8	MR24x1,5	21,8	20		18	6,5	70	33	15	10,44
								18	15,5	16,8	MR27x1,5	24,8	22	24		7,0	74	34	17	12,98
								20	17,0	18,5	MR30x1,5	27,8	24	27	19	8,0	78	35	18	15,20
								22	19,0	20,5	MR33x2	30,0	27		22	8,5	86	37	21	16,80
								25	22,0	23,5			28	30		7,5	88		22	17,03
								28	25,0	26,5	MR39x2	36,0	34	36	23	9,5	96	41	28	26,91
14	11,5	12,8	MR22x1,5	19,8	18	17	6,0	6	3,7	4,6	MR12x1	10,5	10	22	13	5,5	56	28	6	4,49
								8	5,5	6,6	MR14x1	12,5	12				60	30	7	8,51
								10	7,5	8,8	MR16x1	14,5	14		14	5,0	64	32	9	8,96
								12	9,5	10,8	MR20x1,5	17,8	16		17	6,5	66	33	10	9,30
								16	13,5	14,8	MR24x1,5	21,8	20		18		70		15	10,74
								18	15,5	16,8	MR27x1,5	24,8	22	24		7,0	74	35	17	13,40
								20	17,0	18,5	MR30x1,5	27,8	24	27	19	8,0	78		18	16,38
								22	19,0	20,5	MR33x2	30,0	27		22	8,5	86	38	21	18,40
								25	22,0	23,5			28	30		7,5	88		22	20,11
								28	25,0	26,5	MR39x2	36,0	34	36	23	9,5	96	42	28	27,86

Инв. № дубликата | 1121
Инв. № подлинника | № изм. 3 | № изв. 11179

Продолжение табл. 2

Размеры, мм

Наружный диаметр труб $D_н$	d	d_1	D	D_1	D_2	b	b_1	Наружный диаметр труб $D_н$	d_2	d_3	D_3	D_4	D_5	l	l_2	l_3	L	L_1	B	Масса 100 шт., кг
16	13,5	14,8	MR24x1,5	21,8	20	18	6,5	6	3,7	4,6	MR12x1	10,5	10	22	13	5,5	58	30	6	8,16
								8	5,5	6,6	MR14x1	12,5	12				60	31	7	8,65
								12	9,5	10,8	MR20x1,5	17,8	16		17	6,5	68	34	10	9,74
								14	11,5	12,8	MR22x1,5	19,8	18			6,0		35	13	10,20
								18	15,5	16,8	MR27x1,5	24,8	22	24	18	7,0	74	36	17	13,74
								20	17,0	18,5	MR30x1,5	27,8	24	27	19	8,0	78	37	18	13,76
								22	19,0	20,5	MR33x2	30,0	27		22	8,5	86	39	21	20,00
								25	22,0	23,5			28	30		7,5	88		22	21,94
								28	25,0	26,5	MR39x2	36,0	34	36	23	9,5	96	43	28	29,13
18	15,5	16,8	MR27x1,5	24,8	22		7,0	12	9,5	10,8	MR20x1,5	17,8	16	24	17	6,5	68	34	10	13,14
								14	11,5	12,8	MR22x1,5	19,8	18			6,0			13	13,31
								20	17,0	18,5	MR30x1,5	27,8	24	27	19	8,0	78	38	18	17,50
								22	19,0	20,5	MR33x2	30,0	27		22	8,5	86	39	21	19,70
20	17,0	18,5	MR30x1,5	27,8	24	19	8,0											41		20,39
								25	22,0	23,5			28	30		7,5	88		22	20,68
22	19,0	20,5	MR33x2	30,0	27	22	8,5	28	25,0	26,5	MR39x2	36,0	34	36	23	9,5	96	46	28	28,76
								34	30,0	31,5	MR45x2	42,0	38	41	24		104	50	30	37,17
25	22,0	23,5			28		7,5	16	13,5	14,8	MR24x1,5	21,8	20	30	18	6,5	80	40	15	13,21

№ изм. 3 | № изм. 11179

Инв. № дубликата | Инв. № подлинника 1121

5. Конструкция и размеры переходных крестовин исполнения 3 должны соответствовать указанным на черт. 3 и в табл. 3.

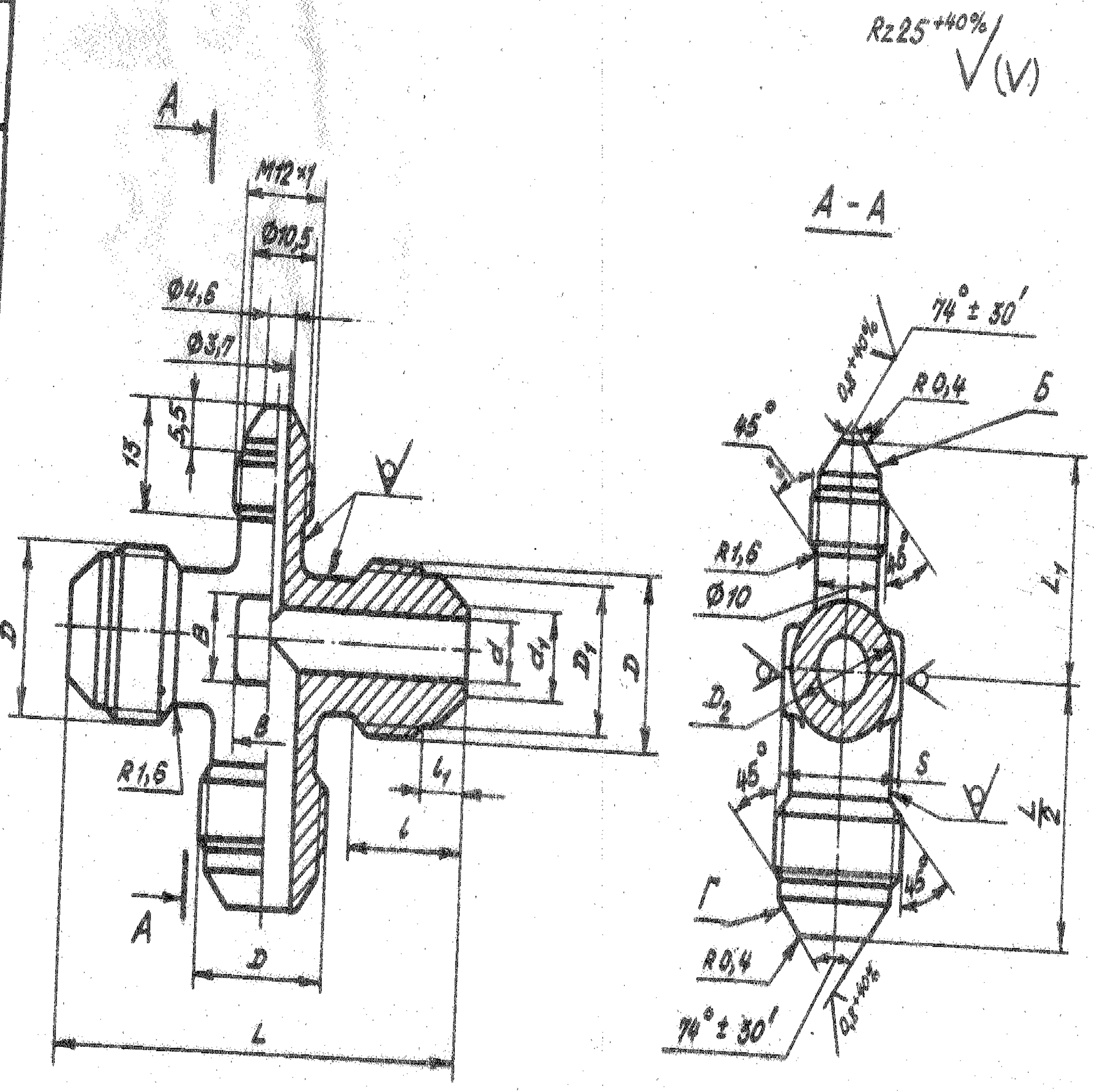

Черт. 3

Лит. изм. 2 № изв. 8206
1121
Инв. № дубликата
Инв. № подлинника

Инв. № дубликата		Лит.изм.	3
Инв. № подлинника	1121	№ изв.	11179

Таблица 3

Размеры, мм

Наружный диаметр труб $D_н$	d	d_1	D	D_1	D_2	S	l	l_1	L	L_1	B	Масса 100 шт., кг
4	2,7	3,6	MR 10x1	8,5	8	10	12	4,5	44	22	6	1,57
12	9,5	10,8	MR 20x1,5	17,8	16	19	17	6,5	62	27	10	5,54
14	11,5	12,8	MR 22x1,5	19,8	18	22		6,0	66	28	13	7,38
16	13,5	14,8	MR 24x1,5	21,8	20		18	6,5	70	30	15	9,07
18	15,5	16,8	MR 27x1,5	24,8	22	24		7,0	74	31	17	11,80
20	17,0	18,5	MR 30x1,5	27,8	24	27	19	8,0	78	32	18	14,40
22	19,0	20,5	MR 33x2	30,0	27		22	8,5	86	34	21	18,80
25	22,0	23,5			28	30		7,5	88		22	23,80
28	25,0	26,5	MR 39x2	36,0	34	36		9,5	98	38	28	24,48
30	27,0	28,5					23	7,5				24,80
32	28,0	29,5	MR 42x2	39,0	38	41		8,0	104	40	30	28,24
34	30,0	31,5	MR 45x2	42,0			24	9,5				34,40
36	32,0	33,5	MR 48x2	45,0	43	46	25		110	41		38,80
38	34,0	35,8						8,0				40,32

6. Материал: штамповка из титановых сплавов ВТ3-1, ВТ6.

7. Термическая обработка: отжечь, группа контроля 5 ОСТ 1 00021-78.

8. Резьба - по ОСТ 1 00105-83, поле допуска - 6е.

9. Неуказанные предельные отклонения размеров, формы и расположения поверхностей - по ОСТ 1 00022-80.

10. Предельные отклонения размеров необрабатываемых поверхностей - по ОСТ 1 41187-78, класс точности 5.

11. Допуск радиального биения поверхностей Б и Г относительно оси соответствующих резьб для крестовин:

- с резьбой до М*R*24х1,5 - не более 0,05 мм;
- с резьбой свыше М*R*24х1,5 - не более 0,07 мм.

12. Покрытие: Ан.Окс 2-3*.

13. Маркировать и клеймить - по ОСТ 1 00537-72.

14. Технические условия - по ОСТ 1 00537-72.

15. Для обозначения переходных крестовин из сплава ВТ6 принят код "1".

Пример наименования и обозначения переходной крестовины исполнения 1 к трубопроводам D_H =8 мм и D_{H_1} =12 мм из сплава ВТ3-1:

Крестовина переходная 1-8-12-ОСТ 1 10329-72

То же исполнения 3 к трубопроводу D_H =12 мм:

Крестовина переходная 3-12-ОСТ 1 10329-72

То же из сплава ВТ6:

Крестовина переходная 1-8-12-1-ОСТ 1 10329-72

Крестовина переходная 3-12-1-ОСТ 1 10329-72

---

*По действующему в отрасли документу.

№ изм. 1 2 3
№ изв. 6614 9206 11179
Инв. № дубликата
Инв. № подлинника 1121

ЛИСТ РЕГИСТРАЦИИ ИЗМЕНЕНИЙ

№ изм.	Номера страниц				Номер "Изв. об изм."	Подпись	Дата	Срок введения изменения
	изменённых	заменённых	новых	аннулированных				
1.	1, 4, 9	–	–	–	6614	Карасиков	30.01.77	01.07.77 г.
2.	1, 2, 4, 6, 7, 9	–	10	–	9206	Карасиков	25.02.85 г.	01.01.86 г.

Инв. № дубликата

Инв. № подлинника 1121