УДК 621.643.4.063

Группа Г18

ОТРАСЛЕВОЙ СТАНДАРТ

ОСТ 1 10326-72

ТРОЙНИКИ ФЛАНЦЕВЫЕ ПРОХОДНЫЕ
Конструкция и размеры

На 7 страницах

Введен впервые

ОКП 75 9510

Проверено в 1989 г.

Проверено в 1984 г.

Распоряжением Министерства от 22 декабря 1972 г. № 087-16

срок введения установлен с 1 января 1974 г.

Несоблюдение стандарта преследуется по закону

1. Настоящий стандарт распространяется на фланцевые проходные тройники, предназначенные для соединений трубопроводов по наружному конусу.

Инв. № дубликата | Инв. № подлинника | 1118 | Лит.изм. | № изв. | 1 | 6614 | 2 | 8208 | 3 | 11179

2 Фланцевые проходные тройники могут изготовляться в двух исполнениях

3 Конструкция и размеры фланцевых проходных тройников исполнения 1 должны соответствовать указаниям на черт 1 и в табл 1

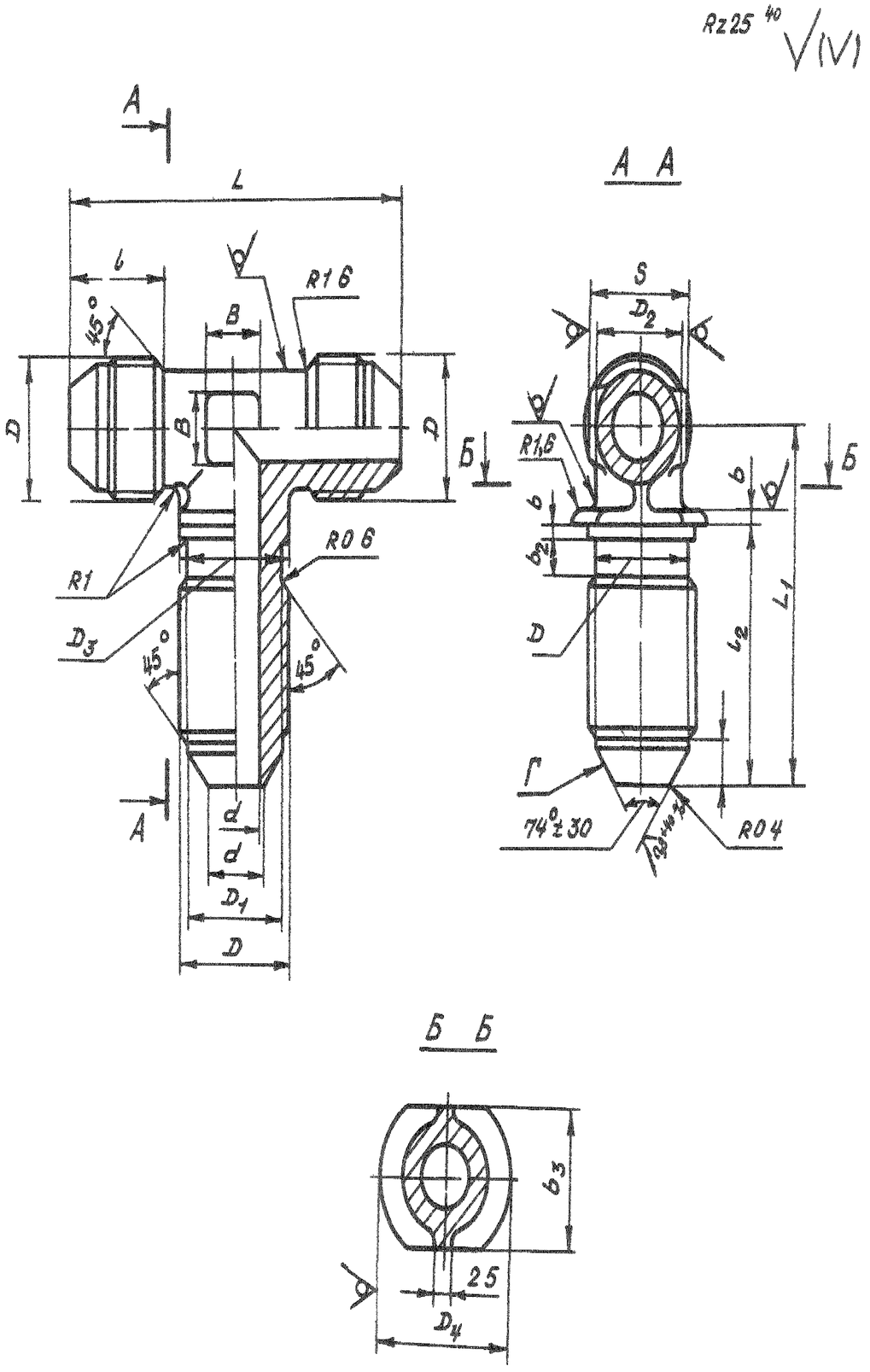

Черт 1

Лит изм 2
№ изв 9206
8
Инв N дубляка а
Инв N подлинника

Размеры, мм

Таблица 1

Наружный диаметр труб $D_н$	d	d_1	D	D_1	D_2	D_3	D_4	S	l	l_1	l_2	L	L_1	b	b_1	b_2	b_3	B	Масса 100 шт., кг
4	2,7	3,6	MR10x1	8,5	8	10,2	14	10	12	4,5	28,0	42	40	1,5	1,5	3,5	10,2	6	1,82
6	3,7	4,6	MR12x1	10,5	10	12,2	16	12	13	5,5	29,0	46	41				12,2		2,22
8	5,5	6,6	MR14x1	12,5	12	14,2	18	14			30,5	48	44	2,0	2,0		14,2	7	3,84
10	7,5	8,8	MR16x1	14,5	14	16,2	20	17	14	5,0	32,5	52	47				16,2	9	4,74
12	9,5	10,8	MR20x1,5	17,8	16	20,2	24	19	17	6,5	35,5	62	50			4,5	20,2	10	7,76
14	11,5	12,8	MR22x1,5	19,8	18	22,2	27	22		6,0		66	54				22,2	13	9,56
16	13,5	14,8	MR24x1,5	21,8	20	24,2	29		18	6,5	38,0	70	56	2,5	2,5		24,2	15	8,96
18	15,5	16,8	MR27x1,5	24,8	22	27,2	32	24		7,0	39,0	74	58				27,2	17	13,68
20	17,0	18,5	MR30x1,5	27,8	24	30,2	35	27	19	8,0	40,0	78	61				30,2	18	18,89
22	19,0	20,5	MR33x2	30,0	27	33,2	38		22	8,5	44,0	86	67			5,5	33,2	21	21,52
25	22,0	23,5			28			30		7,5		88						22	23,55
28	25,0	26,5	MR 39x2	36,0	32	39,2	44	32	23	9,5	46,0	98	75				39,2	28	34,31
30	27,0	28,5			34			36		7,5									35,58
32	28,0	29,5	MR 42x2	39,0	38	42,2	48	41		8,0	47,5	104	77	3,0	3,0		42,2	30	36,76
34	30,0	31,5	MR 45x2	42,0		45,2	52		24	9,5							45,2		37,95
36	32,0	33,5	MR 48x2	45,0	43	48,2	55	46	25		48,5	110	82				48,2		48,35
38	34,0	35,8								8,0									52,90

Инв № дубликата
Инв № подлинника 1118
Лист изм 3
№ изв 11179

4 Конструкция и размеры фланцевых проходных тройников исполнения 2 должны соответствовать указанным на черт 2 и в табл 2

Rz 25 40 √(V)

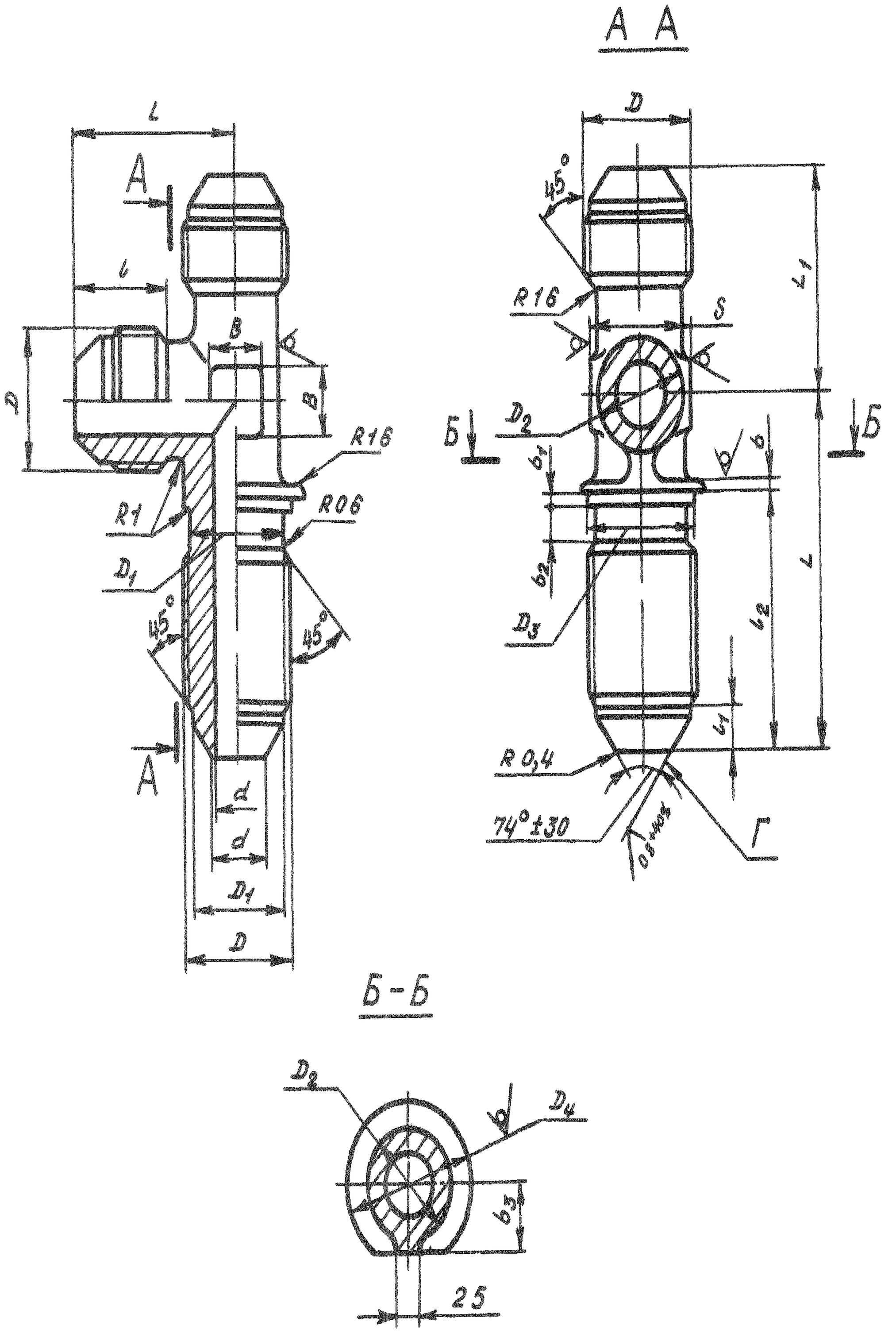

Черт 2

Лит изм 2
№ изв 9206
1 18
Инв. № дубликата
Инв. № подлинника

Размеры, мм

Таблица 2

Наружный диаметр труб D_N	d	d_1	D	D_1	D_2	D_3	D_4	S	l	l_1	l_2	L	L_1	b	b_1	b_2	b_3	B	Масса 100 шт., кг
4	2,7	3,6	MR10x1	8,5	8	10,2	14	10	12	4,5	28,0	40	21	1,5	1,5	3,5	5,1	6	1,82
6	3,7	4,6	MR12x1	10,5	10	12,2	16	12	13	5,5	29,0	41	23				6,1		2,22
8	5,5	6,6	MR14x1	12,5	12	14,2	18	14			30,5	44	24	2,0	2,0		7,1	7	3,84
10	7,5	8,8	MR16x1	14,5	14	16,2	20	17	14	5,0	32,5	47	26				8,1	9	4,74
12	9,5	10,8	MR20x1,5	17,8	16	20,2	24	19	17	6,5	35,5	50	31			4,5	10,1	10	7,76
14	11,5	12,8	MR22x1,5	19,8	18	22,2	27	22		6,0		54	33				11,1	13	9,56
16	13,5	14,8	MR24x1,5	21,8	20	24,2	29		18	6,5	38,0	56	35	2,5	2,5		12,1	15	8,96
18	15,5	16,8	MR27x1,5	24,8	22	27,2	32	24		7,0	39,0	58	37				13,6	17	13,68
20	17,0	18,5	MR30x1,5	27,8	24	30,2	35	27	19	8,0	40,0	61	39				15,1	18	18,89
22	19,0	20,5	MR33x2	30,0	27	33,2	38		22	8,5	44,0	67	43			5,5	16,6	21	21,52
25	22,0	23,5			28			30		7,5			44					22	23,55
28	25,0	26,5	MR39x2	36,0	32	39,2	44	32		9,5	46,0	75	49				19,6	28	34,31
30	27,0	28,5			34			36	23	7,5									35,58
32	28,0	29,5	MR42x2	39,0	38	42,2	48	41		8,0	47,5	77	52				21,1	30	36,76
34	30,0	31,5	MR45x2	42,0		45,2	52		24	9,5				3,0	3,0		22,6		37,95
36	32,0	33,5	MR48x2	45,0	43	48,2	55	46	25		48,5	82	55				24,1		48,35
38	34,0	35,8								8,0									52,90

Инв. № подл. | 11179 | 3
Подпись и дата
1116

5 Материал штамповка из титановых сплавов ВТ3-1 ВТ6

6 Термическая обработка отжечь группа контроля 5 ОСТ 1 00021-78

7 Резьба - по ОСТ 1 00105-83 поле допуска - 6е

8 Неуказанные предельные отклонения размеров формы и расположения поверхностей - по ОСТ 1 00022-80

9 Предельные отклонения размеров необрабатываемых поверхностей - по ОСТ 1 41187-78 класс точности 5

10 Допуск радиального биения поверхности Г относительно оси резьбы для тройников

- с резьбой до М R 24 x 1 5 - не более 0 05 мм
- с резьбой свыше М R 24 x 1 5 - не более 0 07 мм

11 Покрытие Ан Окс 2-3*

12 Маркировать и клеймить - по ОСТ 1 00537-72

13 Технические условия - по ОСТ 1 00537-72

14 Для обозначения фланцевых проходных тройников из сплава ВТ6 принят код "1"

Пример наименования и обозначения фланцевого проходного тройника исполнения 1 к трубопроводу $D_н$ =12 мм из сплава ВТ3-1

Тройник фланцевый проходной 1-12-ОСТ 1 10326-72

То же из сплава ВТ6

Тройник фланцевый проходной 1-12-1-ОСТ 1 10326-72

---

*По действующему в отрасли документу

Изм | Лист | N изв | Подпись | Дата
3 | 11179

Инв № дубликата
Инв № подлинника 1118

ЛИСТ РЕГИСТРАЦИИ ИЗМЕНЕНИЙ

№ изм	Номера страниц				Номер "Изв. об изм	Подпись	Дата	Срок введения изменения
	изменных	заменных	новых	аннулированных				
1	1, 6		-	-	6614	Караськов	30 01 77	01 07 77г
2	1,2,4,6	-	7	-	9206	Караськов	25 02 85	01 01 86г

Инв № дубликата

Инв № подлинника

1118