УДК 621.315.682

СОВЕТ ЭКОНОМИЧЕСКОЙ ВЗАИМОПОМОЩИ	СТАНДАРТ СЭВ	СТ СЭВ 2187—80
	СОЕДИНИТЕЛИ ЭЛЕКТРИЧЕСКИЕ ЦИЛИНДРИЧЕСКИЕ ПРОМЫШЛЕННЫЕ от 16 до 200 А, 660 V Основные размеры	Группа Е77

Настоящий стандарт СЭВ распространяется на электрические цилиндрические промышленные соединители (далее — соединители) с количеством цилиндрических контактов от 2 до 6 на номинальное напряжение до 660 V переменного тока и 500 V постоянного тока и номинальные токи от 16 до 200 А, предназначенные для соединения отрезков кабельной сети, различных агрегатов, установок, машин между собой и источником питания, подключения источников электрической энергии к токоприемникам, а также на составные части соединителей: розетки и вилки.

Настоящий стандарт СЭВ устанавливает основные размеры электрических контактных частей и механических частей соединителей (розеток и вилок) обычного (IPX0), брызгозащищенного (IPX4) и водонепроницаемого (IPX7) исполнителей.

Расположение и обозначение контактных гнезд розеток и штырей вилок — по СТ СЭВ 2186—80.

1. РОЗЕТКИ НА ТОКИ 16 и 32 А НА НОМИНАЛЬНОЕ НАПРЯЖЕНИЕ СВЫШЕ 42 V

1.1. Размеры розеток должны соответствовать табл. 1 и черт. 1.

1.2. Расположение контактных гнезд должно соответствовать черт. 2 при виде на контактные гнезда спереди.

1.3. Механическая фиксация и защита розеток обычного и брызгозащищенного исполнений должны соответствовать черт. 3 и табл. 2.

1.3.1. Розетки обычного исполнения должны быть снабжены крышкой, как изображено для брызгозащищенных соединителей, или защелкой с размерами, необходимыми для захвата предохранительного выступа вилки

Утвержден Постоянной Комиссией по стандартизации
Бухарест, июнь 1980 г.

Таблица 1

Размеры в мм

Номинальный ток, А	Контактная схема	d_1[1] номин	d_1[1] пред. откл.	d_2[2] $^{0}_{-1,5}$	d_3 $\pm 0,5$	d_4 $^{+1,0}_{0}$	d_5 min	d_6 $^{+0,6}_{0}$	d_7[3]	d_8 $^{+0,6}_{0}$	d_9[3]	h_1[4] $^{+1,0}_{-0,5}$	h_2 $^{+3,0}_{0}$	h_3 $^{0}_{-1}$	h_4[5] max	h_4[5] min	h_5[5] max	h_5[5] min	l_1[1] $^{+0,6}_{0}$	t_1 min	t_2 min	t_3 min
16	2P+ ⏚	44,3	$^{+0,4}_{0}$	36,0	17,5	11,6	11,0	6,0	5	8,0	7	19,5	3,8	2	0,8	0,3	1,2	0,4	47,5	37	38	10
	3P+ ⏚	50,4	$^{+0,5}_{0}$	40,8	21,5	11,6	11,0	6,0	5	8,0	7	19,5	3,8	2	0,8	0,3	1,2	0,4	54,0	37	38	10
	3P+N+ ⏚	57,3	$^{+0,6}_{0}$	46,4	26,5	11,6	11,0	6,0	5	8,0	7	19,5	3,8	2	0,8	0,3	1,2	0,4	61,3	37	38	10
32	2P+ ⏚	58,6	$^{+0,6}_{0}$	47,0	25,0	13,6	13,0	7,0	6	9,1	8	21,5	5,3	3	1,0	0,3	1,5	0,5	64,6	45	48	15
	3P+ ⏚	58,6	$^{+0,6}_{0}$	47,0	25,0	13,6	13,0	7,0	6	9,1	8	21,5	5,3	3	1,0	0,3	1,5	0,5	64,6	45	48	15
	3P+N+ ⏚	64,7	$^{+0,6}_{0}$	52,9	30,3	13,6	13,0	7,0	6	9,1	8	21,5	5,3	3	1,0	0,3	1,5	0,5	71,2	45	48	15

[1] Размеры d_1 и l_1 с указанными допусками должны выполняться на длине t_3. За пределами этой длины размеры d_1 и l_1 могут быть увеличены, но не уменьшены.

[2] Диаметр d_2 на длине (t_2 минус h_3) не должен превышать номинального размера. На длине не менее 3 mm от торцевой поверхности размер d_2 должен находиться в пределе указанных допусков, за исключением:

3 пазов для соединителей $2P +$ ⏚ ;

4 пазов для соединителей $3P +$ ⏚ ;

5 пазов для соединителей $3P + N +$ ⏚ .

Эти пазы необходимо расположить между полыми пространствами для контактных гнезд.

3) Размеры d_7 и d_9 относятся к соответствующим штырям; гнезда могут быть нецилиндрической формы.

4) У типа $3P+N+$ ⏚ значение для размера h_1 должно быть равно 16,0 mm для нулевого контакта.

5) Фаска может быть выполнена радиусом в направлении к внутренней поверхности в пределах 1,5 кратного значения h_4 max или h_5 max.

Розетки на токи 16 и 32 А на номинальное напряжение свыше 42 V

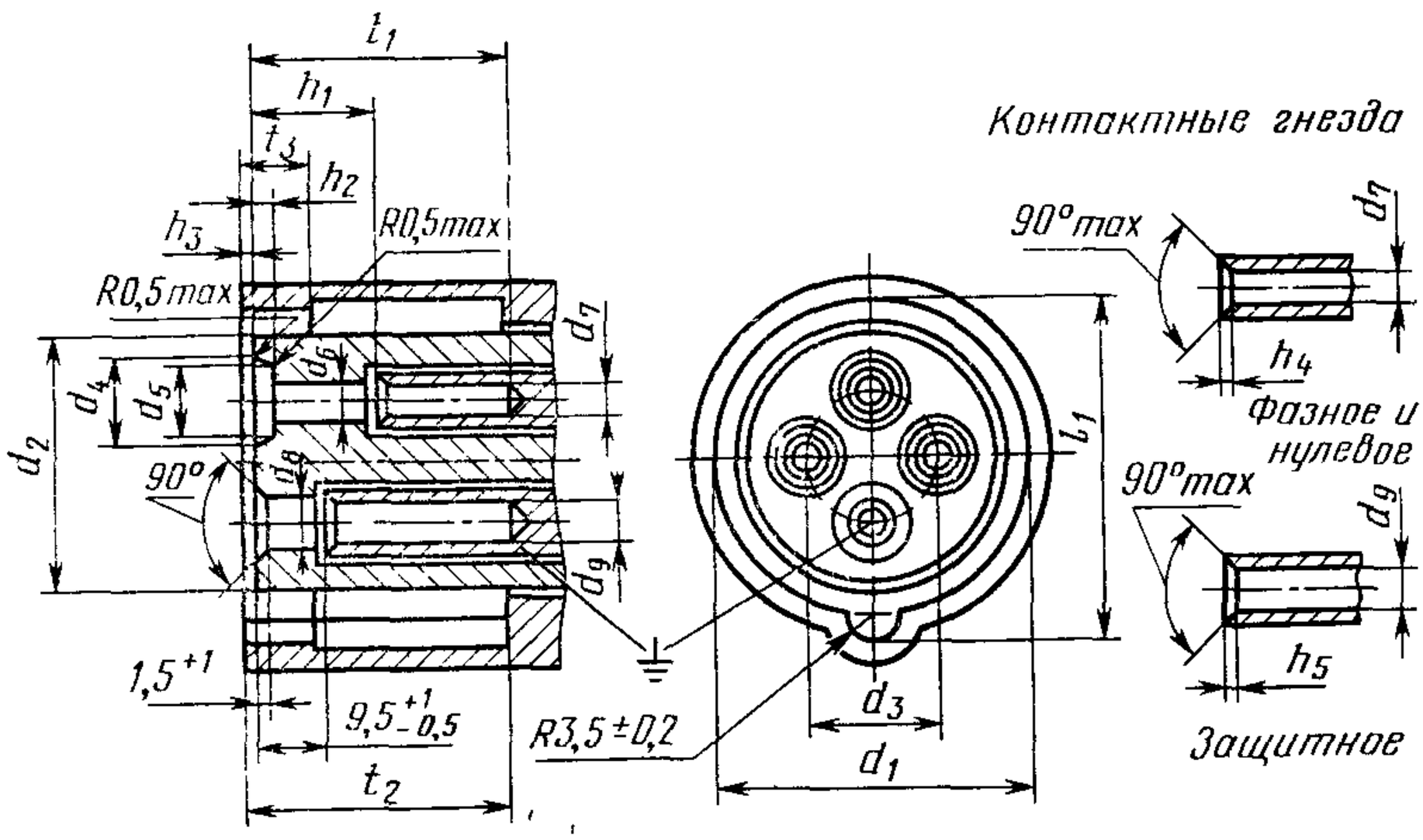

Черт. 1

Расположение контактных гнезд

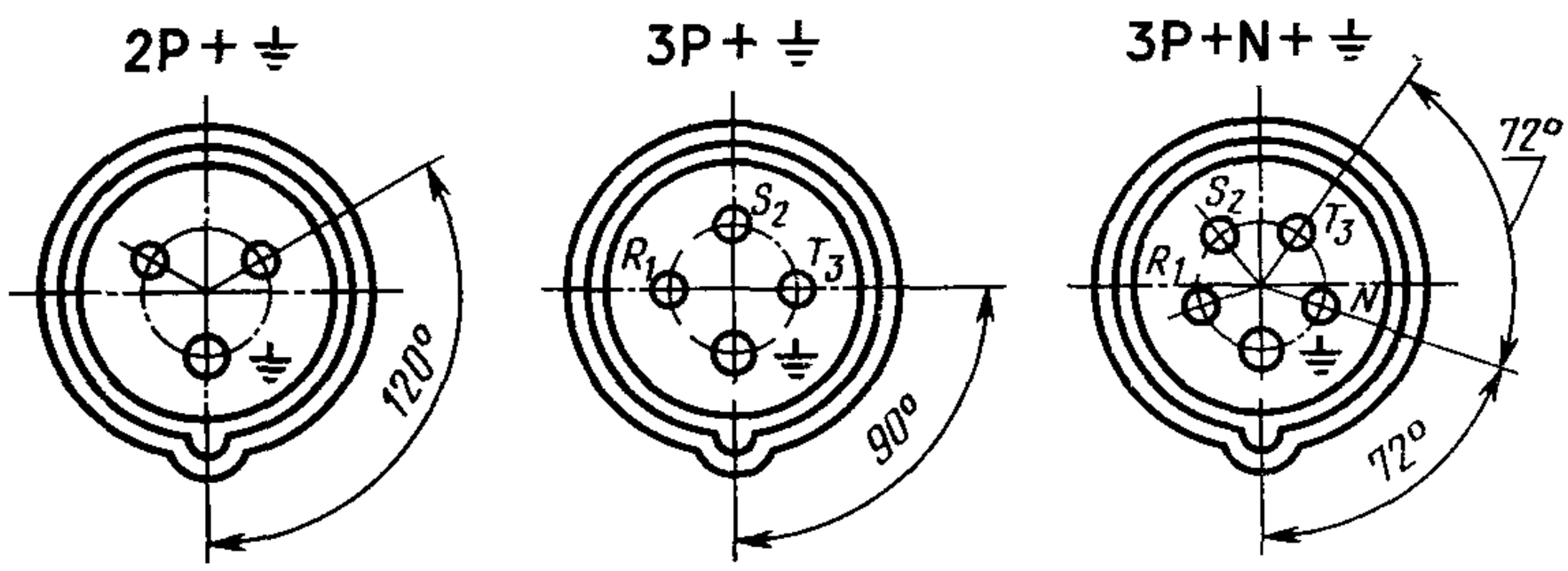

Черт. 2

1.3.2. Розетки брызгозащищенного исполнения должны быть снабжены такими крышками, чтобы водонепроницаемые вилки согласно черт. 8 и 9 с байонетным кольцом и максимальными размерами могли быть правильно вставлены и закреплены.

1.4. Розетки водонепроницаемого исполнения должны быть снабжены байонетным затвором для механической фиксации согласно черт. 4 с размерами в соответствии с табл. 3.

Крышка (или защелка) для механической фиксации и защиты розеток на токи 16 и 32 А на номинальное напряжение свыше 42 V обычного и брызгозащищенного исполнения

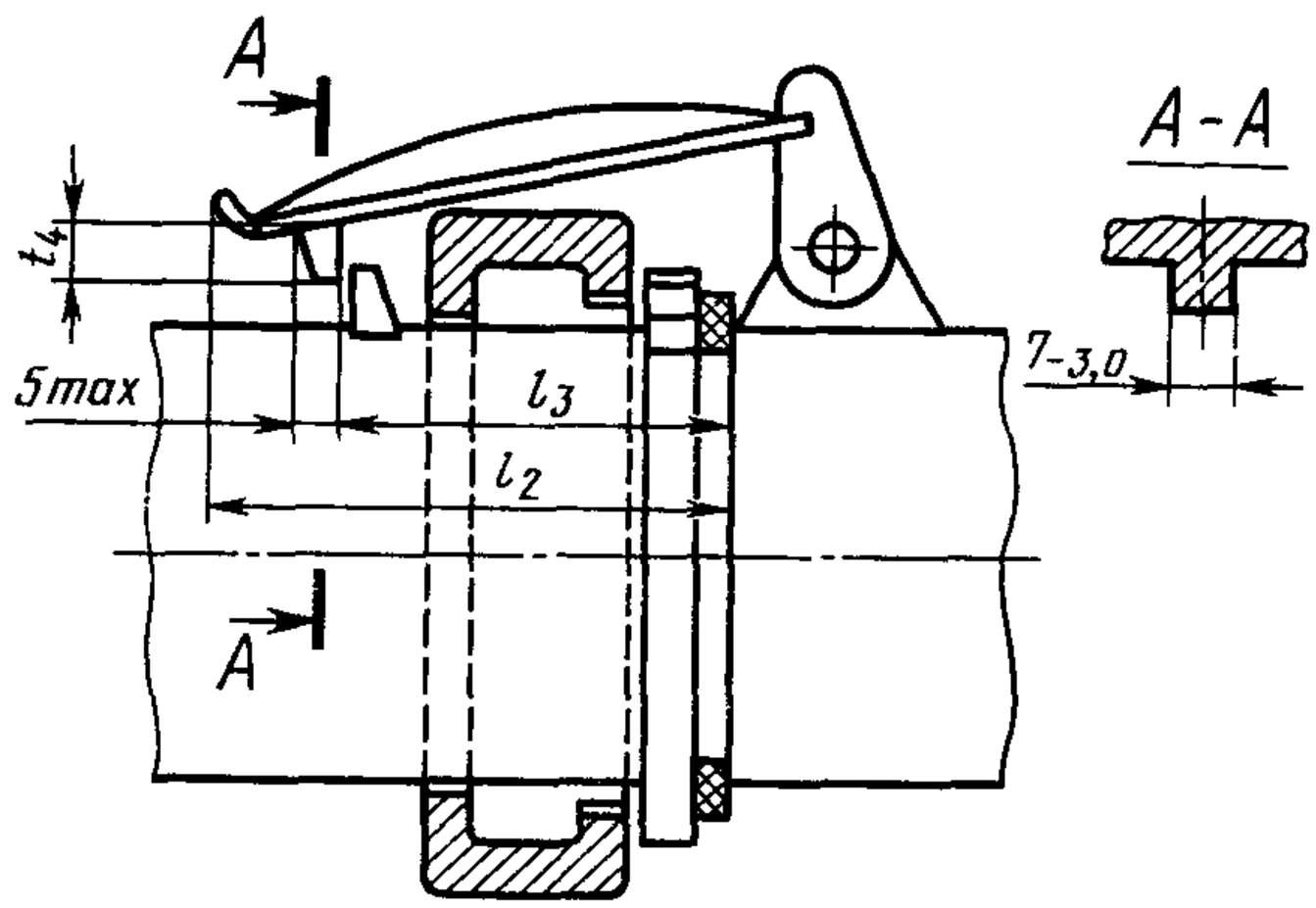

Черт. 3

Таблица 2

Размеры в mm

Номинальный ток, А	Контактная схема	l_2 max	l_3	t_4 min
16	2P+ ⏚	70	$41,5^{+1,5}$	5
	3P+ ⏚	75	$47,5^{+1,5}$	5
	3P+N+ ⏚	85	$53,5^{+1,5}$	6
32	2P+ ⏚ 3P+ ⏚	85	$54,5^{+1,5}$	6
	3P+N+ ⏚	100	$60,5^{+2,0}$	7

Байонетный затвор для механической фиксации и байонетная крышка для защиты розеток на токи 16 и 32 А, на номинальное напряжение свыше 42 V водонепроницаемого исполнения

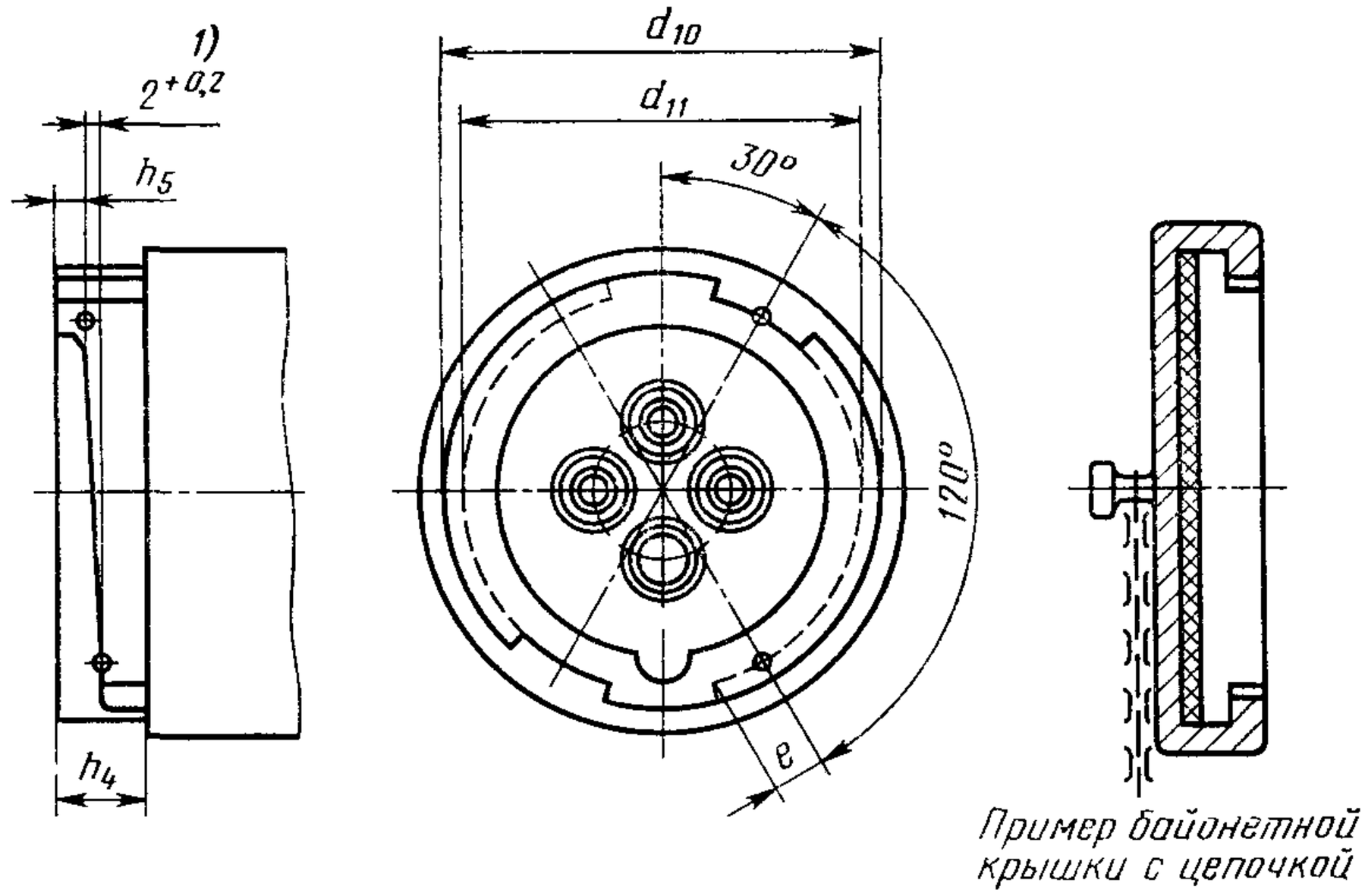

[1] Шаг подъема винтовой линии для угла 120°.

Черт. 4

Таблица 3

Размеры в mm

Номинальный ток, А	Контактная схема	d_{10} −0,5	d_{11} −0,5	e min	h_4 min	h_5 −0,2
16	2P+ ⏚	60	53	8	12	4,2
	3P+ ⏚	68	60	10	12	4,2
	3P+N+ ⏚	76	68	12	12	4,2
32	2P+ ⏚	82	72	12	14	6,2
	3P+ ⏚	82	72	12	14	6,2
	3P+N+ ⏚	89	79	15	14	6,2

2. ВИЛКИ НА ТОКИ 16 и 32 А НА НОМИНАЛЬНОЕ НАПРЯЖЕНИЕ СВЫШЕ 42 V

2.1. Размеры вилок должны соответствовать табл. 4 и черт. 5.

2.2. Расположение контактных штырей должно соответствовать черт. 6 при виде на вилки спереди.

Вилки на токи 16 и 32 А на номинальное напряжение свыше 42 V

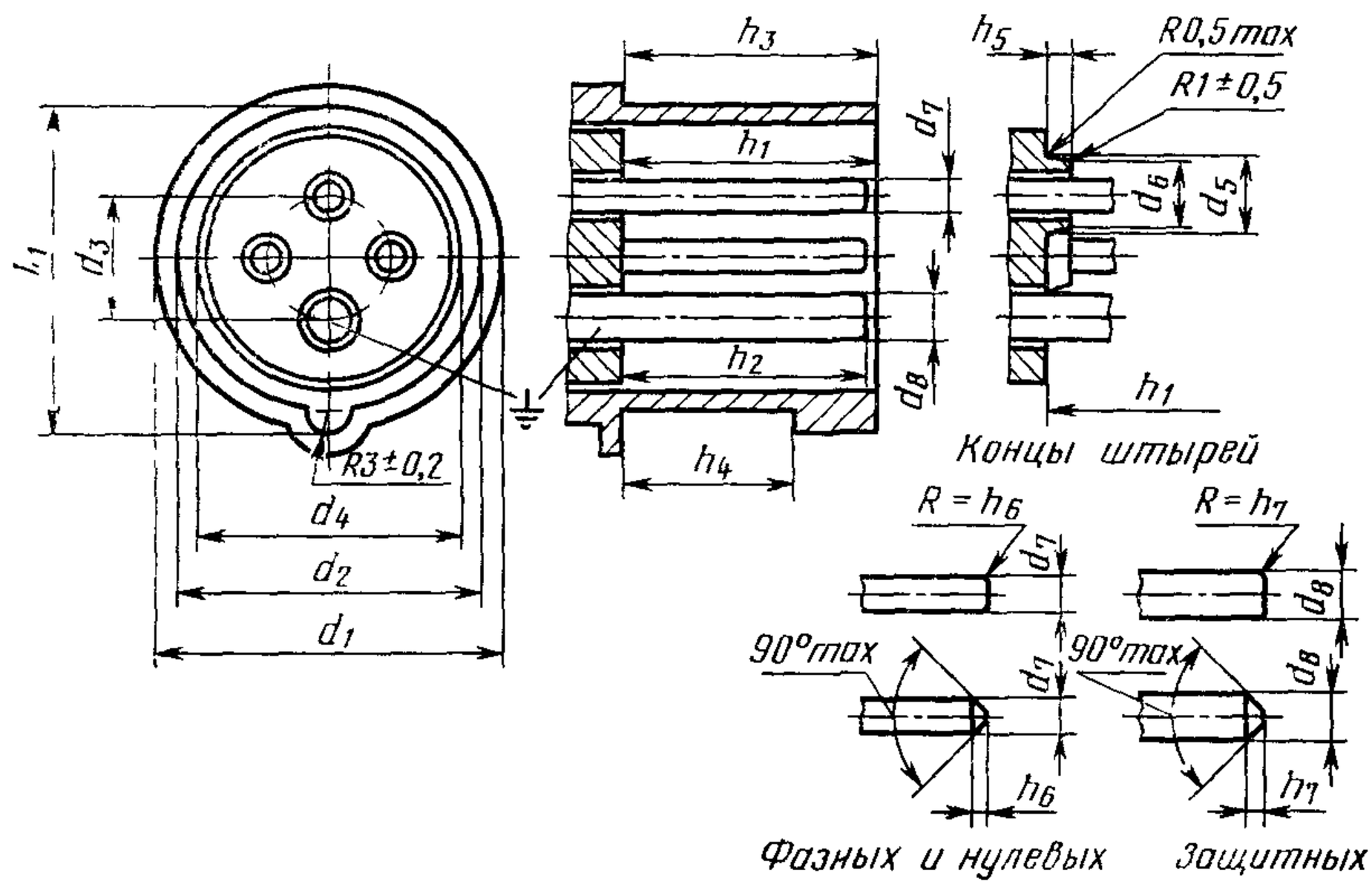

Черт. 5

Расположение контактных штырей

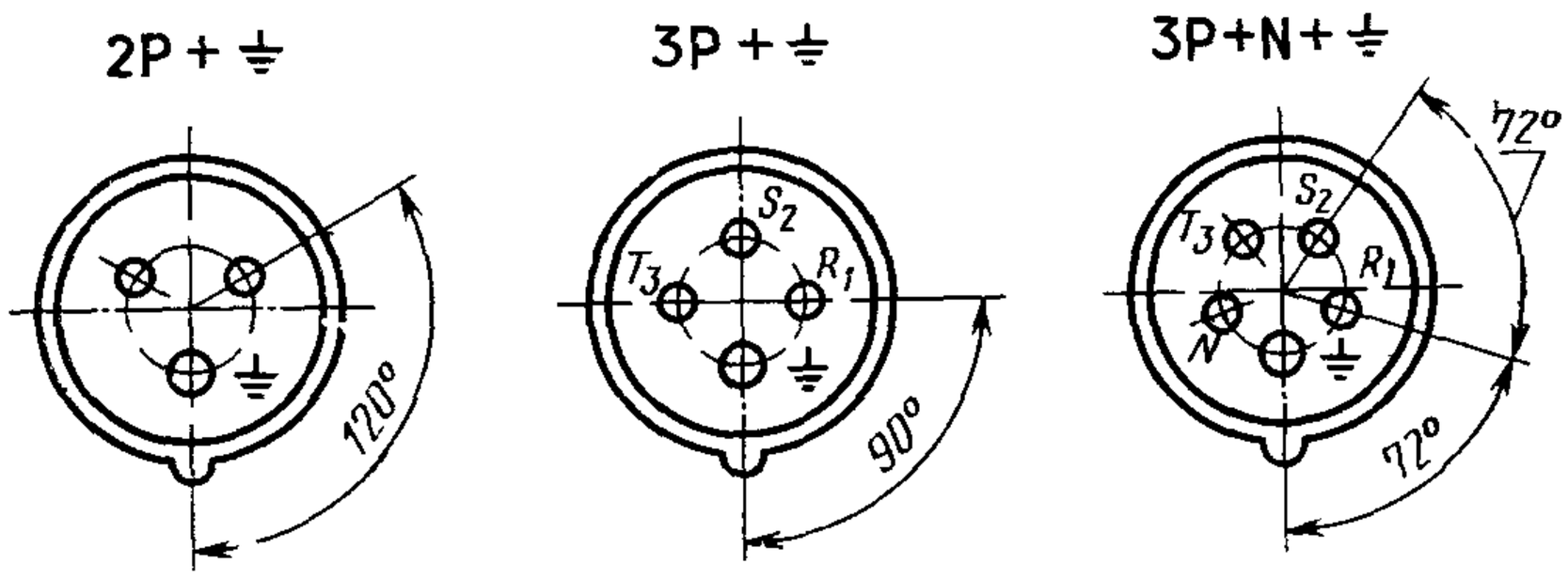

Черт. 6

2.3. Вилки обычного и брызгозащищенного исполнений должны быть снабжены выступом или выемкой в положении 12h по СТ СЭВ 2186—80 для механической фиксации согласно черт. 7 и табл. 5.

Таблица 4

Размеры в mm

Номинальный ток, А	Контактная схема	d_1 min	d_2 номин.	d_2 пред. откл.	d_3 ±0,5	d_4 номин.	d_4 пред. откл.	d_5[1] max	d_6[1] max	d_7 0 −0,075	d_8 0 −0,09
16	2P+ ⏚	47,5	43,5	0 −0,6	17,5	37,9	+1,5 0	11	10	5	7
	3P+ ⏚	53,5	49,5	0 −0,6	21,5	42,8	+1,5 0	11	10	5	7
	3P+N+ ⏚	60,5	56,1	0 −0,6	26,5	48,8	+1,5 0	11	10	5	7
32	2P+ ⏚	61,5	57,3	0 −0,8	25,0	49,7	+1,6 0	13	12	6	8
	3P+N+ ⏚	67,5	63,4	0 −0,8	30,3	55,6	+1,6 0	13	12	6	8

Продолжение табл. 4 на стр. 9

Продолжение табл 4

Номинальный ток, А	Контактная схема	h_1 0 −1	h_2 0 −1	h_3 0 −1	h_4 2)	h_4 3)	h_5 1) max	h_6 max	h_6 min	h max	h min	l_1 4)	l_1 5)	l_1 пред откл
16	2P+ ⏚	37	36	37	24,0	27,5	3,5	1,7	0,8	2,2	1,1	46,5	47,0	0 −0,4
	3P+ ⏚	37	36	37	24,0	27,5	3,5	1,7	0,8	2,2	1,1	52,9	53,6	0 −0,5
	3P+N+ ⏚	37	36	37	24,0	27,5	3,5	1,7	0,8	2,2	1,1	60,1	61,0	0 −0,6
32	2P+ ⏚	46	45	46	32,0	35,5	5,0	2,0	1,0	2,5	1,2	63,2	63,2	0 −0,6
	2P+ ⏚	46	45	46	32,0	35,5	5,0	2,0	1,0	2,5	1,2	63,2	63,2	0 −0,6
	3P+N+ ⏚	46	45	46	32,0	35,5	5,0	2,0	1,0	2,5	1,2	69,9	69,9	0 −0,7

1) Бурты, указанные на черт 5, обязательны для соединителей с номинальным напряжением 500 V, для остальных соединителей необязательны

2) Для соединителей обычного или брызгозащищенного исполнения.

3) Для соединителей водонепроницаемого исполнения.

4) Для соединителей с металлическими кожухами.

5) Для соединителей с кожухами из изоляционных материалов

Выступ или выемка для механической фиксации вилок на токи 16 и 32 А на номинальное напряжение свыше 42 V обычного и брызгозащищенного исполнений

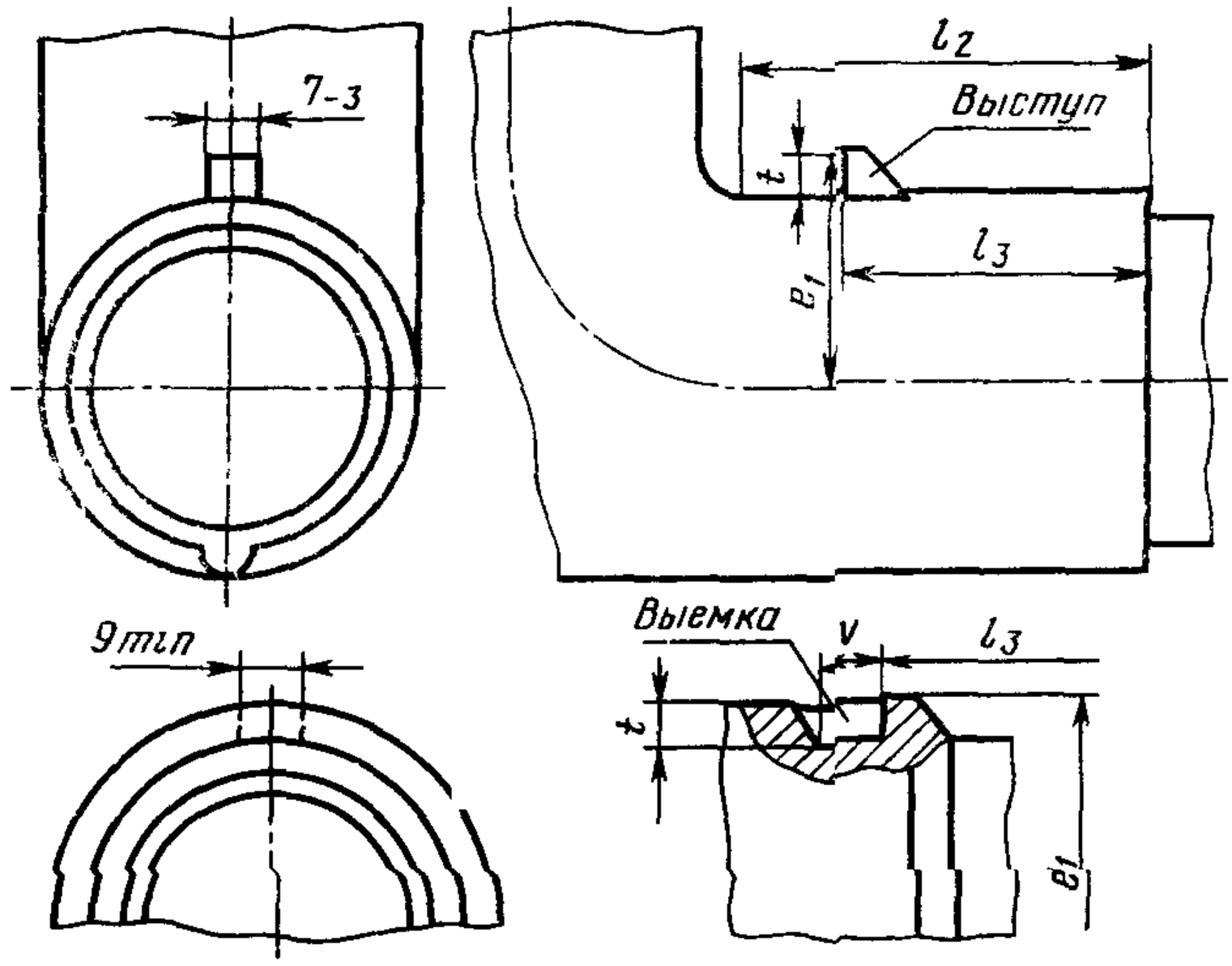

Черт. 7

Таблица 5

Размеры в mm

Номинальный ток, А	Контактная схема	l_1 $-2,0$	l_2[1] min	l_3	t min	v min
16	2P+ ⏚	31	75	$41_{-1,0}$	4	8
	3P+ ⏚	35	80	$47_{-1,0}$	5	
	3P+N+ ⏚	39	90	$53_{-1,0}$	7	
32	2P+ ⏚	41	90	$54_{-1,0}$	7	8
	3P+ ⏚					
	3P+N+ ⏚	46	105	$60_{-1,5}$	8	9

[1] Наименьшее расстояние, требуемое для движения крышки.

2.4. Вилки водонепроницаемого исполнения должны быть снабжены байонетным кольцом и выемкой или выступом в положении 12h по СТ СЭВ 2186—80 для механической фиксации согласно черт. 8 и 9 и табл. 6.

Выступ или выемка и байонетное кольцо для механической фиксации и защиты вилок на токи 16 и 32 А на номинальное напряжение свыше 42 V водонепроницаемого исполнения

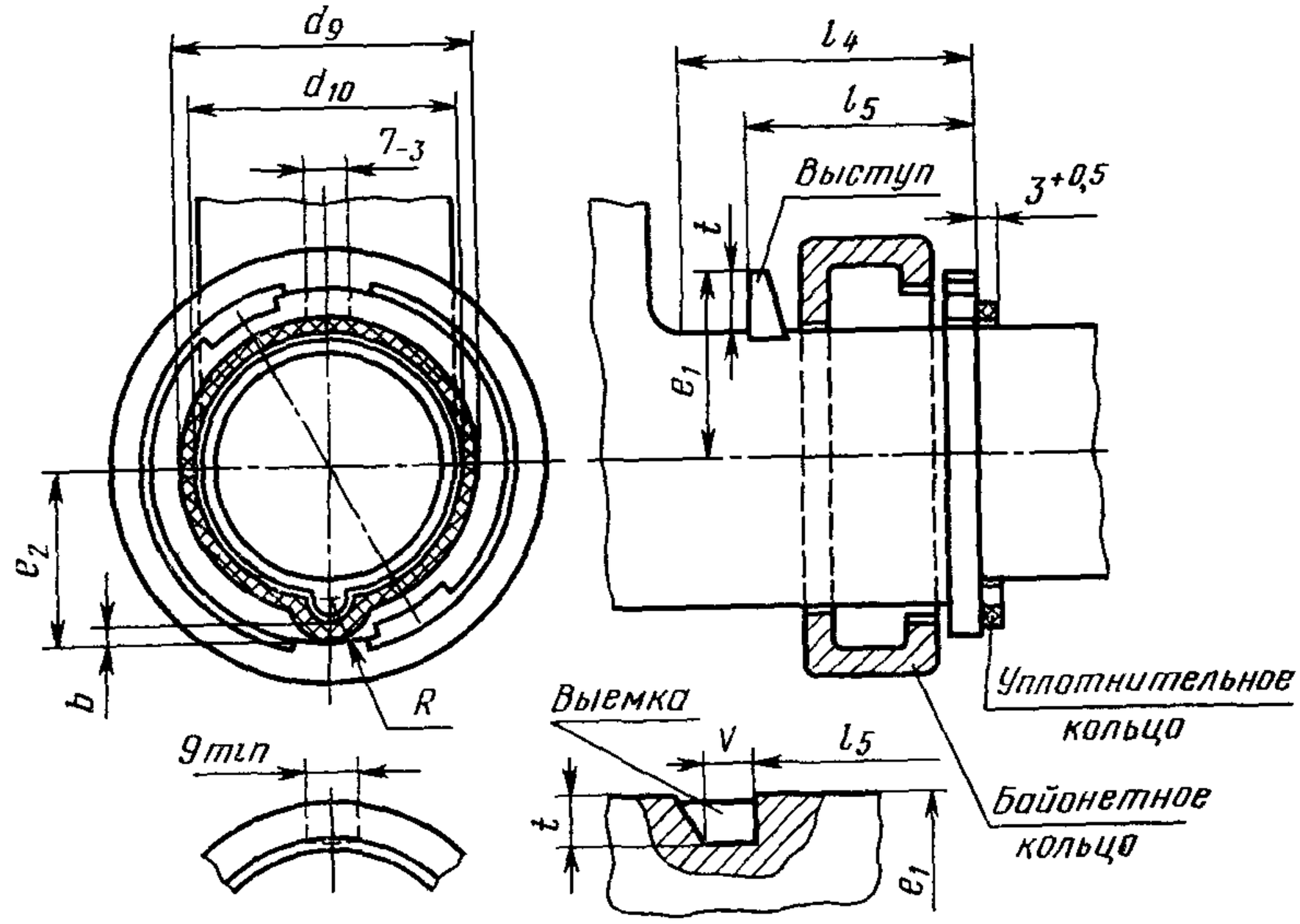

Черт. 8

Байонетное кольцо

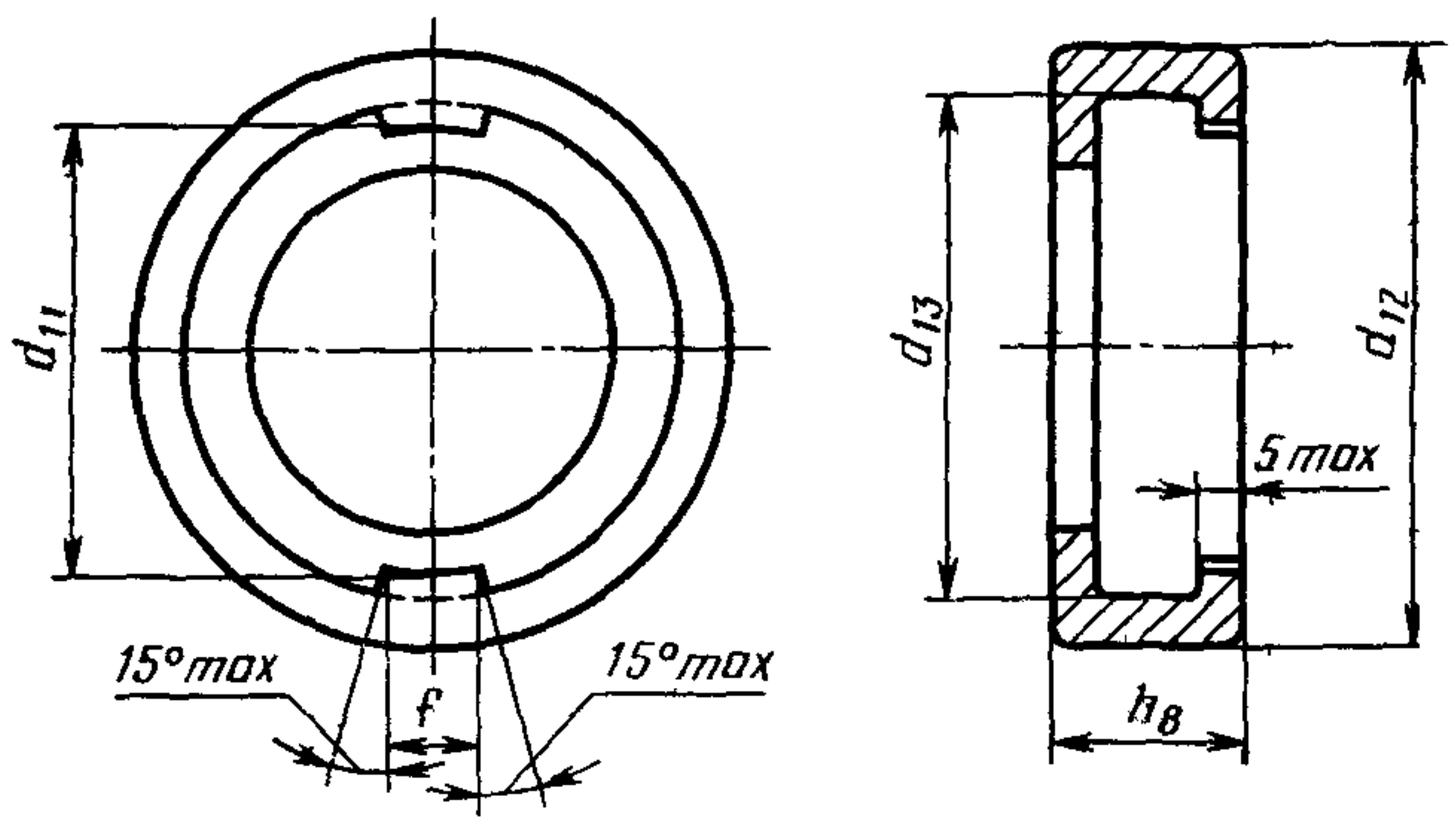

Черт. 9

Таблица 6

Размеры в mm

Номинальный ток, А	Контактная схема	Выступ или выемка					Уплотнительное кольцо					Байонетное кольцо				
		e_1 −2,0	l_4 [1] min	l_5	t min	v min	b min	d_9 min	d_{10} max	e_2 min	R min	d_{11} +0,5	d_{12} max	d_{13} min	f −0,5	h_8 max
16	2P+ ⏚	31	75	$38_{-1,0}$	4	8	3,0	50,8	44,8	28,6	6,7	53,5	73	60,5	12	22
	3P+ ⏚	35	80	$44_{-1,0}$	5		3,5	57,9	50,9	32,6	7,2	60,5	81	68,5	16	24
	3P+N+ ⏚	39	90	$50_{-1,0}$	7		4,0	65,8	57,8	36,9	7,7	68,5	89	76,5	19	26
32	2P+ ⏚ 3P+ ⏚	41	90	$51_{-1,0}$	7	8	4,6	69,5	59,1	40,1	8,2	72,5	95	82,5	19	30
	3P+N+ ⏚	46	105	$57_{-1,5}$	8	9	5,3	76,6	65,2	43,4	9,0	79,5	102	89,5	22	32

[1] Наименьшее расстояние, требуемое для движения крышки.

3. МЕХАНИЧЕСКАЯ БЛОКИРОВКА СОЕДИНИТЕЛЕЙ НА ТОКИ 16, 32, 63 и 125 А НА НОМИНАЛЬНОЕ НАПРЯЖЕНИЕ СВЫШЕ 42 V

3.1. Механическая блокировка должна соответствовать черт. 10 и табл. 7.

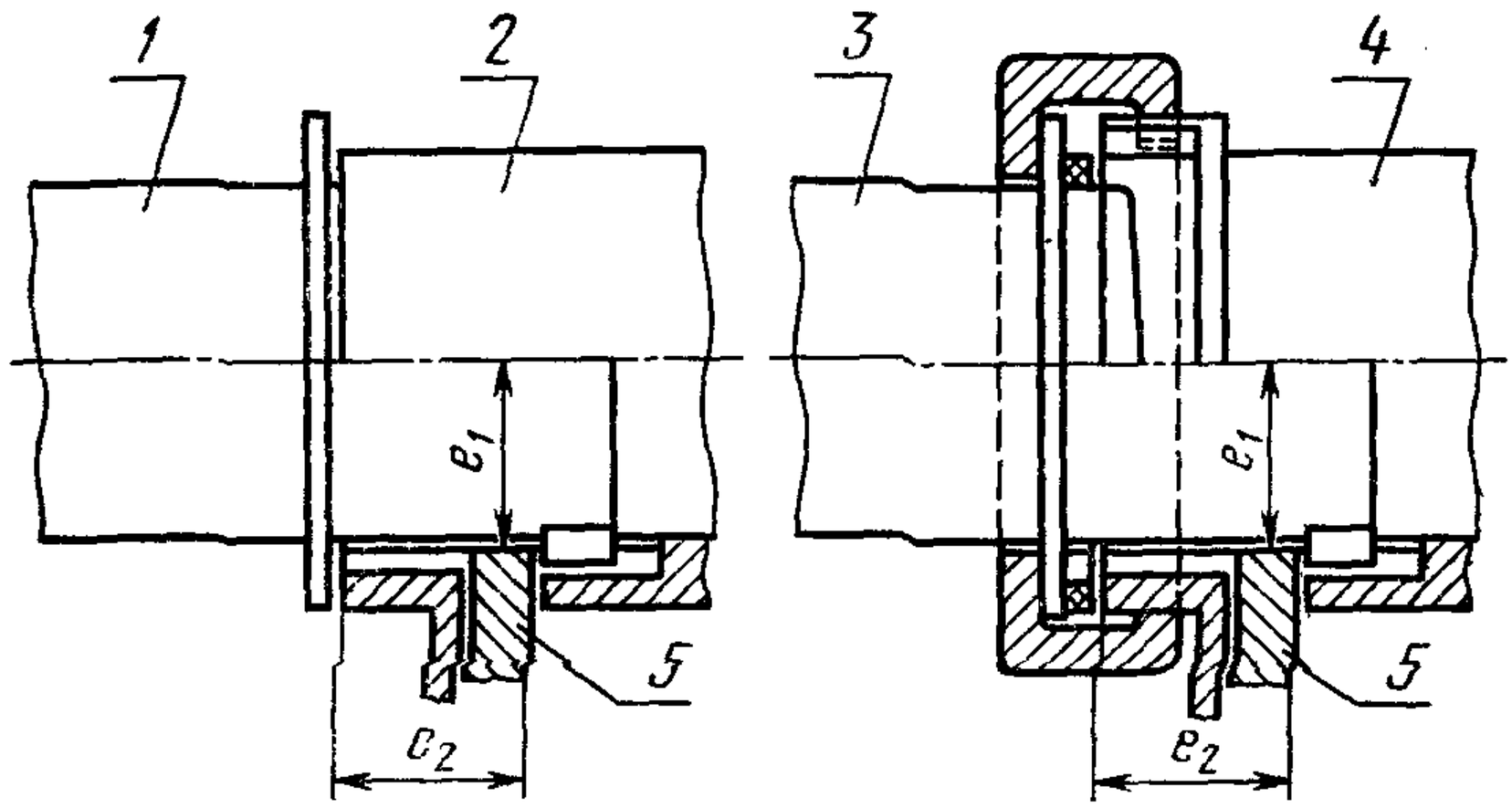

1 — вилка обычного и брызгозащищенного исполнения; *2* — розетка обычного или брызгозащищенного исполнения, *3* — вилка водонепроницаемого исполнения; *4* — розетка водонепроницаемого исполнения; *5* — блокирующий элемент

Черт. 10

Таблица 7

Размеры в mm

Номинальный ток, А	Контактная схема	e_1		e_2	
		номин.	пред откл.	номин.	пред. откл.
16	2P+ ⏚	22,0	+0,5	23,5	—0,3
	3P+ ⏚	25,0			
	3P+N+ ⏚	28,3			

(Продолжение табл. на стр. 14)

Продолжение табл. 7

Размеры в мм

Номинальный ток, А	Контактная схема	e_1		e_2	
		номин.	пред. откл	номин.	пред. откл
32	2P+ ⏚	29,0	+0,7	31,5	—0,5
	3P+ ⏚				
	3P+N+ ⏚	32,1			
63	все схемы	35	+1 0	45	0 —1
125	все схемы	41	+1 0	53	0 —1

4. РОЗЕТКИ НА ТОК 63 А БРЫЗГОЗАЩИЩЕННОГО ИСПОЛНЕНИЯ И РОЗЕТКИ НА ТОКИ 63 и 125 А ВОДОНЕПРОНИЦАЕМОГО ИСПОЛНЕНИЯ НА НОМИНАЛЬНОЕ НАПРЯЖЕНИЕ СВЫШЕ 42 V

4.1. Размеры розеток без командного контакта должны соответствовать табл. 8 и черт. 11.

4.2. Размеры розеток с командным контактом должны соответствовать табл. 8 и черт. 13.

4.3. Расположение контактных гнезд без командного контакта должно соответствовать черт. 12 при виде на контактные гнезда спереди.

4.4. Расположение командных гнезд с командным контактом должно соответствовать черт. 14 при виде на командные гнезда спереди.

4.5. Механическая фиксация и защита розеток на ток 63 А брызгозащищенного исполнения должны соответствовать черт. 15.

4.5.1. Розетки брызгозащищенного исполнения должны быть снабжены крышкой и байонетным затвором.

4.6. Розетки водонепроницаемого исполнения должны быть снабжены байонетным затвором для механической фиксации согласно черт. 16 с размерами в соответствии с табл. 10.

Таблица 8

Размеры в мм

Номинальный ток, А	Контактная схема	d_1[1] $^{+0,8}_{0}$	d_2[2] $^{0}_{-1,5}$	d_3 $\pm 0,5$	d_4 $^{+1,0}_{0}$	d_5 min	d_6 $^{+0,6}_{0}$	d_7[3]	d_8 $^{+0,6}_{0}$	d_9[3]	h_1 min	h_2 $^{+3,0}_{0}$	h_3 $^{0}_{-1}$	h_4[4] max	h_4[4] min	h_5[4] max	h_5[4] min	l[1] $^{+0,8}_{0}$	t_1 min	t_2 min
63	2P+ ⏚	71,0	60,0	36,5	16,6	15,1	9,0	8	11,5	10	30,0	8,0	2,5	1,5	0,5	2,0	0,6	77,5	67	69
125	3P+ ⏚ 3P+N+ ⏚	83,0	71,0	42,5	21,0	19,0	11,5	10	14,0	12	32,0	10,0	4	2,0	0,6	2,5	0,8	89,5	71	76

[1] Размеры d_1 и l_1 с указанными допусками должны выполняться на глубине 15 mm. За пределами этой глубины размеры d_1 и l_1 могут быть увеличены, но не уменьшены.

[2] Диаметр d_2 по длине (t_2 минус h_3) не должен превышать номинального размера на длине не менее 6 mm от торцевой поверхности, размер d_2 должен находиться в пределах указанных допусков, за исключением:

3 пазов для соединителей 2P + ⏚ ;

4 пазов для соединителей 3P + ⏚ ;

5 пазов для соединителей 3P + N + ⏚

Эти пазы необходимо расположить между полными пространствами для контактных гнезд.

[3] Размеры d_7 и d_9 относятся к соответствующим штырям; гнезда могут быть не цилиндрической формы.

[4] Фаска может быть выполнена радиусом в направлении к внутренней поверхности в пределах 1,5 кратного значения h_4 max или h_5 max.

Розетки на ток 63 А брызгозащищенного исполнения и розетки на токи 63 и 125 А водонепроницаемого исполнения на номинальное напряжение свыше 42 V без командного контакта

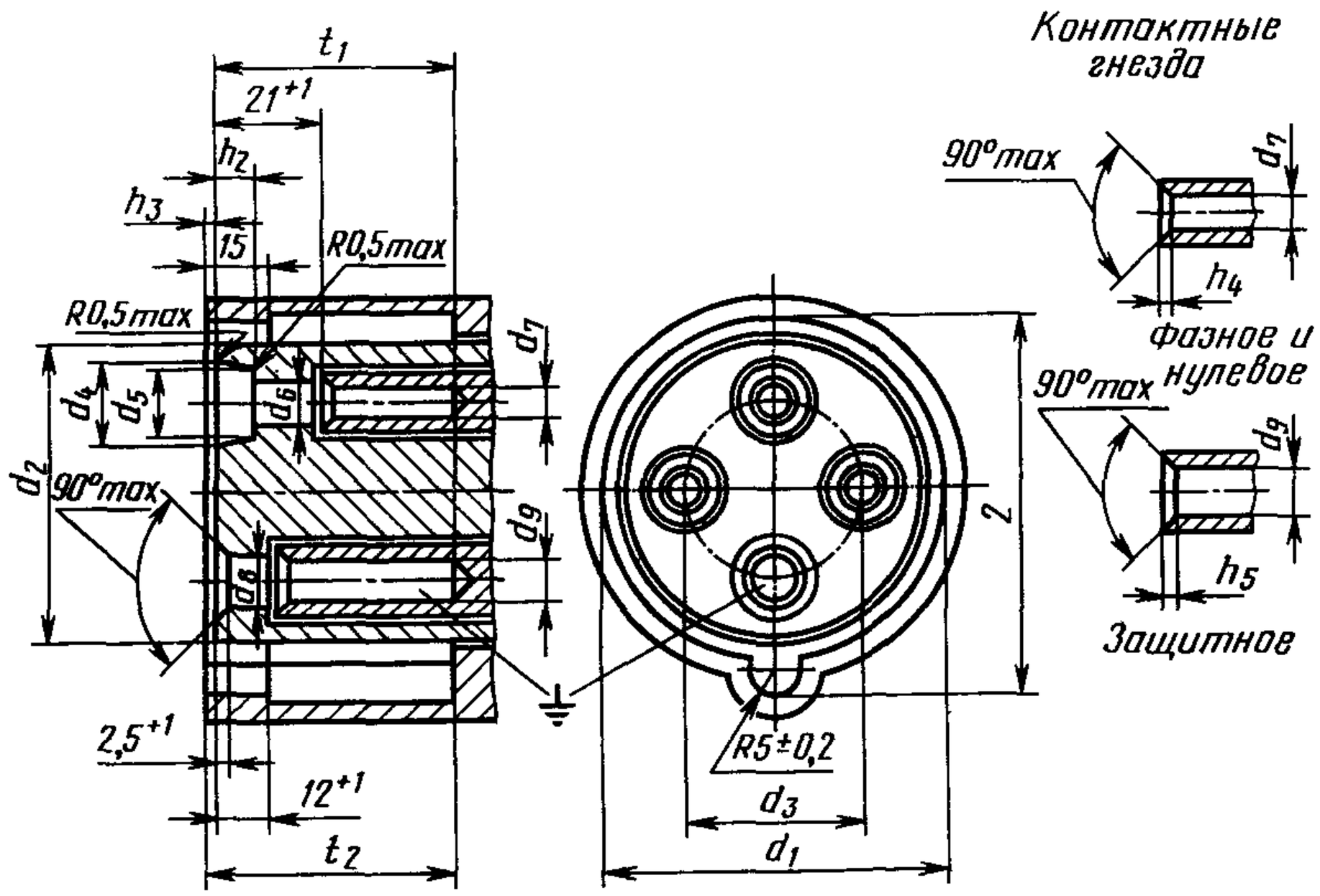

Черт. 11

Расположение контактных гнезд

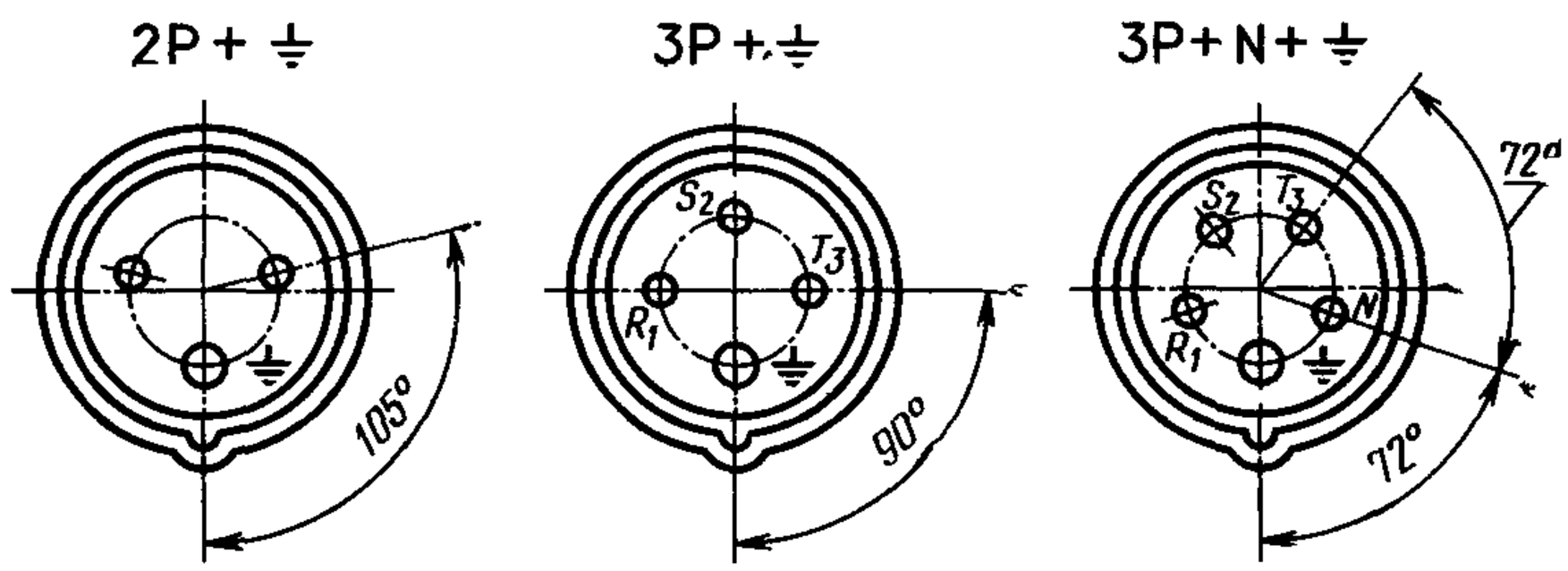

Черт. 12

Розетки на ток 63 А брызгозащищенного исполнения и розетки на токи 63 и 125 А водонепроницаемого исполнения на номинальное напряжение свыше 42 V с командным контактом

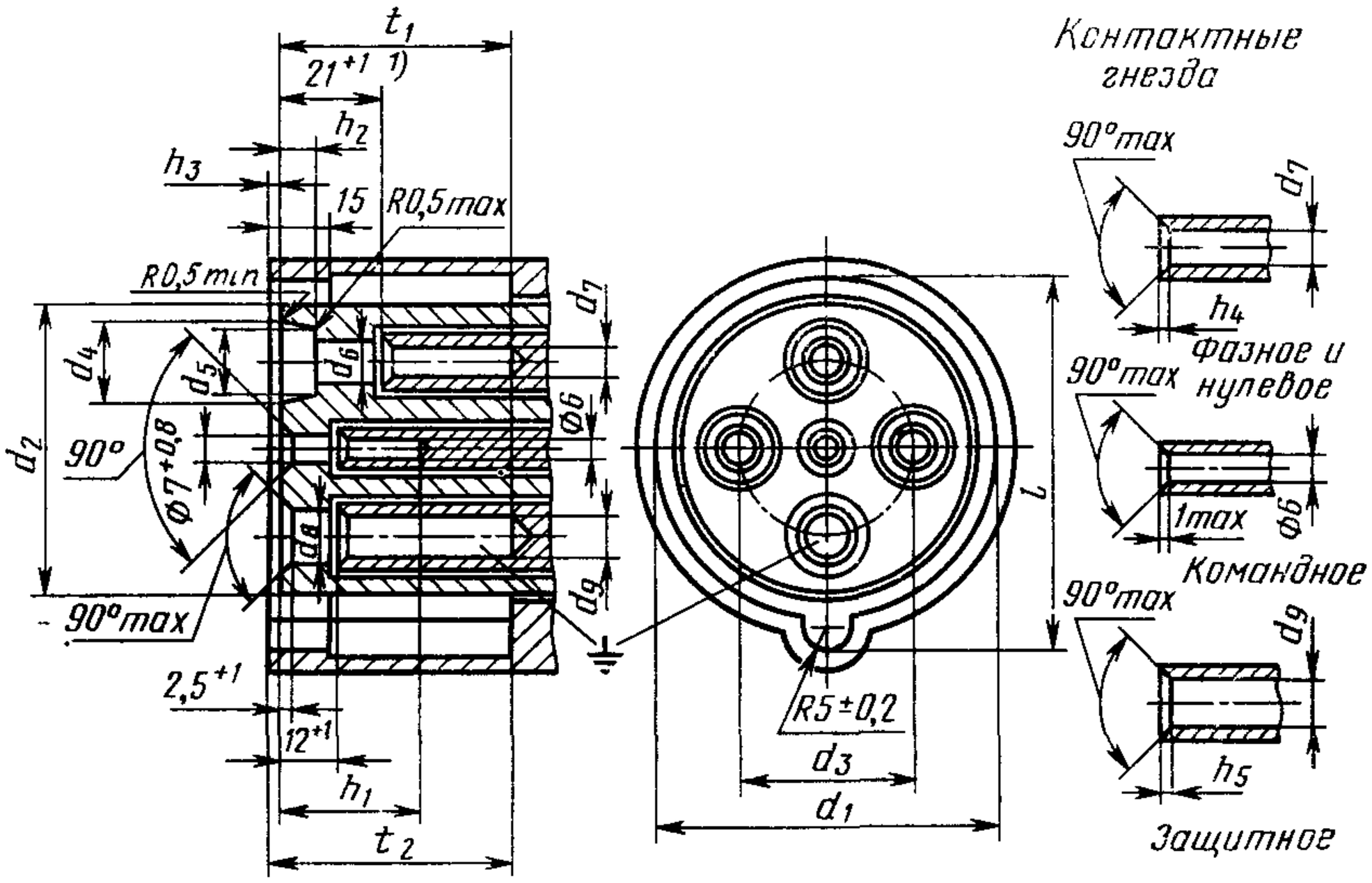

1) Этот размер можно увеличить согласно табл. 9.

Черт. 13

Расположение контактных гнезд

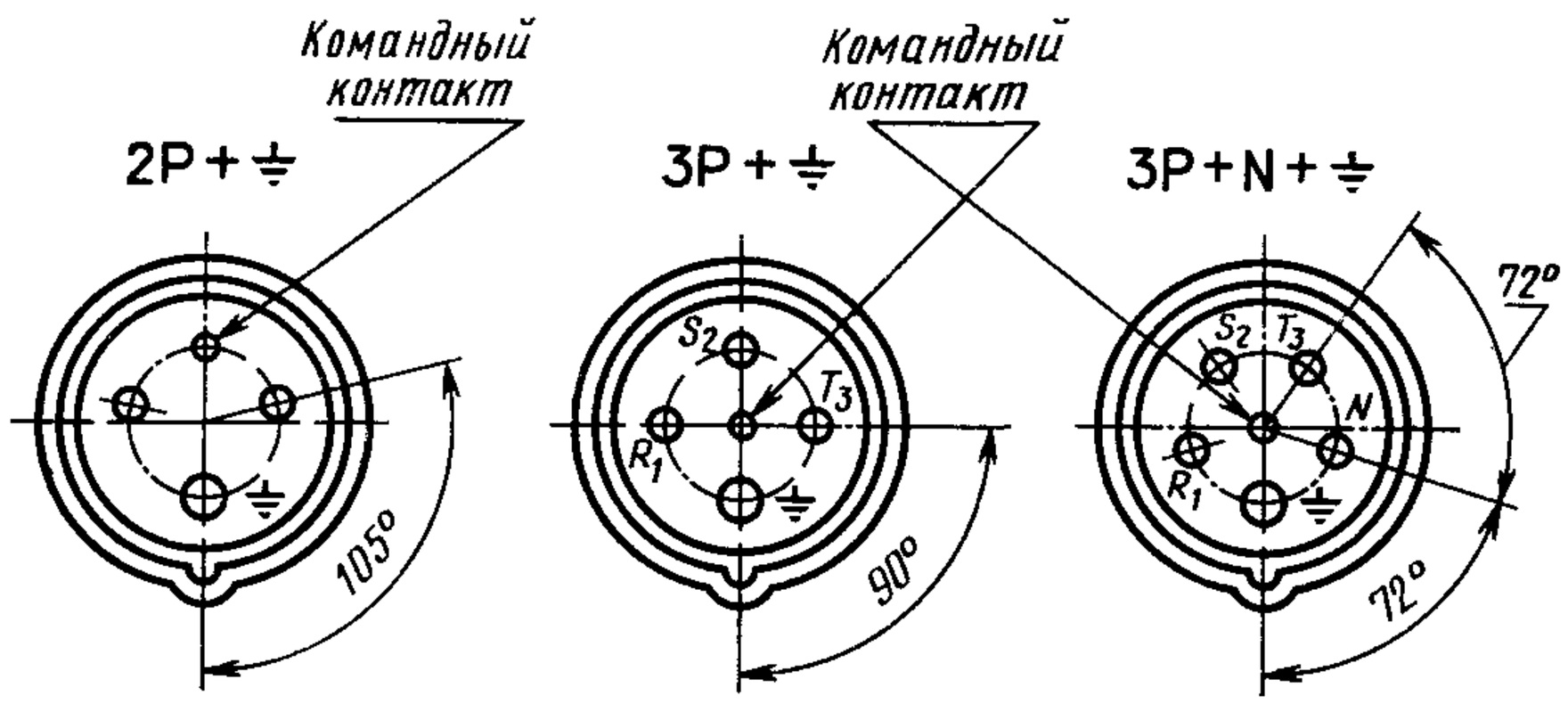

Черт. 14

Таблица 9

Глубина контактного гнезда

Размеры в mm

Исполнение	63 А	125 А
С электрической блокировкой	21	21
С механической блокировкой	21 или 40	21 или 40
Без блокировки	21 или 40	40

Крышка и байонетный затвор для механической фиксации и защиты розетки на ток 63 А брызгозащищенного исполнения

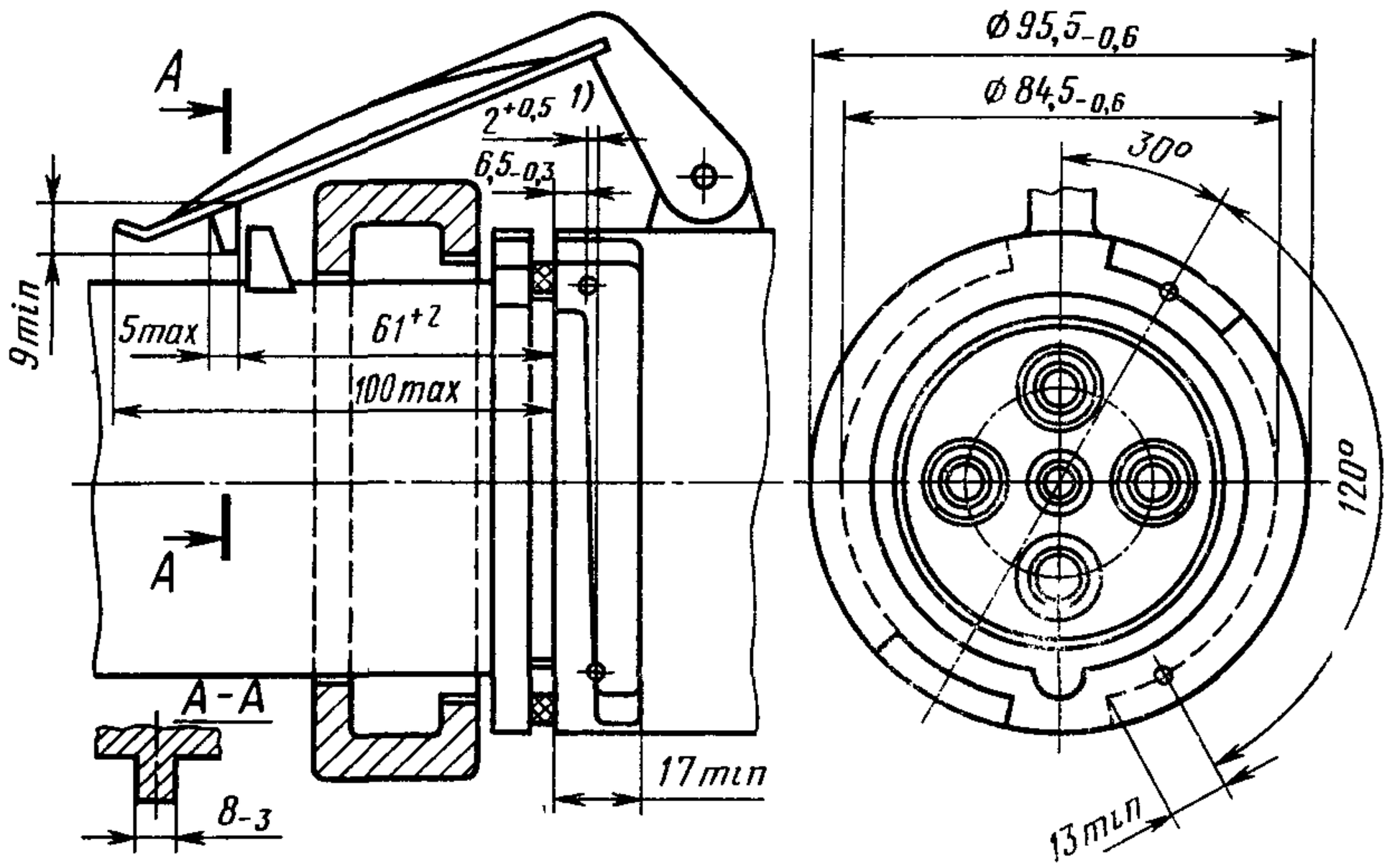

1) Шаг подъема винтовой линии для угла 120°.

Черт. 15

Байонетный затвор для механической фиксации и байонетная крышка для защиты розеток на токи 63 и 125 А на номинальное напряжение свыше 42 V водонепроницаемого исполнения

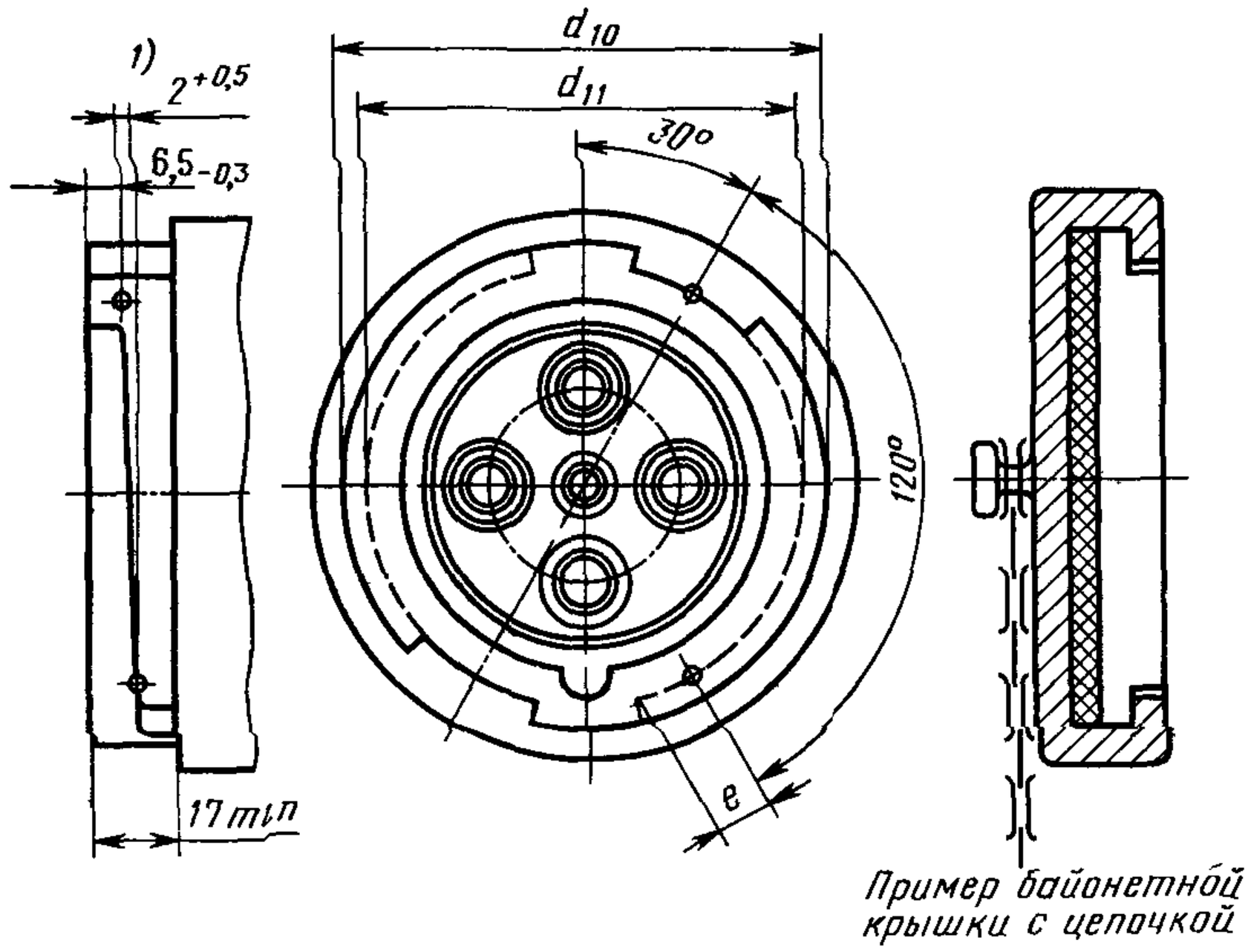

[1] Шаг подъема винтовой линии для угла 120°.

Черт. 16

Таблица 10

Размеры в мм

Номинальный ток, А	Контактная схема	d_{10} $^{+1,0}_{-0,6}$	d_{11} $^{+0,4}_{-0,6}$	e min
63	2P+ ⏚ 3P+ ⏚	95,5	84,5	13
125	3P+N+ ⏚	108,5	97,5	16

5. ВИЛКИ НА ТОКИ 63 и 125 А НА НОМИНАЛЬНОЕ НАПРЯЖЕНИЕ СВЫШЕ 42 V БРЫЗГОЗАЩИЩЕННОГО И ВОДОНЕПРОНИЦАЕМОГО ИСПОЛНЕНИЙ

5.1. Размеры вилок без командного контакта должны соответствовать табл. 11 и черт. 17.

5.2. Размеры вилок с командным контактом должны соответствовать табл. 11 и черт. 19.

5.3. Расположение контактных штырей без командного контакта должно соответствовать черт. 18 при виде на вилки спереди.

5.4. Расположение контактных штырей с командным контактом должно соответствовать черт. 20 при виде на вилки спереди.

5.5. Вилки брызгозащищенного исполнения должны быть снабжены выступом или выемкой в положении 12h для механической фиксации согласно черт. 21 и 22.

5.6. Вилки водонепроницаемого исполнения должны быть снабжены байонетным кольцом для механической фиксации согласно черт. 23 и 24 и табл. 12.

Вилки на токи 63 и 125 А на номинальное напряжение свыше 42 V брызгозащищенного и водонепроницаемого исполнений без командного контакта

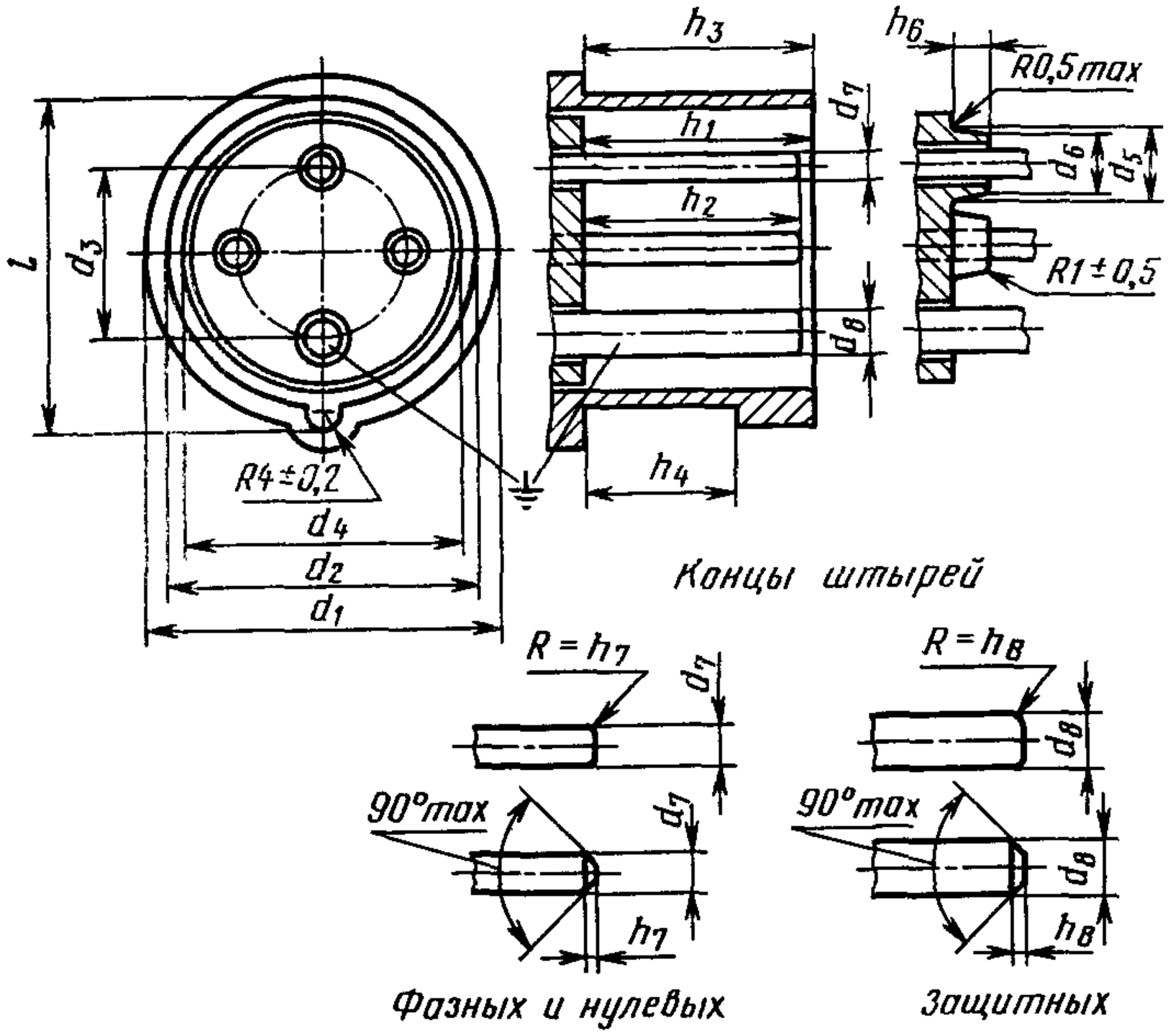

Черт. 17

Расположение штырей

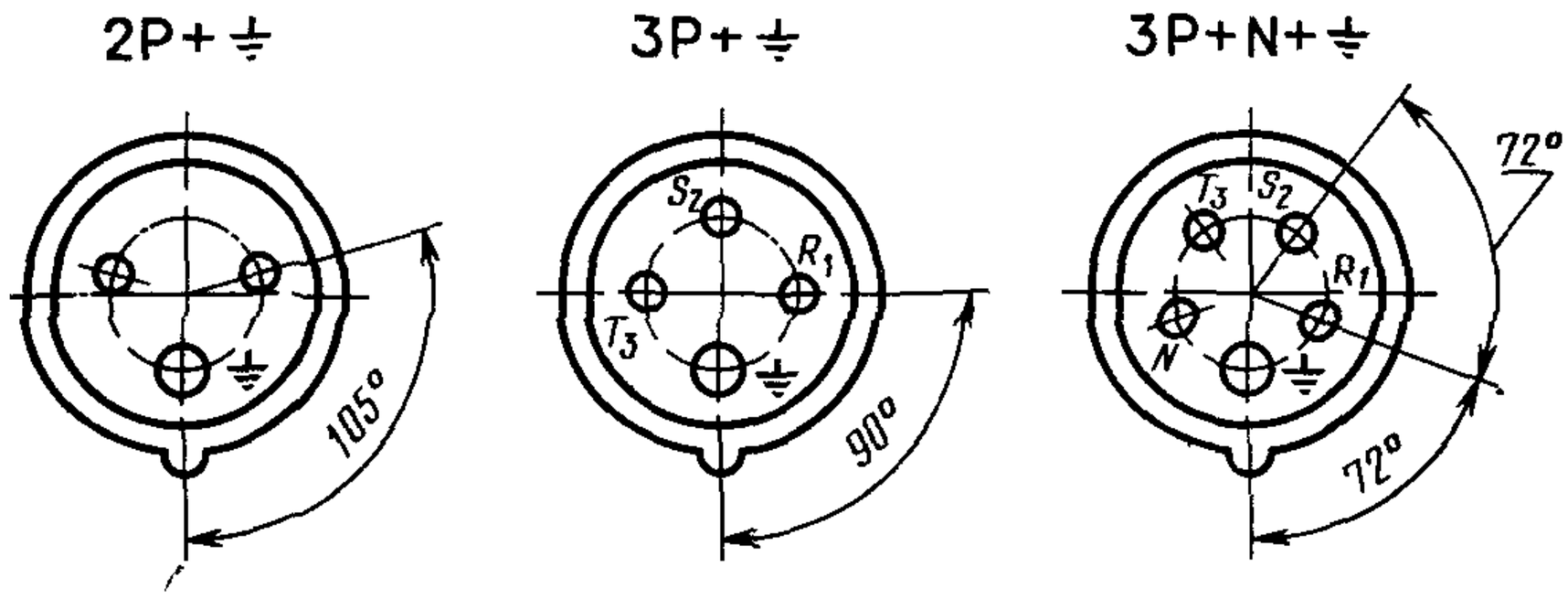

Черт. 18

Вилки на токи 63 и 125 А на номинальное напряжение свыше 42 V брызгозащищенного и водонепроницаемого исполнений с командным контактом

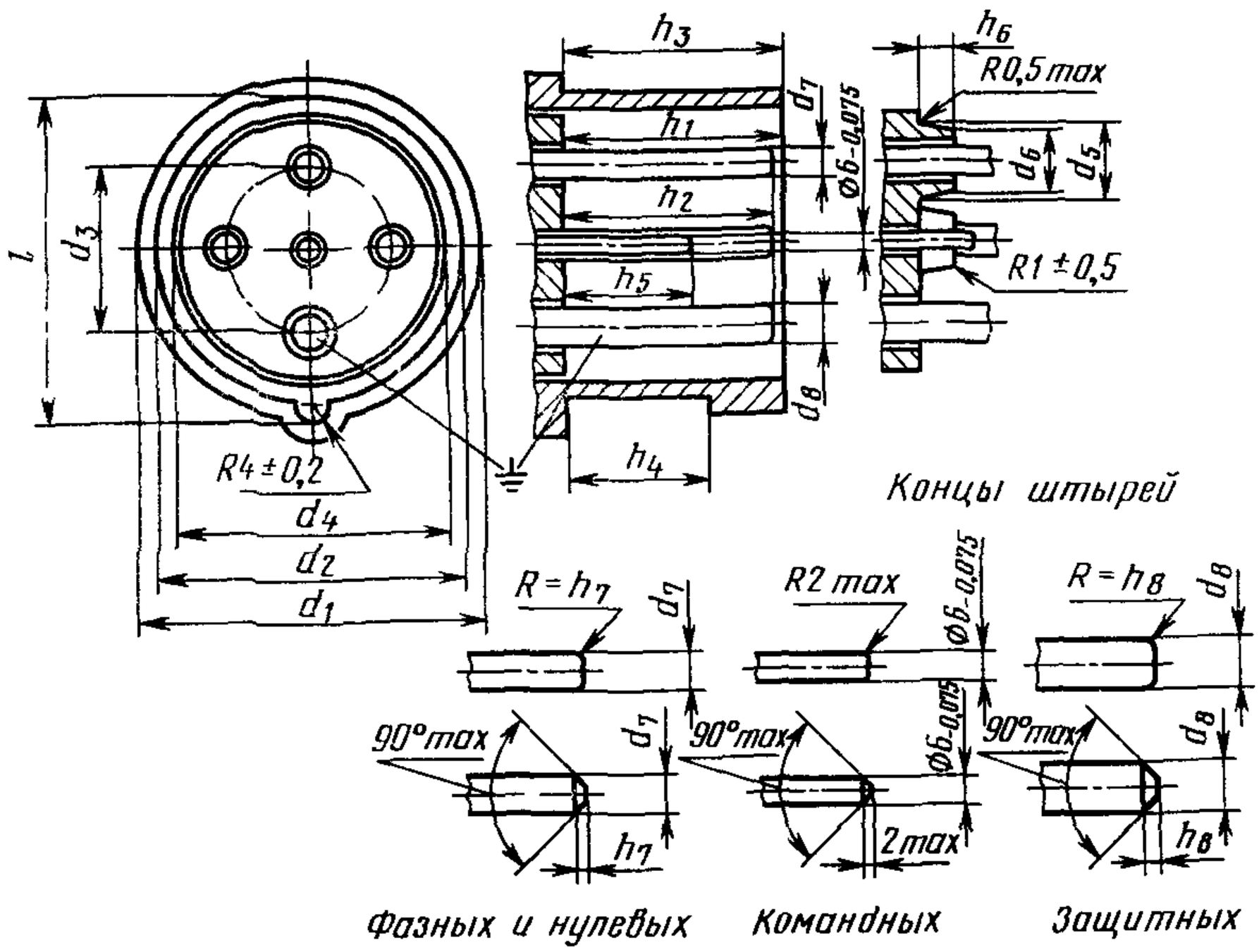

Черт. 19

Размеры в мм

Таблица 11

Номинальный ток, А	Контактная схема	d_1 min	d_2 $^{0}_{-0,8}$	d_3 $\pm 0,5$	d_4 Номин.	d_4 Пред. откл.	d_5[1] max	d_6[1] max	d_7 $^{0}_{-0,09}$	d_8 $^{0}_{-0,11}$
63	2P+ ⏚	75,5	69,5	36,5	61,5	$^{+2}_{0}$	15,8	14,3	8	10
125	3P+ ⏚ 3P+N ⏚	87,5	81,5	42,5	72,5	$^{+2,5}_{0}$	20,2	18,2	10	12

Продолжение табл. 11

Номинальный ток, А	Контактная схема	h_1 $^{0}_{-1,0}$	h_2 $^{0}_{-1,0}$	h_3 $^{0}_{-1,0}$	h_4 $^{+2}_{0}$	h_5 $^{0}_{-1,0}$	h_6[1] max	h_7 max	h_7 min	h_8 max	h_8 min	l $^{0}_{-0,6}$
63	2P+ ⏚	67,0	66,0	67,0	50	29,0	8	2,5	1,2	3,0	1,5	75,5
125	3P+ ⏚ 3P+N ⏚	74,5	69,5	75,5	58	31,5	10	3,0	1,5	4,0	2,0	87,5

[1] Бурты, указанные на черт. 17 и 19, обязательны для соединителей на номинальное напряжение свыше 500 V, для остальных соединителей не обязательны.

Расположение штырей

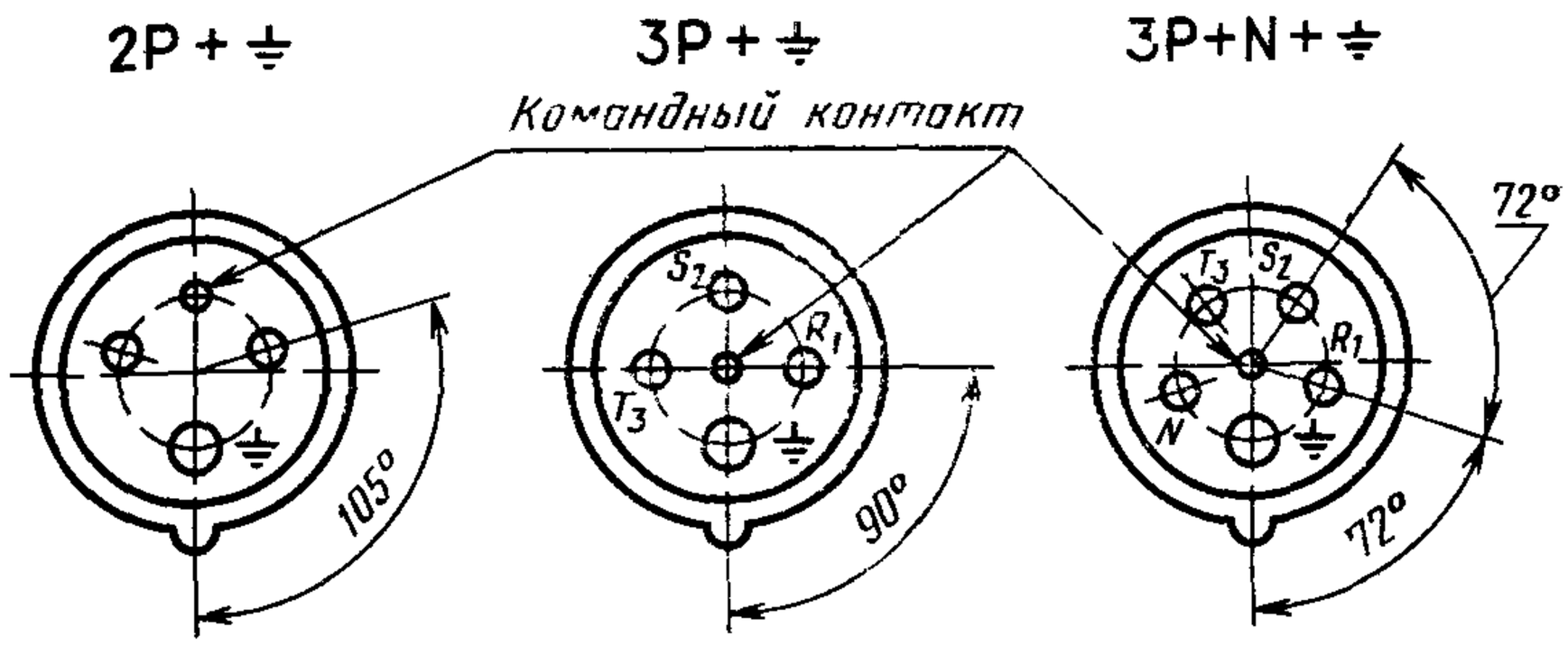

Черт 20

Выступ или выемка для механической фиксации вилки на ток 63 А на номинальное напряжение свыше 42 V брызгозащищенного исполнения

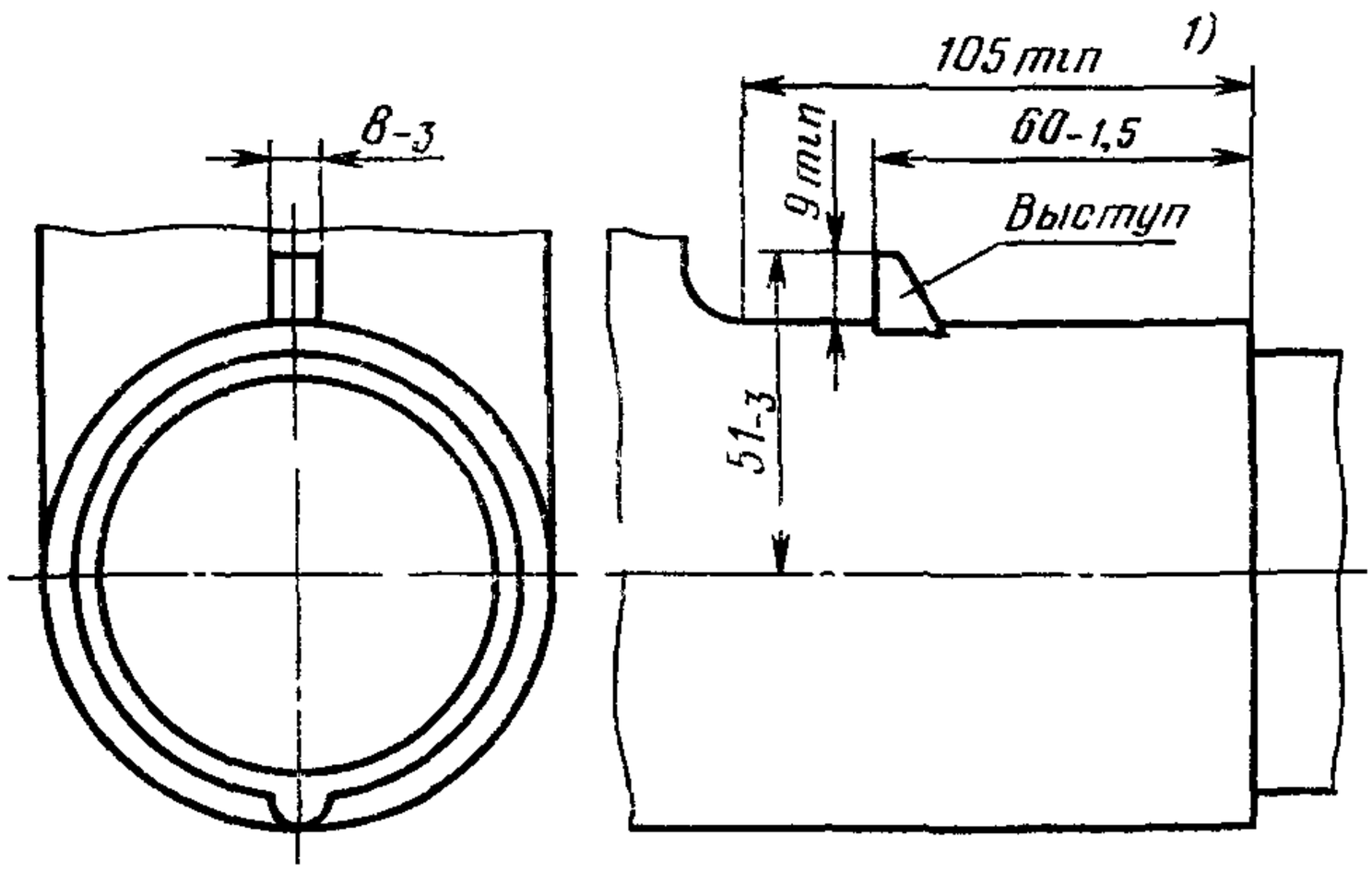

[1] Наименьшее расстояние, требуемое для движения крышки

Черт 21

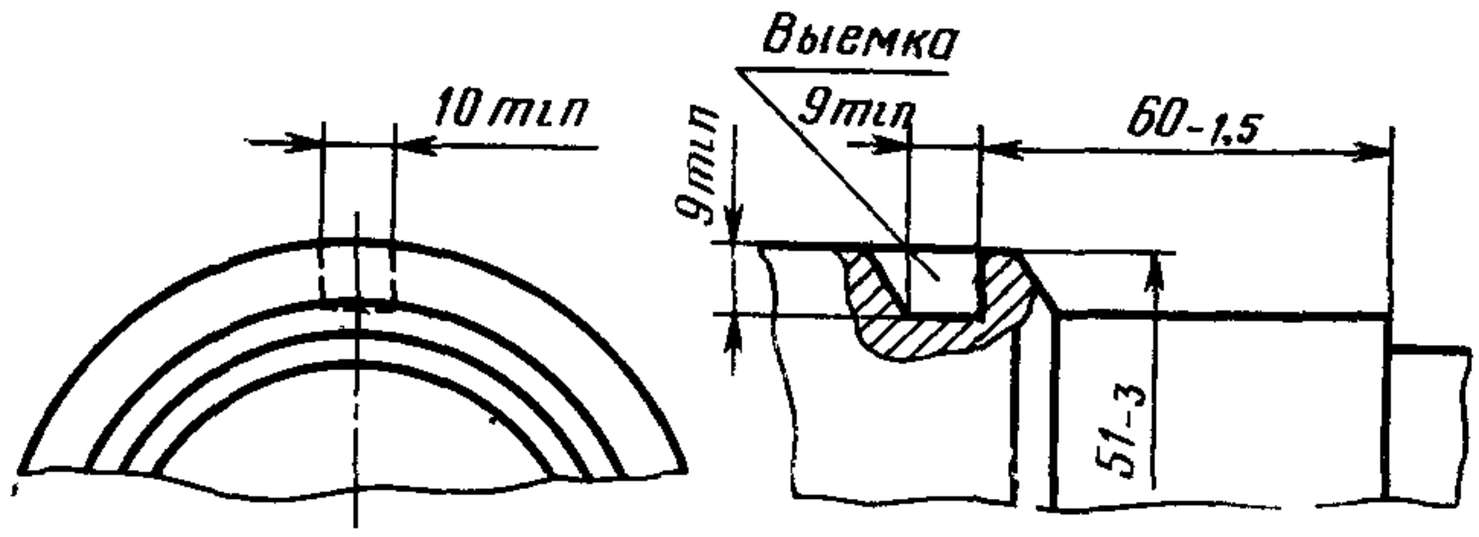

Черт. 22

Байонетное кольцо для механической фиксации и защиты вилок на токи 63 и 125 А на номинальное напряжение свыше 42 V водонепроницаемого исполнения

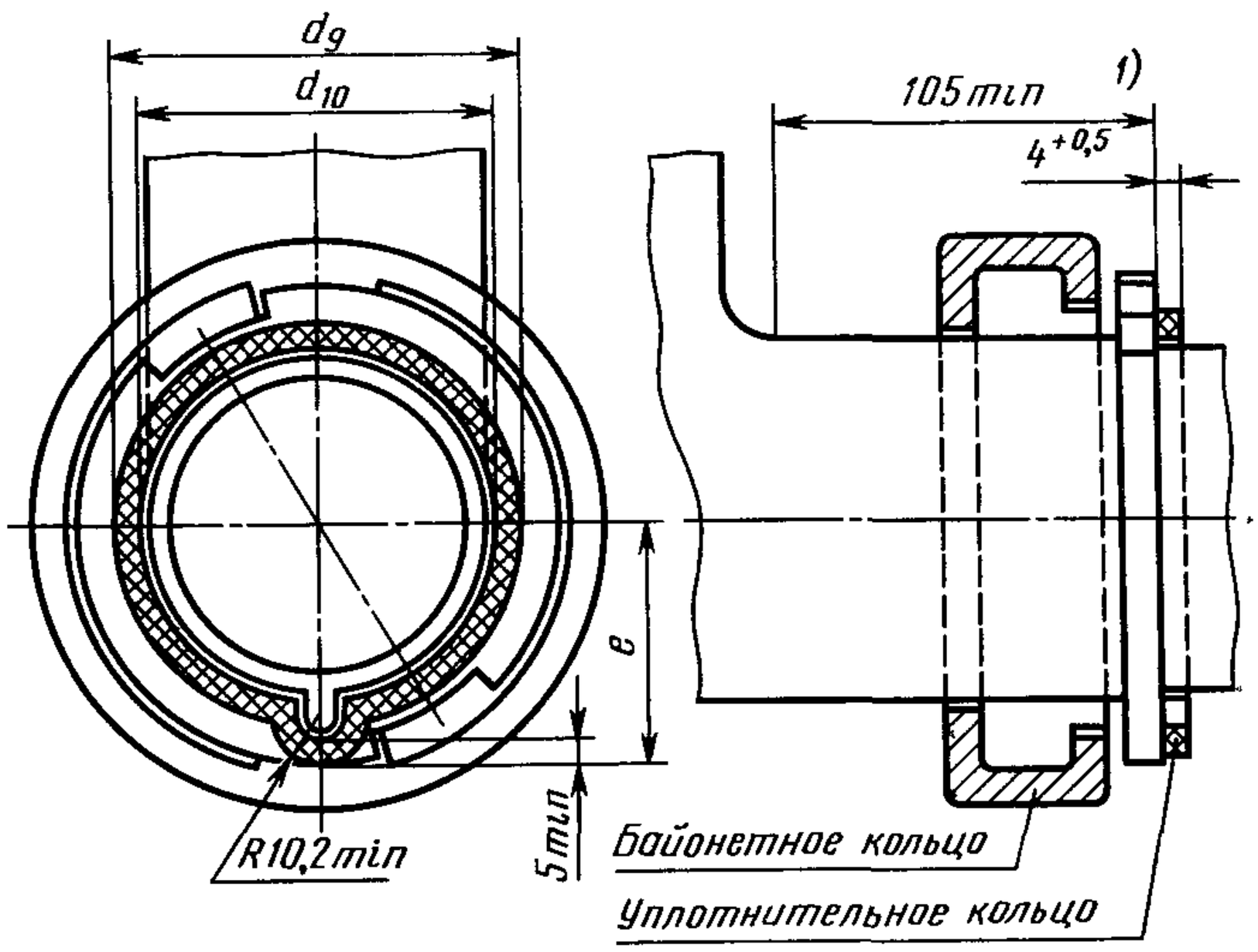

[1] Наименьшее расстояние, требуемое для движения крышки действительно только для соединителей на ток 63 А.

Черт. 23

Байонетное кольцо

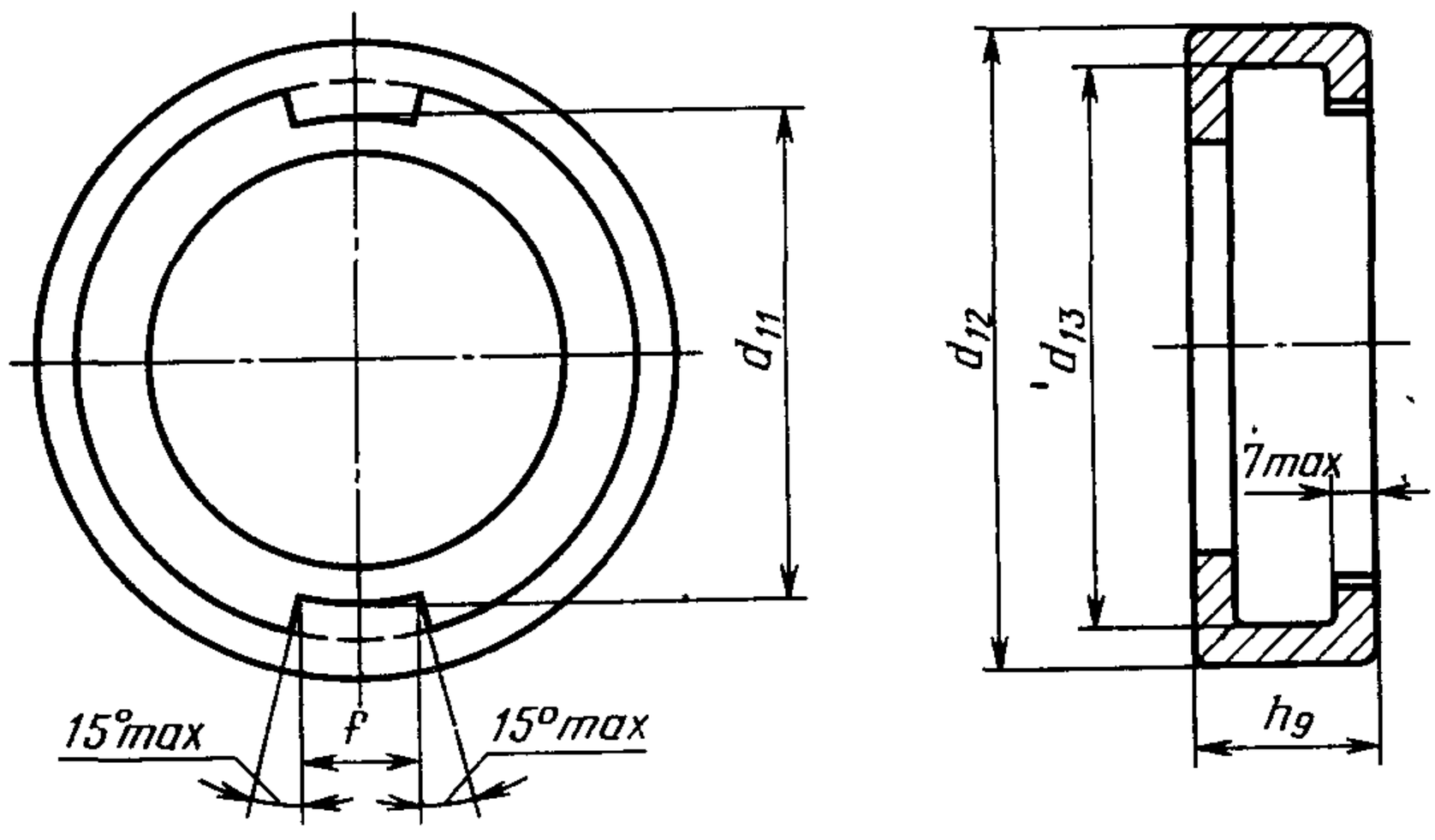

Черт. 24

Таблица 12

Размеры, мм

Номинальный ток, А	Контактная схема	Уплотнительное кольцо			Байонетное кольцо				
		d_9 min	d_{10} max	e min	d_{11} $^{+0,6}_{-0,4}$	d_{12} max	d_{13} min	f $-0,5$	h_9 max
63	2P+ ⏚ 3P+ ⏚	81,5	71,5	46,8	86,0	114	98	22	32
125	3P+N+ ⏚	93,5	83,5	53,3	99,0	131	111	27	35

6. РОЗЕТКИ НА ТОКИ 16 И 32 А НА НОМИНАЛЬНОЕ НАПРЯЖЕНИЕ до 42 V

6.1. Размеры розеток должны соответствовать черт. 25.

6.2. Расположение контактных гнезд должно соответствовать черт. 26 при виде на контактные гнезда спереди.

6.3. Механическая фиксация и защита розеток обычного и брызгозащищенного исполнений должны соответствовать черт. 27.

6.3.1. Розетки обычного исполнения должны быть снабжены крышкой, как изображено на черт. 27, или защелкой с размерами, необходимыми для захвата предохранительного выступа вилки.

6.3.2. Розетки брызгозащищенного исполнения должны быть снабжены такими крышками, чтобы водонепроницаемые вилки согласно черт. 33 и 34 с байонетным кольцом и максимальными размерами могли быть правильно вставлены и закреплены согласно черт. 27.

6.4. Розетки водонепроницаемого исполнения должны быть снабжены байонетным затвором для механической фиксации согласно черт. 28.

Розетки на токи 16 и 32 А на номинальное напряжение до 42 V

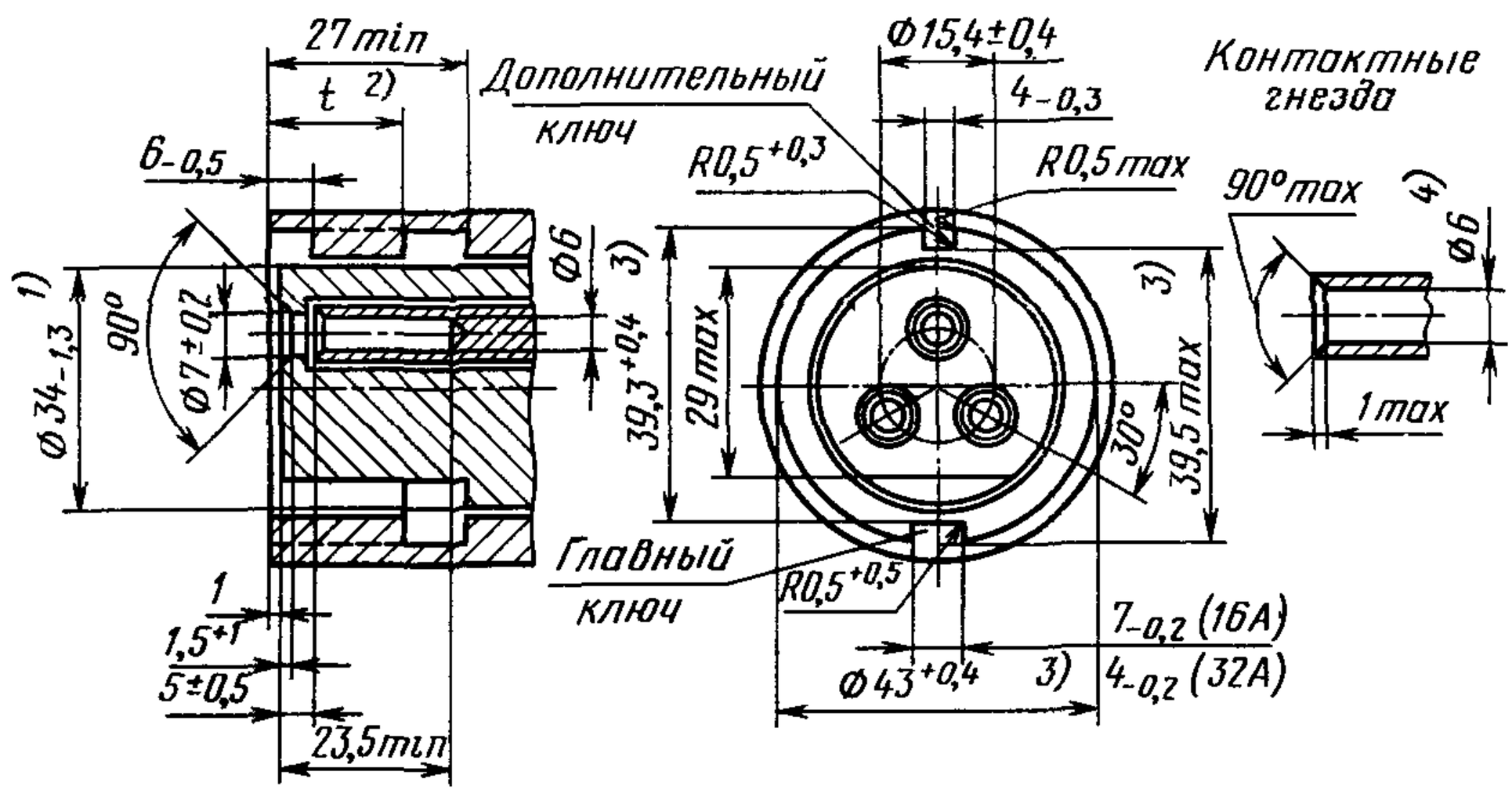

[1] Эти размеры должны быть в указанных допусках на длине 27 mm.

[2] Эти размеры должны быть в указанных допусках на длине *t*. Размеры могут быть больше, но не меньше.

[3] Размер *t* должен быть не менее 10 mm для внешнего ключа металлического и 18 mm для внешнего ключа из изоляционного материала.

[4] Размеры действительны для штырей; гнезда могут быть не цилиндрическими.

Черт. 25

Расположение контактных гнезд

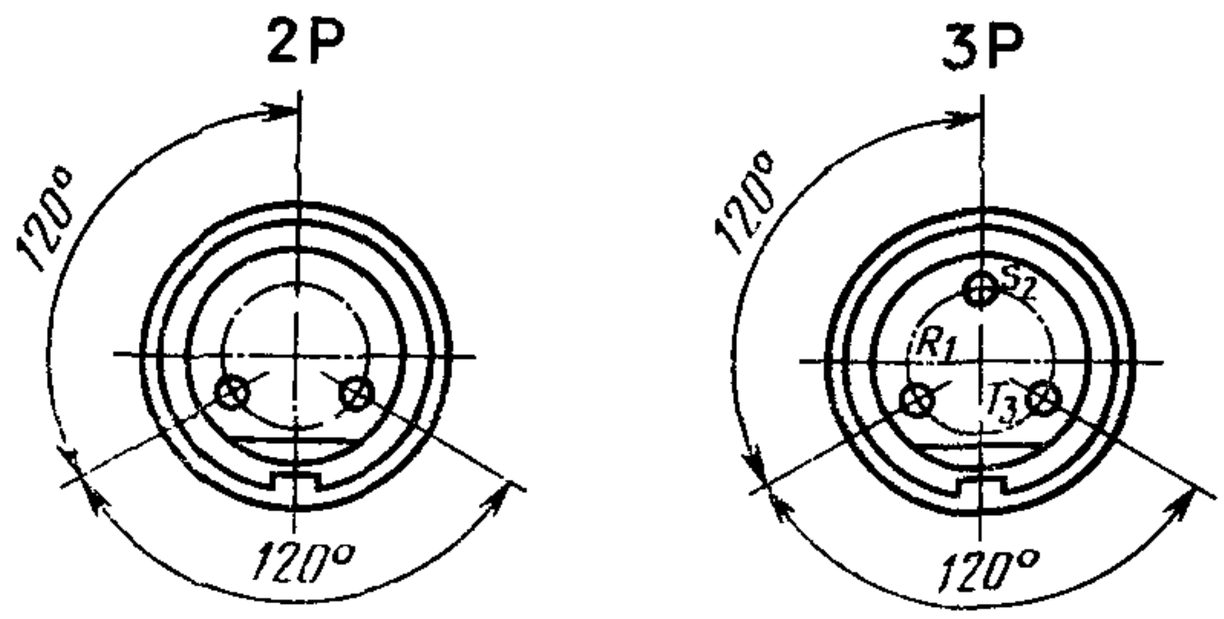

Черт. 26

Крышка (или защелка) для механической фиксации и защиты розеток на токи 16 и 32 А на номинальное напряжение до 42 V обычного и брызгозащищенного исполнения

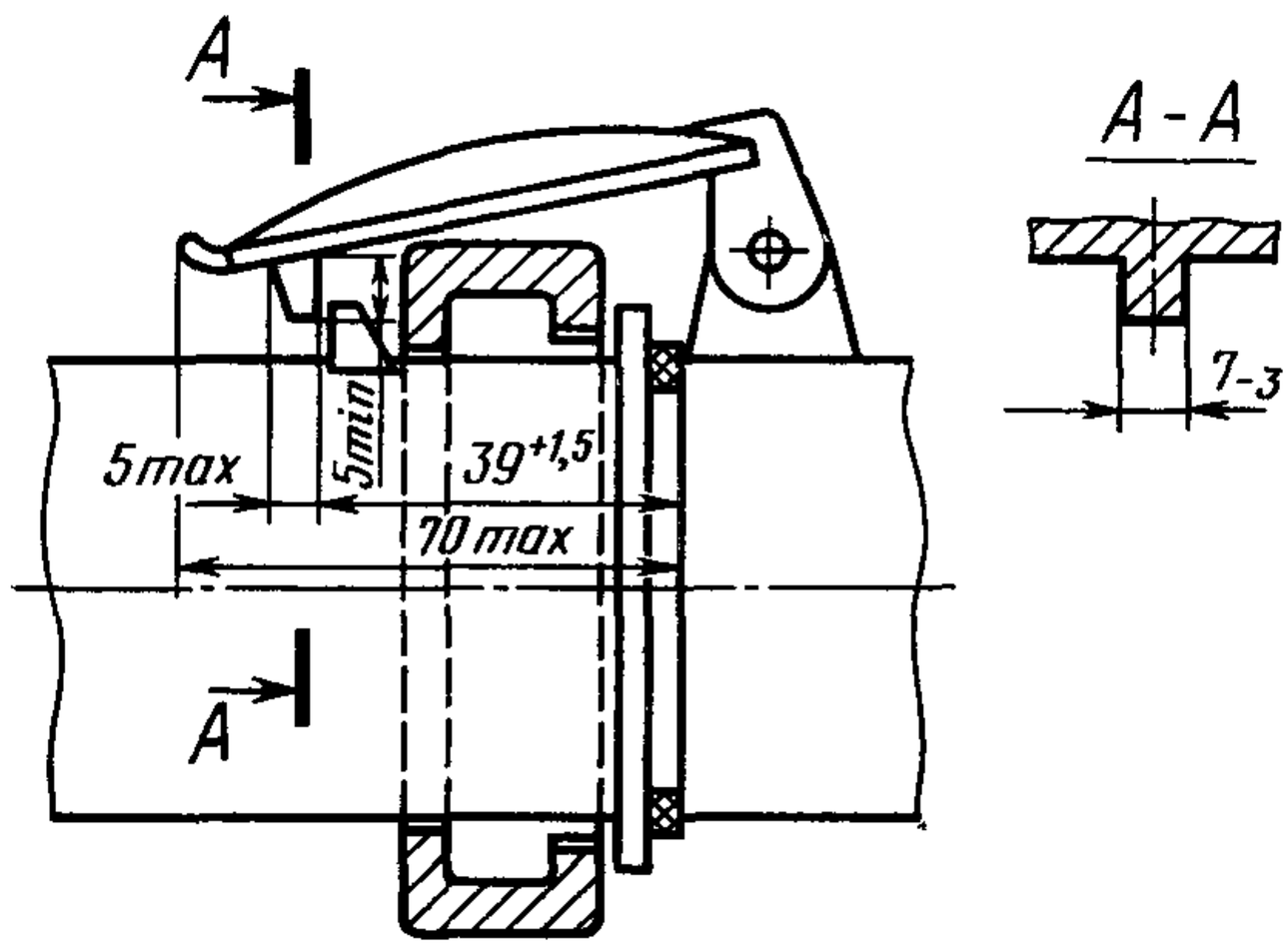

Черт. 27

Байонетный затвор для механической фиксации и байонетная крышка для защиты розеток на токи 16 и 32 А на номинальное напряжение до 42 V водонепроницаемого исполнения

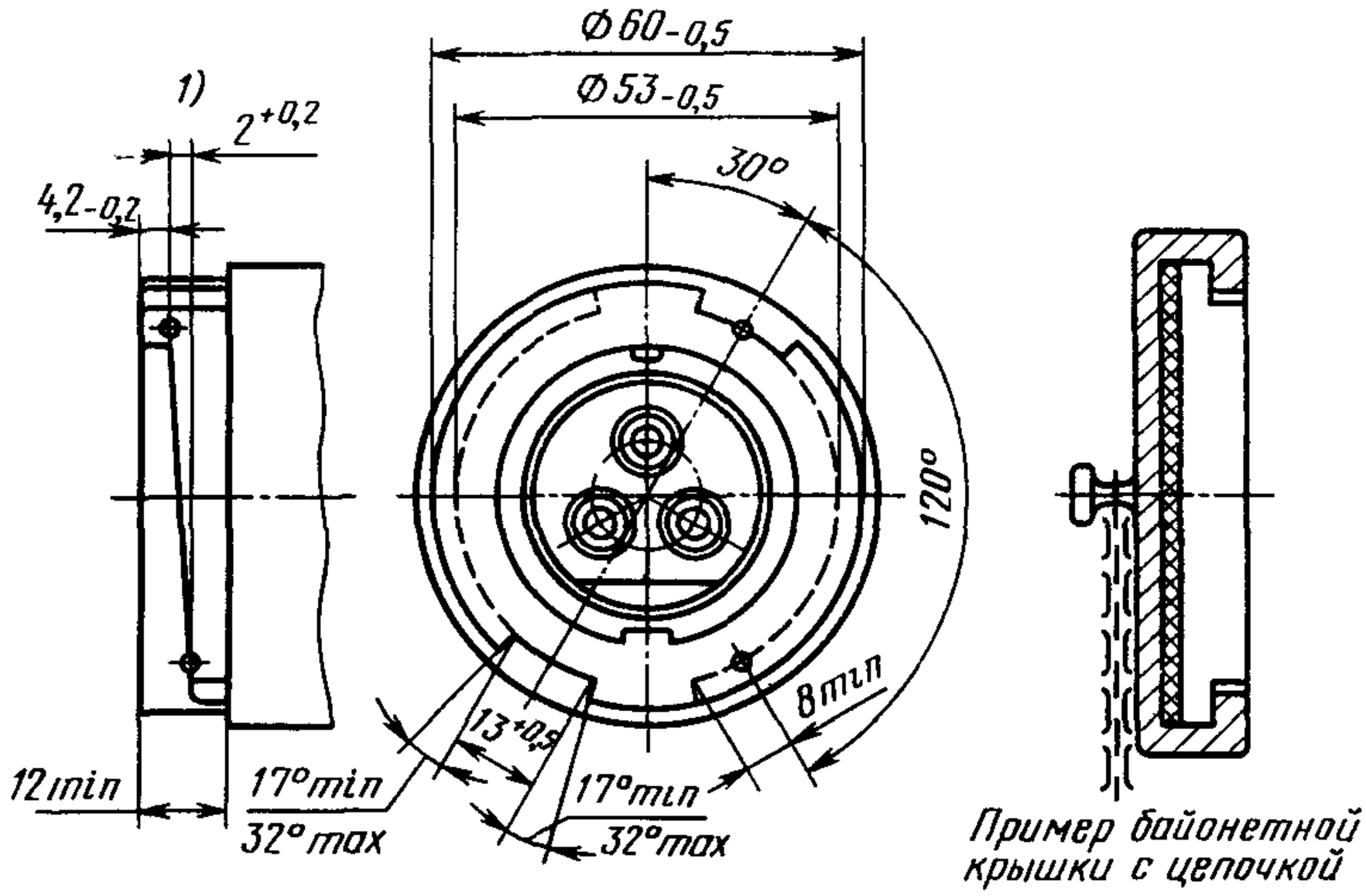

[1] Шаг подъема винтовой линии для угла 120°.

Черт. 28

7. ВИЛКИ НА ТОКИ 16 и 32 А НА НОМИНАЛЬНОЕ НАПРЯЖЕНИЕ до 42 V

7.1. Размеры вилок должны соответствовать черт. 29.

7.2. Расположение контактных штырей должно соответствовать черт. 30 при виде на вилки спереди.

7.3. Вилки обычного и брызгозащищенного исполнений должны быть снабжены выступом или выемкой в положении 12h для механической фиксации согласно черт. 31 и 32.

7.4. Вилки водонепроницаемого исполнения должны быть снабжены байонетным кольцом и выступом или выемкой в положении 12h для механической фиксации согласно черт. 33 и 34.

Вилки на токи 16 и 32 А на номинальное напряжение до 42 V брызгозащищенного и водонепроницаемого исполнения

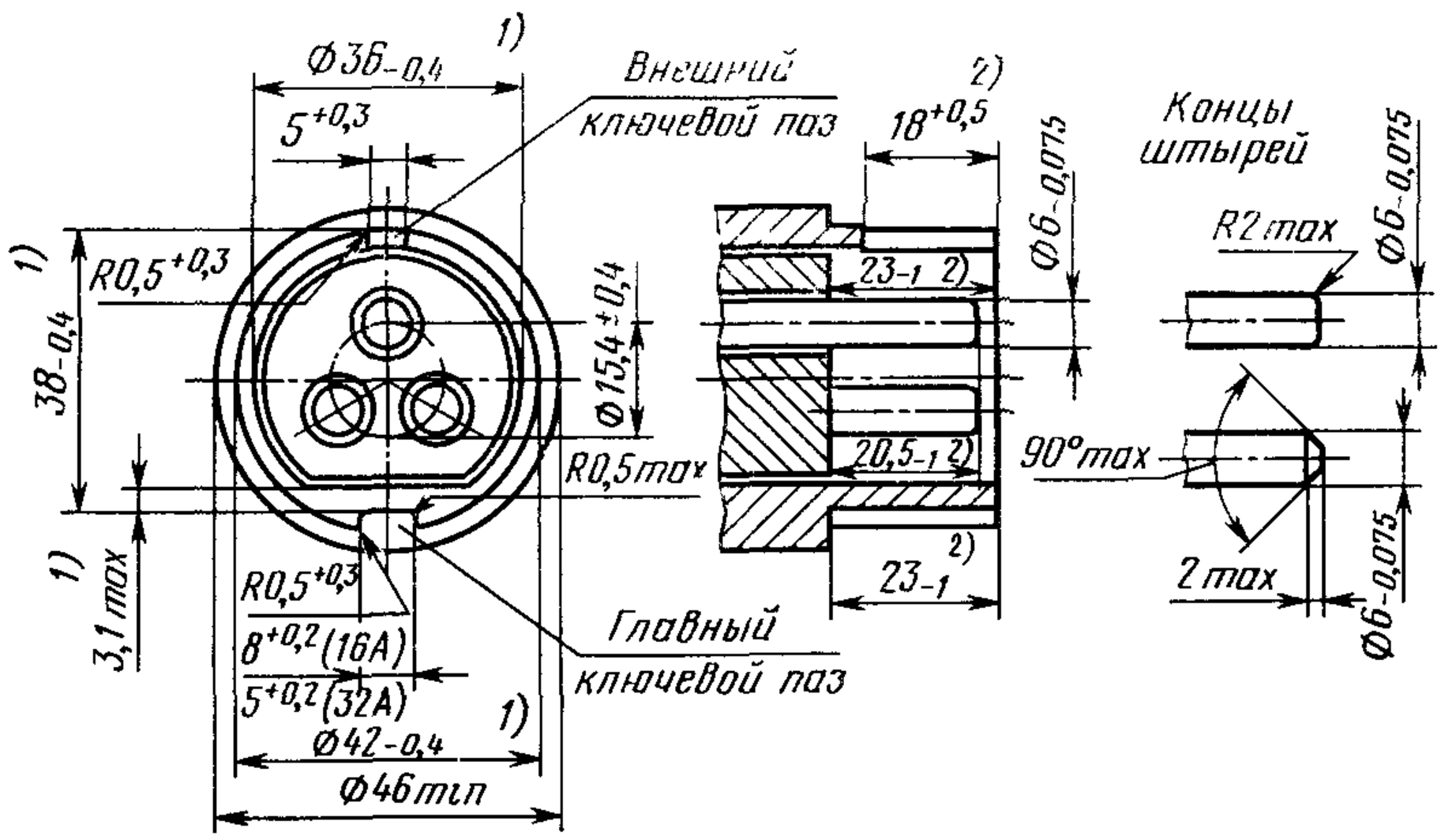

---

1) Эти размеры должны быть у водонепроницаемых соединителей в указанных допусках на длине 26 mm и у остальных соединителей 23 mm.

2) У водонепроницаемых соединителей эти размеры увеличиваются на 3 mm.

Черт. 29

Расположение штырей

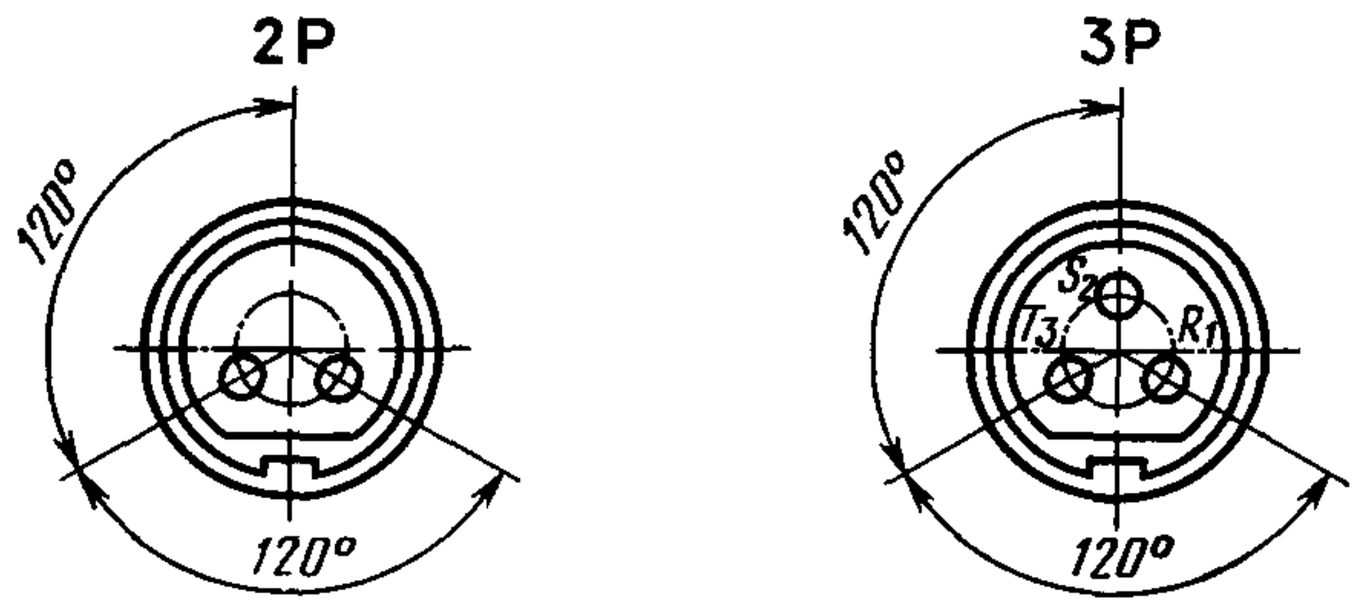

Черт. 30

Выступ или выемка для механической фиксации вилок на токи 16 и 32 А на номинальное напряжение до 42 V обычного и брызгозащищенного исполнений

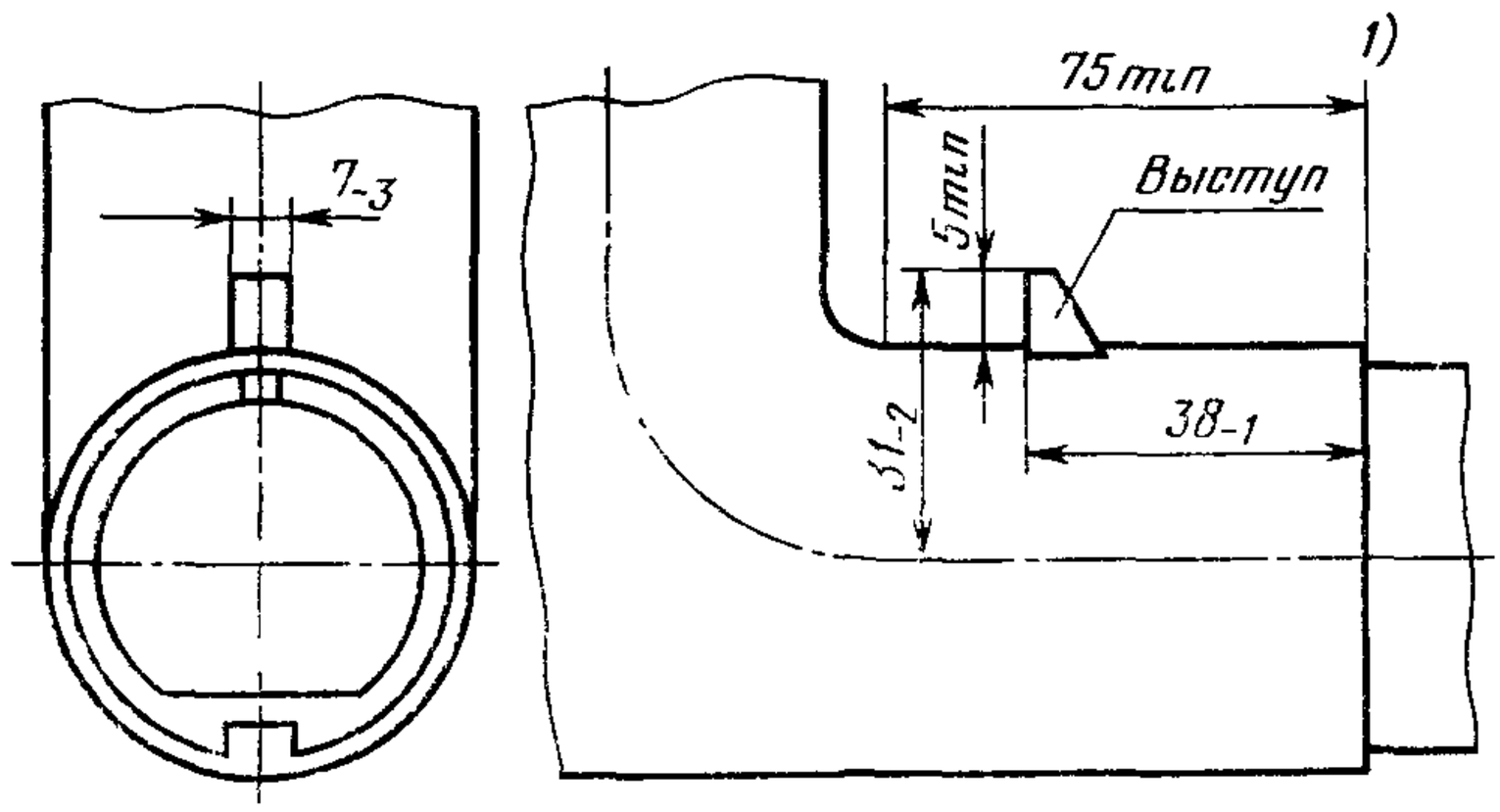

[1] Наименьшее расстояние, требуемое для движения крышки.

Черт. 31

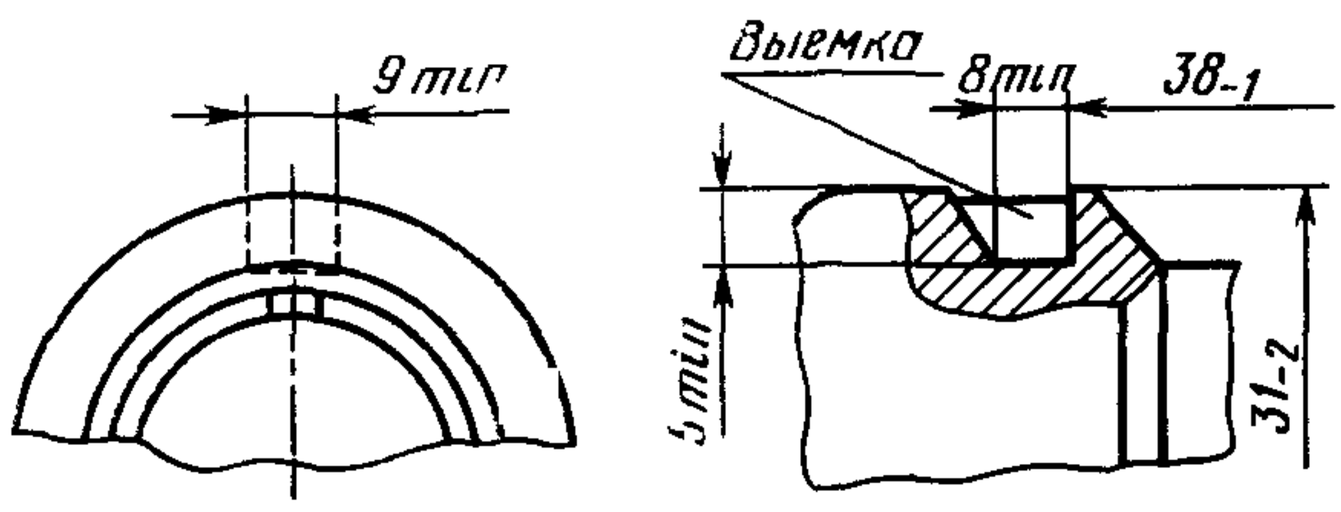

Черт. 32

Выступ или выемка и байонетное кольцо для механической фиксации и защиты вилок на токи 16 и 32 А на номинальное напряжение до 42 V водонепроницаемого исполнения

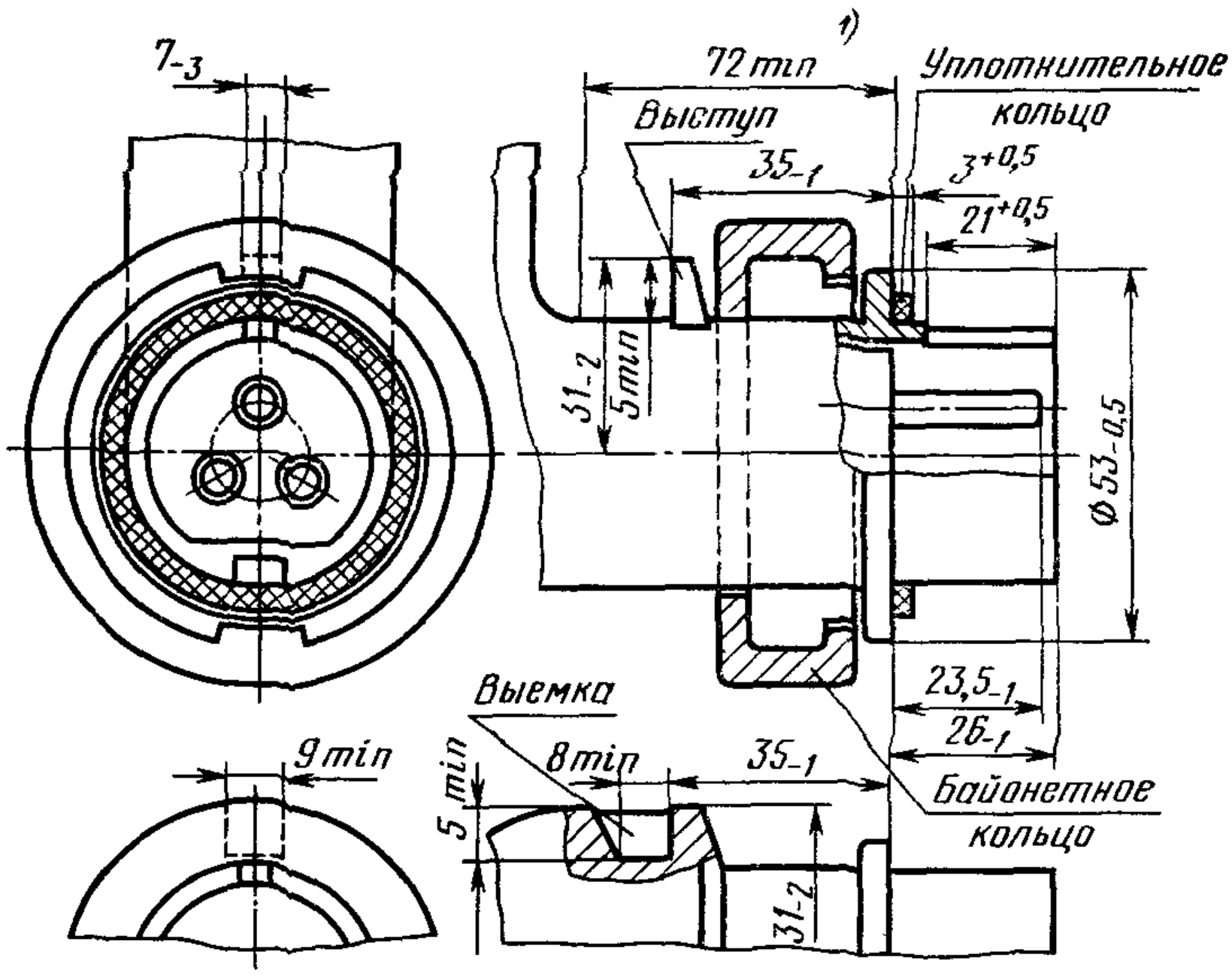

---

1) Наименьшее расстояние, требуемое для движения крышки

Черт. 33

Байонетное кольцо

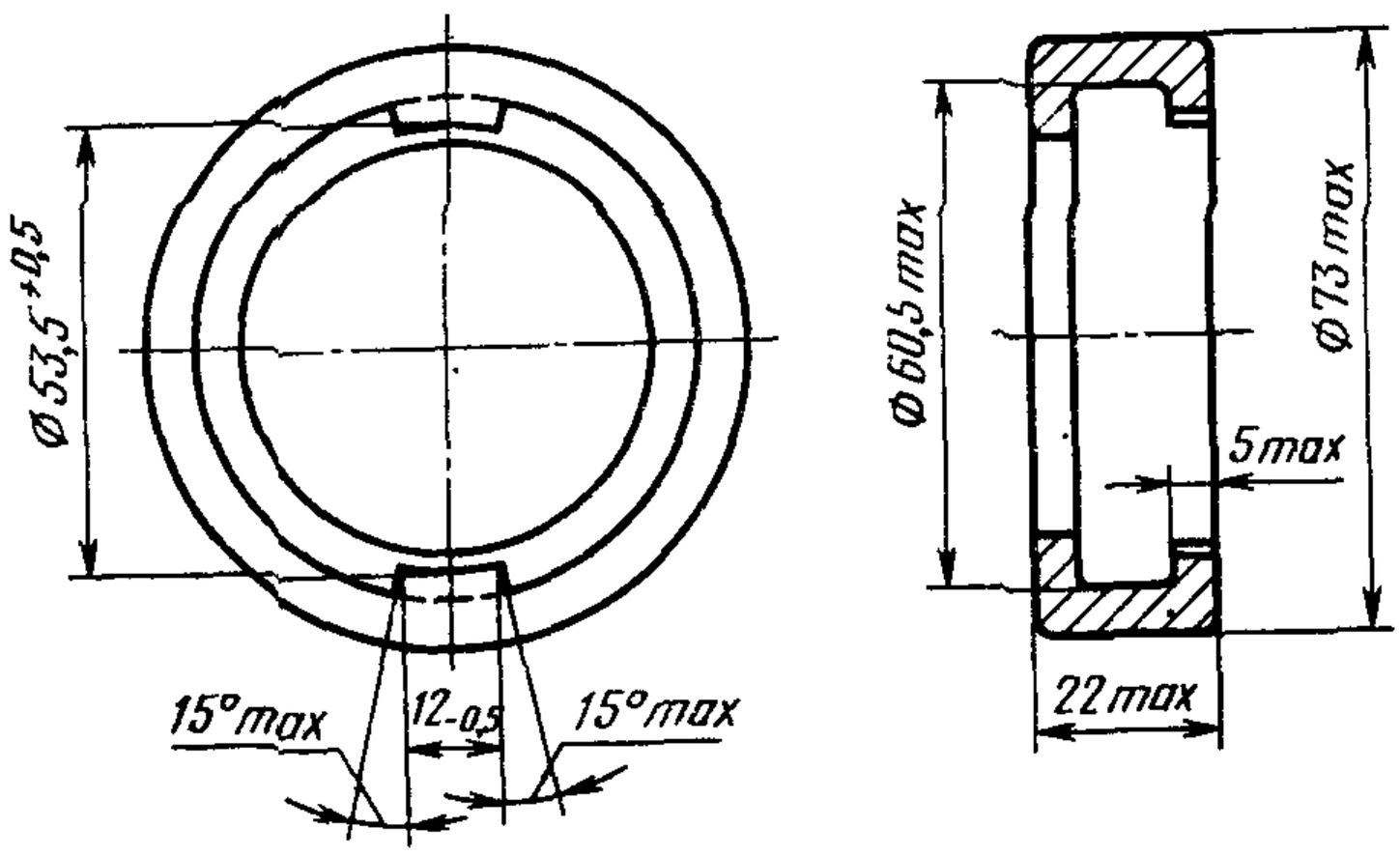

Черт. 34

8. БАЙОНЕТНОЕ КОЛЬЦО ДЛЯ МЕХАНИЧЕСКОЙ ФИКСАЦИИ И ЗАЩИТЫ ВИЛОК УКОРОЧЕННЫХ СТАЦИОНАРНЫХ НА ТОКИ 16 и 32 А НА НОМИНАЛЬНОЕ НАПРЯЖЕНИЕ СВЫШЕ 42 V ВОДОНЕПРОНИЦАЕМОГО ИСПОЛНЕНИЯ

8.1. Вилки укороченного типа должны быть снабжены байонетным кольцом согласно табл. 13 и черт. 35.

8.2. Размеры байонетного кольца, уплотнительного кольца и другие размеры должны соответствовать указанным на черт. 8, 9 и в табл. 6.

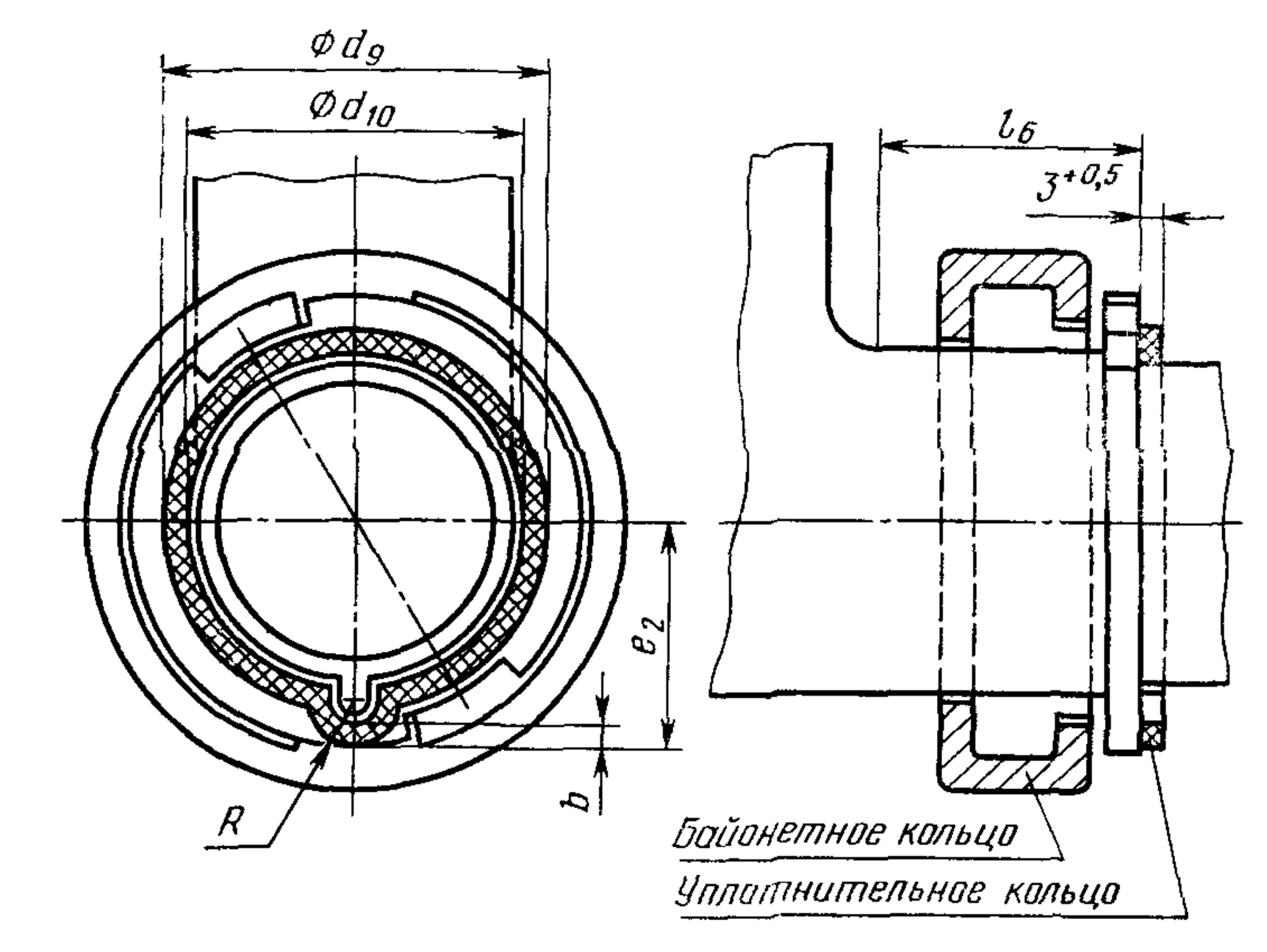

Черт. 35

Таблица 13

Размеры в мм

Номинальный ток, А	Контактная схема	l_6
16	2P+ ⏚	25
	3P+ ⏚	27
	3P+N+ ⏚	29

Продолжение табл. на стр. 32

Продолжение табл. 13

Номинальный ток, А	Контактная схема	l_6
32	2P+ ⏚	33
	3P+ ⏚	33
	3P+N+ ⏚	35

9. БАЙОНЕТНОЕ КОЛЬЦО ДЛЯ МЕХАНИЧЕСКОЙ ФИКСАЦИИ И ЗАЩИТЫ ВИЛОК УКОРОЧЕННЫХ СТАЦИОНАРНЫХ НА ТОКИ 63 и 125 А НА НОМИНАЛЬНОЕ НАПРЯЖЕНИЕ СВЫШЕ 42 V ВОДОНЕПРОНИЦАЕМОГО ИСПОЛНЕНИЯ

9.1. Вилки укороченного типа должны быть снабжены байонетным кольцом согласно черт. 36.

9.2. Размеры байонетного кольца, уплотнительного кольца и другие размеры должны соответствовать указанным на черт. 23, 24 и в табл. 12.

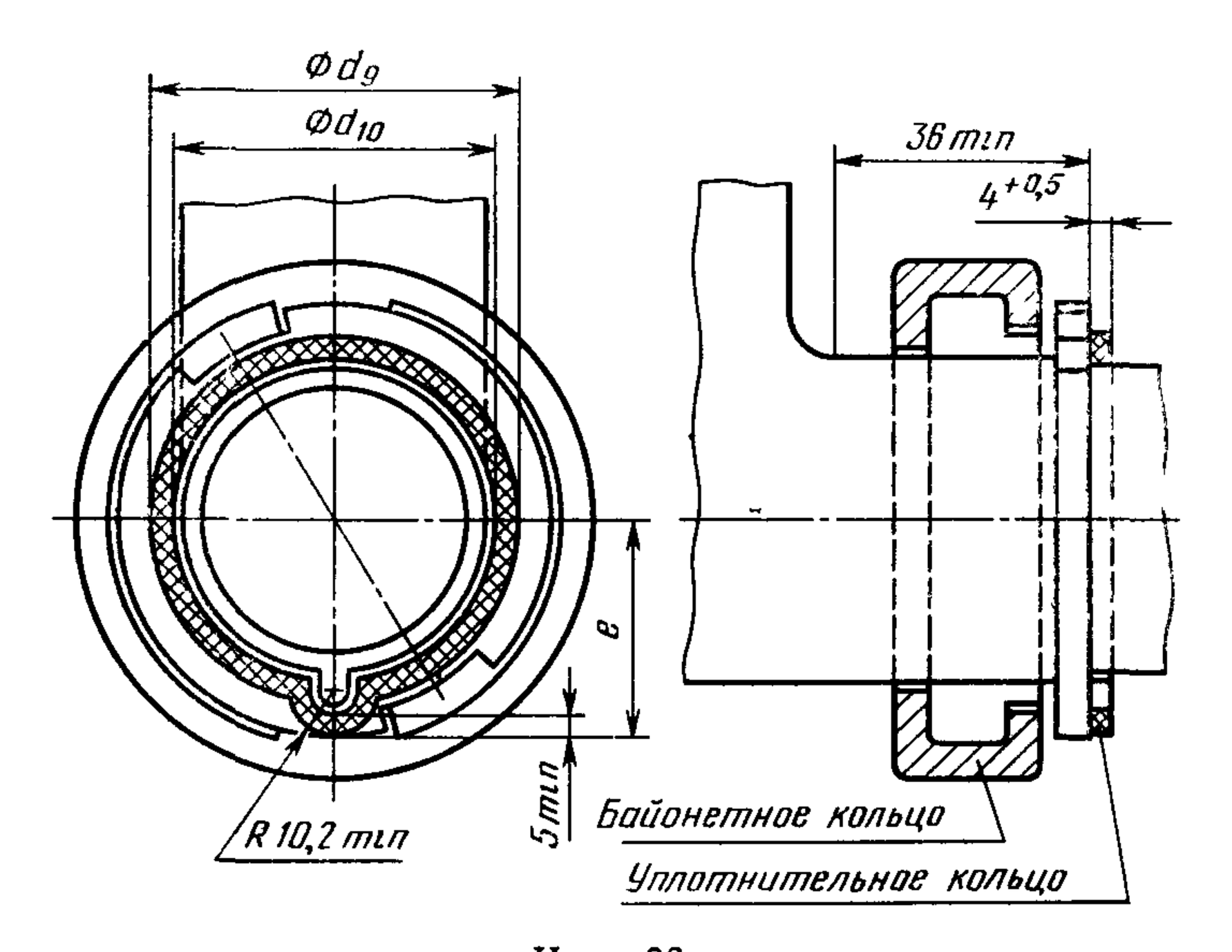

Черт. 36

10. БАЙОНЕТНОЕ КОЛЬЦО ДЛЯ МЕХАНИЧЕСКОЙ ФИКСАЦИИ И ЗАЩИТЫ ВИЛОК УКОРОЧЕННЫХ СТАЦИОНАРНЫХ НА ТОКИ 16 и 32 А НА НОМИНАЛЬНОЕ НАПРЯЖЕНИЕ до 42 V ВОДОНЕПРОНИЦАЕМОГО ИСПОЛНЕНИЯ

10.1. Вилки укороченного типа должны быть снабжены байонетным кольцом согласно черт. 37.

10.2. Размеры байонетного кольца, уплотнительного кольца и другие размеры должны соответствовать указанным на черт. 8, 9 и в табл. 6.

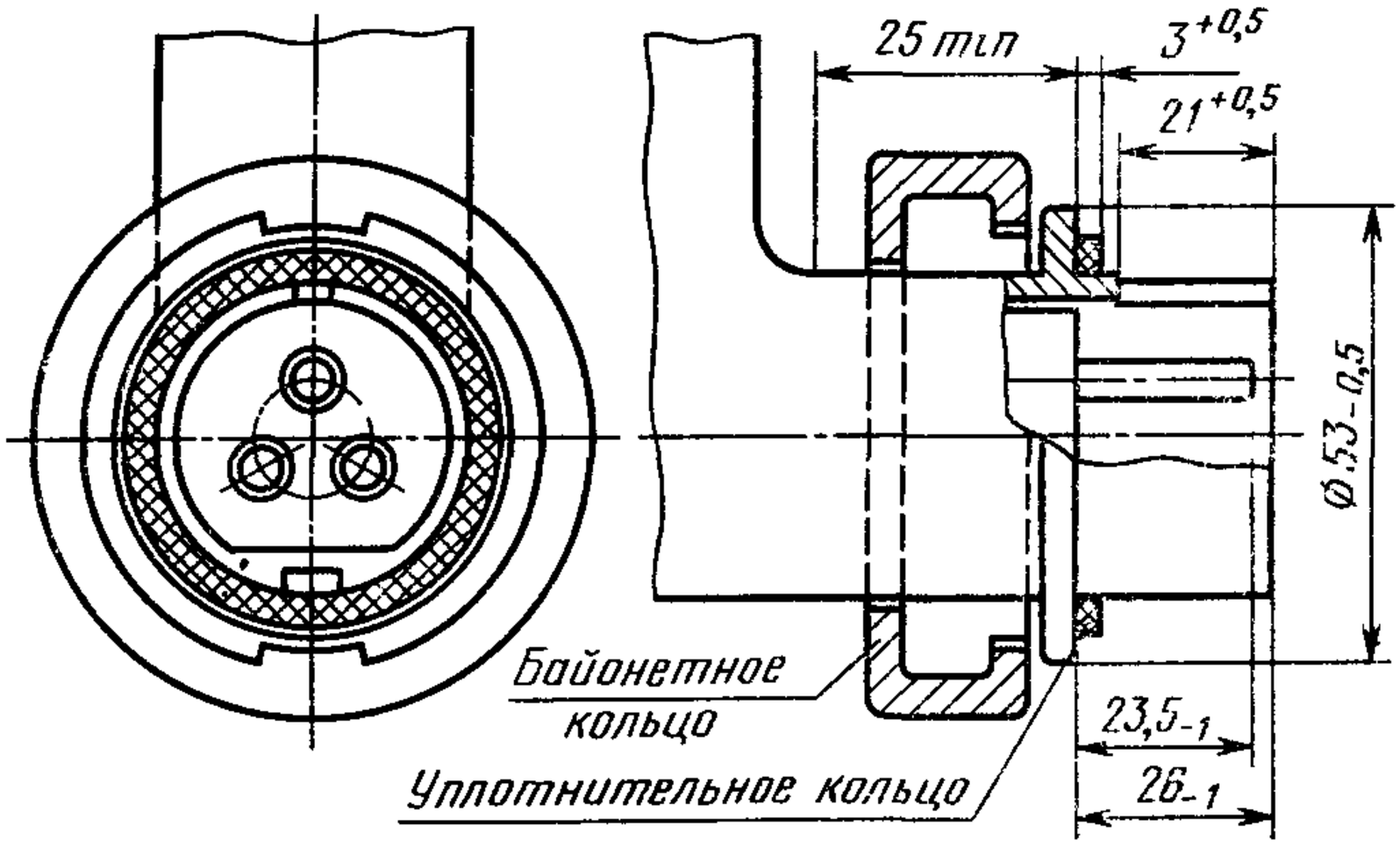

Черт. 37

Конец

ИНФОРМАЦИОННЫЕ ДАННЫЕ

1. Автор — делегация ЧССР в Постоянной Комиссии по стандартизации.
2. Тема — 01.532.05—77.
3. Стандарт СЭВ утвержден на 47-м заседании ПКС.
4. Сроки начала применения стандарта СЭВ:

Страны — члены СЭВ	Срок начала применения стандарта СЭВ в договорно-правовых отношениях по экономическому и научно-техническому сотрудничеству	Срок начала применения стандарта СЭВ в народном хозяйстве
НРБ	Январь 1984 г.	Январь 1984 г.
ВНР	Июль 1982 г.	Январь 1983 г.
ГДР	Январь 1982 г.	Январь 1982 г.
Республика Куба		
МНР		
ПНР	Январь 1982 г.	Январь 1982 г.
СРР		
СССР	Январь 1982 г.	Январь 1982 г.
ЧССР	Январь 1983 г.	Январь 1983 г.

5. Срок первой проверки — 1985 г., периодичность проверки — 5 лет
6. Использованные документы: Публикация МЭК 399, Публикация МЭК 309, Публикация CEE17.

Сдано в набор 05 01 81 Подп к печ 23 04 81 2,25 п л 1,84 уч изд л Тир 1060 Цена 10 коп.

Ордена «Знак Почета» Издательство стандартов, 123557, Москва, Новопресненский пер , 3
Калужская типография стандартов, ул. Московская, 256 Зак 63