ГОСТ 8691—73
(ИСО 5019-1—84, ИСО 5019-2—84, ИСО 5019-5—84)

МЕЖГОСУДАРСТВЕННЫЙ СТАНДАРТ

# ИЗДЕЛИЯ ОГНЕУПОРНЫЕ ОБЩЕГО НАЗНАЧЕНИЯ

## ФОРМА И РАЗМЕРЫ

**Издание официальное**

Москва
Стандартинформ
2005

## ИНФОРМАЦИОННЫЕ ДАННЫЕ

1. **РАЗРАБОТАН И ВНЕСЕН Министерством черной металлургии СССР**

2. **УТВЕРЖДЕН И ВВЕДЕН В ДЕЙСТВИЕ Постановлением Государственного комитета стандартов Совета Министров СССР от 15.06.73 № 1486**

3. **Стандарт соответствует международному стандарту ИСО 5019-1—84 в части размера 230×114×64**

4. **Стандарт унифицирован с БДС 4749—72**

5. **ВЗАМЕН ГОСТ 8691—58**

6. **ССЫЛОЧНЫЕ НОРМАТИВНО-ТЕХНИЧЕСКИЕ ДОКУМЕНТЫ**

| Обозначение НТД, на который дана ссылка | Номер пункта |
|---|---|
| ГОСТ 390—96 | 3.1 |
| ГОСТ 4157—79 | 3.1 |
| ГОСТ 5040—96 | 3.1 |
| ГОСТ 24704—94 | 3.1 |

7. **Постановлением Госстандарта от 15.04.92 № 395 снято ограничение срока действия**

8. **ИЗДАНИЕ (июль 2005 г.) с Изменениями № 1, 2, 3, 4, утвержденными в ноябре 1977 г., в августе 1984 г., в мае 1989 г., в апреле 1992 г. (ИУС 11—77, 11—84, 8—89, 7—92)**

Редактор *М.И. Максимова*
Технический редактор *В.Н. Прусакова*
Корректор *В.С. Черная*
Компьютерная верстка *Л.А. Круговой*

Подписано в печать 15.08.2005. Формат 60×84 1/8. Бумага офсетная. Гарнитура Таймс. Печать офсетная.
Усл. печ. л. 2,32. Уч.-изд. л. 1,90. Тираж 60 экз. Зак. 582. С 1644.

ФГУП «Стандартинформ», 123995 Москва, Гранатный пер., 4.
www.gostinfo.ru info@gostinfo.ru
Набрано в ИПК Издательство стандартов на ПЭВМ
Отпечатано в филиале ФГУП «Стандартинформ» — тип. «Московский печатник», 105062 Москва, Лялин пер., 6.

УДК 666.76:006.354 Группа И22

**М Е Ж Г О С У Д А Р С Т В Е Н Н Ы Й С Т А Н Д А Р Т**

# ИЗДЕЛИЯ ОГНЕУПОРНЫЕ ОБЩЕГО НАЗНАЧЕНИЯ

**Форма и размеры**

General-purpose refractory articles.
Form and dimensions

**ГОСТ 8691—73**

**(ИСО 5019-1—84, ИСО 5019-2—84, ИСО 5019-5—84)**

МКС 81.080
ОКП 15 0000

**Дата введения 01.01.75**

Настоящий стандарт распространяется на огнеупорные изделия общего назначения, применяемые для кладки различных тепловых агрегатов.

Дополнительные требования, отражающие потребности народного хозяйства (ИСО 5019-1—84, ИСО 5019-2—84, ИСО 5019-5—84), набраны курсивом.

**(Измененная редакция, Изм. № 3, 4).**

## 1. МАРКИ

1.1. Огнеупорные изделия общего назначения изготовляются марок, указанных в табл.1.

Таблица 1

| Марки | Наименование изделия | Кажущаяся плотность, г/см$^3$ (расчетная) |
|---|---|---|
| ШАК | Шамотные | 2,1 |
| ША-I | | 2,1 |
| ША-II | | 2,0 |
| ШБ-I | | 2,0 |
| ШБ-II | | 1,9 |
| ШВ-I, ШВ-II | | 1,9 |
| ШУС | | 1,9 |
| ПБ-I, ПБ-II | Полукислые | 1,9 |
| ПВ-I, ПВ-II | | 1,9 |
| ДН | Динасовые | 1,9 |
| ШЛА-1,3 | Шамотные легковесные и полукислые легковесные | 1,3 |
| ШКЛ-1,3 | | 1,3 |
| ШЛ-1,3 | | 1,3 |
| ШЛ-1,0 | | 1,0 |
| ШЛ-0,9 | | 0,9 |
| ШТЛ-0,6 | | 0,6 |
| ШЛ1—0,4 | | 0,4 |
| ШЛ-0,4 | | 0,4 |
| МКРЛ-0,8 | Муллитокремнеземистые легковесные | 0,8 |
| МКРЛ-0,7 | | 0,7 |
| МЛЛ-1,3 | Муллитовые легковесные | 1,3 |
| КЛ-1,1 | Корундовые легковесные | 1,1 |
| ДЛ-1,2 | Динасовые легковесные | 1,2 |
| ДЛ1-1,2 | | 1,2 |
| МКС-72 | Муллитокорундовые | 2,5 |
| МЛС-62 | Муллитовые | 2,3 |

**(Измененная редакция, Изм. № 4).**

**Издание официальное** **Перепечатка воспрещена**

★

© Издательство стандартов, 1973
© Стандартинформ, 2005

## 2. ФОРМА И РАЗМЕРЫ

2.1. Форма и размеры изделий должны соответствовать требованиям, указанным на черт.1—26 и в табл.2—27.

Размеры прямоугольного огнеупорного кирпича (прямой, лещадка, плитка) приведены в табл.2а; размеры огнеупорного сводового кирпича — в табл.12а.

Пятовый кирпич для применения с кирпичом горизонтального ряда кладки высотой 64 мм и высотой 76 мм — на черт.9а и 9б.

**Кирпич прямой**

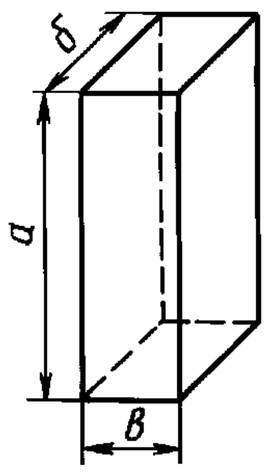


Черт. 1

Таблица 2

| Номер изделия | *а* | *б* | *в* | Объем, см$^3$ | Масса для изделий марок, кг | | | | | | | | | | | | | | |
|---|---|---|---|---|---|---|---|---|---|---|---|---|---|---|---|---|---|---|---|
| | мм | | | | ШАК, ША-I | ША-II, ШБ-I | ШБ-II, ШВ-I, ШВ-II, ШУС, ПК ПБ-I, ПБ-II, ПВ-I, ПВ-II, ДН | ШЛА-1,3; ШЛ-1,3; ШКЛ-1,3 | МЛЛ-1,3 | ДЛ-1,2; ДЛ1-1,2 | КЛ-1,1 | ШЛ-1,0 | ШЛ-0,9 | МКРЛ-0,8 | МКРЛ-0,7 | ШТЛ-0,6 | ШЛ1-0,4, ШЛ-0,4 | МКС-72 | МЛС-62 |
| 1 | 230 | 65 | 65 | 972 | 2,0 | 1,9 | 1,8 | — | — | — | — | — | 0,9 | 0,8 | — | — | 0,4 | — | — |
| 2 | 230 | 85 | 65 | 1271 | 2,7 | 2,5 | 2,4 | — | — | — | — | — | 1,1 | 1,0 | — | — | 0,5 | — | — |
| 3 | 230 | 114 | 100 | 2622 | 5,5 | 5,2 | 5,0 | — | 3,4 | 3,2 | — | — | — | — | — | — | — | — | — |
| 4 | 230 | 114 | 75 | 1967 | 4,1 | 3,9 | 3,7 | 2,6 | 2,6 | 2,4 | — | 1,9 | — | 1,6 | — | — | — | 4,9 | 4,5 |
| 5 | 230 | 114 | 65 | 1704 | 3,6 | 3,4 | 3,2 | 2,2 | 2,2 | 2,1 | 1,9 | 1,7 | 1,5 | 1,4 | 1,2 | 1,0 | 0,7 | 4,3 | 3,9 |
| 6 | 230 | 114 | 40 | 1049 | 2,2 | 2,1 | 2,0 | 1,4 | 1,4 | 1,3 | — | 1,0 | — | 0,8 | — | — | — | 2,6 | 2,4 |
| 6а | 230 | 150 | 65 | 2242 | — | — | — | — | — | — | — | — | — | — | — | — | — | — | 5,2 |
| 7 | 250 | 124 | 75 | 2325 | 4,9 | 4,7 | 4,4 | 3,0 | 3,0 | 2,8 | 2,6 | 2,3 | 2,1 | 1,9 | 1,6 | 1,4 | 0,9 | 5,8 | 5,3 |
| 8 | 250 | 124 | 65 | 2015 | 4,2 | 4,0 | 3,8 | 2,6 | 2,6 | 2,4 | 2,2 | 2,0 | 1,8 | 1,6 | 1,4 | 1,2 | 0,8 | 5,0 | 4,6 |
| 9 | 300 | 150 | 65 | 2925 | 6,1 | 5,9 | 5,6 | 3,8 | 3,8 | 3,5 | — | 2,9 | — | — | — | — | — | 7,3 | 6,7 |
| 10 | 345 | 150 | 75 | 3881 | 8,2 | 7,8 | 7,4 | 5,0 | 5,0 | 4,7 | — | 3,9 | — | — | — | — | — | 9,7 | 8,9 |

Примечания:

1. Динасовые изделия номеров 1 и 2 не изготовляются.
2. Шамотно-каолиновые легковесные изделия марки ШКЛ-1,3 номеров 4, 6, 9, 10 не изготовляются.

Таблица 2а

*Размеры прямоугольного огнеупорного кирпича (прямой, лещадка, плитка)*

*мм*

| *Тип кирпича* | Серия 64 мм | *Серия 76 мм* |
|---|---|---|
| *Прямоугольный* 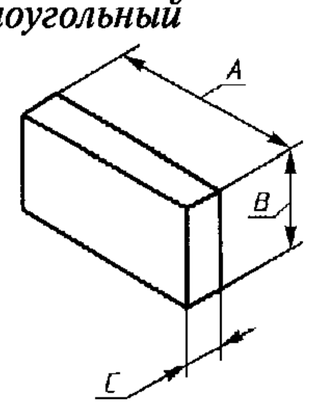  | *A×C*<br>*230×114×64*<br>*230×172×64*<br>*345×114×64* | *A×B×C*<br>*230×114×76*<br>*230×172×76* |

*Продолжение табл. 2а*

| *Тип кирпича* | Серия 64 мм | *Серия 76 мм* |
|---|---|---|
| *Лещадка* 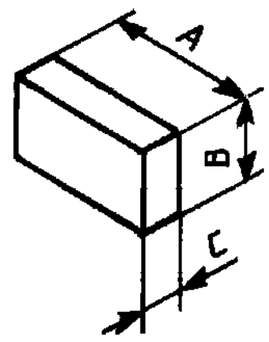  | *A×B×C*<br>*230×114×32* | *A×B×C*<br>*230×114×38* |
| *Плитка* 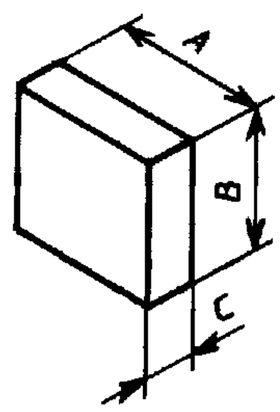  | *A×B×C*<br>*230×230×64* | *A×B×C*<br>*230×230×76* |

*Примечания:*

*1. Предпочтительно применять серию кирпича 76 мм.*

*2. Допускаемые отклонения размеров, приведенных в таблице, должны быть согласованы между поставщиком и потребителем.*

Таблица 2а. **(Введена дополнительно, Изм. № 4).**

**Кирпич прямой полуторный**

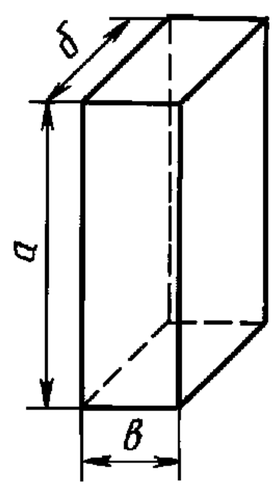


Черт. 2

Таблица 3

| Номер изделия | *а* | *б* | *в* | Объем, см³ | Масса для изделий марок, кг | | | | | | | | |
|---|---|---|---|---|---|---|---|---|---|---|---|---|---|
| | мм | | | | ШАК, ША-I | ША-II, ШБ-I | ШБ-II, ШВ-I, ШВ-II ШУС, ПБ-I, ПБ-II, ПВ-I, ПВ-II, ДН | ШЛА-1,3; ШЛ-1,3; МЛЛ-1,3 | ДЛ-1,2; ДЛП-1,2 | ШЛ-1,0 | МКРЛ-0,8 | МКС-72 | МЛС-62 |
| 11 | 230 | 172 | 75 | 2967 | 6,2 | 5,9 | 5,6 | 3,9 | 3,6 | 3,0 | 2,4 | — | — |
| 12 | 230 | 172 | 65 | 2571 | 5,4 | 5,1 | 4,9 | 3,3 | 3,1 | 2,6 | 2,1 | 6,4 | 5,9 |
| 13 | 250 | 187 | 75 | 3506 | 7,4 | 7,0 | 6,7 | — | — | — | 2,8 | — | — |
| 14 | 250 | 187 | 65 | 3039 | 6,4 | 6,1 | 5,8 | — | — | — | 2,8 | — | — |
| 15 | 300 | 225 | 65 | 4388 | 9,2 | 8,8 | 8,3 | — | — | — | — | 10,9 | 10,0 |

**Кирпич прямой трехчетвертной**

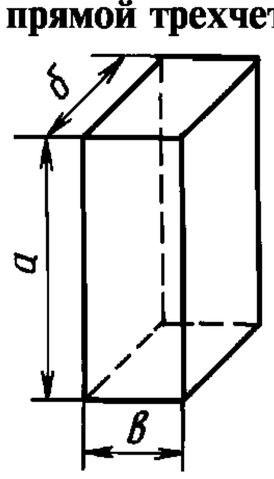


Черт. 3

Таблица 4

| Номер изделия | *а* | *б* | *в* | Объем, см$^3$ | Масса для изделий марок, кг | | | | | | | | | | |
|---|---|---|---|---|---|---|---|---|---|---|---|---|---|---|---|
| | мм | | | | ШАК, ША-I | ША-II, ШБ-I | ШБ-II, ШВ-I, ШВ-II ШУС, ПБ-I, ПБ-II, ПВ-I, ПВ-II, ДН | ШЛА-1,3; ШЛ-1,3; МЛЛ-1,3 | ДЛ-1,2; ДЛП-1,2 | ШЛ-1,0 | ШЛ-0,9 | МКРЛ-0,8 | ШЛП-0,4, ШЛ-0,4 | МКС-72 | МЛС-62 |
| 16 | 172 | 114 | 75 | 1471 | 3,1 | 2,9 | 2,8 | — | — | — | — | 1,2 | — | — | — |
| 17 | 172 | 114 | 65 | 1274 | 2,7 | 2,6 | 2,4 | 1,7 | 1,5 | 1,3 | 1,2 | 1,0 | 0,5 | 3,2 | 2,9 |
| 18 | 187 | 124 | 75 | 1739 | 3,7 | 3,5 | 3,3 | — | — | — | — | 1,4 | — | — | — |
| 19 | 187 | 124 | 65 | 1507 | 3,2 | 3,0 | 2,9 | — | — | — | — | 1,2 | — | — | — |

**Клин торцовый**
(двусторонний и односторонний)

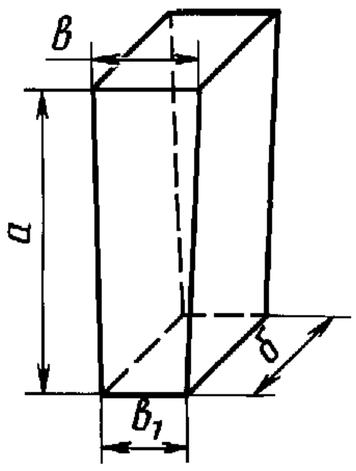


Черт. 4

Таблица 5

| Номер изделия | *а* | *б* | *в* | $в_1$ | Объем, см$^3$ | Масса для изделий марок, кг | | | | | | | | | | | |
|---|---|---|---|---|---|---|---|---|---|---|---|---|---|---|---|---|---|
| | мм | | | | | ШАК, ША-I | ША-II, ШБ-I | ШБ-II, ШВ-I, ШВ-II, ШУС, ПБ-I, ПБ-II, ПВ-I, ПВ-II, ДН | ШЛА-1,3; ШЛ-1,3; МЛЛ-1,3 | ШКЛ-1,3 | ДЛ-1,2; ДЛП-1,2 | ШЛ-0,9 | ШЛ-1,0 | МКРЛ-0,5 | ШЛП-0,4, ШЛ-0,4 | МКС-72 | МЛС-62 |
| 20 | 230 | 114 | 75 | 65 | 1835 | 3,9 | 3,7 | 3,5 | — | — | — | — | — | — | — | 4,6 | 4,2 |
| 21 | 230 | 114 | 75 | 55 | 1704 | 3,6 | 3,4 | 3,2 | — | — | — | — | — | — | — | 4,3 | 3,9 |
| 22 | 230 | 114 | 65 | 55 | 1573 | 3,3 | 3,2 | 3,0 | 2,1 | 2,1 | 1,9 | 1,4 | 1,5 | 0,8 | 0,6 | 3,9 | 3,6 |
| 23 | 230 | 114 | 65 | 45 | 1442 | 3,0 | 2,9 | 2,7 | 1,9 | 1,9 | 1,7 | 1,3 | 1,4 | 0,7 | 0,6 | 3,6 | 3,3 |
| 23а | 230 | 150 | 75 | 45 | 2070 | — | — | — | — | — | — | — | — | — | — | — | 4,8 |
| 24 | 250 | 124 | 75 | 65 | 2170 | 4,6 | 4,3 | 4,1 | — | — | — | — | — | — | — | 5,4 | 5,0 |
| 25 | 250 | 124 | 65 | 55 | 1860 | 3,9 | 3,7 | 3,5 | 2,4 | — | 2,2 | — | 1,9 | — | — | 4,7 | 4,3 |
| 26 | 250 | 124 | 65 | 45 | 1705 | 3,6 | 3,4 | 3,2 | 2,2 | — | 2,1 | — | 1,7 | — | — | 4,3 | 3,9 |
| 27 | 172 | 114 | 65 | 55 | 1176 | 2,5 | 2,4 | 2,2 | 1,5 | — | 1,4 | — | 1,2 | — | — | 2,9 | 2,7 |
| 28 | 172 | 114 | 65 | 45 | 1078 | 2,3 | 2,2 | 2,1 | 1,4 | — | 1,3 | — | 1,0 | — | — | 2,7 | 2,5 |
| 29 | 300 | 150 | 65 | 55 | 2700 | 5,7 | 5,4 | 5,1 | — | — | 3,2 | — | — | — | — | 6,8 | 6,2 |
| 30 | 300 | 150 | 65 | 45 | 2475 | 5,2 | 5,0 | 4,7 | — | — | — | — | — | — | — | 6,2 | 5,7 |
| 31 | 345 | 150 | 75 | 65 | 3622 | 7,6 | 7,3 | 6,9 | — | — | — | — | — | — | — | 9,0 | 8,3 |
| 32 | 345 | 150 | 75 | 55 | 3364 | 7,0 | 6,7 | 6,4 | — | — | — | — | — | — | — | 8,4 | 7,7 |

**Клин торцовый полуторный** (двусторонний и односторонний)

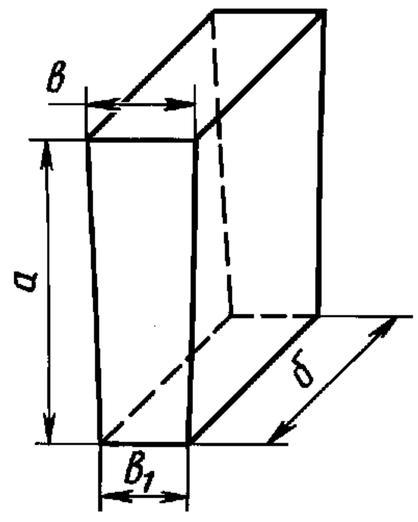


Черт. 5

Таблица 6

| Номер изделия | *а* | *б* | *в* | $в_1$ | Объем, $см^3$ | Масса для изделий марок, кг | | | | | | | |
|---|---|---|---|---|---|---|---|---|---|---|---|---|---|
| | мм | | | | | ШАК, ША-I | ША-II, ШБ-I | ШБ-II, ШВ-I, ШВ-II, ШУС, ПБ-I, ПБ-II, ПВ-I, ПВ-II, ДН | ШЛА-1,3; ШЛ-1,3; МЛЛ-1,3 | ДЛ-1,2; ДЛП-1,2 | ШЛ-1,0 | МКС-72 | МЛС-62 |
| 33 | 230 | 172 | 75 | 65 | 2769 | 5,8 | 5,5 | 5,3 | — | — | — | 6,9 | 6,3 |
| 34 | 230 | 172 | 75 | 55 | 2571 | 5,4 | 5,1 | 4,9 | — | — | — | 6,4 | 5,9 |
| 35 | 230 | 172 | 65 | 55 | 2374 | 5,0 | 4,8 | 4,5 | 3,1 | 2,9 | 2,4 | 5,9 | 5,5 |
| 36 | 230 | 172 | 65 | 45 | 2176 | 4,6 | 4,4 | 4,1 | 2,8 | 2,6 | 2,2 | 5,4 | 5,0 |
| 37 | 250 | 187 | 75 | 65 | 3272 | 6,9 | 6,6 | 6,2 | — | — | — | — | — |
| 38 | 250 | 187 | 65 | 55 | 2805 | 5,9 | 5,6 | 5,3 | — | — | — | — | — |
| 39 | 250 | 187 | 65 | 45 | 2571 | 5,4 | 5,1 | 4,9 | — | — | — | — | — |
| 40 | 300 | 225 | 65 | 55 | 4050 | 8,5 | 8,1 | 7,7 | — | — | — | 10,1 | 9,3 |
| 41 | 300 | 225 | 65 | 45 | 3712 | 7,8 | 7,4 | 7,1 | — | — | — | 9,3 | 8,5 |

**Клин ребровый** (двусторонний и односторонний)

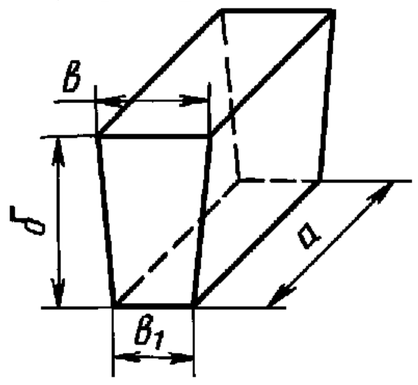


Черт. 6

Таблица 7

| Номер изделия | *а* | *б* | *в* | $в_1$ | Объем, $см^3$ | Масса для изделий марок, кг | | | | | | | | | | | | |
|---|---|---|---|---|---|---|---|---|---|---|---|---|---|---|---|---|---|---|
| | мм | | | | | ШАК, ША-I | ША-II, ШБ-I | ШБ-II, ШВ-I, ШВ-II, ШУС, ПБ-I, ПБ-II, ПВ-I, ПВ-II, ДН | ШЛА-1,3; ШЛ-1,3; МЛЛ-1,3 | ШКЛ-1,3 | ДЛ-1,2; ДЛ1-1,2 | ШЛ-1,0 | ШЛ-0,9 | МКРЛ-0,7 | ШТЛ-0,6 | ШЛ1-0,4, ШЛ-0,4 | МКС-72 | МЛС-62 |
| 42 | 230 | 114 | 75 | 65 | 1835 | 3,9 | 3,7 | 3,5 | 2,4 | — | 2,2 | 1,8 | — | — | — | — | 4,6 | 4,2 |
| 43 | 230 | 114 | 75 | 55 | 1704 | 3,6 | 3,4 | 3,2 | 2,2 | — | 2,1 | 1,7 | — | — | — | — | — | — |
| 44 | 230 | 114 | 65 | 55 | 1573 | 3,3 | 3,2 | 3,0 | 2,1 | 2,1 | 1,9 | 1,6 | 1,4 | 1,1 | 0,9 | 0,6 | 3,9 | 3,6 |
| 45 | 230 | 114 | 65 | 45 | 1442 | 3,0 | 2,9 | 2,7 | 1,9 | 1,9 | 1,7 | 1,4 | 1,3 | 1,0 | 0,9 | 0,6 | 3,6 | 3,3 |
| 45а | 230 | 150 | 65 | 55 | 2070 | — | — | — | — | — | — | — | — | — | — | — | — | 4,8 |
| 45б | 230 | 150 | 65 | 45 | 1898 | — | — | — | — | — | — | — | — | — | — | — | — | 4,4 |
| 46 | 250 | 124 | 75 | 65 | 2170 | 4,6 | 4,3 | 4,1 | — | — | — | — | — | — | — | — | 5,4 | 5,0 |
| 47 | 250 | 124 | 65 | 55 | 1860 | 3,9 | 3,7 | 3,5 | 2,4 | 2,4 | 2,2 | 1,9 | 1,7 | 1,3 | 1,1 | 0,7 | 4,7 | 4,3 |
| 48 | 250 | 124 | 65 | 45 | 1705 | 3,6 | 3,4 | 3,2 | 2,2 | — | 2,1 | 1,7 | — | — | — | — | 4,3 | 3,9 |

**Кирпич трапецеидальный**
(двусторонний и односторонний)

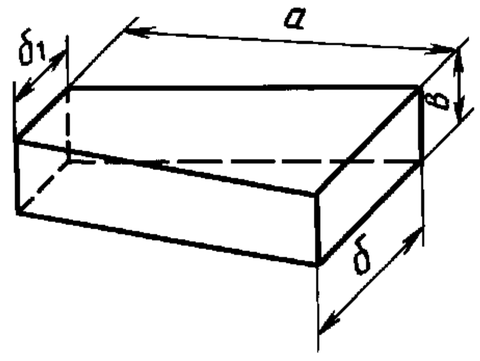


Черт.7

Таблица 8

| Номер изделия | *а* | *б* | $б_1$ | *в* | Объем, $см^3$ | Масса для изделий марок, кг | | | | | | | |
|---|---|---|---|---|---|---|---|---|---|---|---|---|---|
| | мм | | | | | ШАК, ША-I | ША-II, ШБ-I | ШБ-II, ШВ-I, ШВ-II, ШУС, ПБ-I, ПБ-II, ПВ-I, ПВ-II, ДН | ШЛА-1,3; ШЛ-1,3; МЛЛ-1,3 | ДЛ-1,2; ДЛП-I,2 | ШЛ-1,0 | МКС-72 | МЛС-62 |
| 49 | 230 | 114 | 96 | 65 | 1570 | 3,3 | 3,1 | 3,0 | 2,0 | 1,9 | 1,6 | 3,9 | 3,6 |
| 50 | 230 | 114 | 76 | 65 | 1420 | 3,0 | 2,8 | 2,7 | 1,9 | 1,7 | 1,4 | 3,6 | 3,3 |
| 51 | 230 | 114 | 56 | 65 | 1271 | 2,7 | 2,5 | 2,4 | 1,7 | 1,5 | 1,3 | 3,2 | 2,9 |
| 52 | 345 | 150 | 125 | 75 | 3557 | 7,5 | 7,1 | 6,8 | — | — | — | 8,9 | 8,2 |
| 53 | 345 | 150 | 90 | 75 | 3105 | 6,5 | 6,2 | 5,9 | — | — | — | 7,8 | 7,1 |
| 54 | 345 | 150 | 80 | 75 | 2976 | 6,3 | 6,0 | 5,7 | — | — | — | — | — |

**Кирпич трапецеидальный поперечный**
(двусторонний)

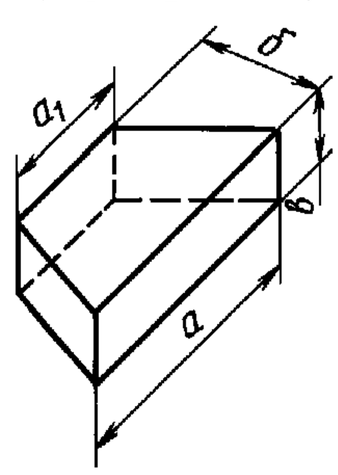


Черт.8

Таблица 9

| Номер изделия | *а* | $a_1$ | *б* | *в* | Объем, $см^3$ | Масса для изделий марок, кг | | | | |
|---|---|---|---|---|---|---|---|---|---|---|
| | мм | | | | | ШАК, ША-I | ША-II, ШБ-I | ШБ-II, ШВ-I, ШВ-II, ШУС, ПБ-I, ПБ-II, ПВ-I, ПВ-II | ШЛА-1,3; ШЛ-1,3 | ШЛ-1,0 |
| 55 | 230 | 180 | 114 | 65 | 1519 | 3,2 | 3,0 | 2,9 | 2,0 | 1,5 |
| 56 | 230 | 190 | 114 | 65 | 1556 | 3,3 | 3,1 | 3,0 | 2,0 | 1,6 |
| 57 | 230 | 200 | 114 | 65 | 1593 | 3,4 | 3,2 | 3,0 | 2,1 | 1,6 |
| 58 | 230 | 210 | 114 | 65 | 1630 | 3,4 | 3,3 | 3,1 | 2,1 | 1,6 |
| 59 | 230 | 220 | 114 | 65 | 1667 | 3,5 | 3,3 | 3,2 | 2,2 | 1,7 |

**Кирпич пятовый**

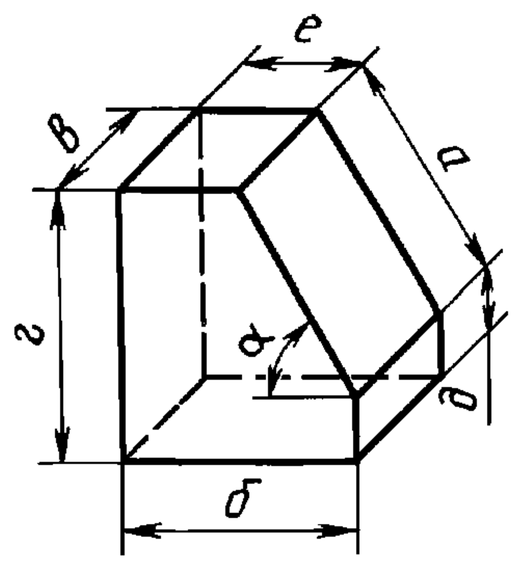


Черт. 9

*Пятовый кирпич для применения с кирпичом горизонтального ряда кладки высотой 64 мм*

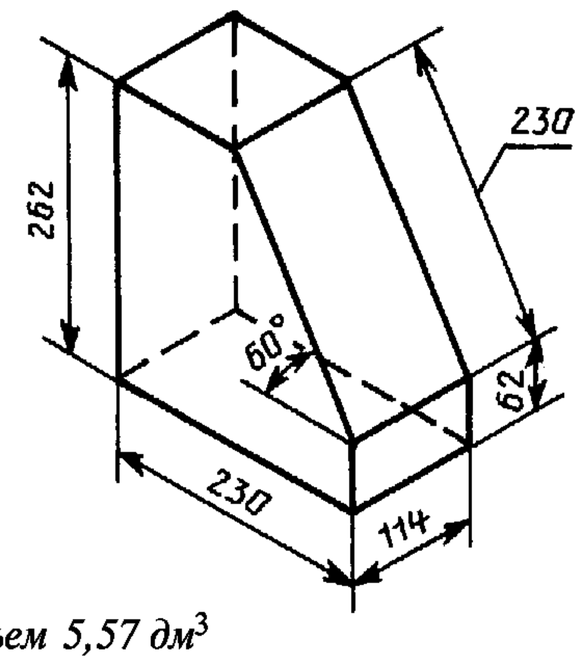


*Объем 5,57 дм³*

Черт. 9а

*Пятовый кирпич для применения с кирпичом горизонтального ряда кладки высотой 76 мм*

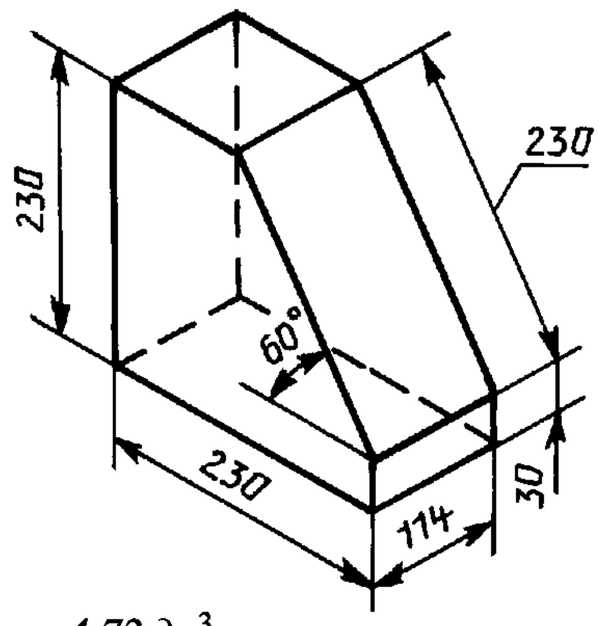


*Объем 4,72 дм³*

Черт. 9б

*Примечания:*

*1. Предпочтительно применять серию кирпича 76 мм.*

*2. Допускаемые отклонения размеров, указанных на черт.9а и 9б, должны быть согласованы между поставщиком и потребителем.*

Таблица 10

| Номер изделия | *а* | *б* | *в* | *г* | *д* | *е* | α, град | Объем, см³ | Масса для изделий марок, кг | | | | |
|---|---|---|---|---|---|---|---|---|---|---|---|---|---|
| | мм | | | | | | | | ШАК, ША-I | ША-II, ШБ-I | ШБ-II, ШВ-I, ШВ-II, ШУС, ПБ-I, ПБ-II, ПВ-I, ПВ-II, ДН | МКС-72 | МЛС-62 |
| 60 | 114 | 114 | 114 | 133 | 34 | 57 | 60 | 1407 | 3,0 | 2,8 | 2,7 | 3,5 | 3,2 |
| 61 | 114 | 114 | 114 | 133 | 52 | 33 | 45 | 1355 | 2,9 | 2,7 | 2,6 | 3,4 | 3,1 |
| 62 | 124 | 124 | 124 | 133 | 26 | 62 | 60 | 1634 | 3,4 | 3,3 | 3,1 | 4,0 | 3,7 |
| 63 | 124 | 124 | 124 | 133 | 45 | 36 | 45 | 1565 | 3,3 | 3,1 | 3,0 | — | — |
| 64 | 172 | 230 | 114 | 201 | 52 | 144 | 60 | 4540 | 9,5 | 9,1 | 8,6 | 11,3 | 10,4 |
| 65 | 172 | 230 | 114 | 201 | 80 | 109 | 45 | 4436 | 9,3 | 8,9 | 8,4 | 11,1 | 10,2 |
| 66 | 230 | 230 | 114 | 201 | 39 | 68 | 45 | 3774 | 7,9 | 7,6 | 7,2 | — | — |
| 67 | 230 | 230 | 114 | 236 | 37 | 115 | 60 | 4884 | 10,3 | 9,8 | 9,3 | 12,2 | 11,2 |
| 68 | 230 | 230 | 114 | 269 | 70 | 115 | 60 | 5749 | 12,1 | 11,5 | 10,9 | 14,4 | 13,2 |
| 69 | 250 | 230 | 124 | 269 | 53 | 105 | 60 | 5998 | 12,6 | 12,0 | 11,4 | — | — |
| 70 | 300 | 230 | 75 | 269 | 9 | 80 | 60 | 3178 | 6,7 | 6,4 | 6,0 | 7,9 | 7,3 |
| 71 | 300 | 275 | 75 | 269 | 57 | 63 | 45 | 3863 | 8,1 | 7,7 | 7,3 | — | — |
| 72 | 300 | 345 | 75 | 269 | 57 | 133 | 45 | 5275 | 11,1 | 10,6 | 10,0 | 13,2 | 12,1 |
| 73 | 345 | 230 | 75 | 337 | 38 | 57 | 60 | 3874 | 8,1 | 7,7 | 7,4 | 9,7 | 8,9 |

**Кирпич оконный**

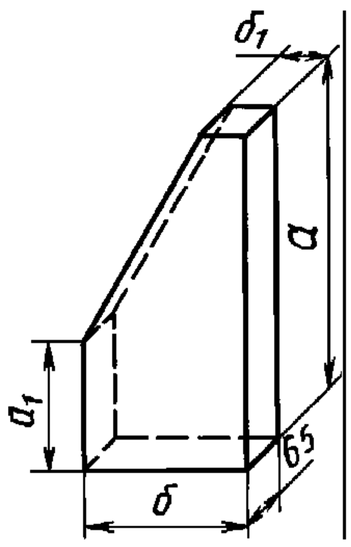


Черт. 10

Таблица 11

| Номер изделия | *а* | $a_1$ | *б* | $б_1$ | Объем, см³ | Масса для изделий марок, кг | | |
|---|---|---|---|---|---|---|---|---|
| | мм | | | | | ШАК, ША-I | ША-II, ШБ-I | ШБ-II, ШВ-I, ШВ-II, ШУС, ПБ-I, ПБ-II, ПВ-I, ПВ-II, ДН |
| 74 | 230 | 30 | 230 | 115 | 2691 | 5,6 | 5,3 | 5,0 |
| 75 | 345 | 145 | 172 | 56 | 3103 | 6,4 | 6,1 | 5,8 |

**Кирпич сводовый подвесной ребристый**

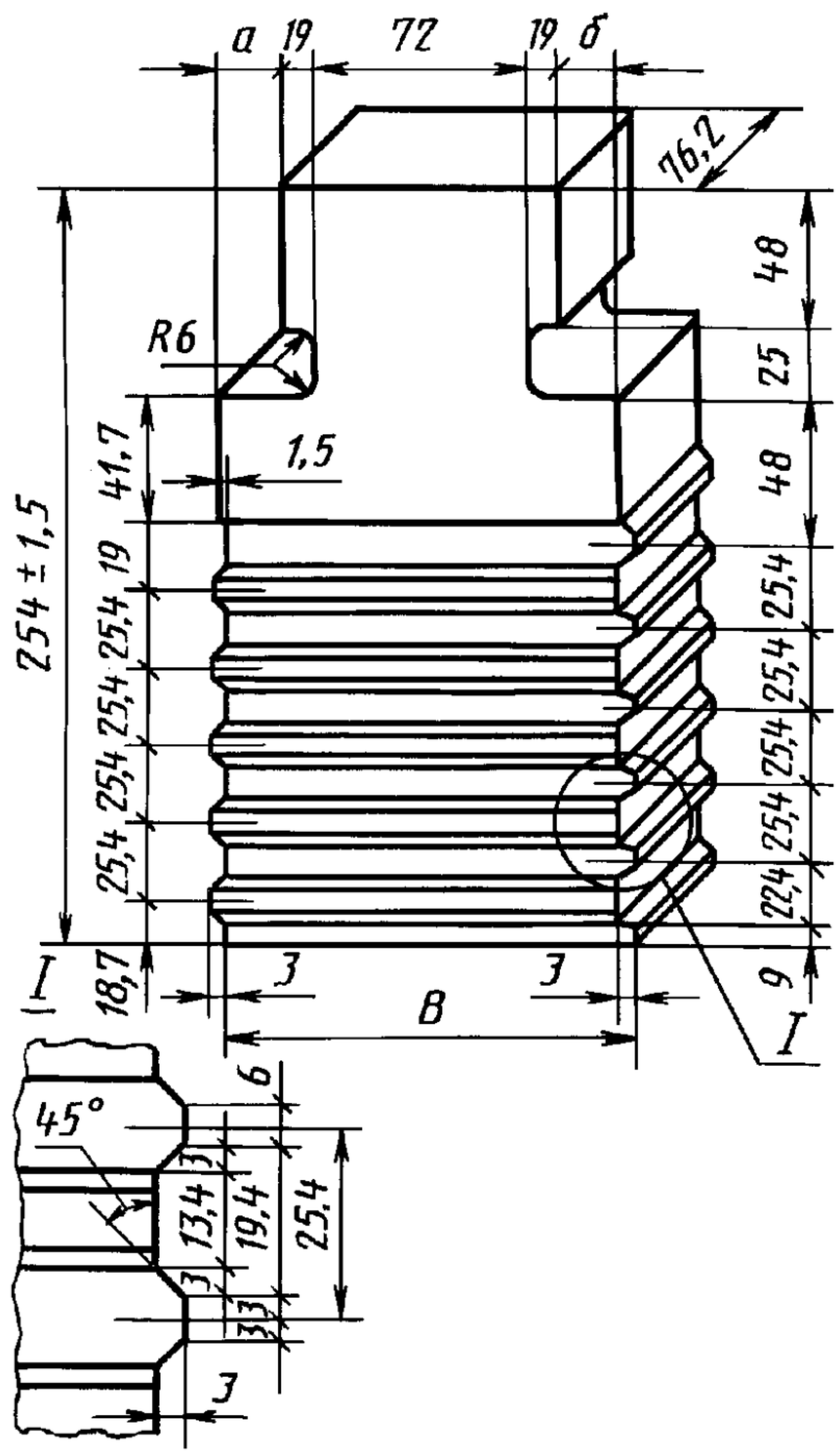


Черт. 11

Таблица 12

| Номер изделия | а | б | в | Объем, см$^3$ | Масса для изделий марок, кг | | |
|---|---|---|---|---|---|---|---|
| | мм | | | | ШАК, ША-I | ША-II, ШБ-I | ШБ-II, ШВ-I, ШВ-II, ШУС, ПБ-I, ПБ-II, ПВ-I, ПВ-II |
| 76 | — | 25 | $135_{-2}$ | 2485 | 5,2 | 5,0 | 4,7 |
| 77 | 25 | — | $135_{-2}$ | 2485 | 5,2 | 5,0 | 4,7 |
| 78 | 25 | 25 | $160_{-2}$ | 2680 | 5,6 | 5,4 | 5,1 |

*Таблица 12а*

*Размеры огнеупорного сводового кирпича*
*мм*

| Тип кирпича | Кирпич с постоянным средним размером | | Кирпич с постоянным размером задней стороны |
|---|---|---|---|
| | Серия 64 мм | Серия 76 мм | |
| Ребровой двусторонний клин 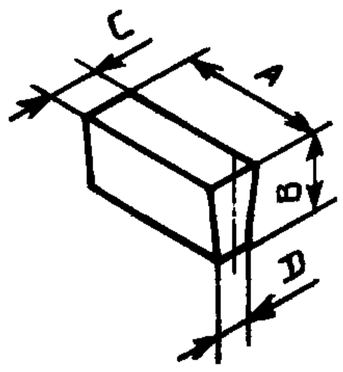  | A×B×C/D<br>230×114×67/61<br>230×114×69/59<br>230×114×72/56<br>230×114×76/52 | A×B×C/D<br>230×114×79/73<br>230×114×81/71<br>230×114×84/68<br>230×114×88/64 | A×B×C/D<br>230×114×76/70<br>230×114×76/64<br>230×114×76/52<br>230×114×76/38 |
| Торцовый клин 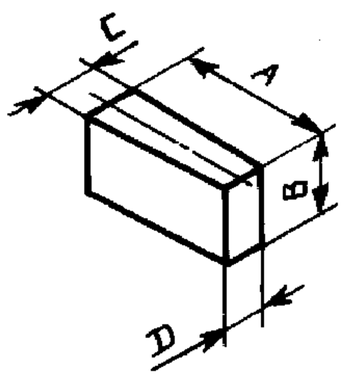  | A×B×C/D<br>230×114×66/62<br>230×114×69/59<br>230×114×72/56<br>230×114×76/52 | A×B×C/D<br>230×114×78/74<br>230×114×81/71<br>230×114×84/68<br>230×114×88/64 | A×B×C/D<br>230×114×76/70<br>230×114×76/64<br>230×114×76/57<br>230×114×76/52 |
| Торцовый полуторный клиновой кирпич 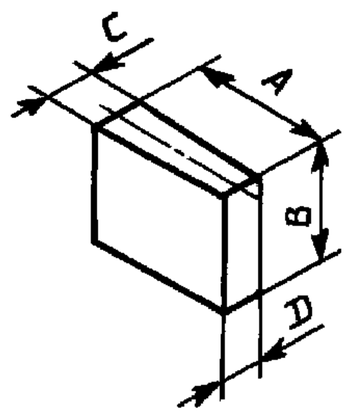  | A×B×C/D<br>230×172×66/62<br>230×172×69/59<br>230×172×72/56<br>230×172×76/52 | A×B×C/D<br>230×172×78/74<br>230×172×81/71<br>230×172×84/68<br>230×172×88/64 | A×B×C/D<br>230×172×76/70<br>230×172×76/64<br>230×172×76/57<br>230×172×76/52 |
| Большой сводовый кирпич 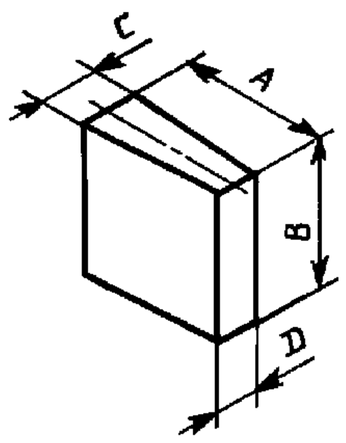  | A×B×C/D<br>230×230×66/62<br>230×230×69/59<br>230×230×72/56<br>230×230×76/52 | A×B×C/D<br>230×230×78/74<br>230×230×81/71<br>230×230×84/68<br>230×230×83/64 | A×B×C/D<br>230×230×76/73<br>230×230×76/70<br>230×230×76/64<br>230×230×76/52 |

*Примечания:*

1. *Предпочтительно применять серию кирпича 76 мм.*
2. *Допускаемые отклонения размеров, приведенных в таблице, должны быть согласованы между поставщиком и потребителем.*

**Кирпич подвесной**

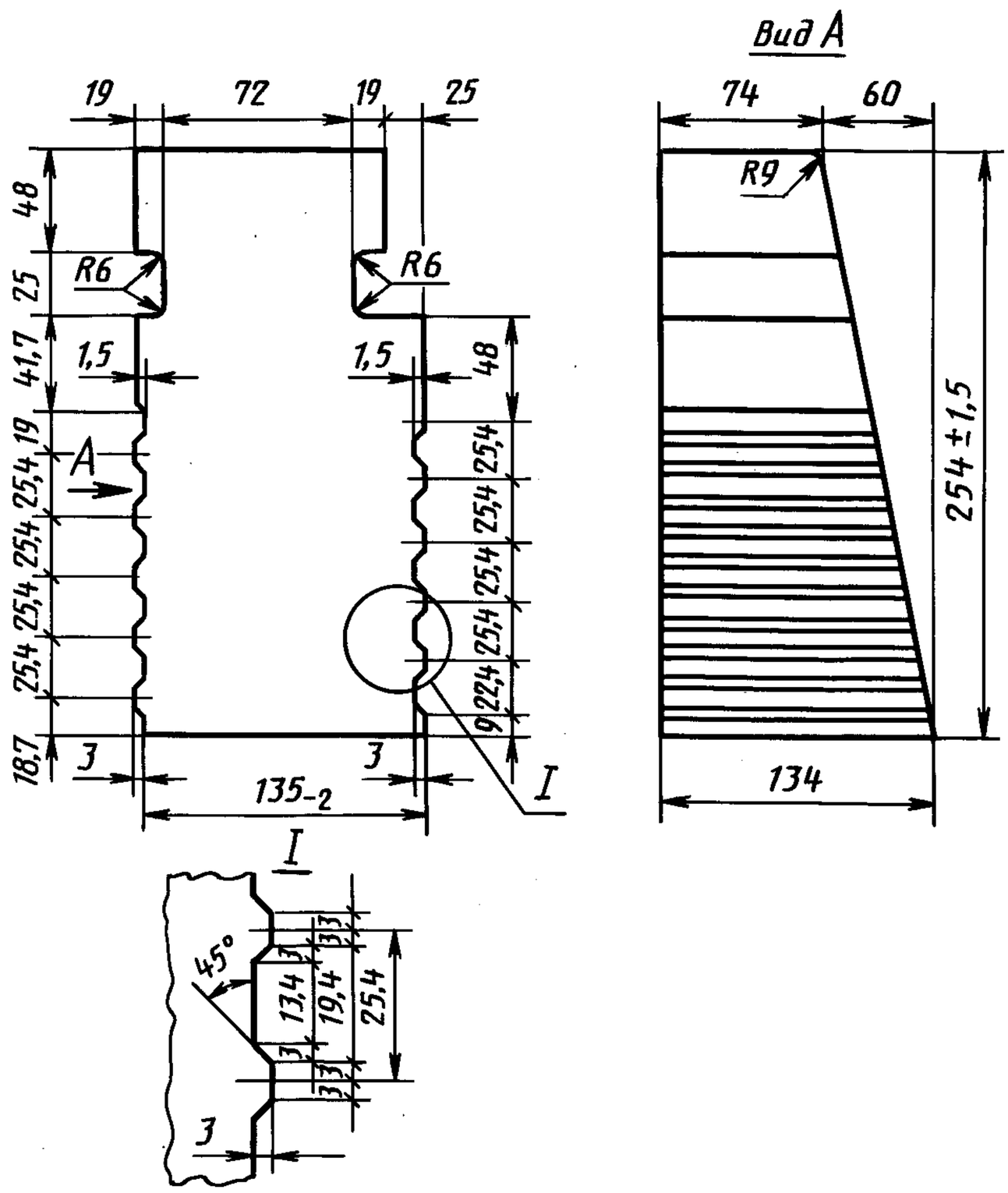


Черт. 12а

**Кирпич подвесной**

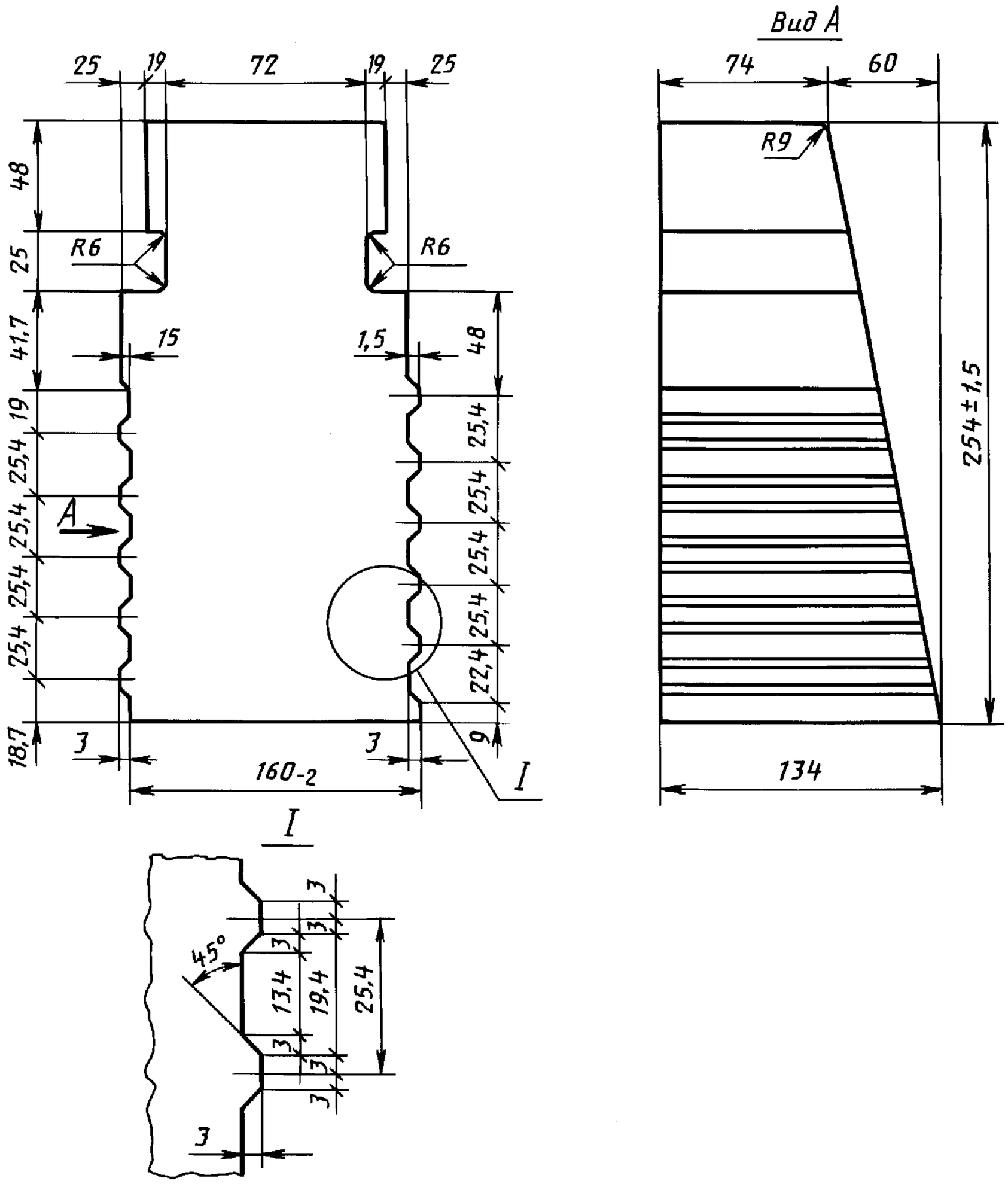


Черт. 12б

Таблица 13

| Номер изделия | Номера чертежей | Объем, $см^3$ | Масса для изделий марок, кг | | |
|---|---|---|---|---|---|
| | | | ШАК, ША-I | ША-II, ШБ-I | ШБ-II, ШВ-I, ШВ-II, ШУС, ПБ-I, ПБ-II, ПВ-I, ПВ-II |
| 79 | 12а | 2824 | 5,9 | 5,7 | 5,4 |
| 80 | 12б | 3240 | 6,8 | 6,5 | 6,2 |

**Кирпич подвесной**

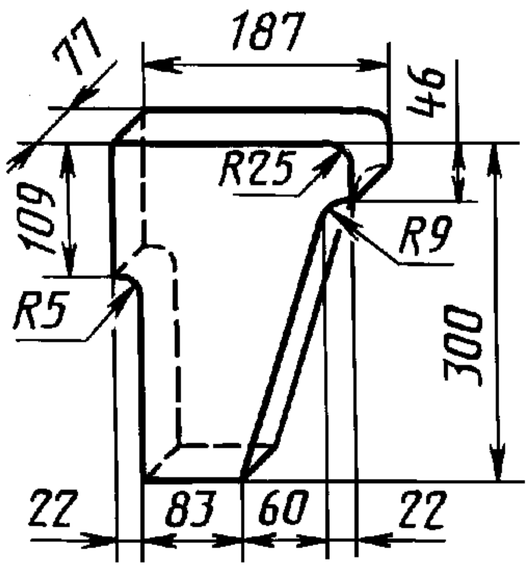


Черт. 13

Таблица 14

| Номер изделия | Объем, см$^3$ | Масса для изделий марок, кг | | |
|---|---|---|---|---|
| | | ШАК, ША-I | ША-II, ШБ-II | ШБ-II, ШВ-I, ШВ-II, ШУС, ПБ-I, ПБ-II, ПВ-I, ПВ-II |
| 81 | 2991 | 6,3 | 6,0 | 5,7 |

**Кирпич сводовый подвесной**

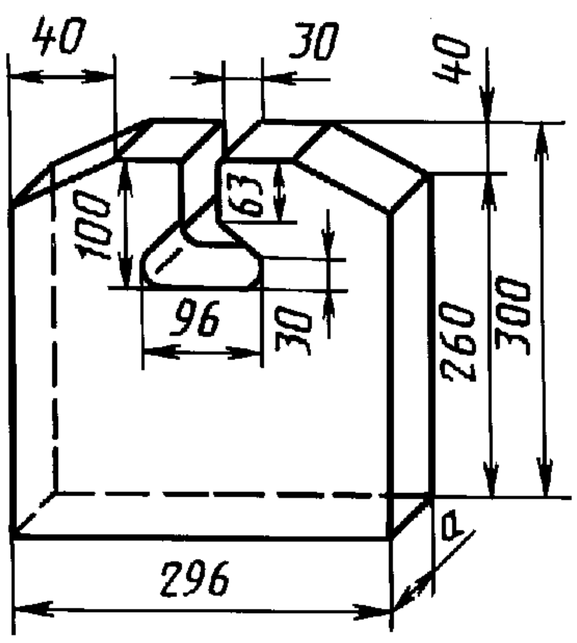


Черт. 14

Таблица 15

| Номер изделия | *a*, мм | Объем, см$^3$ | Масса для изделий марок, кг | | | | | | |
|---|---|---|---|---|---|---|---|---|---|
| | | | ШАК, ША-I | ША-II, ШБ-I | ШБ-II, ШВ-I, ШВ-II, ШУС, ПБ-I, ПБ-II, ПВ-I, ПВ-II | ШЛА-1,3; ШЛ-1,3 | ШЛ-1,0 | МКС-72 | МЛС-62 |
| 82 | 100 | 8060 | 16,9 | 16,1 | 15,3 | 10,5 | 8,1 | 20,1 | 18,5 |
| 83 | 75 | 6045 | 12,7 | 12,1 | 11,5 | 7,9 | 6,1 | — | — |

Примечание. Допускается изготовлять изделия с длиной скоса 75 мм вместо 40 мм.

**Кирпич сводовый подвесной**

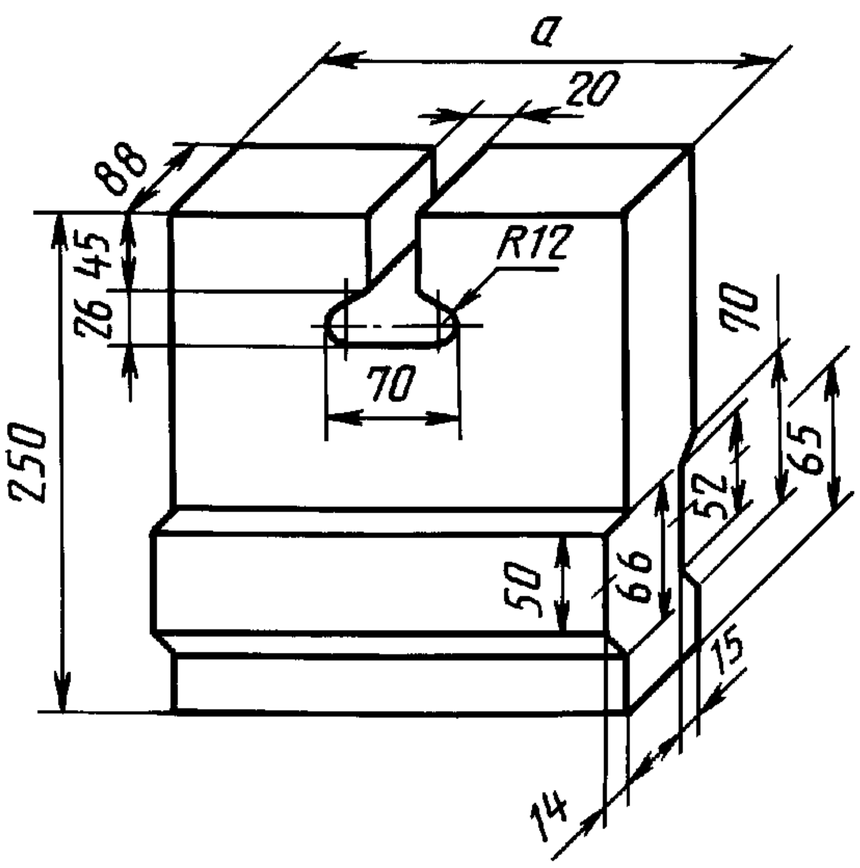


Черт. 15

Таблица 16

| Номер изделия | *a*, мм | Объем, см$^3$ | Масса для изделий марок, кг | | |
|---|---|---|---|---|---|
| | | | ШАК, ША-I | ША-II, ШБ-I | ШБ-II, ШВ-I, ШВ-II, ШУС, ПБ-I, ПБ-II, ПВ-I, ПВ-II |
| 84 | 230 | 4814 | 10,1 | 9,6 | 9,2 |
| 85 | 322 | 6829 | 14,3 | 13,7 | 13,0 |

**Кирпич подвесной**

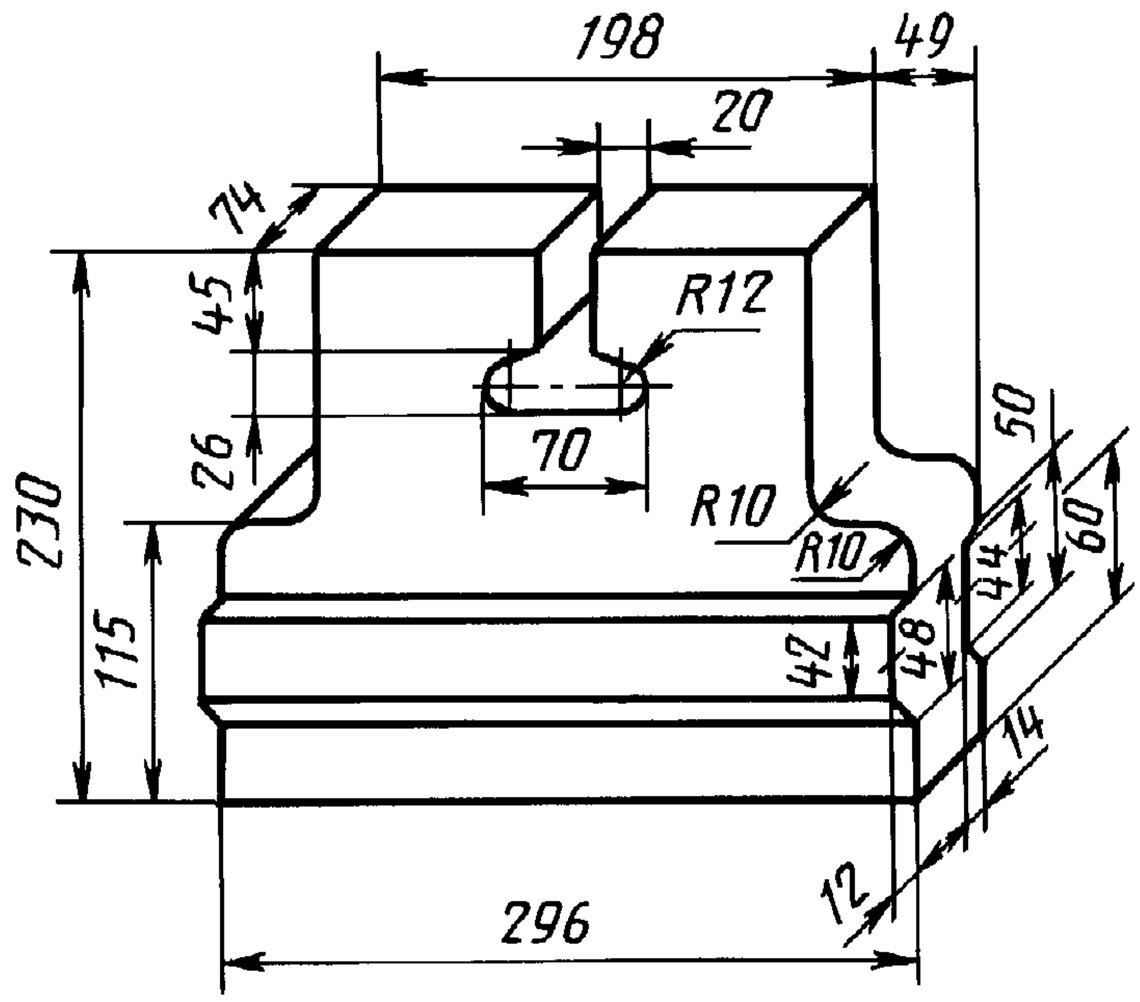


Черт. 16

Таблица 17

| Номер изделия | Объем, $см^3$ | Масса для изделий марок, кг | | |
|---|---|---|---|---|
| | | ШАК, ША-I | ША-II, ШБ-I | ШБ-II, ШВ-I, ШВ-II, ШУС, ПБ-I, ПБ-II, ПВ-I, ПВ-II |
| 86 | 4007 | 8,4 | 8,0 | 7,6 |

**Кирпич подвесной**

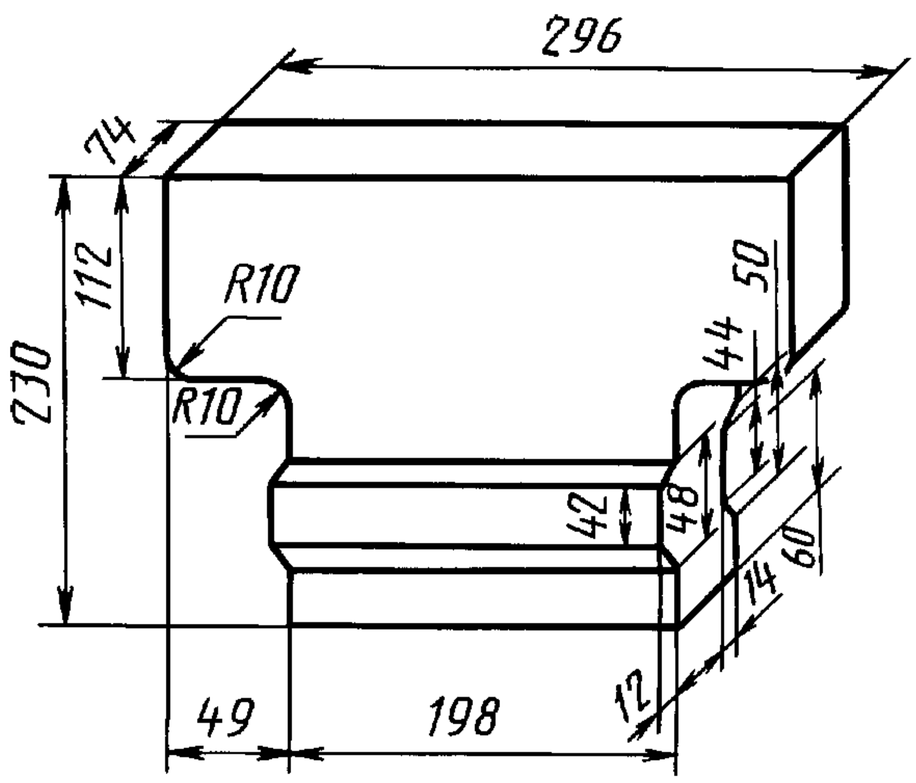


Черт. 17

Таблица 17

| Номер изделия | Объем, $см^3$ | Масса для изделий марок, кг | | |
|---|---|---|---|---|
| | | ШАК, ША-I | ША-II, ШБ-I | ШБ-II, ШВ-I, ШВ-II, ШУС, ПБ-I, ПБ-II, ПВ-I, ПВ-II |
| 87 | 4159 | 8,7 | 8,3 | 7,9 |

**Кирпич подвесной**

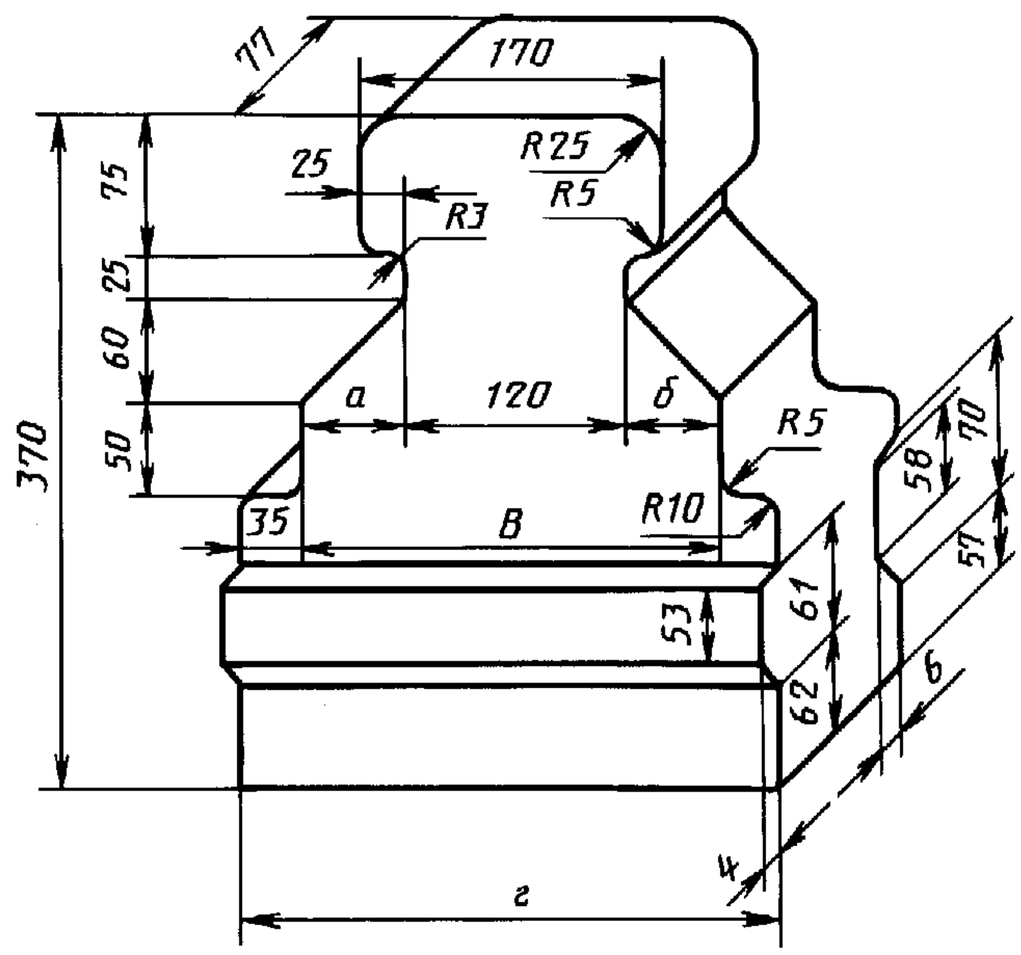


Черт. 18

Таблица 19

| Номер изделия | а | б | в | г | Объем, см³ | Масса для изделий марок, кг | | | | |
|---|---|---|---|---|---|---|---|---|---|---|
| | мм | | | | | ШАК, ША-I | ША-II, ШБ-I | ШБ-II, ШВ-I, ШВ-II, ШУС, ПБ-I, ПБ-II, ПВ-I, ПВ-II | МКС-72 | МЛС-62 |
| 88 | 65 | 45 | 230 | 300 | 6576 | 13,8 | 13,2 | 12,5 | 16,4 | 15,1 |
| 89 | 45 | 65 | 230 | 300 | 6576 | 13,8 | 13,2 | 12,5 | 16,4 | 15,1 |
| 90 | 65 | 65 | 250 | 320 | 6946 | 14,6 | 13,9 | 13,2 | 17,4 | 16,0 |

**Кирпич подвесной**

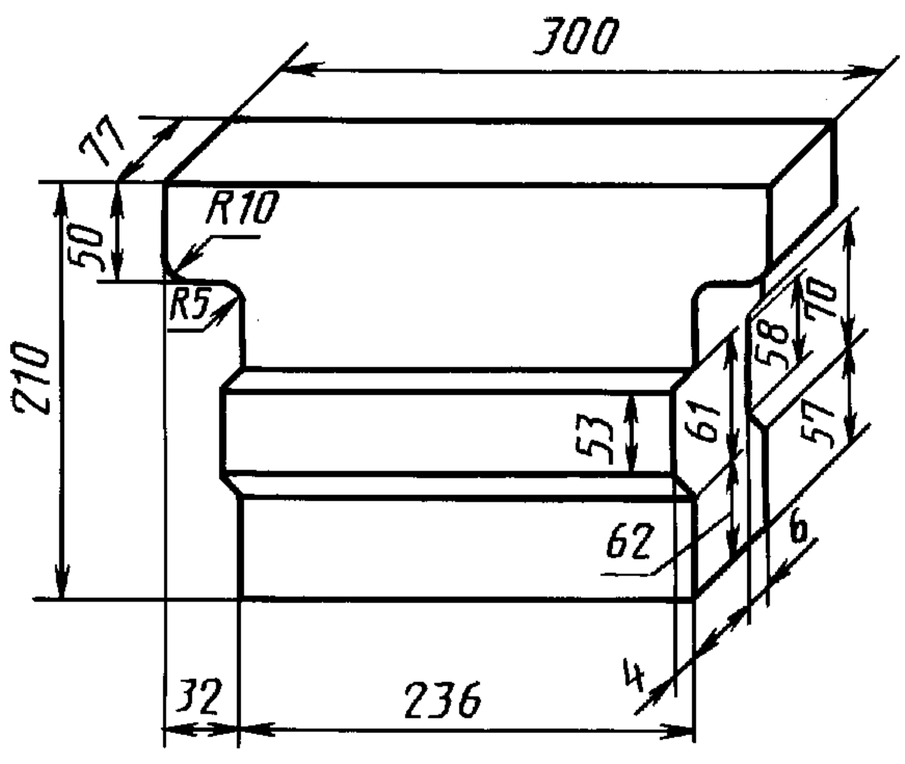


Черт. 19

Таблица 20

| Номер изделия | Объем, см³ | Масса для изделий марок, кг | | | | |
|---|---|---|---|---|---|---|
| | | ШАК, ША-I | ША-II, ШБ-I | ШБ-II, ШВ-I, ШВ-II, ШУС, ПБ-I, ПБ-II, ПВ-I, ПВ-II | МКС-72 | МЛС-62 |
| 91 | 4048 | 8,5 | 8,1 | 7,7 | 10,1 | 9,3 |

**Кирпич бортовой выдвижного пода**

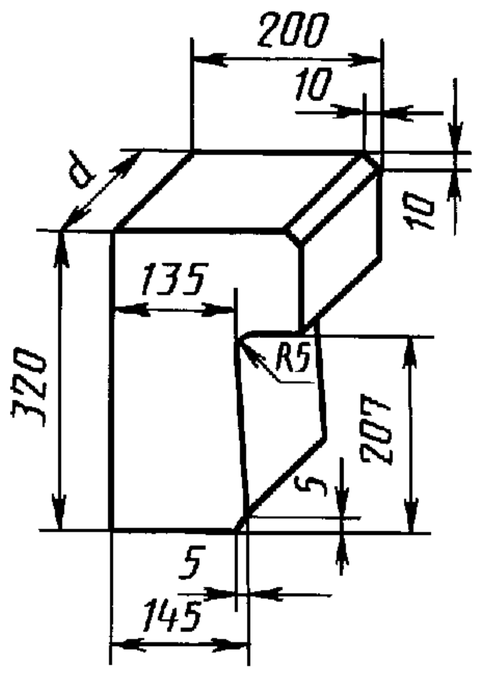


Черт. 20

Таблица 21

| Номер изделия | *а*, мм | Объем, см$^3$ | Масса для изделий марок, кг | | |
|---|---|---|---|---|---|
| | | | ШАК, ША-I | ША-II, ШБ-I | ШБ-II, ШВ-I, ШВ-II, ШУС, ПБ-I, ПБ-II, ПВ-I, ПВ-II, ДН |
| 92 | 230 | 11850 | 24,9 | 23,7 | 22,5 |
| 93 | 114 | 5874 | 12,3 | 11,8 | 11,2 |

**Плита**

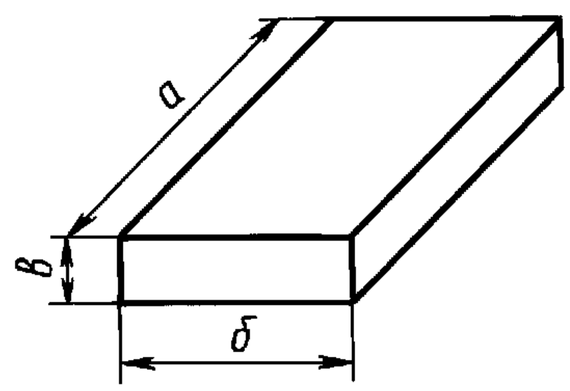


Черт. 21

Таблица 22

| Номер изделия | *а* | *б* | *в* | Объем, см$^3$ | Масса для изделий марок, кг | | | | |
|---|---|---|---|---|---|---|---|---|---|
| | мм | | | | ШАК, ША-I | ША-II, ШБ-I | ШБ-II, ШВ-I, ШВ-II, ШУС, ПБ-I, ПБ-II, ПВ-I, ПВ-II, ДН | МКС-72 | МЛС-62 |
| 94 | 460 | 230 | 75 | 7935 | 16,7 | 15,9 | 15,1 | 19,8 | 18,3 |
| 95 | 575 | 170 | 80 | 7820 | 16,4 | 15,6 | 14,9 | 19,6 | 18,0 |
| 96 | 600 | 230 | 90 | 12420 | 26,1 | 24,9 | 23,6 | 31,0 | 28,6 |

**Брус**

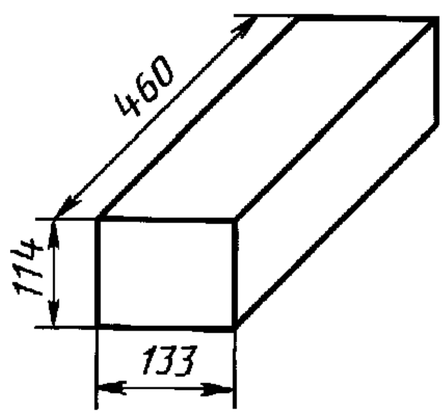


Черт. 22

Таблица 23

| Номер изделия | Объем, см$^3$ | Масса для изделий марок, кг | | | | |
|---|---|---|---|---|---|---|
| | | ШАК, ША-I | ША-II, ШБ-I | ШБ-II, ШВ-I, ШВ-II, ШУС, ПБ-I, ПБ-II, ПВ-I, ПВ-II, ДН | МКС-72 | МЛС-62 |
| 97 | 6975 | 14,7 | 14,0 | 13,3 | 17,4 | 16,0 |

**Кирпич горелочный**

Деталь 1

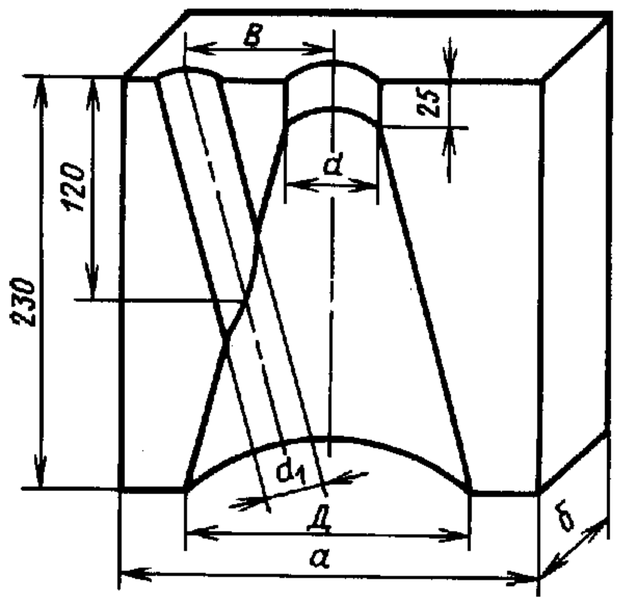


Деталь 2

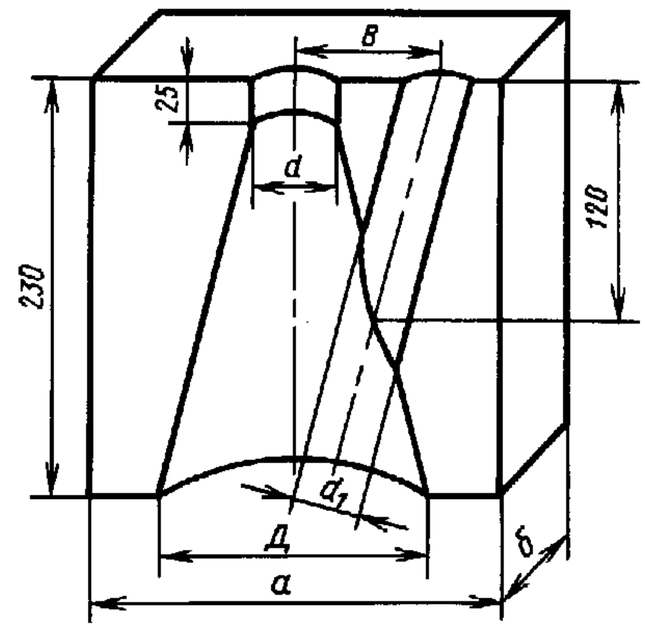


Черт. 23

Таблица 24

| Номер изделия | *а* | *б* | *в* | *Д* | *d* | $d_1$ | Объем, см$^3$ | Масса для изделий марок, кг | | | | |
|---|---|---|---|---|---|---|---|---|---|---|---|---|
| | мм | | | | | | | ШАК, ША-I | ША-II, ШБ-I | ШБ-II, ШВ-I, ШВ-II, ШУС, ПБ-I, ПБ-II, ПВ-I, ПВ-II, ДН | МКС-72 | МЛС-62 |
| 98—1<br>98—2 | 230 | 100 | 80 | 150 | 50 | 35 | 4385 | 9,2 | 8,8 | 8,3 | — | — |
| 99—1<br>99—2 | 340 | 167 | 120 | 190 | 75 | 45 | 11531 | 24,2 | 23,1 | 21,9 | 28,8 | 26,5 |
| 100—1<br>100—2 | 340 | 167 | 120 | 210 | 100 | 45 | 10976 | 23,1 | 22,0 | 20,9 | — | — |
| 101—1<br>101—2 | 340 | 167 | 130 | 240 | 125 | 40 | 10166 | 21,3 | 20,3 | 19,3 | — | — |
| 102—1<br>102—2 | 340 | 167 | 130 | 260 | 150 | 40 | 9405 | 19,8 | 18,8 | 17,9 | — | — |

**Кирпич лекальный**

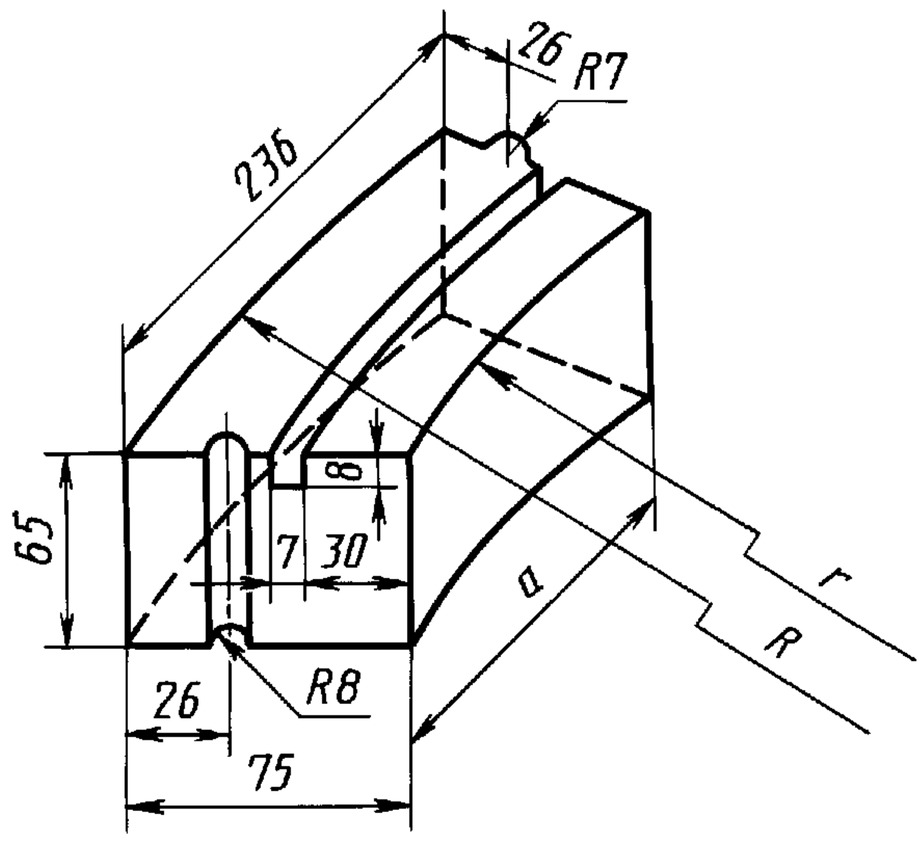


Черт. 24

Таблица 25

| Номер изделия | *a* | *r* | *R* | Объем, см$^3$ | Масса для изделий марок, кг | | | | |
|---|---|---|---|---|---|---|---|---|---|
| | мм | | | | ШАК, ША-I | ША-II, ШБ-I | ШБ-II, ШВ-I, ШВ-II, ШУС, ПБ-I, ПБ-II, ПВ-I, ПВ-II, ДН | ШЛА-1,3; ШЛ-1,3 | ШЛ-1,0 |
| 103 | 175 | 200 | 275 | 1040 | 2,1 | 2,1 | 2,0 | 1,4 | 1,1 |
| 104 | 188 | 275 | 350 | 1065 | 2,2 | 2,1 | 2,0 | 1,4 | 1,1 |
| 105 | 196 | 350 | 425 | 1080 | 2,3 | 2,2 | 2,1 | 1,4 | 1,1 |
| 106 | 202 | 425 | 500 | 1090 | 2,3 | 2,2 | 2,1 | 1,4 | 1,1 |
| 107 | 208 | 500 | 575 | 1100 | 2,3 | 2,2 | 2,1 | 1,4 | 1,1 |
| 108 | 214 | 650 | 725 | 1110 | 2,3 | 2,2 | 2,1 | 1,4 | 1,1 |
| 109 | 218 | 910 | 985 | 1105 | 2,3 | 2,2 | 2,1 | 1,4 | 1,1 |

Примечания:

1. По соглашению сторон допускается изготовление изделий других форм размеров и марок.
2. Для изделий, выполненных способом пластического формования, допускается закругление ребер радиусом не более 5 мм.
3. Расчетная масса и объем изделий не являются браковочным признаком.
4. Номера изготовляемых изделий по группам приводятся в приложении.

Таблица 26

| Номер изделия | Объем, см$^3$ | Масса для изделий марок, кг |
|---|---|---|
| | | ШАК, ША-I |
| 110 | 3810 | 8,0 |

Таблица 27

| Номер изделия | Объем, см$^3$ | Масса для изделий марок, кг |
|---|---|---|
| | | ШАК, ША-I |
| 111 | 4524 | 9,5 |

**Кирпич подвесной**

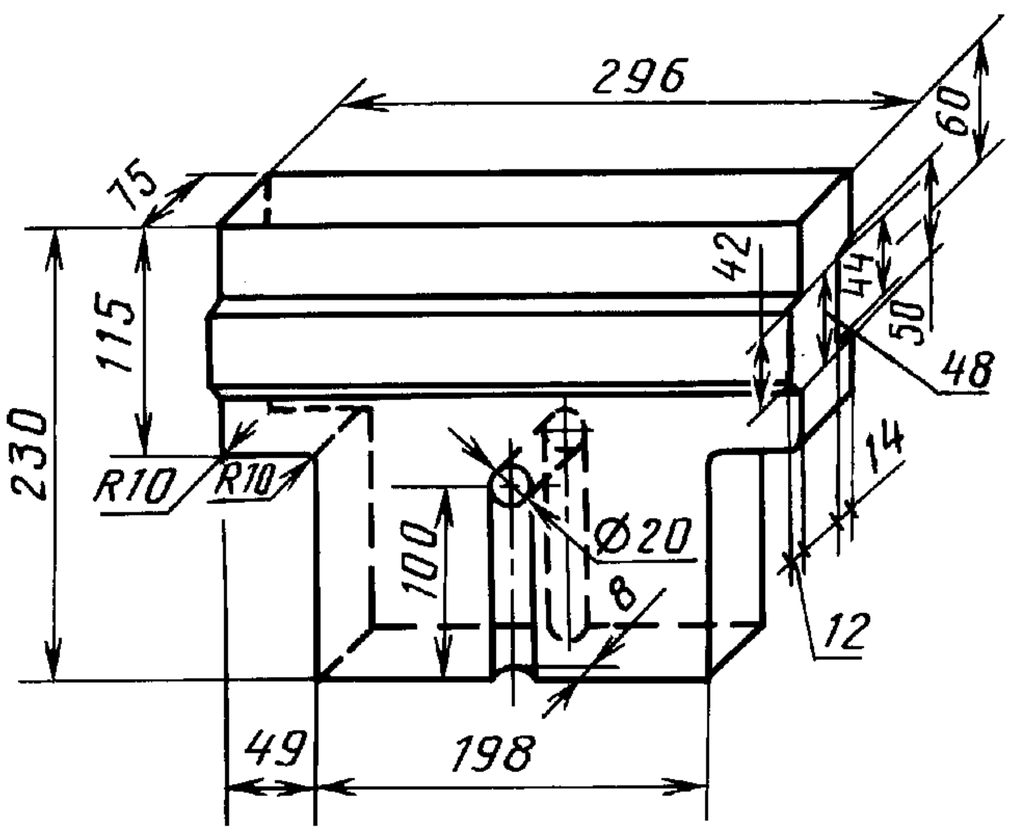


Черт.25

**Кирпич сводовый подвесной**

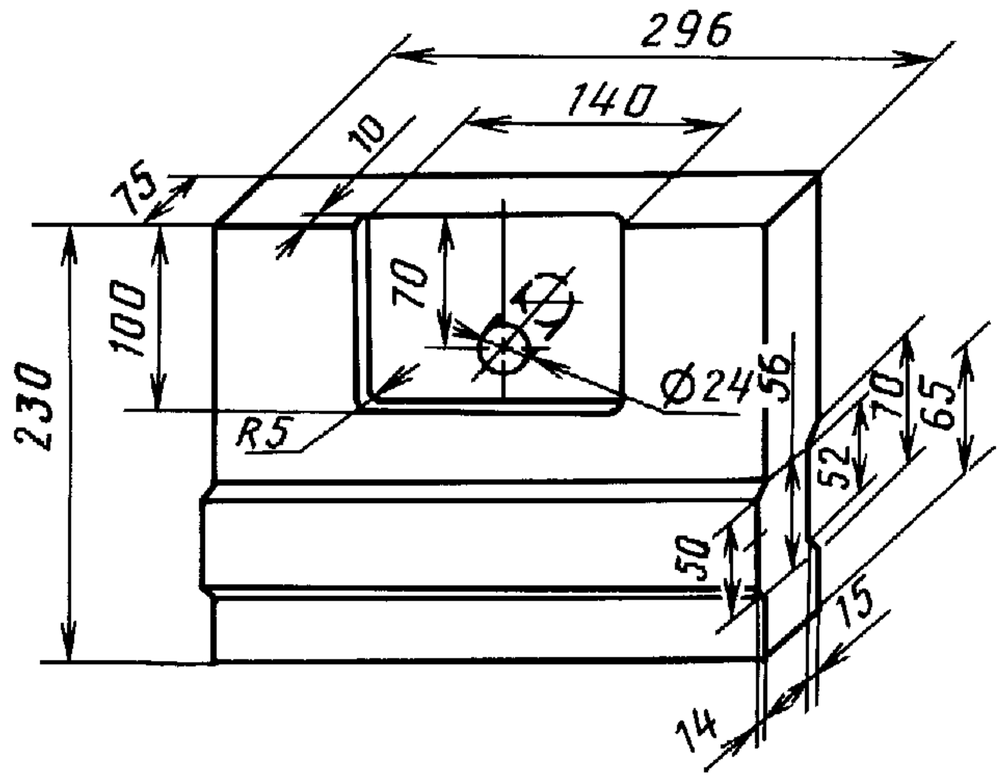


Черт. 26

**(Измененная редакция, Изм. № 1, 2, 3, 4)**

## 3. ТЕХНИЧЕСКИЕ ТРЕБОВАНИЯ

3.1. Огнеупорные изделия по физико-химическим показателям, предельным отклонениям по размерам и показателям внешнего вида должны соответствовать:

шамотные — ГОСТ 390;
полукислые — ГОСТ 390;
динасовые — ГОСТ 4157;
легковесные огнеупорные — ГОСТ 5040;
муллитокорундовые и муллитовые — по ГОСТ 24704.
**(Измененная редакция, Изм. № 3).**

Разделы 4—6. **(Исключены, Изм. № 4).**

*ПРИЛОЖЕНИЕ*
*Справочное*

**Номера изготовляемых изделий по группам**

| Наименование изделия | Номера изготовляемых изделий |
|---|---|
| Шамотные и полукислые марок: ШАК, ША-I, ША-II, ШБ-I, ШБ-II, ШВ-I, ШВ-II, ШУС, ПБ-I, ПБ-II, ПВ-I, ПВ-II | 1—109 |
| Динасовые марки ДН | 3—54, 60—75, 92—109 |
| Шамотные легковесные марок: ШЛА-1,3; ШЛ-1,3; ШЛ-1,0 | 4—12, 17, 22, 23, 25—28, 35, 36, 42—45, 47—51, 55—59, 83, 103—109 |
| Шамотные легковесные марок: ШКЛ-1,3; ШТЛ-0,6 | 5, 7, 8, 22, 23, 44, 45, 47 |
| Муллитокремнеземистые легковесные марки МКРЛ-0,7 | 5, 7, 8, 22, 23, 44, 45, 47 |
| Муллитовые легковесные марки МЛЛ-1,3 | 3—12, 17, 22, 23, 25—28, 35, 36, 42—45, 47—51 |
| Динасовые легковесные марок: ДЛ-1,2; ДЛ1-1,2 | 3—12, 17, 22, 23, 25—28, 29, 35, 36, 42—45, 47—51 |
| Корундовые легковесные марки: КЛ-1,1 | 5, 7, 8 |
| Шамотные легковесные марок: ШЛ-0,9; ШЛ1-0,4, ШЛ-0,4 | 1, 2, 5, 7, 8, 17, 22, 23, 44, 45, 47 |
| Муллитокремнеземистые легковесные марки МКРЛ-0,8 | 1, 2, 4—8, 11—14, 16—19 |
| Муллитокорундовые марки МКС-72 | 4—10, 12, 15, 17, 20—32, 35, 36, 40—42, 44—53, 60—62, 67—70, 72, 73, 82 |
| Муллитовые марки МЛС-62 | 88—91, 99—1, 99—2 |

**(Измененная редакция, Изм. № 2, 3, 4)**